Form No. 3392-639 Rev A

TORO®

Count on it.

Manuale dell'operatore

Apparati di taglio DPA a 8 e 11 lame con cilindri di 13 cm

Trattore Reelmaster® serie 5210-H/5210/5410

Nº del modello 03634—Nº di serie 315000001 e superiori

Nº del modello 03635—Nº di serie 315000001 e superiori

Registrate il vostro prodotto presso www.Toro.com.
Traduzione dell'originale (IT)

CE

3392-639 A

⚠ AVVERTENZA

CALIFORNIA
Avvertenza norma "Proposition 65"

Il presente prodotto contiene una o più sostanze chimiche che nello Stato della California sono considerate cancerogene e causa di anomalie congenite o di altre problematiche della riproduzione.

Questo prodotto è conforme a tutte le direttive europee pertinenti. Per maggiori dettagli, consultate la Dichiarazione di incorporazione sul retro di questa pubblicazione.

Il tosaerba a cilindri viene montato su macchine con operatore a bordo ed è stato pensato per l'utilizzo in applicazioni professionali da parte di operatori professionisti del verde. Il suo scopo principale è quello di tagliare l'erba di parchi, campi da golf, campi sportivi e aree verdi commerciali ben curati. Non è stato progettato per tagliare aree cespugliose, erba e altre piante ai bordi delle strade, né per impieghi in agricoltura.

Introduzione

Leggete attentamente il presente manuale al fine di utilizzare e mantenere correttamente il prodotto ed evitare infortuni e danni. Voi siete responsabili del corretto utilizzo del prodotto, all'insegna della sicurezza.

Potete contattare direttamente Toro su www.Toro.com per ricevere materiale di addestramento sulla sicurezza e il funzionamento dei prodotti, informazioni sugli accessori, ottenere assistenza nella ricerca di un rivenditore o registrare il vostro prodotto.

Per assistenza, ricambi originali Toro o ulteriori informazioni, rivolgetevi a un Distributore Toro autorizzato o ad un Centro Assistenza Toro, ed abbiate sempre a portata di mano il numero del modello ed il numero di serie del prodotto. Figura 1 indica la posizione del numero del modello e del numero di serie sul prodotto. Scrivete i numeri negli spazi previsti.

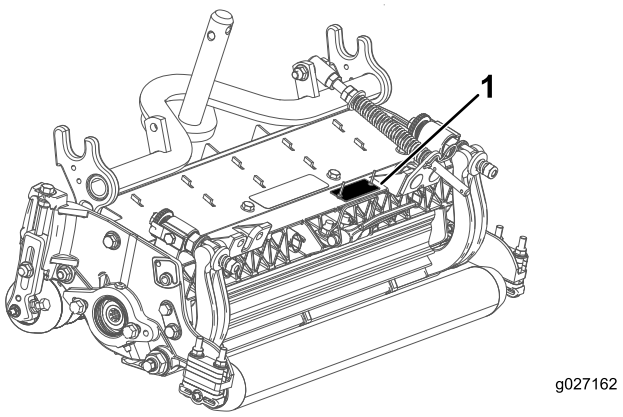

Figura 1

1. Posizione del numero di serie e del modello

Nº del modello _____

Nº di serie _____

Il sistema di avvertimento adottato dal presente manuale identifica i pericoli potenziali e riporta messaggi di sicurezza, identificati dal simbolo di avvertimento (Figura 2), che segnala un pericolo in grado di provocare infortuni gravi o la morte se non si osservano le precauzioni raccomandate.



Figura 2

1. Simbolo di avvertimento

Per evidenziare le informazioni vengono utilizzate due parole. **Importante** indica informazioni meccaniche di particolare importanza, e **Nota** evidenzia informazioni generali di particolare rilevanza.

© 2015—The Toro® Company
8111 Lyndale Avenue South
Bloomington, MN 55420

Contattateci a www.Toro.com.
Stampato negli USA
Tutti i diritti sono riservati

Indice

Sicurezza 3
Adesivi di sicurezza e informativi 4
Preparazione 5
1 Controllo dell'apparato di taglio 5
2 Cavalletto degli elementi di taglio 5
3 Regolazione del deflettore posteriore 6
4 Montaggio delle parti sciolte 6
Quadro generale del prodotto 7
Specifiche 7
Accessori e kit dell'apparato di taglio (per i numeri di codice vedere il catalogo dei componenti) 7
Funzionamento 8
Regolazioni 8
Termini della tabella altezza di taglio 10
Tabella altezza di taglio 12
Manutenzione della controlama 16
Manutenzione 17
Lubrificazione 17
Manutenzione della barra di appoggio 17
Manutenzione del rullo 19

Sicurezza

Questa macchina è stata progettata in conformità con EN ISO 5395:2013.

Il controllo dei rischi e la prevenzione degli infortuni dipendono dalla consapevolezza, dall'attenzione e dal corretto addestramento del personale adibito all'uso, al trasporto, alla manutenzione e all'immagazzinamento della macchina. Un uso errato o una manutenzione inadeguata della macchina possono causare lesioni o addirittura la morte. Al fine di ridurre il potenziale rischio di lesioni o morte, attenetevi alle seguenti istruzioni di sicurezza.

- Prima di utilizzare l'apparato di taglio, leggete, comprendete ed osservate tutte le istruzioni riportate nel manuale dell'operatore del trattore.
- Prima di utilizzare l'apparato di taglio, leggete, comprendete ed osservate tutte le istruzioni riportate in questo *Manuale dell'operatore*.
- Non permettete ai bambini di utilizzare il trattore o gli apparati di taglio. Non permettete ad adulti di utilizzare il trattore o gli apparati di taglio se non sono stati idoneamente addestrati. Solo gli operatori addestrati che hanno letto il presente manuale possono utilizzare gli apparati di taglio.
- Non utilizzate mai gli apparati di taglio qualora abbiate assunto farmaci o alcolici.
- Non togliete i carter o i dispositivi di sicurezza. Qualora un carter, un dispositivo di sicurezza o un adesivo fossero illeggibili o avariati, riparateli o sostituiteli prima di iniziare il lavoro. Serrate tutti i dadi, le viti e i bulloni allentati, per assicurarvi che l'apparato di taglio funzioni nelle migliori condizioni di sicurezza.
- Indossate sempre calzature robuste. Non utilizzate gli apparati di taglio se calzate sandali, scarpe da tennis, calzature leggere o calzoncini corti. Inoltre, non indossate abiti svolazzanti che possano rimanere impigliati nelle parti in movimento. Indossate sempre pantaloni lunghi e scarpe robuste. Indossare occhiali di protezione, calzature di sicurezza e un casco è consigliabile oltre che richiesto da alcuni decreti o norme assicurative locali.
- Rimuovete tutti i detriti ed altri oggetti che possano venire raccolti e lanciati dalle lame dei cilindri dell'apparato di taglio. Tenete le persone lontano dall'area di lavoro.
- Se le lame urtano contro un oggetto solido o se l'apparato di taglio vibra in modo anomalo, fermatevi e spegnete il motore. Controllate l'apparato di taglio e accertatevi che non sia danneggiato. Riparate eventuali danni prima di riavviare e utilizzare l'apparato di taglio.
- Abbassate al suolo gli apparati di taglio e togliete la chiave di accensione ogniqualvolta lasciate la macchina incustodita.
- Accertatevi che gli apparati di taglio funzionino nelle migliori condizioni di sicurezza, mantenendo ben serrati dadi, bulloni e viti.

- Prima di eseguire interventi di manutenzione, regolazione o prima del rimessaggio della macchina, togliete la chiave dall'interruttore di accensione per impedire l'avviamento accidentale del motore.
- Eseguite solamente gli interventi di manutenzione indicati in questo manuale. Qualora siano necessari interventi di assistenza o di riparazione importanti, rivolgetevi ad un distributore Toro autorizzato.
- Per garantire le prestazioni ottimali e la sicurezza del veicolo, acquistate sempre parti di ricambio e accessori originali Toro. **Non utilizzate ricambi ed accessori compatibili prodotti da altri costruttori**. Cercate il logo Toro per garantire pezzi originali. L'uso di parti di ricambio ed accessori non approvati può invalidare la garanzia di The Toro Company.

Adesivi di sicurezza e informativi

Gli adesivi di sicurezza e di istruzione sono chiaramente visibili e sono affissi accanto a zone particolarmente pericolose. Sostituite gli adesivi danneggiati o smarriti.

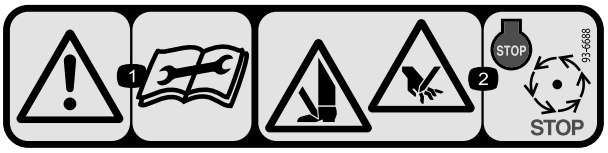

93-6688

1. Avvertenza: leggete il *Manuale dell'operatore* prima di eseguire la manutenzione.
2. Rischio di taglio delle mani o dei piedi – arrestate il motore e attendete l'arresto delle parti in movimento.

Preparazione

Parti sciolte

Verificate che sia stata spedita tutta la componentistica, facendo riferimento alla seguente tabella.

Procedura	Descrizione	Qté	Uso
1	Apparato di taglio	1	Controllate l'apparato di taglio.
2	Non occorrono parti	–	Utilizzate il cavalletto per inclinare l'elemento di taglio.
3	Non occorrono parti	–	Regolate il deflettore posteriore.
4	Raccordo d'ingrassaggio diritto O-ring	1 1	Montate le parti sciolte.

Strumenti e parti aggiuntive

Descrizione	Qté	Uso
Catalogo ricambi Manuale dell'operatore	1 1	Esaminate il materiale e conservatelo in un luogo appropriato:

Nota: Stabilite i lati sinistro e destro della macchina dalla normale posizione di guida.

1

Controllo dell'apparato di taglio

Parti necessarie per questa operazione:

1	Apparato di taglio

Procedura

Dopo avere rimosso l'apparato di taglio dall'imballaggio, verificate i seguenti punti:

1. Verificate la presenza di grasso su ciascuna estremità del cilindro.

   Nota: Il grasso deve essere ben visibile sulle scanalature interne dell'albero del cilindro.

2. Assicuratevi che tutti i dadi e i bulloni siano ben serrati.
3. Accertatevi che la sospensione del telaio portante si muova liberamente e che non rimanga bloccata durante lo spostamento in avanti e all'indietro.

2

Cavalletto degli elementi di taglio

Non occorrono parti

Procedura

Quando occorre inclinare l'elemento di taglio per accedere alla controlama o al cilindro, sostenete la parte posteriore dell'elemento con il cavalletto (in dotazione con il trattore) in modo che i dadi sul retro delle viti di regolazione della barra di appoggio non poggino sul piano di lavoro (Figura 3).

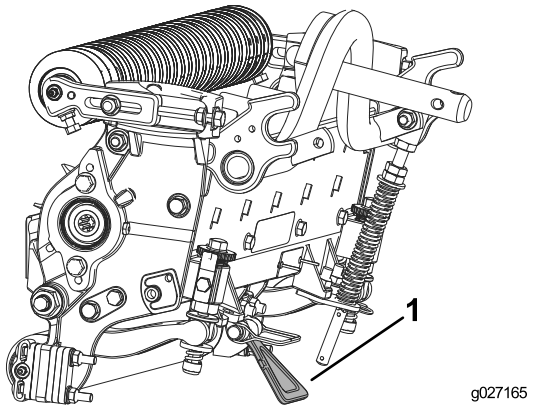

Figura 3

1. Cavalletto degli elementi di taglio

3

Regolazione del deflettore posteriore

Non occorrono parti

Procedura

Nella maggior parte delle condizioni, la migliore dispersione si ottiene quando il deflettore posteriore è chiuso (scarico frontale). In condizioni di servizio pesante o umidità, il deflettore posteriore può essere aperto.

Per aprire il deflettore posteriore (Figura 4), allentate la vite a testa cilindrica che fissa il deflettore alla piastra laterale sinistra, ruotate il deflettore in posizione di apertura e serrate nuovamente la vite a testa cilindrica.

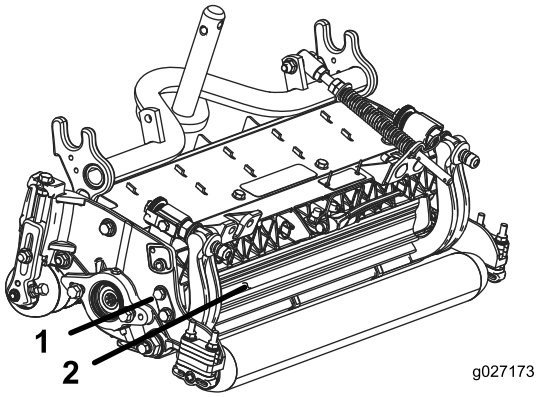

Figura 4

1. Vite a testa cilindrica
2. Deflettore posteriore

4

Montaggio delle parti sciolte

Parti necessarie per questa operazione:

1	Raccordo d'ingrassaggio diritto
1	O-ring

Procedura

I raccordi d'ingrassaggio devono essere montati sul lato del motore dei cilindri dell'apparato di taglio. Utilizzate il seguente schema per stabilire la posizione dei motori dei cilindri.

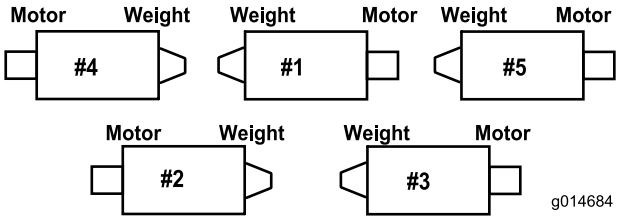

Figura 5

1. Togliete ed eliminate la vite di arresto sulla piastra laterale del motore dei cilindri (Figura 6).

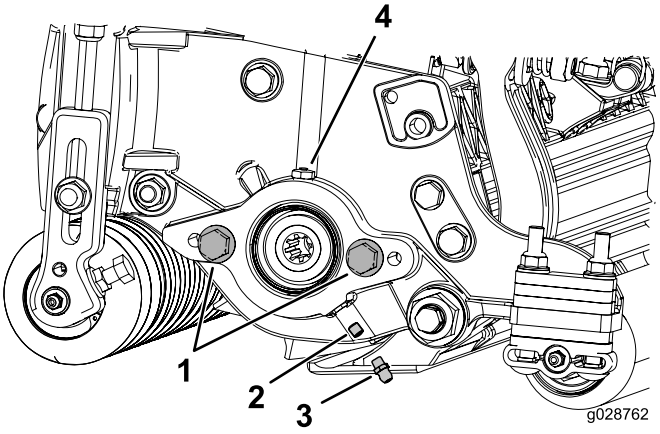

Figura 6

1. Vite a testa cilindrica (2)
2. Vite di arresto
3. Raccordo d'ingrassaggio
4. Spurgo del grasso

2. Montate il raccordo d'ingrassaggio diritto (Figura 6).
3. Se non sono presenti viti a testa cilindrica sulla piastra laterale del motore dei cilindri, montatele (Figura 6).
4. Montate l'o-ring sul motore dei cilindri (Figura 7).

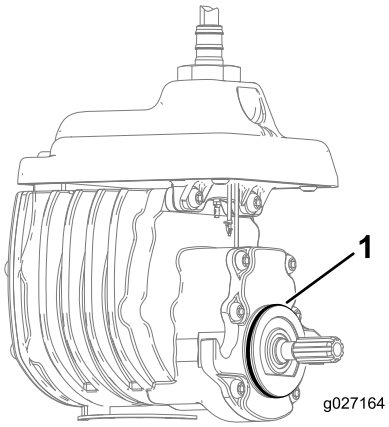

Figura 7

1. O-ring

5. Montate il motore dei cilindri e ingrassate la piastra laterale fino a quando il grasso in eccesso non fuoriesce dallo spurgo del grasso (Figura 6).

Quadro generale del prodotto

Specifiche

Numero di modello	Peso netto
03634	41 kg
03635	42 kg

Accessori e kit dell'apparato di taglio (per i numeri di codice vedere il catalogo dei componenti)

Nota: Se non diversamente specificato, tutti gli accessori e i kit si intendono 1 per apparato di taglio.

Kit broomer: Le molteplici strisce delle spazzole inserite nelle scanalature ad elica migliorano l'efficacia del kit grooming. Le prestazioni del kit grooming sono migliorate consentendo un effetto "Brooming" su tutta l'ampiezza dell'area, mentre l'apertura del tettuccio consente una migliore integrazione dello sfalcio. L'abbinamento dei sistemi grooming e broomer ottimizza la qualità del taglio e l'aspetto dopo il taglio per una maggiore uniformità delle condizioni di gioco.

Kit collare (6 per rullo): riduce i segni di sovrapposizione per i tipi d'erba per stagione calda (Bermuda, Zoysia, Paspalum). Questo kit è installato sulle 3 scanalature esterne del rullo Wiehle esistente, ma non è così aggressivo come il rullo Shoulder.

Kit pettine/raschiarulli: un pettine fisso installato dietro il rullo anteriore che contribuisce a ridurre la grana e la spugnosità del prato sollevando l'erba prima del taglio. Nel kit è incluso un raschiarulli per il rullo Wiehle anteriore.

Rullo anteriore completo: crea un effetto a strisce più pronunciato (tagli ripetuti nella stessa direzione/percorso). L'altezza di taglio effettiva viene sollevata e la qualità del taglio ridotta.

Kit cesto raccoglierba: Una serie di cesti fissati alla parte anteriore degli apparati di taglio per la raccolta dello sfalcio.

Kit grooming: Lame rotanti assemblate dietro il rullo anteriore che offrono un metodo ottimale per ridurre la consistenza e la spugnosità del prato sollevando l'erba prima del taglio. Il kit grooming elimina inoltre la rugiada consentendo una minore umidità e un minor volume. Questo kit apre il tettuccio per una migliore integrazione dello sfalcio e solleva l'erba garantendo un taglio netto e preciso. Il design complessivo migliora la qualità del taglio rendendo più sano il tappeto erboso e ottimizzando al contempo l'aspetto dopo il taglio.

Kit per altezze di taglio superiori: le nuove staffe del rullo anteriore e i distanziali aggiuntivi per il rullo posteriore consentono all'apparato di taglio di raggiungere altezze di taglio superiori a 5 mm. Le nuove staffe del rullo anteriore consentono inoltre un ulteriore ampliamento dei movimenti

del rullo anteriore migliorando l'aspetto dopo il taglio, a queste altezze.

Rullo posteriore lungo: contribuisce a ridurre i segni di sovrapposizione e un errato accoppiamento degli apparati di taglio con erbe impegnative (Bermuda, Zoysia, Paspalum).

Kit cilindro di sollevamento posteriore: collari assemblati sui cilindri del braccio di sollevamento dell'apparato di taglio posteriore per ridurre l'altezza degli apparati di taglio. Ciò aumenta lo spazio per i cesti di raccolta.

Kit spazzola rullo posteriore: Una spazzola ad alta velocità e ad alto contatto che mantiene il rullo posteriore privo di erba e detriti e che garantisce un'altezza di taglio uniforme evitando gli accumuli. Consente un migliore aspetto dopo il taglio.

Kit di ricostruzione rullo: include tutti i cuscinetti, i dadi dei cuscinetti, le guarnizioni interne ed esterne necessari per ricostruire un rullo.

Kit utensili per ricostruzione rullo: Include tutti gli utensili e le istruzioni d'installazione necessari per ricostruire un rullo con il kit di ricostruzione rullo.

Raschiarulli (rullo Wiehle, rullo Shoulder, rullo posteriore, rullo anteriore completo): Sono disponibili raschiarulli fissi per tutti i rulli opzionali per ridurre l'accumulo d'erba sui rulli che può influire sulle regolazioni dell'altezza di taglio.

Rullo Shoulder: Contribuisce a ridurre i segni di sovrapposizione per i tipi d'erba per stagione calda (Bermuda, Zoysia, Paspalum).

Kit zavorra: include i contrappesi che si collegano all'apparato di taglio e mantengono l'equilibrio quando gli accessori non sono in uso.

Funzionamento

Nota: Stabilite i lati sinistro e destro della macchina dalla normale posizione di guida.

Regolazioni

Regolazione della controlama rispetto al cilindro

Utilizzate questa procedura per regolare la controlama rispetto al cilindro e per verificare la condizione del cilindro e della lama e la loro interazione. Dopo avere completato questa procedura, verificate sempre le prestazioni dell'apparato di taglio sull'area in cui deve essere utilizzato. Potrebbero essere necessarie ulteriori regolazioni per ottenere prestazioni di taglio ottimali.

Importante: Non impostate un contatto troppo ravvicinato tra controlama e cilindro per non danneggiare la controlama.

- Dopo la lappatura dell'apparato di taglio o l'affilatura del cilindro, può essere necessario tosare con l'apparato di taglio per qualche minuto, quindi eseguire la procedura di regolazione della controlama sul cilindro.
- Potreste dover eseguire regolazioni supplementari se il tappeto erboso è estremamente folto o se l'altezza di taglio è molto bassa.

Per completare la procedura avete bisogno degli attrezzi seguenti:

- Spessore (0,05 mm)
- Carta di verifica del taglio

1. Collocate l'apparato di taglio su una superficie piana e orizzontale.
2. Girate in senso antiorario le viti di regolazione della barra di appoggio per accertarvi che la barra di appoggio non tocchi il cilindro (Figura 8).

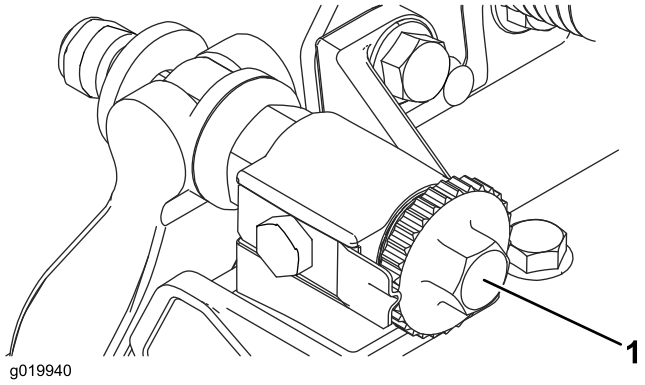

Figura 8

1. Vite di regolazione barra di appoggio

3. Inclinate il tosaerba per accedere alla controlama e al cilindro.

Importante: Accertatevi che i dadi sull'estremità posteriore delle viti di regolazione della barra di appoggio non poggino sul piano di lavoro (Figura 9).

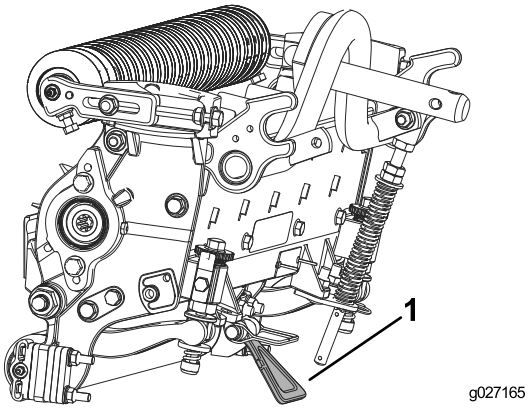

Figura 9

1. Cavalletto degli elementi di taglio

4. Ruotate il cilindro in modo tale che la lama intersechi la controlama 25 mm all'interno dall'estremità della controlama stessa sul lato destro dell'apparato di taglio.

   Nota: Posizionate un segno identificativo sulla lama per facilitare le successive regolazioni.

5. Inserite lo spessore da 0,0508 mm tra la lama del cilindro segnata e la controlama nel punto in cui la lama interseca la controlama.

6. Ruotate la vite di regolazione destra della barra di appoggio in senso orario fino a quando non sentite una **lieve** pressione (ovvero una resistenza) sullo spessore, quindi allentate la vite di regolazione della barra di appoggio di due scatti e togliete lo spessore.

   Nota: Poiché la regolazione di un lato dell'apparato di taglio influisce sull'altro, i due scatti forniranno il gioco per la regolazione dell'altro lato.

   Nota: Iniziando con uno spazio ampio, ambo i lati saranno inizialmente tirati più vicino alternando il serraggio sul lato destro e sinistro.

7. Ruotate **lentamente** il cilindro in modo tale che la lama controllata sul lato destro intersechi la controlama circa 25 mm all'interno dall'estremità della controlama sul lato sinistro dell'apparato di taglio.

8. Ruotate la vite di regolazione sinistra della barra di appoggio in senso orario in modo che lo spessore scorra attraverso il cilindro fino allo spazio della barra di appoggio con una lieve resistenza.

9. Tornate al lato destro e regolate come necessario in modo da avere una lieve resistenza sullo spessore tra la lama stessa e la controlama.

10. Ripetete le fasi 8 e 9 in modo che lo spessore scorra attraverso entrambi gli spazi con una lieve resistenza, sebbene uno scatto su ambo i lati impedisca il passaggio dello spessore stesso su ambo i lati.

    Nota: Ora la controlama è parallela al cilindro.

    Nota: Questa procedura non sarà necessaria nelle regolazioni quotidiane, ma dovrà essere eseguita dopo l'affilatura o lo smontaggio.

11. Da questa posizione (cioè 1 scatto verso l'interno e lo spessore che non passa) ruotate le viti di regolazione della barra di appoggio in senso orario di 2 scatti ciascuna.

    Nota: A ogni scatto la controlama di sposta di 0,018 mm. **Non serrate le viti di regolazione in modo eccessivo.**

12. Verificate le prestazioni di taglio inserendo una lunga striscia di carta di verifica del taglio Toro tra il cilindro e la controlama, perpendicolarmente alla controlama (Figura 10). Ruotate **lentamente** il cilindro in avanti; questa operazione dovrebbe tagliare la carta.

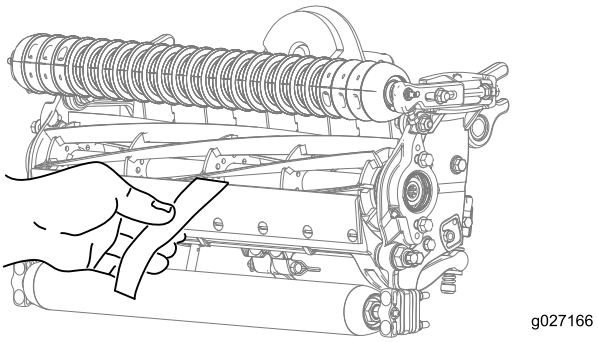

Figura 10

Nota: In caso di resistenza eccessiva dovrete lappare o affilare di nuovo l'apparato di taglio, al fine di disporre dei bordi affilati necessari per un taglio di precisione.

Regolazione del rullo posteriore

1. Regolate le staffe del rullo posteriore (Figura 11) in base all'altezza di taglio desiderata posizionando il numero di distanziali necessari sotto la flangia di montaggio della piastra laterale (Figura 11) conformemente alla tabella delle altezze di taglio.

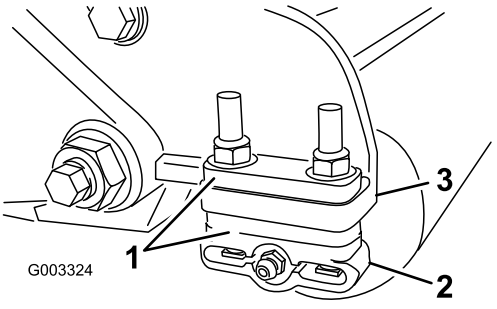

Figura 11

1. Distanziale
2. Staffa del rullo
3. Flangia di montaggio piastra laterale

2. Sollevate la parte posteriore dell'apparato di taglio e collocate un ceppo sotto la controlama.
3. Togliete i 2 dadi che fissano ogni staffa del rullo e ogni distanziale a ciascuna flangia di montaggio della piastra laterale.
4. Abbassate il rullo e le viti dalle flange di montaggio della piastra laterale e i distanziali.
5. Collocate i distanziali sulle viti delle staffe del rullo.
6. Fissate la staffa del rullo e i distanziali sulla parte inferiore delle flange di montaggio della piastra laterale con i dadi precedentemente rimossi.
7. Verificate che il contatto tra la controlama e il cilindro sia corretto. Inclinate il tosaerba per accedere ai rulli anteriore e posteriore e alla controlama.

   Nota: La posizione del rullo posteriore rispetto al cilindro è controllata dalle tolleranze di lavorazione dei componenti assemblati e la messa in parallelo non è necessaria. Un livello di regolazione minimo è possibile regolando l'apparato di taglio su un piano di riscontro e allentando le viti di montaggio a testa cilindrica della piastra laterale (Figura 12).

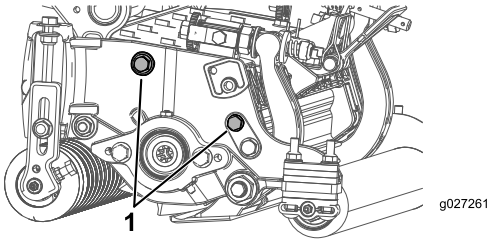

Figura 12

1. Viti di montaggio a testa cilindrica della piastra laterale

8. Regolate e stringete le viti a testa cilindrica e serratele a una coppia di 37–45 Nm.

Termini della tabella altezza di taglio

Regolazione dell'altezza di taglio

L'altezza di taglio desiderata.

Altezza di taglio del piatto rotante.

L'altezza di taglio del piatto rotante è l'altezza alla quale è regolato il filo della controlama sopra a una superficie piana che tocca il fondo sia del rullo anteriore che posteriore.

Altezza di taglio effettiva

È l'altezza alla quale l'erba è stata effettivamente tagliata. Per una determinata altezza di taglio del piatto rotante, l'altezza effettiva del taglio varia a seconda del tipo di erba, del periodo dell'anno, delle condizioni dell'erba e del suolo. La regolazione dell'apparato di taglio (aggressività di taglio, rulli, controlame, accessori installati, impostazioni di compensazione del manto erboso, ecc.) condiziona anche l'altezza di taglio effettiva. Controllate l'altezza di taglio effettiva mediante il Turf Evaluator (modello 04399) per determinare l'altezza di taglio desiderata del piatto rotante.

Aggressività del taglio

L'aggressività del taglio ha un notevole impatto sulle prestazioni dell'apparato di taglio. L'aggressività del taglio si riferisce all'angolazione della controlama rispetto al terreno (Figura 13).

La regolazione ottimale dell'apparato di taglio dipende dalle condizioni del prato erboso e dai risultati desiderati. L'esperienza derivante dall'uso dell'apparato di taglio sul prato erboso consentirà di determinare la regolazione ottimale da utilizzare. L'aggressività del taglio può essere regolata a seconda della stagione in modo da essere conforme alle varie condizioni del prato erboso.

In generale, le regolazioni meno aggressive-normali sono più appropriate ai tipi d'erba per stagione calda (Bermuda, Paspalum, Zoysia) mentre i tipi d'erba per stagione fredda (Bent, Bluegrass, Rye) possono richiedere regolazioni normali-più aggressive. Le regolazioni più aggressive tagliano una maggiore quantità d'erba consentendo al cilindro rotante di trattenere più erba sulla controlama.

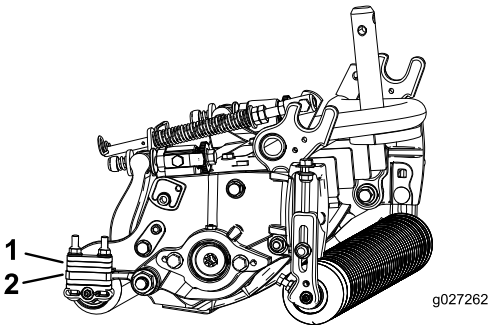

Figura 13

1. Distanziali posteriori
2. Flangia di montaggio piastra laterale
3. Aggressività del taglio

Distanziali posteriori

Il numero di distanziali posteriori determina l'aggressività del taglio per l'apparato di taglio. Per una determinata altezza di taglio, l'aggiunta di distanziali sotto la flangia di montaggio della piastra laterale aumenta l'aggressività dell'apparato di taglio. Tutti gli apparati di taglio su una determinata macchina devono essere regolati sulla stessa aggressività di taglio (Numero di distanziali posteriori, N. cat. 106-3925), in caso contrario l'aspetto dopo il taglio potrebbe essere compromesso (Figura 13).

Anelli della catena

Il punto in cui è fissata la catena del braccio di sollevamento determina l'angolo primitivo del rullo posteriore (Figura 14).

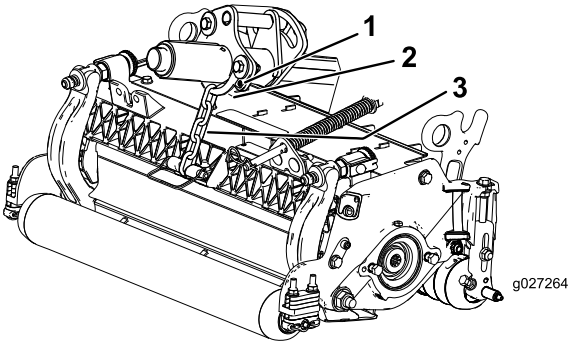

Figura 14

1. Catena di sollevamento
2. Staffa a U
3. Foro inferiore

Grooming

Regolazioni dell'altezza di taglio raccomandate quando sull'apparato di taglio è installato un kit grooming.

Tabella altezza di taglio

Regolazione altezza di taglio	Aggressività del taglio	N. di distanziali posteriori	N. di anelli della catena	Con kit grooming installati**
0,64 cm	Minore Normale Maggiore	0 0 1	3+ 3+ 3	Sì Sì -
0,95 cm	Minore Normale Maggiore	0 1 2	4 3 3	Sì Sì -
1,27 cm	Minore Normale Maggiore	0 1 2	4 3+ 3	Sì Sì Sì
1,56 cm	Minore Normale Maggiore	1 2 3	4 3 3	Sì Sì -
1,91 cm	Minore Normale Maggiore	2 3 4	3+ 3 3	Sì Sì -
2,22 cm	Minore Normale Maggiore	2 3 4	4 3 3	Sì Sì -
2,54 cm	Minore Normale Maggiore	3 4 5	3+ 3 3	Sì Sì -
2,86 cm	Minore Normale Maggiore	4 5 6	4 3 3	- - -
3,18 cm	Minore Normale Maggiore	4 5 6	4 3 3	- - -
3,49 cm	Minore Normale Maggiore	4 5 6	4 3 3	- - -
3,81 cm	Minore Normale Maggiore	5 6 7	3+ 3 3	- - -

+ Indica che la staffa a U, sul braccio di sollevamento, è posizionata nel foro inferiore (Figura 14).
* Deve essere installato il kit per altezze di taglio superiori (N. cat. 110-9600). La staffa per l'altezza di taglio anteriore deve essere posizionata nel foro superiore della piastra laterale.
** Sì indica che questa combinazione di altezza di taglio e distanziali può essere utilizzata con i kit grooming.

Nota: Modificando 1 anello della catena, il movimento dell'angolo primitivo del rullo posteriore verrà modificato di 7,0 gradi.

Nota: Modificando la staffa a U, sul braccio di sollevamento, nel foro inferiore si aumenterà l'angolo primitivo del rullo posteriore di 3,5 gradi.

Regolazione dell'altezza di taglio

Nota: Per altezze di taglio superiori a 2,54 cm, deve essere installato il relativo kit.

1. Allentate i dadi di bloccaggio che fissano le staffe di regolazione dell'altezza di taglio sulle piastre laterali dell'apparato di taglio (Figura 15).

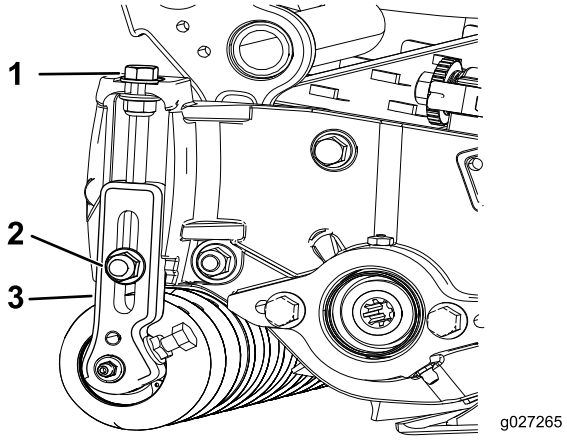

Figura 15

1. Vite di regolazione
2. Dado di bloccaggio
3. Staffa dell'altezza di taglio

2. Allentate il dado sulla barra di riferimento (Figura 16) e regolate la vite di regolazione secondo l'altezza di taglio desiderata.

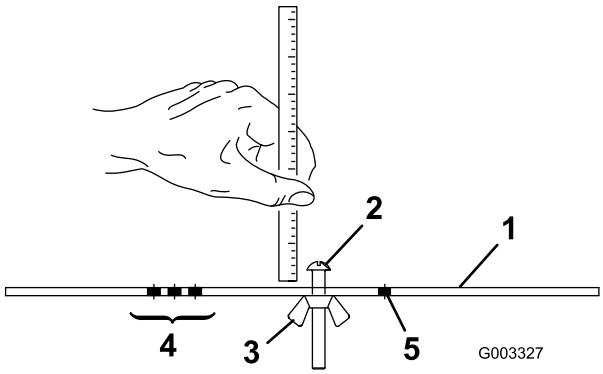

Figura 16

1. Barra di riferimento
2. Vite di regolazione dell'altezza
3. Dado
4. Fori di messa a punto del Grooming Altezza di taglio
5. Foro di riserva

3. Misurate la distanza tra la base della testa della vite e la superficie della barra per ottenere l'altezza di taglio.
4. Agganciate la testa della vite sul tagliente della controlama e poggiate l'estremità posteriore della barra sul rullo posteriore (Figura 17).
5. Ruotate la vite di regolazione finché il rullo anteriore non toccherà la barra di riferimento (Figura 17). Regolate entrambe le estremità del rullo finché l'intero rullo non sarà parallelo alla controlama.

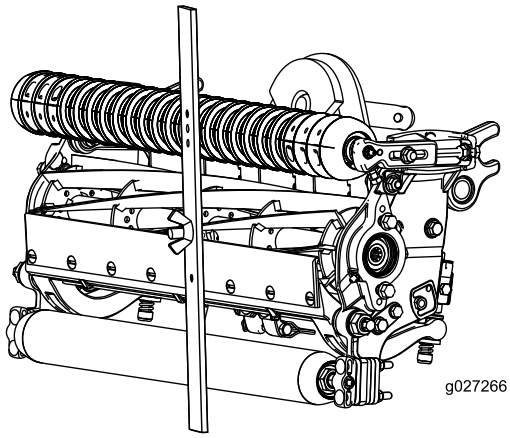

Figura 17

Importante: Una volta regolati correttamente, i rulli anteriore e posteriore toccheranno la barra di riferimento e la vite sarà serrata sulla controlama. Questa operazione garantirà un'altezza di taglio identica ad entrambe le estremità della controlama.

6. Serrate i dadi per fissare la regolazione.

Nota: Non serrate eccessivamente il dado. Serrate sufficientemente da eliminare il gioco dalla rondella.

Utilizzate la seguente tabella per determinare quale controlama è più indicata all'altezza di taglio desiderata.

Tabella di corrispondenza controlama/altezza di taglio

Controlama	Altezza tagliente controlama	Altezza di taglio
Altezza di taglio ridotta EdgeMax® (03635)	5,6 mm	6,4-12,7 mm
Altezza di taglio ridotta (Optional)	5,6 mm	6,4-12,7 mm
Superiore range di altezza di taglio ridotta EdgeMax® (Optional)	5,6 mm	6,4-12,7 mm
Superiore range di altezza di taglio ridotta (Optional)	5,6 mm	6,4-12,7 mm
EdgeMax® (03634)	6,9 mm	9,5-38,1 mm *
Standard (Optional)	6,9 mm	9,5-38,1 mm *
Servizio pesante (Optional)	9,3 mm	12,7-38,1 mm

* I tipi d'erba per stagione calda richiedono la controlama con altezza di taglio ridotta per 12,7 mm e inferiore.

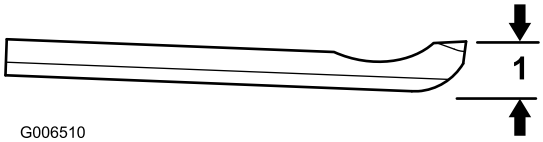

Figura 18

1. Altezza tagliente controlama

Regolazione delle impostazioni di compensazione del manto erboso

La molla di compensazione del manto erboso trasferisce inoltre il peso dal rullo anteriore a quello posteriore, per contribuire a ridurre l'ondulazione del manto erboso, detta anche fluttuazione o bobbing.

Importante: Per eseguire la messa a punto della molla, lasciate l'elemento di taglio montato sul trattorino, in posizione di marcia avanti e abbassato a terra.

1. Verificate che la coppiglia sia montata nel foro posteriore dell'asta della molla (Figura 19).

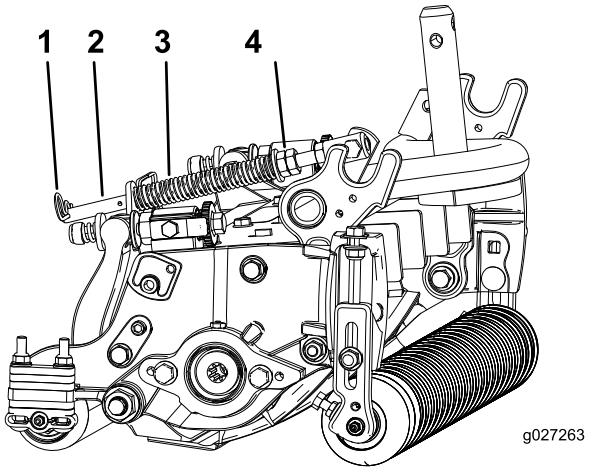

Figura 19

1. Molla di compensazione del manto erboso
2. Coppiglia
3. Asta della molla
4. Dadi a testa esagonale

2. Serrate i dadi esagonali sul lato anteriore dell'asta della molla, finché la lunghezza compressa della molla non è di 15,9 cm (Figura 19).

   Nota: Per azionare la macchina su terreno accidentato riducete la lunghezza della molla di 12,7 mm.

   Nota: L'impostazione di compensazione del manto erboso dovrà essere resettata se l'altezza di taglio o l'aggressività di taglio cambiano.

Controllo e regolazione dell'apparato di taglio

Il sistema di regolazione controlama/cilindro a doppia manopola incorporato in questo apparato di taglio semplifica la procedura di regolazione necessaria per garantire prestazioni di taglio ottimali. La regolazione di precisione possibile mediante il design a doppia manopola/barra di appoggio offre il controllo necessario per fornire un'azione di autoaffilatura continua, mantenendo così i taglienti affilati, garantendo un taglio di buona qualità e riducendo notevolmente l'esigenza delle operazioni di lappatura di routine.

Prima dell'uso ogni giorno, o in base alle necessità, ogni apparato di taglio deve essere controllato per verificare il corretto contatto controlama/cilindro. **Questa operazione deve essere eseguita anche se la qualità del taglio è accettabile.**

1. Abbassate gli apparati di taglio su una superficie rigida, spegnete il motore e togliete la chiave di accensione.
2. Ruotate lentamente il cilindro in direzione contraria e verificate il contatto cilindro/controlama.

Se non risulta evidente nessun contatto, ruotate le manopole di regolazione della controlama in senso orario, uno scatto alla volta, fino ad avvertire e ad udire un leggero contatto.

Il cilindro deve essere in grado di tagliare un foglio di carta inserito ad angolo retto rispetto alla controlama, sia ad entrambe le estremità che al centro del cilindro; fate riferimento al passaggio 12 e Figura 10 in (pagina)

Le manopole di regolazione sono dotate di denti di arresto che corrispondono a uno spostamento della controlama di 0.022 mm per ogni posizione indicizzata.

Se risulta evidente una resistenza del cilindro/un contatto eccessivo, sarà necessario lappare, rettificare la parte anteriore della controlama o riaffilare l'apparato di taglio per ottenere il livello di affilatura necessario per un taglio di precisione (Fate riferimento al manuale Toro per l'affilatura del cilindro e delle macchine a taglio rotativo).

É sempre preferibile un leggero contatto. Se non viene mantenuto un leggero contatto, i taglienti controlama/cilindro non si autoaffileranno sufficientemente e dopo un certo periodo di funzionamento i taglienti risulteranno smussati. Se viene mantenuto un contatto eccessivo, si accelererà l'usura della controlama/del cilindro, che causerà un'usura irregolare compromettendo la qualità del taglio.

Mentre le lame del cilindro continuano a girare contro la controlama, una leggera bava comparirà sulla superficie anteriore del tagliente su tutta la lunghezza della controlama. Potete eliminare le bavature e migliorare il taglio inserendo periodicamente una lima nel bordo anteriore.

Dopo un funzionamento prolungato, alla fine si formerà una cresta ad entrambe le estremità della controlama. Per garantire un funzionamento regolare, questi incavi devono essere arrotondati o limati con il tagliente della controlama.

Col tempo, l'imbocco (Figura 20) dovrà essere riaffilato in quanto è stato progettato per durare il 40% della vita della controlama.

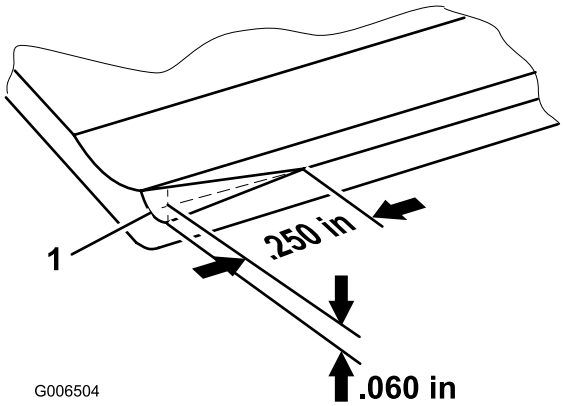

Figura 20

1. Imbocco sull’estremità destra della controlama

L’imbocco non deve essere eccessivamente grande per non causare la formazione di ciuffi d’erba

Manutenzione della controlama

I limiti di assistenza della controlama sono elencati nelle tabelle riportate di seguito.

Importante: L'uso dell'apparato di taglio con la controlama al di sotto del limite di servizio può comportare un aspetto dopo il taglio di scarsa qualità e ridurre l'integrità strutturale della controlama in caso di urti.

Tabella dei limiti di servizio della controlama

Controlama	N. cat.	Altezza tagliente controlama *	Limite di servizio *	Angoli di affilatura Angoli superiore/anteriore
Altezza di taglio ridotta EdgeMax® (modello 03635)	127-7132	5,6 mm	6,4-12,7 mm	10/5 gradi
Altezza di taglio ridotta (Optional)	110-4084	5,6 mm	4,8 mm	10/5 gradi
Superiore range di altezza di taglio ridotta EdgeMax® (Optional)	119-4280	5,6 mm	4,8 mm	10/10 gradi
Superiore range di altezza di taglio ridotta (Optional)	120-1640	5,6 mm	4,8 mm	10/10 gradi
EdgeMax® (modello 03634)	108-9095	6,9 mm	4,8 mm	10/5 gradi
Standard (Optional)	108-9096	6,9 mm	4,8 mm	10/5 gradi
Servizio pesante (Optional)	110-4074	9,3 mm	4,8 mm	10/5 gradi

Angoli di affilatura superiore e anteriore raccomandati della controlama (Figura 21)

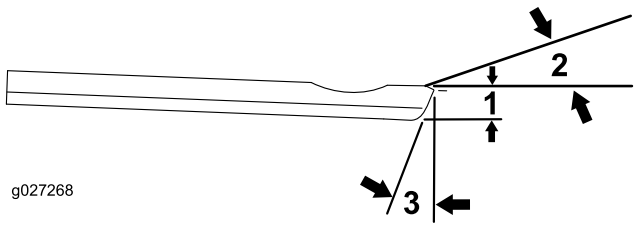

Figura 21

1. Limite di servizio controlama*
2. Angolo di affilatura superiore
3. Angolo di affilatura anteriore

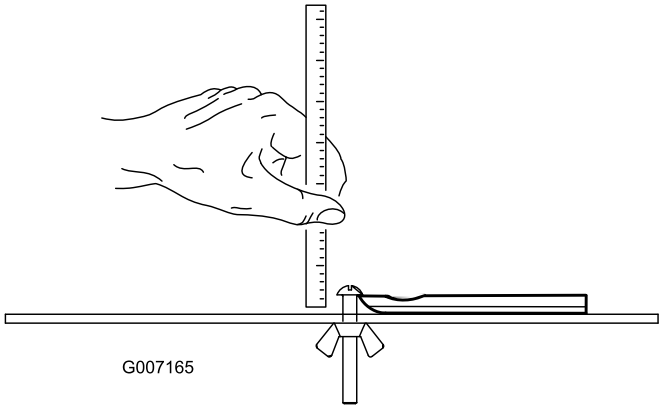

Figura 22

Nota: Tutte le misure relative al limite di assistenza della controlama vengono prese dall'estremità inferiore della controlama (Figura 22)

Manutenzione

Lubrificazione

Ogni apparato di taglio è dotato di 5 raccordi per ingrassaggio (Figura 23) che devono essere lubrificati a intervalli regolari con grasso universale n. 2 a base di litio.

Sono presenti 2 punti di lubrificazione sul rullo anteriore, sul rullo posteriore e 1 sulla scanalatura del motore dei cilindri.

Nota: La lubrificazione degli apparati di taglio subito dopo il lavaggio contribuisce ad eliminare l'acqua dai cuscinetti e ad aumentarne la vita utile.

1. Con uno straccio pulito passare ciascun raccordo di ingrassaggio.
2. Applicate il grasso finché non osserverete una fuoriuscita di grasso pulito dalle guarnizioni dei rulli e dalla valvola di sfogo del cuscinetto.
3. Pulite il grasso in eccesso.

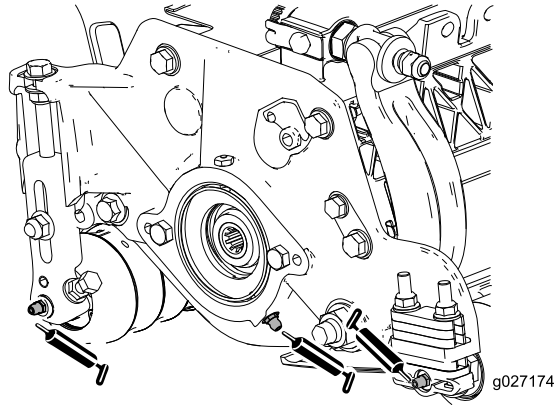

Figura 23

Lubrificate le posizioni dei raccordi sul lato del motore dei cilindri.

Manutenzione della barra di appoggio

Rimozione della barra di appoggio

1. Ruotate le viti di regolazione della barra di appoggio in senso antiorario per allontanare la controlama dal cilindro (Figura 24).

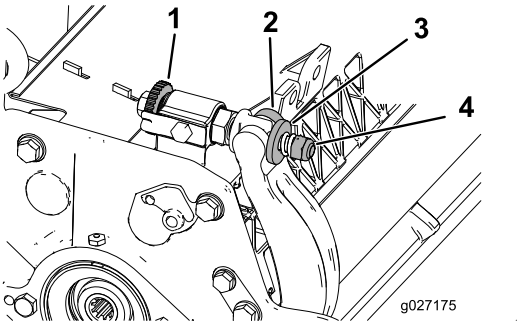

Figura 24

1. Vite di regolazione della barra di appoggio
2. Barra di appoggio
3. Rondella
4. Dado di tensione della molla

2. Allentate il dado di tensione della molla, finché la rondella non sarà più in tensione contro la barra di appoggio (Figura 24).
3. Su ciascun lato della macchina, allentate il dado di bloccaggio che fissa il bullone della barra di appoggio (Figura 25).

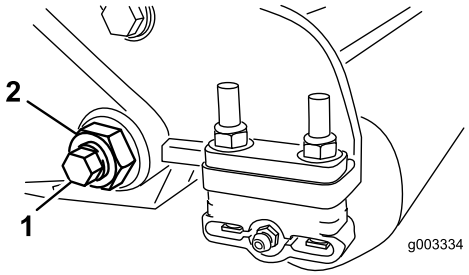

Figura 25

1. Bullone barra di appoggio
2. Dado di bloccaggio

4. Togliete ciascun bullone della barra di appoggio consentendo alla barra di appoggio di essere tirata verso il basso e rimossa dal bullone della macchina (Figura 25).

   Nota: Considerate 2 rondelle in nylon e 1 rondella in acciaio stampato su ciascun lato della barra di appoggio (Figura 26).

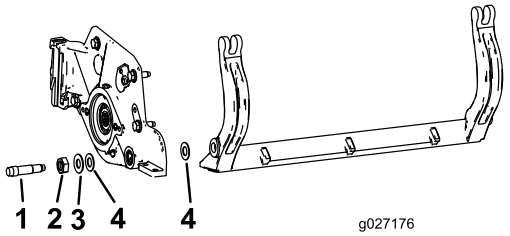

Figura 26

1. Bullone barra di appoggio
2. Dado
3. Rondella in acciaio
4. Rondella in nylon

Assemblaggio della barra di appoggio

1. Montate la barra di appoggio, posizionando gli attacchi di montaggio tra la rondella e il regolatore della barra di appoggio.
2. Fissate la barra di appoggio su ciascuna piastra laterale mediante gli appositi bulloni (dadi sui bulloni) e 6 rondelle.

   Nota: Collocate una rondella in nylon su ciascun lato della flangia di estremità della piastra laterale. Posizionate una rondella in acciaio all'esterno di ciascuna rondella in nylon (Figura 26).
3. Serrate i bulloni della barra di appoggio a 37–45 Nm.

   Nota: Serrate i dadi di bloccaggio finché la rondella in acciaio esterna non cesserà di ruotare e il gioco di estremità verrà eliminato, ma non serrate eccessivamente o non deviate le piastre laterali. Le rondelle all'interno possono avere un gioco.
4. Serrate il dado di tensione della molla finché la molla non si schiaccia, quindi allentate di 1/2 giro (Figura 27).

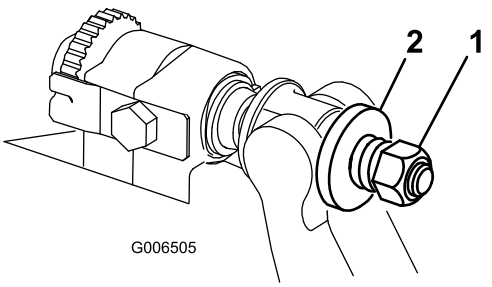

Figura 27

1. Dado di regolazione tensione molla
2. Molla

Manutenzione del rullo

Per la manutenzione del rullo sono disponibili un Kit di ricostruzione rullo e un Kit utensili per ricostruzione rullo (Figura 28). Il Kit di ricostruzione rullo include tutti i cuscinetti, i dadi dei cuscinetti, le guarnizioni interne ed esterne necessari per ricostruire un rullo. Il Kit utensili per ricostruzione rullo include tutti gli utensili e le istruzioni d'installazione necessari per ricostruire un rullo con il kit di ricostruzione rullo. Fate riferimento al *Catalogo dei componenti* o contattate il vostro distributore autorizzato per l'assistenza.

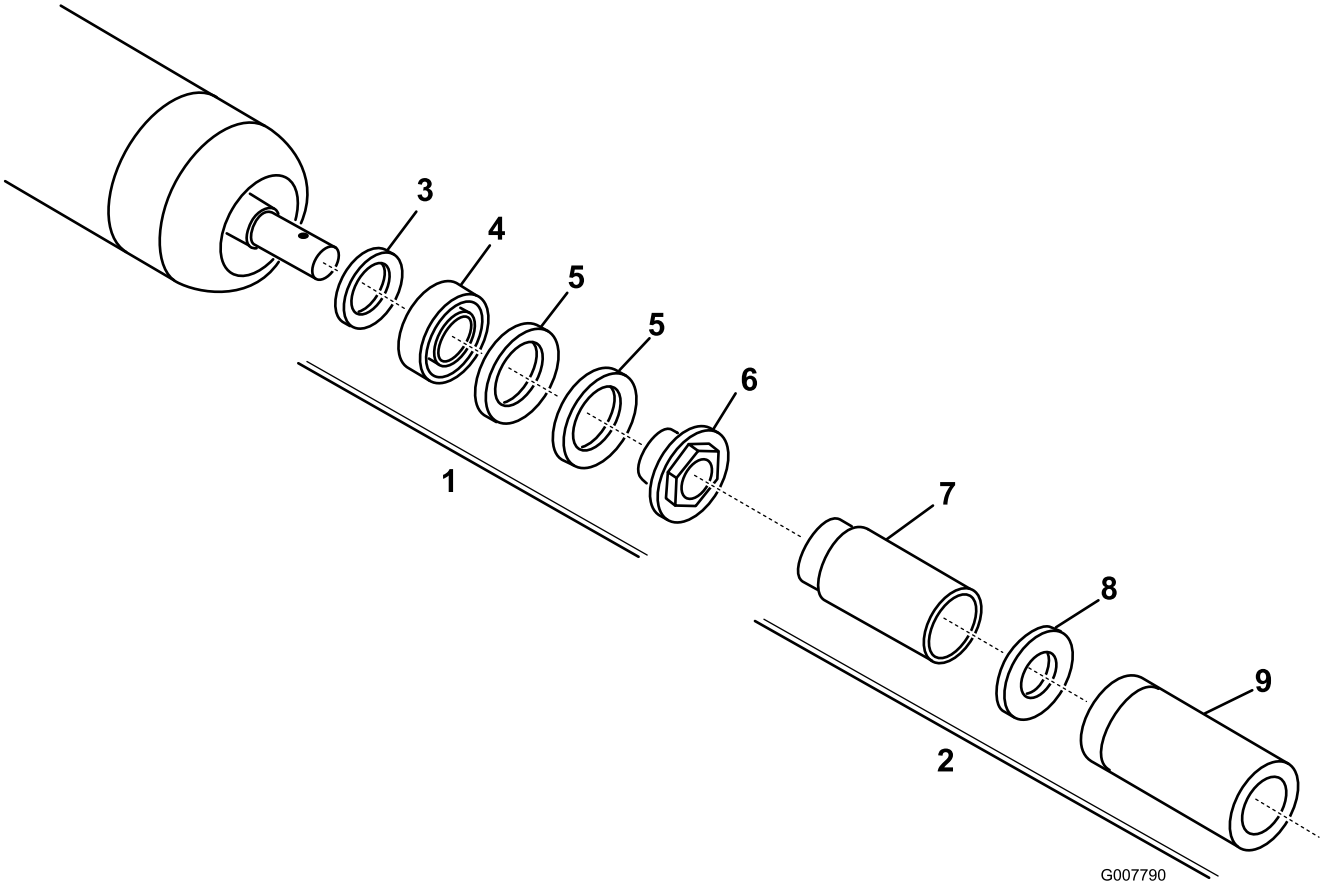

Figura 28

1. Kit di ricostruzione rullo (cat. N. 114-5430)
2. Kit utensili per ricostruzione rullo (cat. N. 115-0803)
3. Guarnizione interna
4. Cuscinetto
5. Guarnizione esterna
6. Dado cuscinetto
7. Utensile per guarnizione interna
8. Rondella
9. Utensile per cuscinetto/guarnizione esterna

Note:

Note:

Dichiarazione di incorporazione

The Toro Company, 8111 Lyndale Ave. South, Bloomington, MN, USA dichiara che la(e) seguente(i) unità è(sono) conforme(i) alle direttive elencate, se installata(e) in conformità con le istruzioni allegate su determinati modelli Toro come riportato nelle relative Dichiarazioni di Conformità.

Nº del modello	Nº di serie	Descrizione del prodotto	Descrizione fattura	Descrizione generale	Direttiva
03634	315000001 e superiori	Apparato di taglio DPA, 8 lame con cilindri 13 cm, trattorino Reelmaster Serie 5010-H/5210/5410	22IN 5-IN 8-BLD DPA CU [5010 HYBRID]	Apparato di taglio	2006/42/CE
03695	315000001 e superiori	Apparato di taglio DPA, 11 lame con cilindri 13 cm, trattorino Reelmaster Serie 5010-H/5210/5410	22IN 5-IN 11-BLD DPA CU [5010 HYBRID]	Apparato di taglio	2006/42/CE

La relativa documentazione tecnica è stata redatta come previsto nella Parte B dell'Allegato VII di 2006/42/CE.

Ci impegneremo a trasmettere, in risposta alle richieste delle autorità nazionali, le informazioni sul macchinario parzialmente completato. Il metodo di trasmissione sarà elettronico.

La macchina non sarà messa in servizio fino all'integrazione nei modelli Toro omologati, come indicato nella relativa Dichiarazione di conformità e secondo le istruzioni, in virtù delle quali possa essere dichiarata conforme con le relative Direttive.

Certificazione:

David S. Klis

David Klis
Sr. Engineering Manager
8111 Lyndale Ave. South
Bloomington, MN 55420, USA
May 29, 2012

Contatto Tecnico UE:

Peter Tetteroo
Toro Europe NV
B-2260 Oevel-Westerloo
Belgium

Tel. 0032 14 562960
Fax 0032 14 581911

Elenco dei distributori internazionali:

Distributore:	Paese:	Numero di telefono:	Distributore:	Paese:	Numero di telefono:
Agrolanc Kft	Ungheria	36 27 539 640	Maquiver S.A.	Colombia	57 1 236 4079
Balama Prima Engineering Equip.	Hong Kong	852 2155 2163	Maruyama Mfg. Co. Inc.	Giappone	81 3 3252 2285
B-Ray Corporation	Corea	82 32 551 2076	Mountfield a.s.	Repubblica Ceca	420 255 704 220
Casco Sales Company	Portorico	787 788 8383	Mountfield a.s.	Slovacchia	420 255 704 220
Ceres S.A.	Costa Rica	506 239 1138	Munditol S.A.	Argentina	54 11 4 821 9999
CSSC Turf Equipment (pvt) Ltd.	Sri Lanka	94 11 2746100	Norma Garden	Russia	7 495 411 61 20
Cyril Johnston & Co.	Irlanda del Nord	44 2890 813 121	Oslinger Turf Equipment SA	Ecuador	593 4 239 6970
Cyril Johnston & Co.	Repubblica d'Irlanda	44 2890 813 121	Oy Hako Ground and Garden Ab	Finlandia	358 987 00733
Equiver	Messico	52 55 539 95444	Parkland Products Ltd.	Nuova Zelanda	64 3 34 93760
Femco S.A.	Guatemala	502 442 3277	Perfetto	Polonia	48 61 8 208 416
ForGarder OU	Estonia	372 384 6060	Pratoverde SRL.	Italia	39 049 9128 128
G.Y.K. Company Ltd.	Giappone	81 726 325 861	Prochaska & Cie	Austria	43 1 278 5100
Geomechaniki of Athens	Grecia	30 10 935 0054	RT Cohen 2004 Ltd.	Israele	972 986 17979
Golf international Turizm	Turchia	90 216 336 5993	Riversa	Spagna	34 9 52 83 7500
Guandong Golden Star	Cina	86 20 876 51338	Lely Turfcare	Danimarca	45 66 109 200
Hako Ground and Garden	Svezia	46 35 10 0000	Solvert S.A.S.	Francia	33 1 30 81 77 00
Hako Ground and Garden	Norvegia	47 22 90 7760	Spypros Stavrinides Limited	Cipro	357 22 434131
Hayter Limited (U.K.)	Regno Unito	44 1279 723 444	Surge Systems India Limited	India	91 1 292299901
Hydroturf Int. Co Dubai	Emirati Arabi Uniti	97 14 347 9479	T-Markt Logistics Ltd.	Ungheria	36 26 525 500
Hydroturf Egypt LLC	Egitto	202 519 4308	Toro Australia	Australia	61 3 9580 7355
Irrimac	Portogallo	351 21 238 8260	Toro Europe NV	Belgio	32 14 562 960
Irrigation Products Int'l Pvt Ltd.	India	0091 44 2449 4387	Valtech	Marocco	212 5 3766 3636
Jean Heybroek b.v.	Paesi Bassi	31 30 639 4611	Victus Emak	Polonia	48 61 823 8369

Informativa europea sulla privacy

Dati raccolti da Toro
Toro Warranty Company (Toro) rispetta la privacy. Al fine di elaborare i reclami in garanzia e contattarvi in caso di richiamo di un prodotto, vi chiediamo di comunicarci determinati dati personali direttamente o tramite il rivenditore Toro in loco o Toro Company.

Il sistema di garanzia Toro è installato su server situati negli Stati Uniti, dove la legge sulla tutela della privacy può prevedere una protezione diversa da quella del vostro paese.

COMUNICANDOCI I VOSTRI DATI PERSONALI ACCONSENTITE ALLA LORO ELABORAZIONE COME INDICATO NELL'INFORMATIVA SULLA PRIVACY.

Utilizzo delle informazioni da parte di Toro
Toro può utilizzare i vostri dati personali per elaborare i reclami in garanzia e contattarvi in caso di richiamo di un prodotto e per qualsiasi altra comunicazione, nonché condividere i vostri dati con consociate, rivenditori e altri partner commerciali collegati a tali attività. Non venderemo i vostri dati personali ad altre aziende. Ci riserviamo il diritto di divulgare i dati personali a scopo di conformità con la legislazione applicabile e su richiesta delle autorità competenti, per il corretto funzionamento del sistema o per tutelare noi stessi o gli altri utenti.

Conservazione dei dati personali
Conserveremo i vostri dati personali finché saranno necessari per gli scopi previsti al momento della loro raccolta iniziale o per altri scopi legittimi (come la conformità normativa) o laddove richiesto dalla legislazione applicabile.

Impegno di Toro alla sicurezza dei dati personali
Adottiamo precauzioni ragionevoli per proteggere la sicurezza dei vostri dati personali, nonché misure atte a mantenere l'accuratezza e lo status corrente dei dati personali.

Accesso e correzione dei dati personali
Per rivedere o correggere i vostri dati personali, contattateci via email all'indirizzo legal@toro.com.

Legislazione australiana relativa ai consumatori

I clienti australiani potranno reperire i dettagli concernenti la legislazione australiana relativa ai consumatori all'interno della confezione o presso il concessionario Toro in loco.

Garanzia Toro per prodotti commerciali generali

Garanzia limitata di due anni

Condizioni e prodotti coperti

The Toro Company e la sua affiliata, Toro Warranty Company, ai sensi dell'accordo tra di loro siglato, garantiscono che il vostro Prodotto Commerciale Toro (il "Prodotto") è esente da difetti di materiale e lavorazione per il periodo più breve tra due anni o 1500 ore di servizio*. Questa garanzia si applica a tutti i prodotti ad eccezione degli arieggiatori (per questi prodotti vedere le dichiarazioni di garanzia a parte). Nei casi coperti dalla garanzia, provvederemo alla riparazione gratuita del Prodotto, ad inclusione di diagnosi, manodopera, parti e trasporto. La presente garanzia è valida con decorrenza dalla data di consegna del Prodotto all'acquirente iniziale.
* Prodotto provvisto di contaore.

Istruzioni per ottenere il servizio in garanzia

Voi avete la responsabilità di notificare il Distributore Commerciale dei Prodotti o il Concessionario Commerciale Autorizzato dei Prodotti dal quale avere acquistato il Prodotto, non appena ritenete che esista una condizione prevista dalla garanzia. Per informazioni sul nominativo di un Distributore Commerciale dei Prodotti o di un Concessionario Autorizzato, e per qualsiasi chiarimento in merito ai vostri diritti e responsabilità in termini di garanzia, potete contattarci a:

Toro Commercial Products Service Department
Toro Warranty Company
8111 Lyndale Avenue South
Bloomington, MN 55420-1196

+1–952–888–8801 o +1–800–952–2740
E-mail: commercial.warranty@toro.com

Responsabilità del Proprietario

Quale proprietario del Prodotto siete responsabile della manutenzione e delle regolazioni citate nel *Manuale dell'operatore*. La mancata esecuzione della manutenzione e delle regolazioni previste possono rendere invalido il reclamo in garanzia.

Articoli e condizioni non coperti da garanzia

Non tutte le avarie o i guasti che si verificano durante il periodo di garanzia sono difetti di materiale o lavorazione. Quanto segue è escluso dalla presente garanzia:

- Avarie del prodotto risultanti dall'utilizzo di parti di ricambio non originali Toro, o dal montaggio e utilizzo di parti aggiuntive, o dall'impiego di accessori e prodotti modificati non a marchio Toro. Una garanzia a parte può essere fornita dal produttore dei suddetti articoli.
- Avarie del prodotto risultanti dalla mancata esecuzione della manutenzione e/o delle regolazioni consigliate. Qualora non venga eseguita una corretta manutenzione del Prodotto, secondo le procedure consigliate, elencate nel *Manuale dell'operatore*, eventuali richieste di intervento in garanzia potrebbero essere respinte.
- Avarie risultanti dall'utilizzo del prodotto in maniera errata, negligente o incauta.
- Le parti soggette a usura derivante dall'utilizzo, salvo quando risultino difettose. I seguenti sono alcuni esempi di parti di consumo che si usurano durante il normale utilizzo del prodotto: pastiglie e segmenti dei freni, ferodi della frizione, lame, cilindri, rulli e cuscinetti (con guarnizione o da lubrificare), controlame, candele, ruote orientabili e cuscinetti, pneumatici, filtri, nastri e alcuni componenti di irrigatori, come membrane, ugelli, valvole di ritegno, ecc.
- Avarie provocate da cause esterne. I seguenti sono solo alcuni esempi di cause esterne: condizioni atmosferiche, metodi di rimessaggio, contaminazione, utilizzo di carburanti, refrigeranti, lubrificanti, additivi, fertilizzanti, acqua o prodotti chimici non autorizzati, ecc.
- Avarie o problemi prestazionali dovuti all'utilizzo di carburanti (per es. benzina, diesel o biodiesel) non conformi ai rispettivi standard industriali.
- Rumore, vibrazione, usura e deterioramento normali.
- L'usura normale dovuta all'uso comprende, senza limitazione alcuna, danni a sedili causati da usura o abrasione, superfici verniciate usurate, adesivi o finestrini graffiati, ecc.

Parti

Le parti previste per la sostituzione come parte della manutenzione sono garantite per il periodo di tempo fino al tempo previsto per la sostituzione di tale parte. Le parti sostituite ai sensi della presente garanzia sono coperte per tutta la durata della garanzia del prodotto originale e diventano proprietà di Toro. Toro si riserva il diritto di prendere la decisione finale in merito alla riparazione di parti o gruppi esistenti, o alla loro sostituzione. Per le riparazioni in garanzia Toro può utilizzare parti ricostruite.

Garanzia sulla batteria agli ioni di litio e deep cycle:

Le batterie agli ioni di litio e deep cycle hanno uno specifico numero totale di kilowattora erogabili durante la loro vita. Le modalità di utilizzo, ricarica e manutenzione possono allungare o abbreviare la vita totale della batteria. Man mano che le batterie di questo prodotto si consumano, la quantità di lavoro utile tra gli intervalli di carica si ridurrà lentamente, fino a che la batteria sarà del tutto esaurita. La sostituzione di batterie che, a seguito del normale processo di usura, risultano inutilizzabili, è responsabilità del proprietario del prodotto. Durante il normale periodo di garanzia del prodotto potrebbe essere necessaria la sostituzione delle batterie, a spese del proprietario.
Nota: (Solo batteria agli ioni di litio): Una batteria agli ioni di litio ha soltanto una garanzia prorata parziale da 3 a 5 anni in base alla durata di servizio e ai kilowattora utilizzati. Per ulteriori informazioni si rimanda al *Manuale dell'operatore*.

La manutenzione è a spese del proprietario.

La messa a punto, la lubrificazione e la pulizia del motore, la sostituzione dei filtri, il refrigerante e l'esecuzione delle procedure di manutenzione consigliata sono alcuni dei normali servizi richiesti dai prodotti Toro a carico del proprietario.

Condizioni generali

La riparazione da parte di un Distributore o Concessionario Toro autorizzato è l'unico rimedio previsto dalla presente garanzia.

Né The Toro Company né Toro Warranty Company sono responsabili di danni indiretti, incidentali o consequenziali in merito all'utilizzo dei Prodotti Toro coperti dalla presente garanzia, ivi compresi costi o spese per apparecchiature sostitutive o assistenza per periodi ragionevoli di avaria o di mancato utilizzo in attesa della riparazione ai sensi della presente garanzia. Ad eccezione della garanzia sulle emissioni, citata di seguito, se pertinente, non vi sono altre espresse garanzie. Tutte le garanzie implicite di commerciabilità e idoneità all'uso sono limitate alla durata della presente garanzia esplicita.

In alcuni stati non è permessa l'esclusione di danni incidentali o consequenziali, né limitazioni sulla durata di una garanzia implicita; di conseguenza, nel vostro caso le suddette esclusioni e limitazioni potrebbero non essere applicabili. La presente garanzia concede diritti legali specifici; potreste inoltre godere di altri diritti, che variano da uno Stato all'altro.

Nota relativa alla garanzia del motore:

Il Sistema di Controllo delle Emissioni presente sul vostro Prodotto può essere coperto da garanzia a parte, rispondente ai requisiti stabiliti dall'Environmental Protection Agency (EPA) degli Stati Uniti e/o dall'Air Resources Board (CARB) della California. Le limitazioni di cui sopra, in termini di ore, non sono applicabili alla garanzia del Sistema di Controllo delle Emissioni. I particolari sono riportati nella Dichiarazione di Garanzia sul Controllo delle Emissioni del motore, fornita con il prodotto o presente nella documentazione del costruttore del motore

Paesi diversi dagli Stati Uniti e dal Canada

I clienti acquirenti di prodotti Toro esportati dagli Stati Uniti o dal Canada devono contattare il proprio Distributore (Concessionario) Toro per ottenere le polizze di garanzia per il proprio paese, regione o stato. Se per qualche motivo non siete soddisfatti del servizio del vostro Distributore o avete difficoltà nell'ottenere informazioni sulla garanzia, siete pregati di rivolgervi all'importatore Toro.