Form No. 3392-641 Rev A

TORO®

Count on it.

Gebruikershandleiding

DPA-maaidek met 8 en 11 messen en messenkooi van 13 cm

Reelmaster® 5010-H/5210/5410-serie tractie-eenheid

Modelnr.: 03634—Serienr.: 315000001 en hoger

Modelnr.: 03635—Serienr.: 315000001 en hoger

Registreer uw product op www.Toro.com.
Vertaling van de oorspronkelijke tekst (NL)

CE

3392-641 A

⚠ WAARSCHUWING

CALIFORNIË
Proposition 65 Waarschuwing

Dit product bevat een chemische stof of chemische stoffen waarvan de Staat Californië weet dat ze kanker, geboorteafwijkingen en schade aan het voortplantingssysteem veroorzaken.

Dit product voldoet aan alle relevante Europese richtlijnen. Voor meer informatie, zie de inbouwverklaring aan het einde van deze handleiding.

Dit maaidek met messenkooi wordt op een zitmaaier gemonteerd en is bedoeld voor gebruik door professionele bestuurders en voor commerciële toepassingen. De machine is voornamelijk ontworpen voor het maaien van gras van goed onderhouden gazons in parken, golfbanen en sportvelden. De machine is niet ontworpen voor het maaien van lage struiken, het maaien van gras en andere begroeiing langs de snelweg, of voor gebruik in de landbouw.

Inleiding

Lees deze informatie zorgvuldig door, zodat u weet hoe u de machine op de juiste wijze moet gebruiken en onderhouden en om schade aan de machine en letsel te voorkomen. U bent verantwoordelijk voor het juiste en veilige gebruik van de machine.

U kunt rechtstreeks contact opnemen met Toro via www.Toro.com voor documentatie over productveiligheid en bedieningsinstructies, informatie over accessoires, hulp bij het vinden van een dealer of om uw product te registreren.

Als u service, originele Toro-onderdelen of aanvullende informatie nodig hebt, kunt u contact opnemen met een erkende servicedealer of met de klantenservice van Toro. U dient hierbij altijd het modelnummer en het serienummer van het product te vermelden. De locatie van het plaatje met het modelnummer en het serienummer van het product is aangegeven op Figuur 1. U kunt de nummers noteren in de ruimte hieronder.

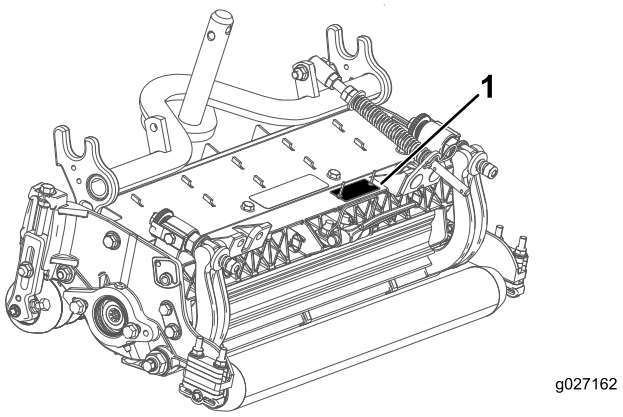

Figuur 1

1. Locatie van het modelnummer en het serienummer.

Modelnr.: _____

Serienr.: _____

Er worden in deze handleiding een aantal mogelijke gevaren en een aantal veiligheidsberichten genoemd met het volgende veiligheidssymbool (Figuur 2) dat duidt op een gevaarlijke situatie die zwaar lichamelijk letsel of de dood tot gevolg kan hebben wanneer de veiligheidsvoorschriften niet in acht worden genomen.



Figuur 2

1. Veiligheidssymbool

Er worden in deze handleiding twee woorden gebruikt om uw aandacht op bijzondere informatie te vestigen. **Belangrijk** attendeert u op bijzondere technische informatie en **Opmerking** duidt algemene informatie aan die bijzondere aandacht verdient.

© 2015—The Toro® Company
8111 Lyndale Avenue South
Bloomington, MN 55420

U kunt contact met ons opnemen op www.Toro.com.
Gedrukt in de VS
Alle rechten voorbehouden

Inhoud

Veiligheid 3
Veiligheids- en instructiestickers 4
Montage 5
1 Het maaidek controleren 5
2 Kick-standaard maaidek 5
3 Achterscherm verstellen 6
4 De losse onderdelen monteren 6
Algemeen overzicht van de machine 7
Specificaties 7
Maaidekaccessories en -sets (zie onderdelencatalogus voor onderdeelnummers) 7
Gebruiksaanwijzing 8
De machine afstellen 8
Termen gebruikt in maaihoogtetabel 10
Maaihoogteschema 12
Onderhoud van de snijplaat 16
Onderhoud 17
Smering 17
Onderhoud van de snijbalk 17
Onderhoud van de rol 19

Veiligheid

Deze machine is ontworpen in overeenstemming met de EN-norm ISO 5395:2013.

Risicobeheersing en ongevallenpreventie zijn afhankelijk van de oplettendheid, zorgvuldigheid en een goede instructie van het personeel dat is belast met het gebruik, onderhoud en opslag van de machine. Onjuist gebruik of onderhoud van de machine kan lichamelijk of dodelijk letsel veroorzaken. Om het risico op lichamelijk of dodelijk letsel te verminderen, moet u zich aan de volgende veiligheidsinstructies houden.

- Voordat u het maaidek start, moet u ervoor zorgen dat u alle instructies in de gebruikershandleiding en op de machine hebt gelezen, begrepen en uitgevoerd.
- Voordat u met het maaidek gaat werken, moet u ervoor zorgen dat u alle instructies in de *Gebruikershandleiding* hebt gelezen, begrepen en uitgevoerd.
- Laat nooit kinderen de tractie-eenheden of maaidekken gebruiken. Laat volwassenen nooit de tractie-eenheid of maaidekken bedienen zonder dat ze een grondige instructie hebben gekregen. De maaidekken mogen uitsluitend worden gebruikt door getrainde personen die deze handleiding hebben gelezen.
- Gebruik de maaidekken nooit als u onder invloed van drugs of alcohol bent.
- Zorg ervoor dat alle veiligheidsschermen en veiligheidsvoorzieningen op hun plaats zitten. Als veiligheidsschermen, veiligheidsvoorzieningen of stickers in slechte staat verkeren, onleesbaar zijn of beschadigd raken, moet u deze herstellen of vervangen vóór u de machine gaat gebruiken. Draai ook losse moeren, bouten en schroeven vast, zodat veilig met het maaidek kan worden gewerkt.
- Draag altijd stevige schoenen. Draag geen sandalen, tennisschoenen of gymschoenen als u het maaidek gebruikt. Draag ook geen loszittende kleding die kan worden gegrepen door bewegende onderdelen. Draag altijd een lange broek en stevige schoenen. Het verdient aanbeveling een veiligheidsbril, veiligheidsschoenen en een helm te dragen. Dit is verplicht op grond van diverse plaatselijke verordeningen en verzekeringsbepalingen.
- Haal alle puin of andere voorwerpen weg die opgeraapt kunnen worden en door de messen van het maaidek kunnen worden weggeslingerd. Houd omstanders uit het trimgebied.
- Als de maaimessen op een vast voorwerp stoten of als de unit abnormaal trilt, stopt u en schakelt u de motor uit. Controleer of het maaidek niet beschadigd is. Herstel eventuele schade vóór u het maaidek weer start en gaat gebruiken.
- Leg de maaidekken neer op de grond en haal het sleuteltje uit het contact als u de machine onbeheerd achterlaat.

- Zorg ervoor dat alle moeren, bouten en schroeven goed zijn vastgedraaid zodat u veilig met de maaidekken kunt werken.
- Haal het sleuteltje uit het contact om te voorkomen dat de motor per ongeluk start als u onderhouds- of afstelwerkzaamheden aan de machine verricht of deze opslaat.
- Verricht onderhoudswerkzaamheden uitsluitend volgens de instructies in deze handleiding. Indien belangrijke reparaties nodig zijn of hulp is vereist, moet u contact opnemen met een erkende Toro-dealer.
- Om de beste prestaties te verkrijgen en er zeker van te zijn dat het voertuig veilig kan worden gebruikt, moet u ter vervanging altijd originele onderdelen en accessoires van Toro aanschaffen. **Gebruik geen universele onderdelen en accessoires van andere fabrikanten**. Let op het Toro-logo, zodat u weet dat het om een echt Toro-onderdeel gaat. Door het gebruik van niet-goedgekeurde onderdelen en accessoires kan de garantie van The Toro Company komen te vervallen.

Veiligheids- en instructiestickers



Veiligheidsstickers en veiligheidsinstructies zijn gemakkelijk zichtbaar voor de bestuurder en bevinden zich bij plaatsen waar gevaar kan ontstaan. Vervang alle beschadigde of verdwenen stickers.

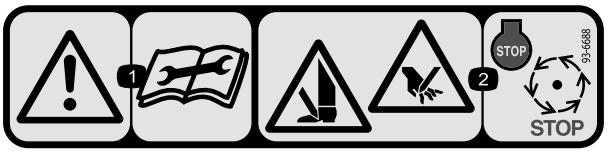

93-6688

1. Waarschuwing – Lees de *Gebruikershandleiding* voordat u service- of onderhoudswerkzaamheden uitvoert.
2. Handen en voeten kunnen worden gesneden – Zet de motor af en wacht totdat alle bewegende delen tot stilstand zijn gekomen.

Montage

Losse onderdelen

Gebruik onderstaande lijst om te controleren of alle onderdelen zijn geleverd.

Procedure	Omschrijving	Hoeveelheid	Gebruik
1	Maaidek	1	Het maaidek controleren.
2	Geen onderdelen vereist	–	De kick-standaard gebruiken als u het maaidek kantelt.
3	Geen onderdelen vereist	–	Het achterscherm verstellen.
4	Rechte smeernippel O-ring	1 1	De losse onderdelen monteren.

Instructiemateriaal en aanvullende onderdelen

Omschrijving	Hoeveelheid	Gebruik
Onderdelencatalogus Gebruikershandleiding	1 1	Lees het materiaal en bewaar het op een geschikte plaats.

Opmerking: Bepaal vanuit de normale bedieningspositie de linker- en rechterzijde van de machine.

1

Het maaidek controleren

Benodigde onderdelen voor deze stap:

1	Maaidek

Procedure

Nadat het maaidek is uitgepakt, controleert u het volgende:

1. Controleer of er aan beide kanten van de messenkooi smeervet zit.

   Opmerking: Er moet duidelijk vet te zien zijn op de inwendige gleuven van de as van de messenkooi.

2. Controleer of alle moeren en bouten stevig zijn vastgezet.
3. Zorg ervoor dat de ophanging van het draagframe vrij kan bewegen en niet vastloopt als deze vooruit en achteruit wordt bewogen.

2

Kick-standaard maaidek

Geen onderdelen vereist

Procedure

Als het maaidek moet worden gekanteld om bij de snijplaat/messen te kunnen komen, moet u de achterkant van het maaidek met de kick-standaard (meegeleverd met de tractie-eenheid) ondersteunen zodat de moeren op het achtereind van de stelschroeven van de snijbalk niet op het werkvlak rusten (Figuur 3).

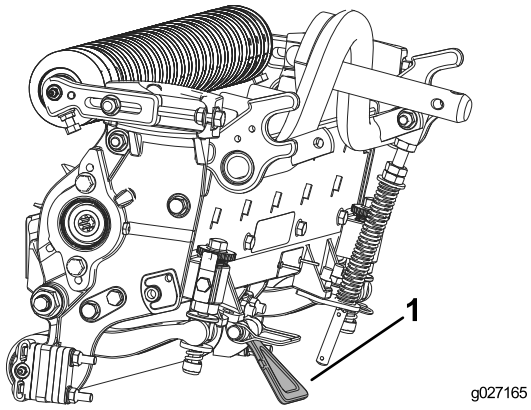

Figuur 3

1. Kick-standaard van maaidek

3

Achterscherm verstellen

Geen onderdelen vereist

Procedure

In de meeste gevallen wordt het maaisel het beste verspreid als het achterscherm dicht zit (vooruitworp). Bij zware of natte omstandigheden kan het achterscherm worden geopend.

Om het achterscherm te openen (Figuur 4), maakt u de tapbout los waarmee het scherm is bevestigd aan de linkerkant van de zijplaat. Daarna draait u het scherm open en zet u de tapbout weer vast.

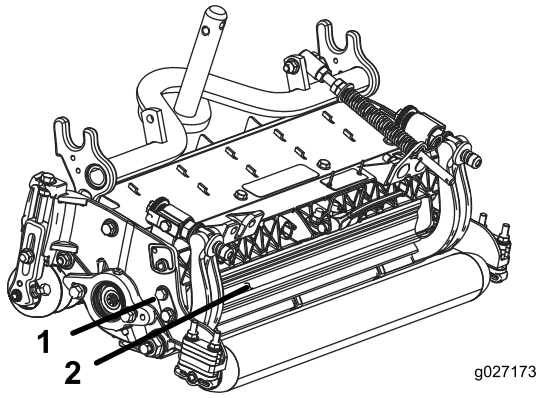

Figuur 4

1. Tapbout
2. Achterscherm

4

De losse onderdelen monteren

Benodigde onderdelen voor deze stap:

1	Rechte smeernippel
1	O-ring

Procedure

De smeernippels moeten op de zijde van de messenkooimotor van het maaidek worden gemonteerd. Gebruik het volgende schema om de stand van de messenkooimotoren te bepalen.

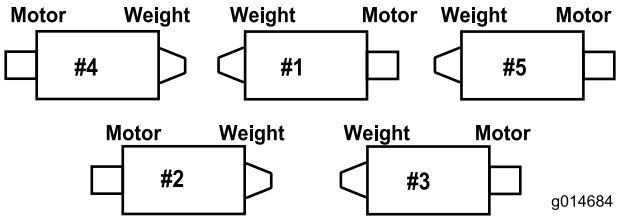

Figuur 5

1. Verwijder de stelschroef op de zijplaat van de messenkooimotor en gooi ze weg (Figuur 6).

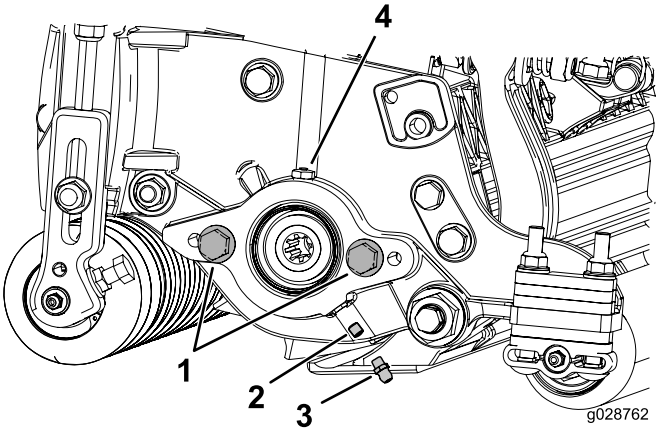

Figuur 6

1. Tapbout (2)
2. Stelschroef
3. Smeernippel
4. Smeeropening

2. Monteer de rechte smeernippel (Figuur 6).
3. Als er zich geen stelschroeven op de zijplaat van de messenkooimotor bevinden, moet u deze monteren (Figuur 6).
4. Monteer de O-ring op de messenkooimotor (Figuur 7).

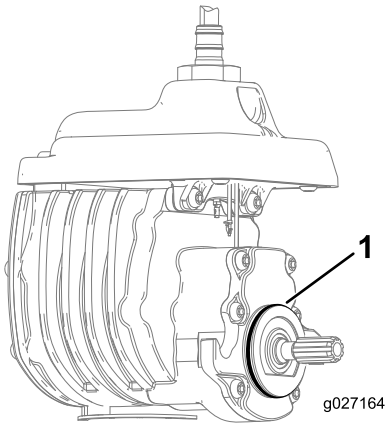

Figuur 7

1. O-ring

5. Monteer de messenkooimotor en smeer de zijplaat totdat het overtollige smeervet uit de smeeropening loopt (Figuur 6).

Algemeen overzicht van de machine

Specificaties

Modelnummer	Nettogewicht
03634	41 kg
03635	42 kg

Maaidekaccessories en -sets (zie onderdelencatalogus voor onderdeelnummers)

Opmerking: Per maaidek is er telkens één accessoire of set tenzij anders aangegeven.

Bezemset: Een aantal borstelstrips die in de spiraalvormige groomermessen zijn verwerkt, zorgen voor een betere werking van de groomer. De groomer werkt bovendien beter doordat deze het gras over de hele breedte 'borstelt', terwijl het openen van de huif voor een betere integratie van het maaisel zorgt. De combinatie van groomer en borstelsystemen leidt tot een optimale maaikwaliteit en een uitstekend maairesultaat, wat weer zorgt voor consistente speelomstandigheden.

Kraagset (6 nodig per rol): Helpt overlappingssporen op grassoorten voor het warme seizoen (bermuda-, zoysia-, paspalumgras) te verminderen. Deze set is geïnstalleerd op de buitenste 3 groeven van de aanwezige Wiehle-rol, maar is niet zo agressief als de rol met kraag.

Kam/schraperset: Een vaste kam achter de voorrol helpt korrelvorming en sponzig gras te verminderen doordat de grassprieten vóór het maaien rechtop worden gezet. Een schraper voor de Wiehle-voorrol zit ook in de set.

Volledige voorrol: Zorgt voor een geprononceerder streeppatroon (herhaald maaien in dezelfde richting/baan). De effectieve maaihoogte wordt hoger en de maaikwaliteit gaat achteruit.

Grasmandset: Een serie manden voor het opvangen van maaisel, de manden worden aan de voorkant van de maaidekken bevestigd.

Groomerset: Er zijn draaiende messen gemonteerd achter de voorrol. Dit is de beste methode om vleugvorming en sponzig gras te verminderen doordat de grassprieten vóór het maaien rechtop worden gezet. De groomer slaat ook dauw van de halmen af zodat het gras minder plakt en geen kluiten vormt. Hij opent de huif voor een betere integratie van het maaisel en tilt het gras op zodat het recht en strak kan worden gemaaid. Het totale ontwerp verbetert de maaikwaliteit voor een gezonder gazon en zorgt voor een fraaier maairesultaat.

Set voor hoge maaistand: Nieuwe voorrolbeugels en extra afstandsstukken voor de achterrol zorgen ervoor dat het maaidek op een hoogte van meer dan 5 mm kan worden gezet. De nieuwe voorrolbeugels bewegen de voorrol ook

verder naar buiten waardoor het maairesultaat bij deze maaihoogte fraaier wordt.

Lange achterrol: Helpt overlappingssporen en ongelijke hoogten van maaidekken voor grassoorten voor het warme seizoen (Bermuda, Zoysia, Paspalum) te verminderen.

Achterhefcilinderset: Kragen die aan de hefarmcilinders van het achterste maaidek worden bevestigd om de hoogte van de maaidekken te begrenzen. Hierdoor ontstaat er meer ruimte voor de achterste grasmanden.

Borstelset voor achterrol: Een zeer snel en met veel contact draaiende borstel die de achterrol vrij houdt van gras en vuil, waardoor de maaihoogte constant blijft en wordt voorkomen dat het gras kluiten gaat vormen. Dit zorgt voor een mooier maairesultaat.

Revisieset voor de rol: Omvat alle lagers, lagermoeren en binnen- en buitenpakkingen die nodig zijn om een rol te reviseren.

Gereedschapsset voor revisie van de rol: omvat alle werktuigen en montage-instructies die nodig zijn om een rol te reviseren met de revisieset.

Schrapers (Wiehle, schouder, achterrol, volledige voorrol): Er zijn vaste schrapers verkrijgbaar voor alle optionele rollen, die ervoor zorgen dat er minder gras op de rollen komt te zitten. Dit kan echter de maaihoogte-instelling beïnvloeden.

Rol met kraag: Vermindert overlappingssporen op grassoorten voor het warme seizoen (bermuda-, zoysia- of paspalumgras).

Gewichtenset: Omvat contragewichten die aan de maaidekken worden bevestigd en zorgen voor evenwicht als er geen andere accessoires worden gebruikt.

Gebruiksaanwijzing

Opmerking: Bepaal vanuit de normale bedieningspositie de linker- en rechterzijde van de machine.

De machine afstellen

Contact tussen snijplaat en messenkooi afstellen

Voer deze stappen uit om het contact tussen snijplaat en messenkooi af te stellen en de toestand en onderlinge werking van de snijplaat en messenkooi te controleren. Test na deze procedure altijd de prestaties van de maaimachine en doe dit onder omstandigheden die normaal zijn voor uw werkgebied. Mogelijk moet u de machine nog verder afstellen om deze optimaal te laten maaien.

Belangrijk: Maak het contact tussen de snijplaat en de messenkooi niet te groot; u zult de snijplaat beschadigen.

- Na het wetten van de maai-eenheid of het slijpen van de messen kan het zijn dat u er enkele minuten mee moet maaien en vervolgens deze procedure uitvoeren om het contact tussen de snijplaat en de messenkooi af te stellen; de snijplaat en messenkooi zetten zich namelijk naar elkaar.
- Mogelijk is er nog verdere afstelling nodig als het om zeer dichte gazonbegroeiing gaat of als u een erg lage maaihoogte gebruikt.

U hebt het volgende gereedschap nodig om deze procedure uit te voeren:

- Afstandsring (0,002 inch)
- Maaitestpapier

1. Plaats de maai-eenheid op een vlak, horizontaal oppervlak.
2. Draai de stelschroeven van de snijbalk linksom zodat de snijbalk de messenkooi niet raakt (Figuur 8).

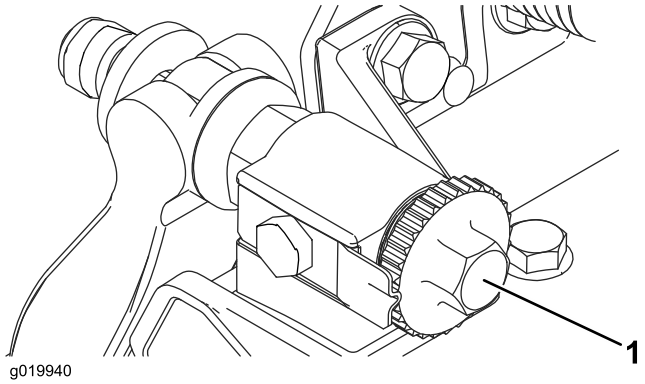

Figuur 8

1. Stelschroef van snijbalk

3. Kantel de machine zodat u bij de snijplaat en de messenkooi kunt komen.

   Belangrijk: Zorg ervoor dat de moeren op het achtereind van de stelschroeven van de snijbalk niet op het werkvlak rusten (Figuur 9).

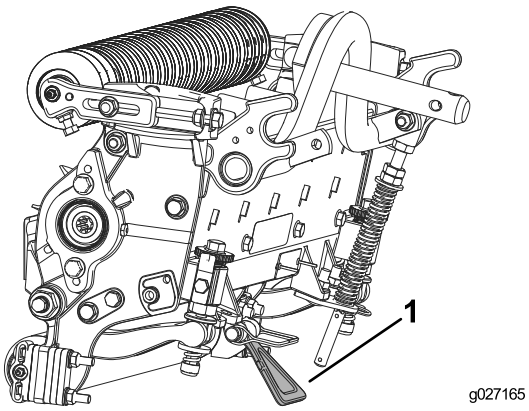

Figuur 9

1. Kick-standaard van maaidek

4. Draai de messenkooi zodanig dat een mes de snijplaat kruist op ongeveer 25 mm van het uiteinde van de snijplaat, aan de rechterzijde van de maai-eenheid.

   Opmerking: Breng een teken aan op dit mes om daaropvolgende afstellingen eenvoudiger te maken.

5. Steek de afstandsring van 0,05 mm tussen het gemarkeerde mes van de messenkooi en de snijplaat op de plaats waar het mes de snijplaat kruist.

6. Draai de stelschroef aan de rechterkant van de snijplaat rechtsom tot u **lichte** weerstand van de afstandsring voelt. Draai de stelschroef van de snijplaat vervolgens twee klikstanden terug en verwijder de afstandsring.

   Opmerking: Twee klikstanden terugdraaien is nodig omdat de afstelling van de ene zijde van de maai-eenheid invloed heeft op de andere zijde, en omdat dit u ruimte geeft om de andere zijde af te stellen.

   Opmerking: Als er een grote tussenruimte is, moet u de beide zijden eerst dichter bij elkaar brengen door beurtelings de linker- en rechterzijde vaster te draaien.

7. Draai **traag** aan de messenkooi tot het mes dat u gecontroleerd hebt aan de rechterzijde de snijplaat kruist op ongeveer 25 mm van het uiteinde van de snijplaat aan de linkerkant van de maai-eenheid.

8. Draai de stelschroef aan de linkerkant van de snijplaat rechtsom tot u de afstandsring met enige weerstand tussen de messenkooi en de snijplaat kan schuiven.

9. Ga terug naar de rechterkant en stel zo nodig af om een lichte weerstand te verkrijgen op de afstandsring tussen hetzelfde mes en de snijplaat.

10. Herhaal stap 8 en 9 tot de afstandsring met enige weerstand door de beide tussenruimten kan worden geschoven. De tussenruimte met één klikstand verkleinen moet aan beide kanten voorkomen dat de afstandsring ertussen past.

    Opmerking: De snijplaat is nu evenwijdig met de messenkooi.

    Opmerking: Deze procedure is niet dagelijks nodig, maar wel na slijpen of demontage.

11. Draai de beide stelschroeven van de snijplaat 2 klikstanden rechtsom vanuit deze afstelling (d.w.z. terwijl de stelschroeven 1 klikstand vaster staan en de afstandsring niet past).

    Opmerking: Elke klikstand beweegt de snijplaat 0,018 mm. **Draai de stelschroeven niet te vast.**

12. Test de maaiprestaties door een lange strook Toro maaitestpapier tussen het ondermes en de messenkooi te steken, loodrecht op het ondermes (Figuur 10). Draai de messenkooi **traag** naar voren. Het papier moet gesneden worden.

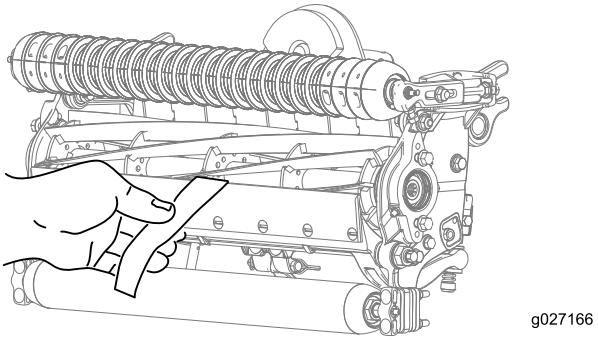

Figuur 10

   Opmerking: Als het contact tussen snijplaat en messenkooi te zwaar wordt, moet u de messen van het maaidek wetten of slijpen om de scherpe snijranden te krijgen die nodig zijn om met grote precisie te kunnen maaien.

Achterrol afstellen

1. Zet de beugels van de achterrol (Figuur 11) op de gewenste maaihoogte door de vereiste hoeveelheid afstandsstukken onder de montageflens op de zijplaat te plaatsen (Figuur 11) volgens de maaihoogtetabel.

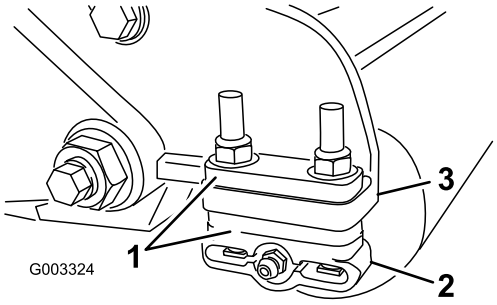

Figuur 11

1. Afstandsstuk
2. Beugel van rol
3. Montageflens van zijplaat

2. Breng de achterkant van het maaidek omhoog en plaats een blok onder de snijplaat.
3. Verwijder de 2 moeren waarmee de beugels van beide rollen en het afstandsstuk zijn bevestigd aan de montageflens van beide snijplaten.
4. Laat de rol en de schroeven uit de montageflenzen van de zijplaat en de afstandsstukken zakken.
5. Plaats de afstandsstukken op de schroeven op de beugels van de rollen.
6. Zet de beugel van de rol en afstandsstukken vast aan de onderkant van de montageflenzen van de zijplaat met de schroeven die u eerder hebt verwijderd.
7. Controleer of het contact tussen snijplaat en messenkooi correct is. Kantel de machine zodat u bij de voor- en achterrol en de snijplaat kunt komen.

   Opmerking: De stand van de achterrol ten opzichte van de messenkooi wordt bepaald door de bewerkingstolerantie van de gemonteerde onderdelen en evenwijdig stellen is niet nodig. U kunt de stand enigszins bijstellen door het maaidek op een vlakke plaat te plaatsen en de tapbouten van de zijplaat los te draaien (Figuur 12).

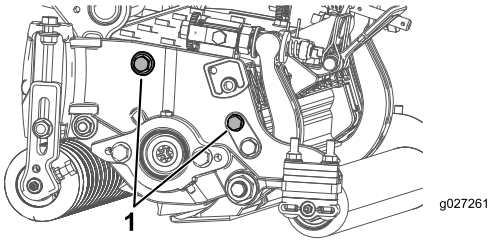

Figuur 12

1. Tapbouten voor montage van zijplaat

8. Stel de tapbouten af en draai ze vast tot 37-45 Nm.

Termen gebruikt in maaihoogtetabel

Maaihoogte-instelling

De gewenste maaihoogte.

Basisinstelling van maaihoogte

De basisinstelling van de maaihoogte is de hoogte waarop de bovenrand van de snijbalk is ingesteld boven een gelijk oppervlak dat de onderkant van zowel de voor- als de achterrol raakt.

Effectieve maaihoogte

Dit is de werkelijke hoogte waarop het gras is gemaaid. Voor een bepaalde basisinstelling van de maaihoogte zal de effectieve maaihoogte variëren afhankelijk van het type gras, het seizoen en de toestand van de grond. De instelling van de maai-eenheid (agressiviteit van maaien, rollen, snijbalken, gemonteerde werktuigen, gazoncompensatie-instellingen enz.) heeft ook een invloed op de effectieve maaihoogte. Controleer regelmatig de effectieve maaihoogte met de Turf Evaluator (model 04399) om de gewenste basisinstelling van de maaihoogte te bepalen.

Agressiviteit van maaistand

De agressiviteit van de maaistand van het maaidek heeft een duidelijke invloed op de prestaties van het maaidek. De agressiviteit van de maaistand slaat op de hoek van de snijplaat ten opzichte van de grond (Figuur 13).

De beste instelling van het maaidek hangt af van de gazonomstandigheden en de gewenste resultaten. Ervaring met het maaien van uw gazon bepaalt de beste instellingen. De agressiviteit van de maaistand kan tijdens het maaiseizoen aangepast worden aan de conditie van het gras.

In het algemeen is een laag tot normaal agressieve instelling beter geschikt voor grassoorten voor het warme seizoen (bermuda-, paspalum-, zoysiagras), terwijl voor grassoorten voor het koele seizoen (bentgras, blue grass, ryegras) een normaal tot hoog agressieve instelling vereist is. Bij een hoog agressieve instelling wordt meer gras gemaaid doordat de ronddraaiende messenkooi meer gras in de snijplaat trekt.

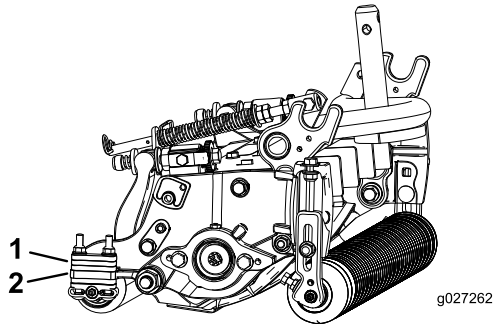

Figuur 13

1. Afstandsstukken, achter
2. Montageflens van zijplaat
3. Agressiviteit van maaistand

Afstandsstukken, achter

Het aantal afstandsstukken achter bepaalt de agressiviteit van de maaistand van het maaidek. Bij een bepaalde maaihoogte verhoogt de plaatsing van extra afstandsstukken onder de montageflens op de zijplaat de agressiviteit van het maaidek. U dient de maaistand van alle maaidekken op een bepaalde machine dezelfde agressiviteit te geven (aantal afstandsstukken achter, onderdeelnr. 106-3925), want als dit niet het geval is, kan dit een negatief effect op het maairesultaat hebben (Figuur 13).

Kettingschakels

De plaats waar de hefarmketting vastzit, bepaalt de steekhoek van de achterrol (Figuur 14).

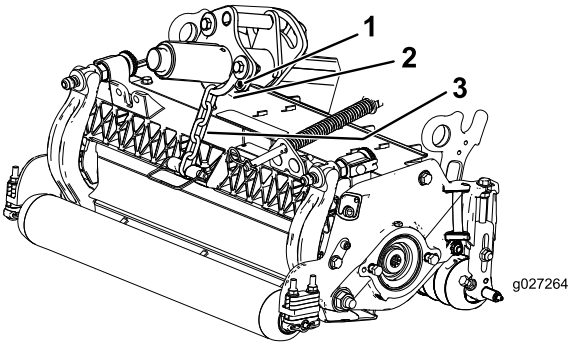

Figuur 14

1. Hefketting
2. U-beugel
3. Onderste opening

Groomer

Dit is de aanbevolen maaihoogte als een groomer op het maaidek is gemonteerd.

Maaihoogteschema

Maaihoogte-instelling	Agressiviteit van maaistand	Aantal afstandsstukken achter	Aantal kettingschakels	Met groomer gemonteerd**
0,64 cm	Laag Normaal Hoog	0 0 1	3+ 3+ 3	J J -
0,95 cm	Laag Normaal Hoog	0 1 2	4 3 3	J J -
1,27 cm	Laag Normaal Hoog	0 1 2	4 3+ 3	J J J
1,56 cm	Laag Normaal Hoog	1 2 3	4 3 3	J J -
1,91 cm	Laag Normaal Hoog	2 3 4	3+ 3 3	J J -
2,22 cm	Laag Normaal Hoog	2 3 4	4 3 3	J J -
2,54 cm	Laag Normaal Hoog	3 4 5	3+ 3 3	J J -
2,86 cm	Laag Normaal Hoog	4 5 6	4 3 3	- - -
3,18 cm	Laag Normaal Hoog	4 5 6	4 3 3	- - -
3,49 cm	Laag Normaal Hoog	4 5 6	4 3 3	- - -
3,81 cm	Laag Normaal Hoog	5 6 7	3+ 3 3	- - -

+ Geeft aan dat de U-beugel op de hefarm in het onderste gat zit (Figuur 14).
* De set voor een hoge maaistand (onderdeelnr. 110-9600) moet gemonteerd zijn. De voorste maaihoogtebeugel moet in de bovenste opening in de zijplaat zijn geplaatst.
** J geeft aan dat deze combinatie van maaihoogte-instelling en afstandsstukken met groomers kan worden gebruikt.

Opmerking: Door één ketting te veranderen, wordt de steek van de achterrol met 7,0 graden gewijzigd.

Opmerking: Door de U-beugel op de hefarm in de richting van het onderste gat te bewegen, wordt de steekhoek van de achterrol met 3,5 graden vergroot.

Maaihoogte instellen

Opmerking: Voor maaihoogten van meer dan 2,54 cm moet de set voor een hoge maaistand worden gemonteerd.

1. Draai de borgmoeren los waarmee de maaihoogtebeugels zijn bevestigd aan de zijplaten van het maaidek (Figuur 15).

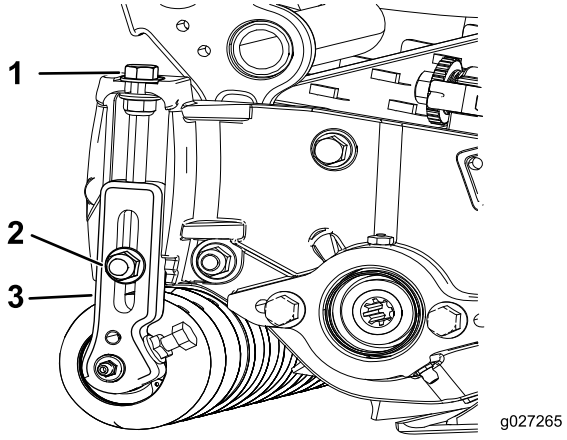

Figuur 15

1. Stelschroef
2. Borgmoer
3. Maaihoogtebeugel

2. Draai de moer op de hoogtelat los (Figuur 16) en draai de stelschroef naar de gewenste maaihoogte.

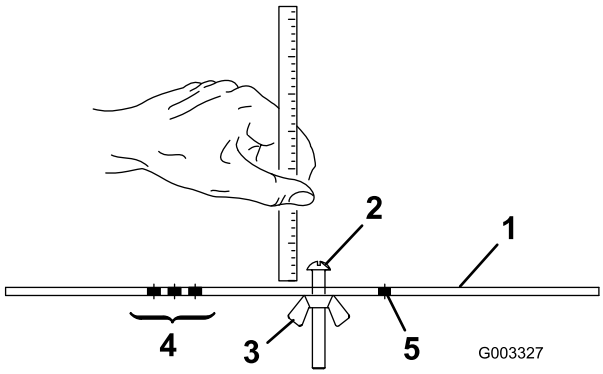

Figuur 16

1. Hoogtelat
2. Stelschroef voor maaihoogte
3. Moer
4. Openingen voor het instellen van het hoogtebereik van de groomer
5. Ongebruikte opening

3. Meet de afstand tussen de onderkant van de schroefkop en de lat om de maaihoogte te weten te komen.
4. Plaats de schroefkop op de snijrand van de snijplaat en laat de achterzijde van de lat op de achterrol rusten (Figuur 17).
5. Draai aan de stelschroef totdat de voorrol contact maakt met de hoogtelat (Figuur 17). Stel beide uiteinden van de rol af totdat de hele rol evenwijdig is aan de snijplaat.

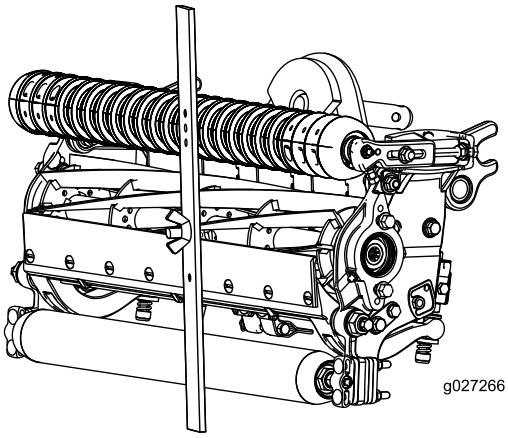

Figuur 17

Belangrijk: Bij een correcte afstelling zullen de achter- en voorrol contact maken met de hoogtelat en zal de schroef goed tegen de snijplaat aan zitten. Hierdoor hebben beide uiteinden van de snijplaat dezelfde maaihoogte.

6. Draai de moeren vast om de afstelling te borgen.

Opmerking: Niet te vast zetten. Draai net zolang aan de moer totdat de ring geen speling meer heeft.

Gebruik onderstaande tabel om te bepalen welke snijplaat het best geschikt is voor de gewenste maaihoogte.

Snijplaat/maaihoogtetabel

Snijplaat	Hoogte snijplaatlip	Maaihoogte
EdgeMax® lage maaihoogte (03635)	5,6 mm	6,4 - 12,7 mm
Lage maaihoogte (optioneel)	5,6 mm	6,4 - 12,7 mm
Uitgebreide EdgeMax® lage maaihoogte (optioneel)	5,6 mm	6,4 - 12,7 mm
Uitgebreide lage maaihoogte (optioneel)	5,6 mm	6,4 - 12,7 mm
EdgeMax® (03634)	6,9 mm	9,5 - 38,1 mm*
Standaard (optioneel)	6,9 mm	9,5 - 38,1 mm*
Heavy-duty (optioneel)	9,3 mm	12,7 - 38,1 mm

* Bij grassoorten voor het warme seizoen is mogelijk de snijbalk met lage maaihoogte nodig voor 12,7 mm en minder.

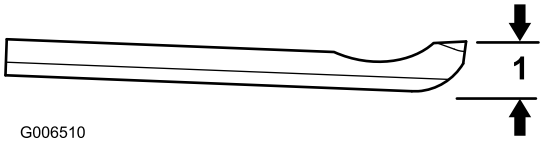

Figuur 18

1. Hoogte snijplaatlip

Afstelling van de gazoncompensatie

De gazoncompensatieveer zorgt ervoor dat het gewicht van de voorste naar de achterste roller wordt verplaatst. (Dit voorkomt dat er een golfpatroon in de grasmat ontstaat, ook wel bekend als 'bobbing'.)

Belangrijk: Stel de veer af als het maaidek is gemonteerd aan de tractie-eenheid, recht naar voren wijst en is neergelaten op de vloer van de werkplaats.

1. Monteer de borgpen in de achterste opening in de veerstang (Figuur 19).

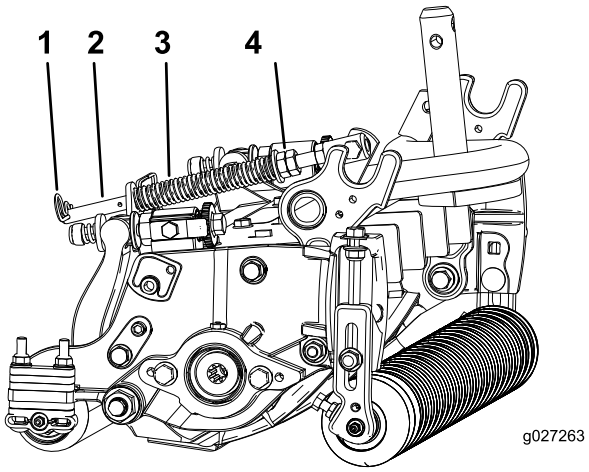

Figuur 19

1. Gazoncompensatieveer
2. Borgpen
3. Veerstang
4. Zeskantige moeren

2. Draai de zeskantige moeren op het voorste uiteinde van de veerstang vast totdat de lengte van de samengedrukte veer 15,9 cm bedraagt (Figuur 19).

   Opmerking: Als u de machine gebruikt op oneffen terrein, moet de veer 12,7 mm korter zijn.

   Opmerking: De gazoncompensatie-instelling dient opnieuw te worden ingesteld als de maaihoogte of de agressiviteit van de maaistand gewijzigd wordt.

Het maaidek controleren en afstellen

Dit maaidek is voorzien van een systeem waarbij u met twee knoppen het contact tussen snijplaat en messenkooi kunt afstellen. Dit vereenvoudigt de afstellingsprocedure die is vereist om optimale maairesultaten te verkrijgen.

Dankzij de nauwkeurige afstelling die mogelijk is met de twee stelknoppen/snijbalk, zal de machine zichzelf voortdurend slijpen waardoor de snijranden scherp blijven. Dit zorgt voor een goede maaikwaliteit en vermindert in aanzienlijke mate de noodzaak om de maaidekken routinematig te wetten.

Elke dag voordat u gaat maaien of als dit vereist is, moet u controleren of het contact tussen de snijplaat en de messenkooi bij elk maaidek correct is afgesteld. **U moet dit controleren, ook al is de maaikwaliteit aanvaardbaar.**

1. Laat de maaidekken neer op een stevig oppervlak, zet de motor af en haal het sleuteltje uit het contact.
2. Draai de messenkooi langzaam in de tegenovergestelde richting en luister of de messenkooi en de snijplaat contact maken.

Indien er geen contact is, moet u de stelknoppen van de snijplaat telkens één klik naar rechts draaien, totdat u voelt en hoort dat er licht contact wordt gemaakt.

De messenkooi dient één blad papier te snijden als dit in een rechte hoek ten opzichte van de snijbalk wordt ingebracht, aan de beide uiteinden en in het midden van de messenkooi; zie stap 12 en Figuur 10 in (bladz.)

De stelknoppen hebben pallen waarmee elke aangegeven stand van de snijplaat telkens met 0,022 mm kan worden veranderd.

Als het contact tussen de snijplaat en messenkooi te zwaar wordt, moet u de messen van het maaidek wetten, de voorrand van de snijplaat vernieuwen of de maai-eenheid slijpen om de scherpe snijranden te krijgen die nodig zijn om met grote precisie te kunnen maaien (zie de handleiding Slijpen van Toro-maaimachines met messenkooien en roterende messen).

Zorg ervoor dat er altijd een licht contact tussen de snijplaat en de messenkooi is. Als er geen licht contact is, zullen de snijranden van de snijplaat/messenkooi zichzelf onvoldoende slijpen. Dit zal ertoe leiden dat de snijranden na verloop van tijd bot worden als gevolg van het gebruik. Als het contact te zwaar is, zullen de snijplaat en de messenkooi sneller of ongelijkmatig slijten en kan de maaikwaliteit achteruitgaan.

Als de messen van de messenkooi voortdurend tegen de snijplaat aan lopen, zal er op het oppervlak van de voorste snijrand van de snijplaat over de gehele lengte een lichte braam ontstaan. U kunt braam verwijderen en de maaiprestaties verbeteren door de voorrand af en toe te vijlen.

Na langdurig gebruik zal er uiteindelijk aan beide uiteinden van de snijplaat een groef ontstaan. Deze groeven moet u afronden of gelijk vijlen met de snijrand van de snijplaat ten behoeve van een soepele werking.

Na verloop van tijd moet de schuinte (Figuur 20) worden bijgevijld, omdat deze slechts gedurende 40% van de levensduur van de snijplaat meegaat.

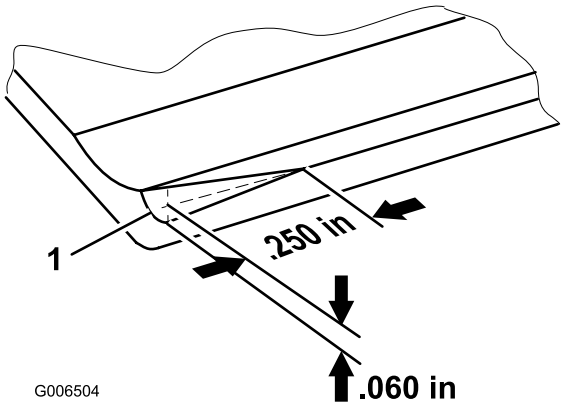

Figuur 20

1. Invoerschuinte aan rechtereind van snijplaat

Maak de invoerschuinte niet te groot omdat hierdoor het gras kluitjes kan gaan vormen.

Onderhoud van de snijplaat

De onderhoudslimieten voor de snijplaat staan in de volgende tabel.

Belangrijk: Als het maaidek wordt gebruikt met de snijplaat na de onderhoudslimiet, kan dit leiden tot een slecht maairesultaat en de snijplaat minder bestand tegen stoten maken.

Tabel met onderhoudslimiet voor snijplaat

Snijplaat	Onderdeelnr.	Hoogte snijplaatlip *	Onderhoudslimiet *	Slijphoeken Boven/voorhoek
EdgeMax® lage maaihoogte (model 03635)	127-7132	5,6 mm	6,4 - 12,7 mm	10/5 graden
Lage maaihoogte (optioneel)	110-4084	5,6 mm	4,8 mm	10/5 graden
Uitgebreide EdgeMax® lage maaihoogte (optioneel)	119-4280	5,6 mm	4,8 mm	10/10 graden
Uitgebreide lage maaihoogte (optioneel)	120-1640	5,6 mm	4,8 mm	10/10 graden
EdgeMax® (model 03634)	108-9095	6,9 mm	4,8 mm	10/5 graden
Standaard (optioneel)	108-9096	6,9 mm	4,8 mm	10/5 graden
Heavy-duty (optioneel)	110-4074	9,3 mm	4,8 mm	10/5 graden

Aanbevolen slijphoeken voor bovenkant en voorzijde snijplaat (Figuur 21)

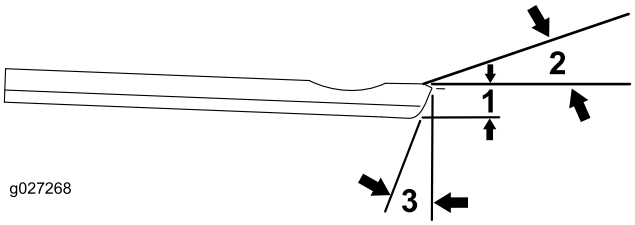

Figuur 21

1. Onderhoudslimiet voor snijplaat *
2. Slijphoek bovenkant
3. Slijphoek voorzijde

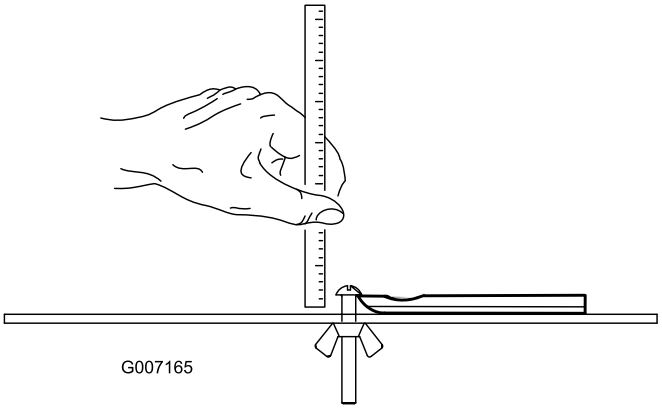

Figuur 22

Opmerking: Alle metingen voor de onderhoudslimiet van de snijplaat hebben betrekking op de onderkant van de snijplaat (Figuur 22)

Onderhoud

Smering

Elk maaidek is voorzien van 5 smeernippels (Figuur 23) die regelmatig moeten worden gesmeerd met nr. 2 smeervet voor algemene doeleinden op lithiumbasis.

Er zijn 2 smeerpunten op de voorrol en de achterrol en 1 aan de sleuf van de motor van de messenkooi.

Opmerking: Smeer de maaidekken onmiddellijk nadat u deze hebt gewassen. Hierdoor wordt het water afgevoerd uit de lagers en wordt hun levensduur verlengd.

1. Veeg alle smeernippels af met een schone doek.
2. Spuit net zo lang vet in de nippels totdat er schoon vet uit de afdichtingen van de rol en de ontlastklep van het lager komt.
3. Neem overtollig vet op.

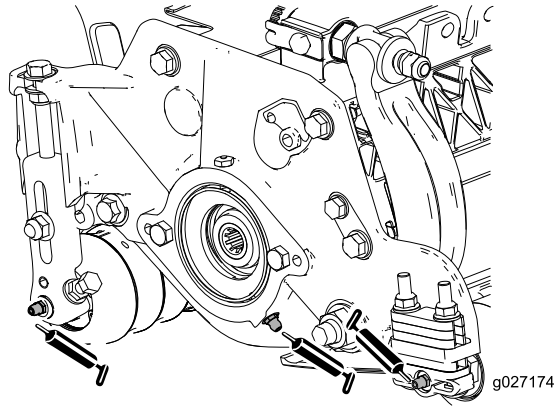

Figuur 23

Smeerpunten aan de kant van de messenkooimotor.

Onderhoud van de snijbalk

De snijbalk verwijderen

1. Draai de stelschroeven van de snijbalk linksom om de snijbalk weg te trekken van de messenkooi (Figuur 24).

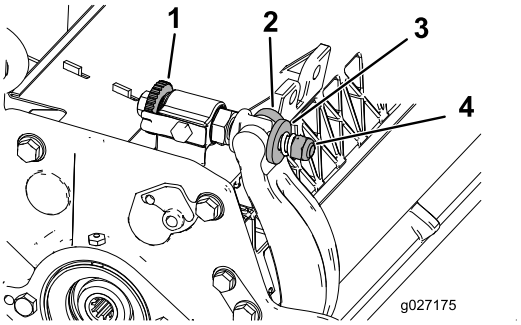

Figuur 24

1. Stelschroef van snijbalk
2. Snijbalk
3. Ring
4. Veerspanningsmoer

2. Draai de veerspanningsmoer uit totdat de ring niet meer tegen de snijbalk is geklemd (Figuur 24).
3. Draai de borgmoer van de snijbalkbout op beide zijden van de machine los (Figuur 25).

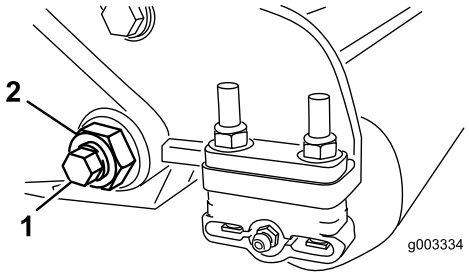

Figuur 25

1. Snijbalkbout
2. Borgmoer

4. Verwijder beide snijbalkbouten zodat de snijbalk omlaag kan worden getrokken en van de bout van de machine kan worden verwijderd (Figuur 25).

   Opmerking: Bewaar de 2 nylon ringen en de stalen ring op beide uiteinden van de snijbalk (Figuur 26).

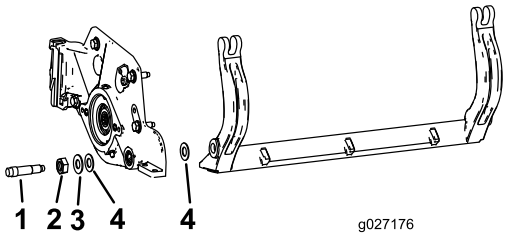

Figuur 26

1. Snijbalkbout
2. Moer
3. Stalen ring
4. Nylon ring

De snijbalk monteren

1. Plaats de snijbalk en zorg ervoor dat de montagelippen zich tussen de drukring en de stelschroef van de snijbalk bevinden.
2. Zet de snijbalk vast aan beide zijplaten met de snijbalkbouten (moeren op de bouten) en 6 ringen.

   Opmerking: Plaats een nylon ring aan elke zijde van naaf van de zijplaat. Plaats een stalen ring op de buitenkant van beide nylon ringen (Figuur 26).
3. Draai de bouten van de snijbalk vast met een torsie van 37-45 Nm.

   Opmerking: Draai de borgmoeren vast tot de buitenste stalen ring stopt met draaien en er geen eindspeling meer is, maar draai de moeren niet te vast en zorg ervoor dat de zijplaten niet vervormen. Ringen aan de binnenkant mogen speelruimte hebben.
4. Draai de veerspanningsmoer vast totdat de veer is ingedrukt; draai deze vervolgens een 1/2 slag terug (Figuur 27).

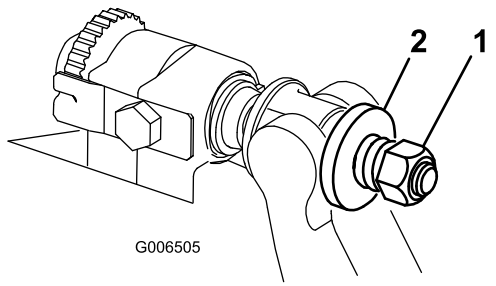

Figuur 27

1. Veerspanningsmoer
2. Veer

Onderhoud van de rol

Er zijn een revisieset voor de rol en een gereedschapsset voor revisie van de rol (Figuur 28) verkrijgbaar om de rol een onderhoudsbeurt te geven. De revisieset bevat alle lagers, lagermoeren en binnen- en buitenpakkingen die nodig zijn om een rol te reviseren. De gereedschapsset bevat alle werktuigen en montage-instructies die nodig zijn om een rol te reviseren met de revisieset. Raadpleeg de *Onderdelencatalogus* of neem contact op met uw erkende Toro-dealer als u hulp nodig heeft.

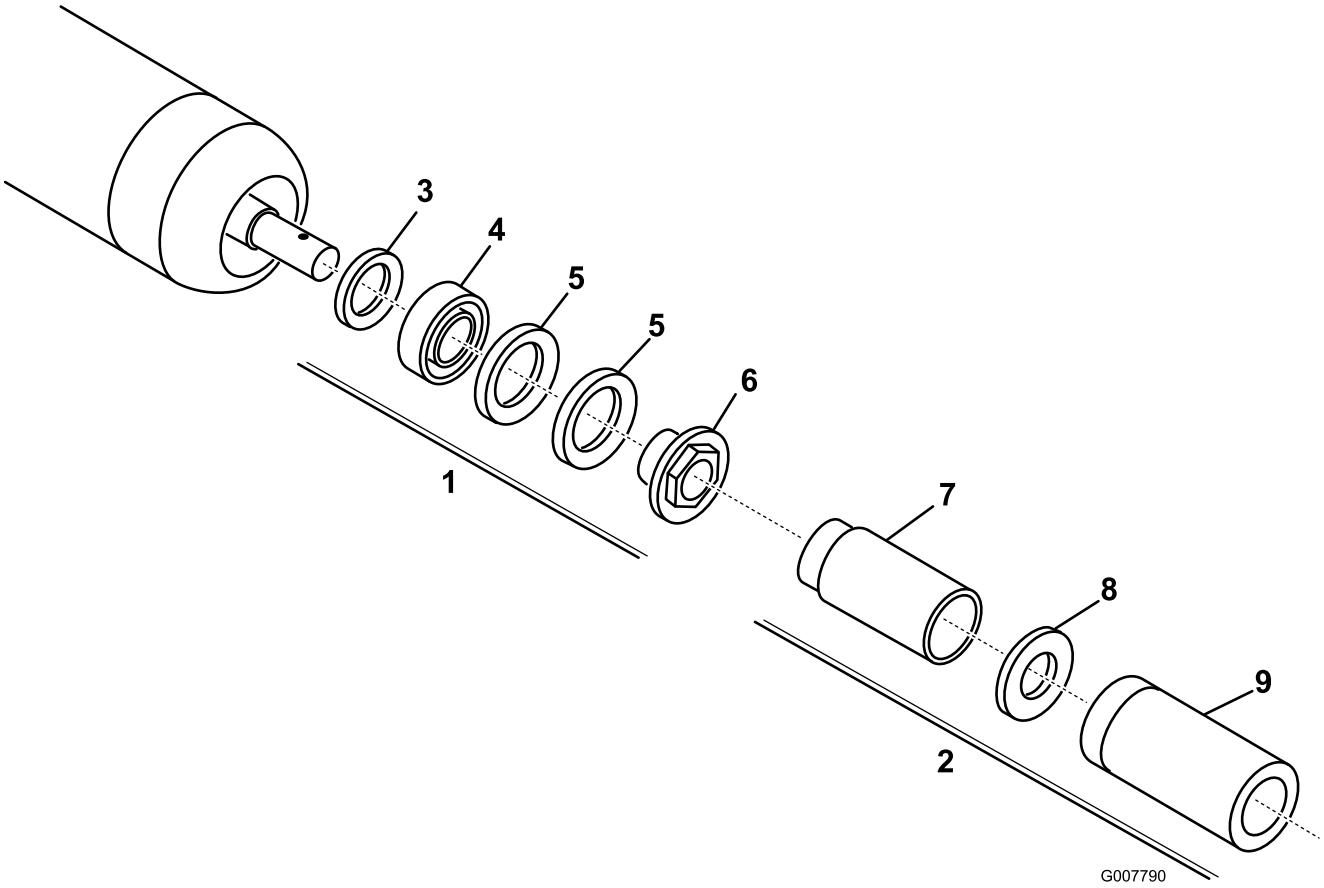

Figuur 28

1. Revisieset voor rol (onderdeel. 114-5430)
2. Gereedschapsset voor revisie van de rol (onderdeelnr. 115-0803)
3. Binnenpakking
4. Lager
5. Buitenpakking
6. Lagermoer
7. Gereedschap voor binnenpakking
8. Ring
9. Gereedschap voor lager/buitenpakking

Opmerkingen:

Opmerkingen:

Inbouwverklaring

The Toro Company, 8111 Lyndale Ave. South, Bloomington, MN, VS verklaart dat de volgende eenheid/eenheden voldoet/voldoen aan de vermelde richtlijnen als ze volgens de bijgeleverde instructies gemonteerd worden op bepaalde Toro-machines, zoals beschreven in de relevante conformiteitsverklaringen.

Modelnr.:	Serienr.:	Productbeschrijving	Factuuromschrijving	Algemene omschrijving	Richtlijn
03634	315000001 en hoger	DPA-maaidek met 8 messen en messenkooi van 13 cm, Reelmaster 5210/5410-serie tractie-eenheid	22IN 5-IN 8-BLD DPA CU [5010 HYBRID]	Maaidek	2006/42/EG
03695	315000001 en hoger	DPA-maaidek met 11 messen en messenkooi van 13 cm, Reelmaster 5210/5410-serie tractie-eenheid	22IN 5-IN 11-BLD DPA CU [5010 HYBRID]	Maaidek	2006/42/EG

De relevante technische documentatie werd samengesteld in overeenstemming met Deel B van Bijlage VII van richtlijn 2006/42/EG.

Wij beloven op vraag van nationale overheden relevante informatie over deze gedeeltelijk afgewerkte machine over te dragen. Dit zal gebeuren via elektronische weg.

Deze machine mag pas in werking worden gesteld als ze geïntegreerd is in een goedgekeurd Toro-model zoals beschreven in de toegevoegde conformiteitsverklaring en in overeenstemming met alle instructies, waardoor men ervan kan uitgaan dat ze in overeenstemming is met alle relevante richtlijnen.

Gecertificeerd:



David Klis
Sr. Engineering Manager
8111 Lyndale Ave. South
Bloomington, MN 55420, USA
May 29, 2012

Technisch contactpersoon EU:

Peter Tetteroo
Toro Europe NV
B-2260 Oevel-Westerloo
Belgium

Tel. 0032 14 562960
Fax 0032 14 581911

Lijst met internationale dealers

Dealer:	Land:	Telefoonnummer:	Dealer:	Land:	Telefoonnummer:
Agrolanc Kft	Hongarije	36 27 539 640	Maquiver S.A.	Colombia	57 1 236 4079
Balama Prima Engineering Equip.	Hongkong	852 2155 2163	Maruyama Mfg. Co. Inc.	Japan	81 3 3252 2285
B-Ray Corporation	Korea	82 32 551 2076	Mountfield a.s.	Tsjechië	420 255 704 220
Casco Sales Company	Puerto Rico	787 788 8383	Mountfield a.s.	Slowakije	420 255 704 220
Ceres S.A.	Costa Rica	506 239 1138	Munditol S.A.	Argentinië	54 11 4 821 9999
CSSC Turf Equipment (pvt) Ltd.	Sri Lanka	94 11 2746100	Norma Garden	Rusland	7 495 411 61 20
Cyril Johnston & Co.	Noord-Ierland	44 2890 813 121	Oslinger Turf Equipment S.A.	Ecuador	593 4 239 6970
Cyril Johnston & Co.	Ierland	44 2890 813 121	Oy Hako Ground and Garden Ab	Finland	358 987 00733
Equiver	Mexico	52 55 539 95444	Parkland Products Ltd.	Nieuw-Zeeland	64 3 34 93760
Femco S.A.	Guatemala	502 442 3277	Perfetto	Polen	48 61 8 208 416
ForGarder OU	Estland	372 384 6060	Pratoverde SRL.	Italië	39 049 9128 128
G.Y.K. Company Ltd.	Japan	81 726 325 861	Prochaska & Cie	Oostenrijk	43 1 278 5100
Geomechaniki of Athens	Griekenland	30 10 935 0054	RT Cohen 2004 Ltd.	Israël	972 986 17979
Golf international Turizm	Turkije	90 216 336 5993	Riversa	Spanje	34 9 52 83 7500
Guandong Golden Star	China	86 20 876 51338	Lely Turfcare	Denemarken	45 66 109 200
Hako Ground and Garden	Zweden	46 35 10 0000	Solvert S.A.S.	Frankrijk	33 1 30 81 77 00
Hako Ground and Garden	Noorwegen	47 22 90 7760	Spypros Stavrinides Limited	Cyprus	357 22 434131
Hayter Limited (U.K.)	Verenigd Koninkrijk	44 1279 723 444	Surge Systems India Limited	India	91 1 292299901
Hydroturf Int. Co Dubai	Verenigde Arabische Emiraten	97 14 347 9479	T-Markt Logistics Ltd.	Hongarije	36 26 525 500
Hydroturf Egypt LLC	Egypte	202 519 4308	Toro Australia	Australië	61 3 9580 7355
Irrimac	Portugal	351 21 238 8260	Toro Europe NV	België	32 14 562 960
Irrigation Products Int'l Pvt Ltd.	India	0091 44 2449 4387	Valtech	Marokko	212 5 3766 3636
Jean Heybroek BV	Nederland	31 30 639 4611	Victus Emak	Polen	48 61 823 8369

Privacyverklaring voor Europa

De informatie die Toro verzamelt
Toro Warranty Company (Toro) respecteert uw privacy. Om uw aanspraak op garantie te behandelen en contact met u op te nemen in het geval van een terugroepactie vragen wij om bepaalde persoonlijke informatie, hetzij direct of via uw lokale Toro-dealer.

Het Toro garantiesysteem wordt gehost op servers in de Verenigde Staten, waar de privacywet mogelijk niet dezelfde bescherming biedt als in uw land.

DOOR UW PERSOONLIJKE GEGEVENS MET ONS TE DELEN STEMT U IN MET DE VERWERKING VAN UW PERSOONLIJKE GEGEVENS ZOALS BESCHREVEN IN DEZE PRIVACYVERKLARING.

Hoe Toro informatie gebruikt
Toro kan uw persoonsgegevens gebruiken om uw aanspraak op garantie te behandelen, contact met u op te nemen in het geval van een terugroepactie, of voor een ander doeleinde waarvan we u op de hoogte brengen. Toro kan uw informatie delen met zijn afdelingen, dealers of andere zakenpartners in verband met deze activiteiten. We verkopen uw persoonsgegevens niet aan andere bedrijven. We behouden ons het recht voor om persoonsgegevens te delen teneinde te voldoen aan geldende wetten en verzoeken van de aangewezen autoriteiten, opdat wij onze systemen naar behoren kunnen gebruiken of met het oog op onze eigen bescherming of die van andere gebruikers.

Behoud van uw persoonlijke gegevens
Wij bewaren uw persoonlijke gegevens zo lang als dat nodig is voor de doeleinden waarvoor ze oorspronkelijk werden verzameld of voor andere legitieme doeleinden (zoals naleving van voorschriften), of zo lang als vereist is door de van toepassing zijnde wet.

Toro's engagement voor de beveiliging van uw persoonlijke gegevens.
We nemen redelijke voorzorgen om uw persoonlijke gegevens te beschermen. We proberen bovendien de nauwkeurigheid en geldigheid van persoonlijke gegevens te waarborgen.

Toegang tot en aanpassing van uw persoonlijke gegevens
Als u toegang wenst tot uw persoonlijke gegevens of deze wilt aanpassen, gelieve dan een e-mail te sturen naar legal@toro.com.

Australische consumentenwet

Australische klanten kunnen voor informatie over de Australische consumentenwet (Australian Consumer Law) terecht bij de lokale Toro-dealer of ze kunnen deze informatie in de doos vinden.

De Algemene Garantiebepalingen voor Toro-producten

Beperkte garantie van twee jaar

Voorwaarden en producten waarvoor de garantie geldt

De Toro Company en de hieraan gelieerde onderneming, Toro Warranty Company, bieden krachtens een overeenkomst tussen beide ondernemingen gezamenlijk de garantie dat uw Toro-product (hierna: het 'product') gedurende twee jaar of 1500 bedrijfsuren* vrij van materiaalgebreken of fabricagefouten is, met dien verstande dat hierbij de kortste periode moet worden aangehouden. Deze garantie geldt voor alle producten met uitzondering van beluchters (zie de afzonderlijke garantieverklaringen voor deze producten). In een geval waarin de garantie van toepassing is, zullen wij het product kosteloos repareren en ook niet de kosten van diagnose, arbeid, onderdelen en transport in rekening brengen. De garantie gaat in op de datum waarop het product is geleverd aan de oorspronkelijke koper.
* Producten uitgerust met een urenteller.

Aanwijzingen voor aanvraag van garantieservice

U dient contact op te nemen met de distributeur van commerciële producten of erkende dealer bij wie u het product heeft gekocht, zodra u denkt dat er sprake is van een geval waarop de garantie van toepassing is. Als het u moeite kost een distributeur of erkende dealer te vinden of vragen hebt over rechten of plichten met betrekking tot de garantie, kunt u contact met ons opnemen op:

Toro Commercial Products Service Department
Toro Warranty Company
8111 Lyndale Avenue South
Bloomington, MN 55420-1196, VS

+1–952–888–8801 of +1–800–952–2740

E-mail: commercial.warranty@toro.com

Plichten van de eigenaar

Als eigenaar van het product bent u verantwoordelijk voor de vereiste onderhouds- en afstelwerkzaamheden die worden vermeld in de *Gebruikershandleiding.* Indien u nalaat de vereiste onderhouds- en afstelwerkzaamheden uit te voeren, kan dit aanleiding zijn een aanspraak op garantie af te wijzen.

Zaken en gevallen die niet onder de garantie vallen

Niet alle storingen of defecten van het product die plaatsvinden tijdens de garantieperiode zijn materiaalgebreken of fabricagefouten. Buiten deze garantie vallen:

- Defecten als gevolg van het gebruik van andere dan originele Toro-onderdelen, of als gevolg van de montage en gebruik van additionele, gewijzigde of niet van Toro afkomstige accessoires en producten. De fabrikant van deze artikelen kan een afzonderlijke garantie verstrekken.
- Defecten als gevolg van nalatigheid om aanbevolen onderhouds en/of afstelwerkzaamheden te verrichten. Als u uw Toro-product niet goed onderhoudt volgens de lijst met aanbevolen onderhoudswerkzaamheden in de *Gebruikershandleiding* kan dit ertoe leiden dat garantieclaims worden afgewezen.
- Defecten als gevolg van verkeerd, achteloos of roekeloos gebruik van het product.
- Onderdelen die onderhevig zijn aan slijtage door gebruik, tenzij deze gebreken vertonen. Voorbeelden van onderdelen die slijten of worden verbruikt tijdens een normaal gebruik van het product zijn onder meer, maar niet uitsluitend: remblokken en remvoeringen, koppelingsvoeringen, maaimessen, messenkooien, rollen en lagers (verzegeld of smeerbaar), snijplaten, bougies, zwenkwielen en zwenkwiellagers, banden, filters, drijfriemen en sommige onderdelen van spuitmachines zoals membranen, spuitdoppen, afsluitkleppen en dergelijke.
- Defecten veroorzaakt door externe invloeden. Externe invloeden zijn onder meer, maar niet uitsluitend: weersomstandigheden, wijze van opslag, verontreiniging, gebruik van niet-goedgekeurde brandstoffen, koelvloeistoffen, smeermiddelen, additieven, meststoffen, water, chemicaliën en dergelijke.
- Storingen of gebrekkige prestaties die het gevolg zijn van het gebruik van brandstoffen (bv. benzine, diesel of biodiesel) die niet voldoen aan hun respectievelijke industriestandaarden.
- Normale geluidssterkte, trillingen, slijtage en achteruitgang.
- Normale slijtage omvat onder meer, maar niet uitsluitend: schade aan stoelen als gevolg van slijtage of afschuring, afgebladderde verfoppervlakken, beschadigde stickers en krassen op ruiten.

Onderdelen

Garantie wordt verleend op onderdelen die moeten worden vervangen in het kader van het vereiste onderhoud, gedurende de garantieperiode tot hun geplande vervanging. Een onderdeel dat uit hoofde van de garantie is vervangen, komt voor de duur van de oorspronkelijke productgarantie in aanmerking voor de garantie en wordt eigendom van Toro. Toro neemt de uiteindelijke beslissing of een onderdeel of een groep van onderdelen wordt gerepareerd of vervangen. Toro mag voor garantiereparaties in de fabriek gereviseerde onderdelen gebruiken.

Garantie semitractieaccu en lithiumionaccu:

Semitractieaccu's en lithiumionaccu's hebben een specifiek totaal aantal kilowatturen die zij tijdens hun levensduur kunnen leveren. De gebruikte technieken voor het bedienen, opladen en onderhouden van de accu kan leiden tot een langere of kortere levensduur van de accu. Als de accu's in dit product worden gebruikt, zal hun bruikbaarheid tussen de oplaadintervallen langzaam verminderen totdat zij volledig uitgeput zijn. Vervanging van een accu die is uitgeput als gevolg van normaal gebruik, is de verantwoordelijkheid van de eigenaar van het product. Een accu moet soms tijdens de normale garantieperiode op kosten van de eigenaar worden vervangen. Opmerking: (alleen lithiumionaccu): een lithiumionaccu heeft een gedeeltelijke proratagarantie die loopt van jaar 3 tot jaar 5 en die gebaseerd is op de tijd die de accu al dienst heeft gedaan en de gebruikte kilowatturen. Raadpleeg de *Gebruikershandleiding* voor meer informatie.

Onderhoud is ten koste van de eigenaar

Opvoeren van de motor, smeren, reinigen en waxen, het vervangen van filters, koelvloeistof en het uitvoeren van aanbevolen onderhoudswerkzaamheden behoren tot de gebruikelijke werkzaamheden die nodig zijn voor Toro-producten en die voor rekening van de eigenaar zijn.

Algemene voorwaarden

Op grond van deze garanties mogen reparaties uitsluitend worden uitgevoerd door een erkende Toro-dealer.

The Toro Company en de Toro Warranty Company zijn niet aansprakelijk voor indirecte of bijkomende schade of gevolgschade in samenhang met het gebruik van de Toro-producten die onder deze garantie vallen, inclusief de kosten of uitgaven voor de levering van vervangen materiaal of diensten gedurende een redelijke periode van onbruikbaarheid of buitengebruikstelling tijdens de uitvoering van reparatiewerkzaamheden op grond van deze garantie. Met uitzondering van de emissiegarantie waarnaar hieronder, indien van toepassing, wordt verwezen, bestaat er geen andere expliciete garantie. Alle impliciete garanties van verkoopbaarheid of geschiktheid voor gebruik zijn beperkt tot de duur van deze expliciete garantie.

Sommige staten laten geen uitsluiting van incidentele of voortvloeiende schade toe, noch beperkingen van de duur van geïmpliceerde garanties. De bovenstaande uitsluitingen en beperkingen zijn daarom mogelijk niet op u van toepassing. Deze garantie geeft u specifieke juridische rechten; daarnaast kunt u beschikken over andere rechten die per land kunnen verschillen.

Opmerking met betrekking tot de garantie op de motor:

Het emissiecontrolesysteem op uw product kan vallen onder de dekking van een afzonderlijke garantie die tegemoetkomt aan de eisen van de Amerikaanse Environmental Protection Agency (EPA) en/of de California Air Resources Board (CARB). De beperkingen van de bedrijfsuren die hierboven zijn genoemd, gelden niet voor de garantie op het emissiecontrolesysteem. Zie de garantieverklaring voor het controlesysteem van de emissie van de motor in de Gebruikershandleiding van uw product of in het documentatiemateriaal van de fabrikant van de motor voor nadere bijzonderheden

Andere landen dan de Verenigde Staten en Canada

Kopers van Toro-producten die zijn geëxporteerd uit de Verenigde Staten of Canada, moeten contact opnemen met hun Toro Distributeur (Dealer) voor de garantiebepaling die in hun land, provincie of staat van toepassing zijn. Als u om een of andere reden ontevreden bent over de service van uw distributeur of moeilijk informatie over de garantie kunt krijgen, verzoeken wij u contact op te nemen met de Toro-importeur.