Form No. 3392-684 Rev A

Электрическая газонокосилка 36 см

Номер модели 21136—Заводской номер 315000001 и до

Номер модели 21141—Заводской номер 315000001 и до

Руководство оператора

Техника безопасности

Внимательно изучите содержание данного руководства перед пуском двигателя.

Это символ предупреждения об опасности. Он используется для предупреждения о потенциальной опасности получения травм. Во избежание травм (в т.ч. со смертельным исходом) соблюдайте все указания по технике безопасности, которые следуют за этим символом.

Нарушение правил эксплуатации или обслуживания данной машины может привести к травме, в том числе со смертельным исходом. Во избежание травм соблюдайте изложенные ниже правила техники безопасности.

⚠ ПРЕДУПРЕЖДЕНИЕ

Для снижения риска возникновения пожара, поражения электрическим током и травмирования при использовании данной электрической машины строго соблюдайте изложенные ниже правила техники безопасности.

Данная информация по технике безопасности была разработана на основе соответствующих разделов европейского стандарта EN 60335-2-77.

Методы безопасной эксплуатации

Общие сведения

- Внимательно изучите данные инструкции. Подробно ознакомьтесь с органами управления и правилами использования машины.
- Не разрешайте пользоваться данной машиной детям, а также лицам, не ознакомленным с настоящими инструкциями. Дозволенный возраст пользователя газонокосилки устанавливается местными правилами и нормами.
- Запрещается использовать газонокосилку, если в непосредственной близости находятся посторонние люди (в особенности дети), а также домашние животные.
- Ответственность за несчастные случаи и возникновение опасных ситуаций для людей и имущества несет оператор (пользователь).

Подготовка

- Во время работы газонокосилки ноги оператора должны быть защищены брюками полной длины и прочной обувью. Запрещается работать с машиной без обуви, а также в открытых сандалиях.
- Тщательно проверьте участок, где будет использоваться машина, и удалите все предметы, которые могут быть отброшены машиной.
- Перед использованием машины обязательно произведите ее осмотр на отсутствие износа и повреждений ножа, болтов ножа и резака в сборе. Для сохранения балансировки замену изношенных или поврежденных ножей следует производить вместе с болтами.
- Компания Toro рекомендует подавать питание на машину через устройство защитного отключения (УЗО) с током срабатывания до 30 мА.
- Используйте только удлинительный шнур сечением 1,00 мм^2 и длиной не более 30 м, пригодный для наружного применения (при необходимости).
- Регулярно осматривайте шнуры питания на наличие признаков повреждения или старения. Если они неисправны, немедленно замените их.
- Не используйте машину, если кабель питания поврежден или изношен.
- Не подсоединяйте поврежденный удлинительный шнур к сети питания и не касайтесь поврежденного шнура, пока он не будет отключен от сети питания. Поврежденный шнур может стать причиной контакта с частями, находящимися под напряжением.

Правила обращения

- Скашивание травы следует производить только при дневном свете или при достаточном искусственном освещении.

© 2015—The Toro® Company
8111 Lyndale Avenue South
Bloomington, MN 55420

Регистрация в www.Toro.com.

CE

Перевод исходного документа (RU)
Отпечатано в Великобритании
Все права защищены

3392-684 A

- По возможности следует избегать скашивания влажной травы.
- При работе на склонах обеспечьте себе устойчивое положение.
- Двигайтесь шагом; никогда не переходите на бег.
- Газонокосилку с колесами и вращающимся ножом разрешается перемещать только поперек склонов; движение вверх или вниз по склону запрещается.
- Соблюдайте особую осторожность при изменении направления движения, находясь на склоне.
- Запрещается пользоваться газонокосилкой на очень крутых склонах.
- Соблюдайте повышенную осторожность при изменении направления движения и при перемещении машины во встречном по отношению к вам направлении.
- Перед перемещением машины с одного обрабатываемого участка на другой не забывайте выключать ее. При отводе машины с газона остановите нож.
- Строго запрещается эксплуатировать машину с неисправными кожухами или при отсутствии средств защиты (например, отражателей и (или) устройств для подбора травы).
- При запуске двигателя газонокосилки действуйте в соответствии с указаниями по технике безопасности; держите ноги на безопасном расстоянии от ножа.
- Держите руки и ноги на безопасном удалении от вращающихся частей машины. Никогда не загораживайте отверстие для выброса материала.
- Запрещается приподнимать машину и переносить ее с работающим двигателем.
- Отключайте вилку сетевого шнура от розетки электросети в следующих случаях:
  - когда вы оставляете машину без присмотра;
  - перед устранением засорения или перед удалением травы из лотка;
  - перед проверкой, очисткой и выполнением работ с машиной;
  - после удара о посторонний предмет. Перед повторным запуском и возобновлением эксплуатации машины проверьте ее на отсутствие повреждений и при необходимости произведите ремонт.
  - В случае появления аномальной вибрации машины (немедленно произведите проверку).
- Если удлинительный шнур повреждается во время работы, остановите машину, отсоедините вилку из сети питания и замените поврежденный удлинительный шнур.
- Не касайтесь лопастей до тех пор, пока машина не будет отсоединена от сети питания и лопасти не остановятся полностью.
- Удлинительные кабели должны всегда находиться на безопасном расстоянии от лопастей. Лопасти могут повредить удлинительный шнур и стать причиной контакта с частями, находящимися под напряжением.

Техническое обслуживание и хранение

- Для обеспечения безопасного рабочего состояния оборудования следите за тем, чтобы все гайки и болты были надежно затянуты.
- Регулярно проверяйте устройство для подбора травы на отсутствие износа и повреждений.
- Для обеспечения безопасности своевременно заменяйте изношенные и поврежденные детали.
- Для замены допускается использование только штатного запасного ножа.
- Приобретайте запасные детали и вспомогательные приспособления, выпускаемые только компанией Toro.

Звуковое давление (модель 21136)

Уровень звукового давления на органы слуха оператора во время работы данного устройства составляет 80 дБА с погрешностью (K) 3 дБА.

Определение уровня звукового давления производилось согласно методикам, описанным в EN 60335-2-77.

Звуковая мощность (модель 21136)

Гарантированный уровень звуковой мощности во время работы данного устройства составляет 85 дБА с погрешностью (K) 2 дБА.

Определение уровня звуковой мощности производилось согласно методикам, описанным в ISO 11094.

⚠ ПРЕДОСТЕРЕЖЕНИЕ

Продолжительное воздействие высокого уровня шума при работе машины может привести к частичной потере слуха.

Носите подходящие средства защиты органов слуха при работе с машиной в течение длительного периода времени.

Вибрация, кисть руки и локоть (модель 21136)

Измеренный уровень вибраций, воздействующих на правую руку = 2,4 м/с^2

Измеренный уровень вибраций, воздействующих на левую руку = 3,2 м/с^2

Погрешность (K) = 1,6 м/с^2

Измерение параметров производилось по методикам, описанным в EN 60335-2-77.

⚠ ПРЕДОСТЕРЕЖЕНИЕ

Продолжительное воздействие вибраций при работе с машиной может привести к частичному онемению рук и запястий.

Используйте перчатки, демпфирующие вибрацию, при работе с машиной в течение длительного периода времени.

Звуковое давление (модель 21141)

Уровень звукового давления на органы слуха оператора во время работы данного устройства составляет 83 дБА с погрешностью (K) 2 дБА.

Определение уровня звукового давления производилось согласно методикам, описанным в EN 60335-2-77.

Звуковая мощность (модель 21141)

Гарантированный уровень звуковой мощности во время работы данного устройства составляет 90 дБА с погрешностью (K) 2 дБА.

Определение уровня звуковой мощности производилось согласно методикам, описанным в ISO 11094.

⚠ ПРЕДОСТЕРЕЖЕНИЕ

Продолжительное воздействие высокого уровня шума при работе машины может привести к частичной потере слуха.

Носите подходящие средства защиты органов слуха при работе с машиной в течение длительного периода времени.

Вибрация, кисть руки и локоть (модель 21141)

Измеренный уровень вибраций, воздействующих на правую руку = 1,0 м/с^2

Измеренный уровень вибраций, воздействующих на левую руку = 0.8 м/с^2

Погрешность (K) = 0,5 м/с^2

Измерение параметров производилось по методикам, описанным в EN 60335-2-77.

⚠ ПРЕДОСТЕРЕЖЕНИЕ

Продолжительное воздействие вибраций при работе с машиной может привести к частичному онемению рук и запястий.

Используйте перчатки, демпфирующие вибрацию, при работе с машиной в течение длительного периода времени.

Утилизация электрического и электронного оборудования (WEEE)



- Согласно директиве Европейского Союза (EU) 2002/96/EC данное изделие относится к классу электрических или электронных устройств.
- **Удалять** данное устройство в бытовые отходы запрещено.
- Данное изделие следует сдать для утилизации в центр сбора или переработки в соответствии с местными правилами и положениями государственного законодательства.
- Пользователь имеет возможность внести вклад в решение задачи сокращения объема отходов путем возврата отработавших свой срок электронных и электрических устройств для переработки.
- Переработка предотвращает попадание опасных материалов в бытовые отходы.
- Символ «перечеркнутый контейнер для мусора» напоминает пользователю о недопустимости удалять данное изделие в обычные бытовые отходы.

Наклейки с правилами техники безопасности и инструкциями

Внимание: Таблички с указаниями и инструкциями по технике безопасности располагаются рядом с частями машины, являющимися потенциальными источниками опасности. Поврежденные или утерянные таблички необходимо своевременно заменять.



111-4782

1. Высота скашивания



111–5173

1. Предупреждение – изучите *Руководство по эксплуатации.*
2. Опасность травмирования и увечий рук или ног от ножа газонокосилки—держитесь подальше от движущихся частей.
3. Опасность выброса посторонних предметов. Посторонние лица должны находиться на безопасном расстоянии от машины.
4. Опасность поражения электрическим током – запрещается эксплуатировать машину под дождем.
5. Опасность поражения электрическим током – запрещается проезжать по кабелю электропитания машины.
6. Опасность повреждения и травматической ампутации конечностей от ножа газонокосилки – отсоедините машину от сети, прежде чем производить техническое обслуживание.

Сборка

Внимание: Подсоединять к источнику питания разрешается только полностью собранную машину.

1

Раскладывание рукоятки

Детали не требуются

Процедура

1. Отрежьте кабельный хомут вокруг рукоятки и снимите кабельный хомут и упаковочный материал (только для модели 21136).
2. Осторожно раздвиньте рукоятку, придерживая тросики в стороне от шарниров, чтобы они не оказались защемленными.

⚠ ПРЕДОСТЕРЕЖЕНИЕ

При складывании и раскрывании рукоятки, смещаясь друг относительно друга как ножницы, могут прищемить пальцы.

При складывании и раскрывании рукоятки держите пальцы на безопасном расстоянии от шарниров и скрещенных рукояток.

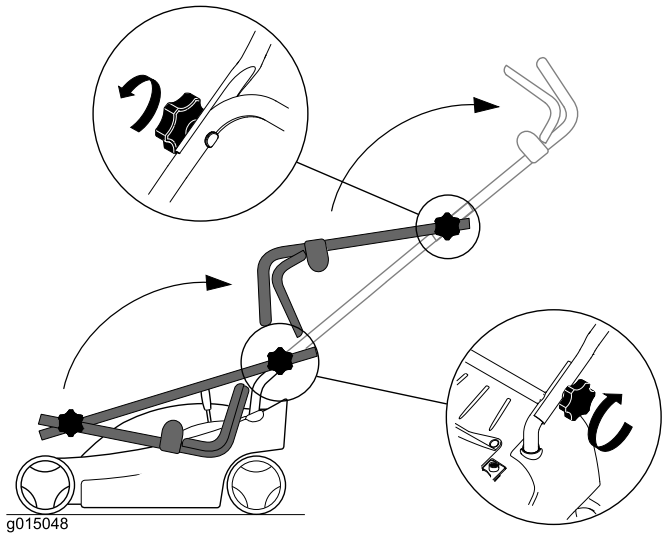

Рисунок 1
Модель 21136

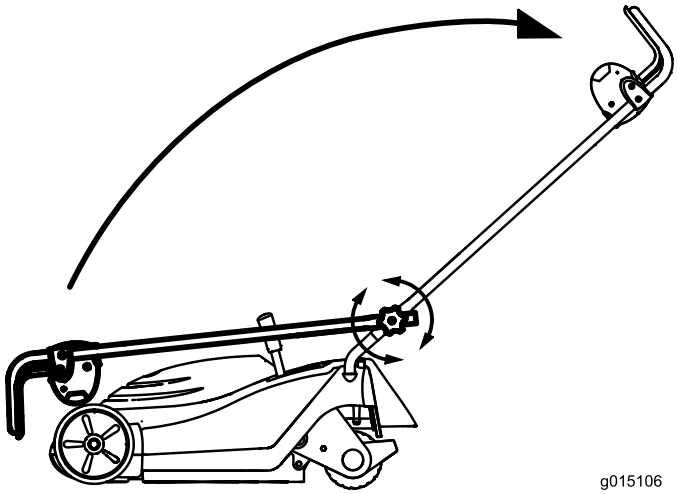

Рисунок 2
Модель 21141

3. Для фиксации рукоятки затяните маховички на рукоятке.

2

Сборка травосборника

Детали не требуются

Процедура

1. Вставьте проволочный каркас в мешок для сбора травы, обеспечив, чтобы рукоятка находилась над тканью (Рисунок 3).

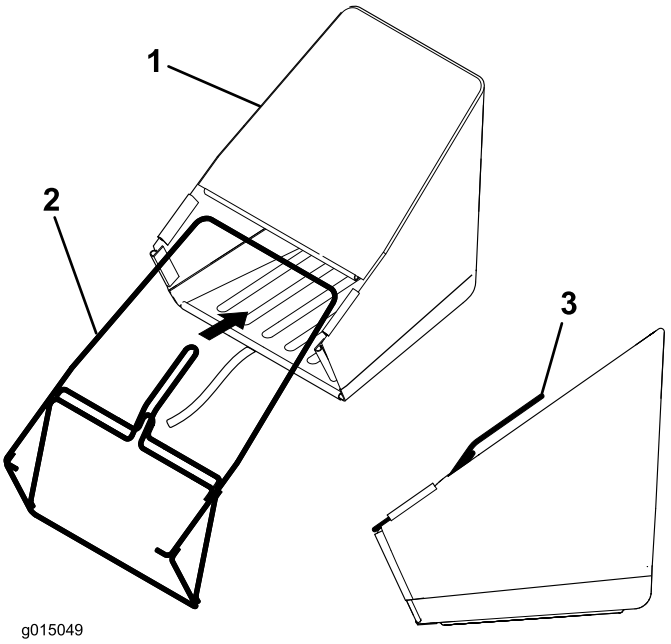

Рисунок 3

1. Мешок для сбора травы
2. Проволочный каркас
3. Рукоятка

2. Начиная от рукоятки, подсоедините 6 пластиковых зажимов на мешке для сбора травы к проволочному каркасу (Рисунок 4).

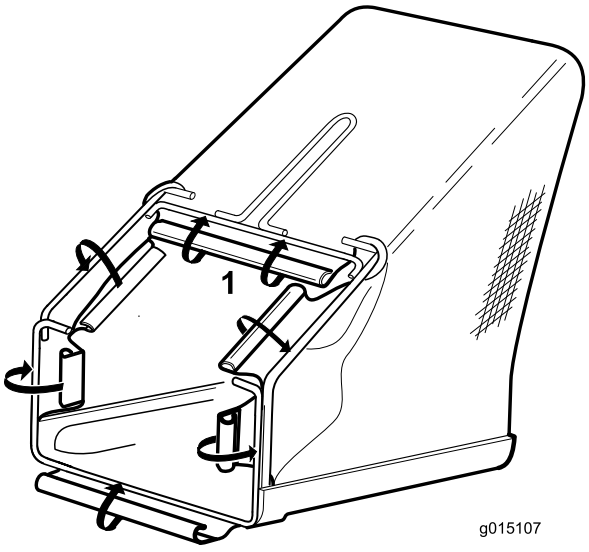

Рисунок 4

1. Начните здесь и продолжайте книзу.

3. Установите на проволочный каркас пластиковую крышку, как показано на Рисунок 5.

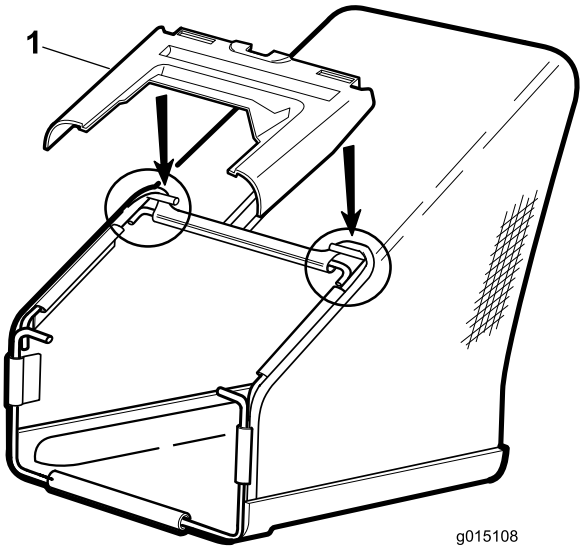

Рисунок 5

1. Пластиковая крышка

Знакомство с изделием

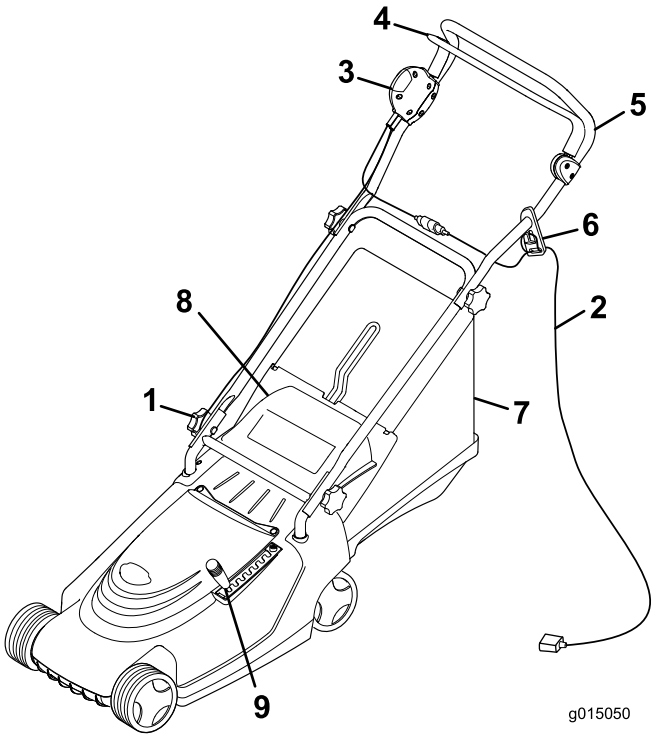

Рисунок 6

1. Круглая рукоятка (2 шт.)
2. Удлинительный шнур (в комплект поставки не входит)
3. Кнопка
4. Рукоятка управления
5. Рукоятка
6. Фиксатор шнура
7. Мешок для сбора травы
8. Задняя дверца
9. Рычаг высоты скашивания

Технические характеристики

Модель	21136	21141
Вес	20,4 кг	27,4 кг
Длина	136 см	138 см
Ширина	45 см	48 см
Высота	104 см	106 см
Ширина скашивания	36 см	41 см
Диапазон высоты скашивания (7 положений)	От 13 до 60 мм	От 13 до 65 мм
Напряжение и частота	230 В / 50 Гц	230 В / 50 Гц
Мощность	1,4 кВт	1,5 кВт

Эксплуатация

Закрепление удлинительного шнура

Используйте только удлинительный шнур, рекомендованный для применения вне помещений при пониженных температурах.

⚠ ПРЕДУПРЕЖДЕНИЕ

Попадание влаги на машину во время эксплуатации может привести к поражению электрическим током, результатом которого может стать травма, в том числе со смертельным исходом.

- **Не касайтесь вилки питания и машины мокрыми руками или когда вы стоите в воде.**
- **Используйте только удлинительный шнур, рекомендованный для применения вне помещений при пониженных температурах.**

1. Образуйте петлю на удлинительном шнуре и закрепите ее в фиксаторе шнура (Рисунок 7).

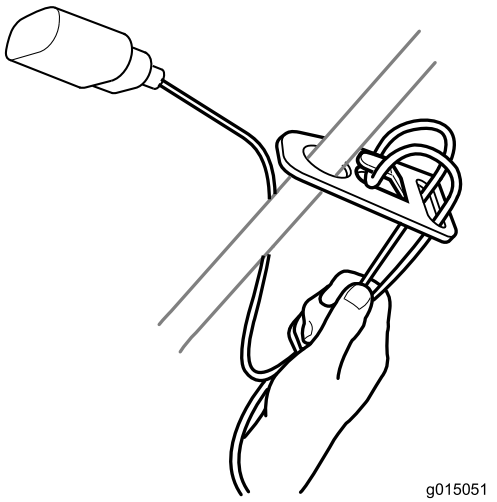

Рисунок 7

2. Подсоедините удлинительный шнур к машине.

   Примечание: При отсоединении удлинительного шнура удерживайте и тяните его за вилку, но не за сам шнур.

⚠ ПРЕДУПРЕЖДЕНИЕ

Повреждение шнура питания может привести к поражению электрическим током или возгоранию.

Перед использованием машины внимательно проверьте состояние шнура питания. Эксплуатация машины с поврежденным шнуром питания запрещена. По вопросам замены и ремонта шнура питания обратитесь незамедлительно к уполномоченному сервисному дилеру компании Toro.

Планирование порядка скашивания газонной травы

Соблюдение предлагаемого порядка скашивания снижает опасность повреждения шнура питания в результате его попадания под машину, и продляет срок его службы. Не допускайте обматывания удлинительного шнура вокруг деревьев, кустов и других препятствий.

Скашивание начинайте вблизи источника электропитания. Двигайте косилку вперед и назад, постепенно удаляясь от источника электропитания (Рисунок 8).

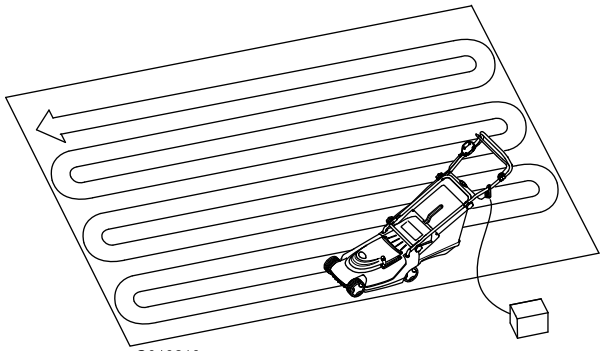

Рисунок 8

Включение электродвигателя

⚠ ПРЕДУПРЕЖДЕНИЕ

Прежде чем включать электродвигатель, дайте ему полностью остановиться. При невыполнении этого требования возможно повреждение двигателя и эксплуатация машины может стать небезопасной.

1. Подсоедините удлинительный шнур к машине (при необходимости).
2. Вставьте другой конец шнура в розетку электросети.
3. Нажмите и удерживайте в нажатом положении кнопку на левой стороне рукоятки (Рисунок 9).

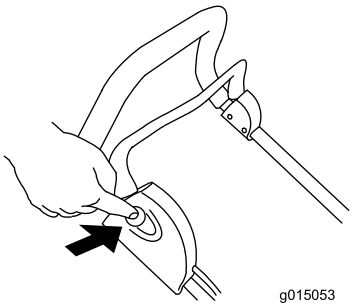

Рисунок 9

4. Удерживая кнопку, потяните рычаг управления в направлении рукоятки (Рисунок 10).

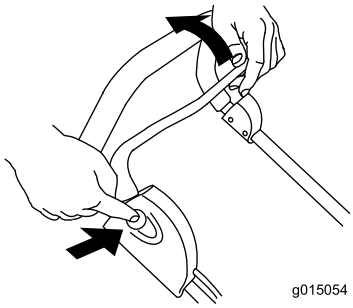

Рисунок 10

5. Удерживая рычаг управления около рукоятки, отпустите кнопку (Рисунок 11).

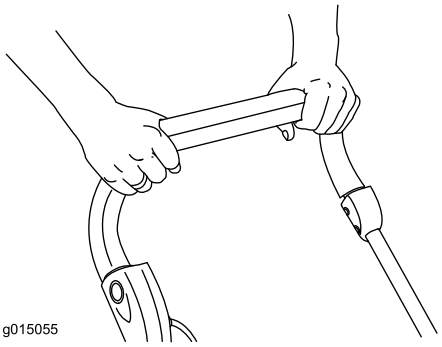

Рисунок 11

Останов электродвигателя

1. Отпустите рычаг управления (Рисунок 12).

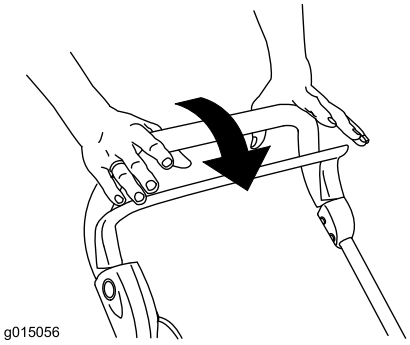

Рисунок 12

2. Оставляя машину без присмотра, всегда отключайте ее от источника питания.

Регулировка настройки высоты скашивания

⚠ ОПАСНО

Во избежание тяжелых травм при регулировке высоты скашивания держите руки и ноги на безопасном расстоянии от вращающегося ножа.

Перед регулировкой настройки высоты скашивания отключите электродвигатель и дождитесь остановки всех движущихся частей.

1. Выключите двигатель и дождитесь остановки всех движущихся частей.
2. Выведите рычаг высоты скашивания из фиксирующего паза, в котором он находится, и передвиньте его вперед или назад в требуемый паз (Рисунок 13).

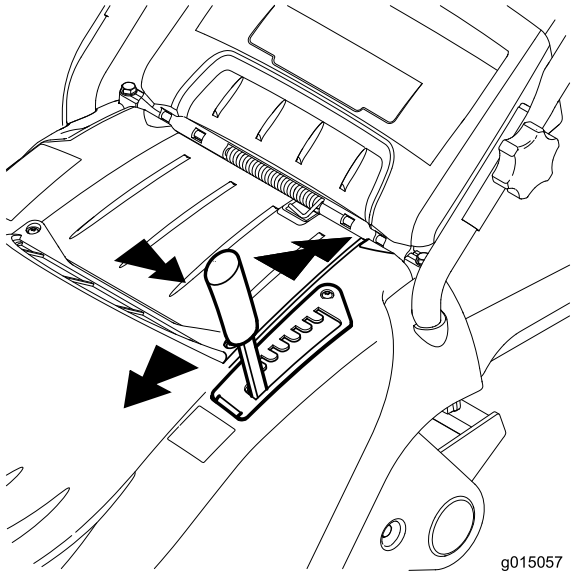

Рисунок 13

Сбор скошенной травы и листьев в мешки

Для сбора скошенной травы установите мешок для сбора травы.

1. Поднимите заднюю дверцу и снимите заглушку для мульчирования (Рисунок 14).

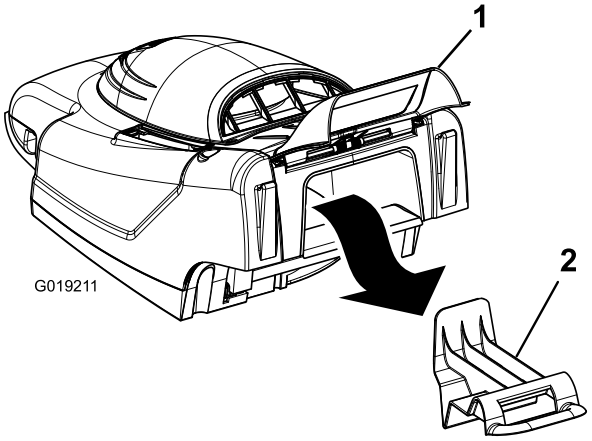

Рисунок 14

1. Задняя дверца
2. Заглушка для мульчирования

2. Удерживая заднюю дверцу в верхнем положении, установите мешок для сбора травы на выступы (Рисунок 15).

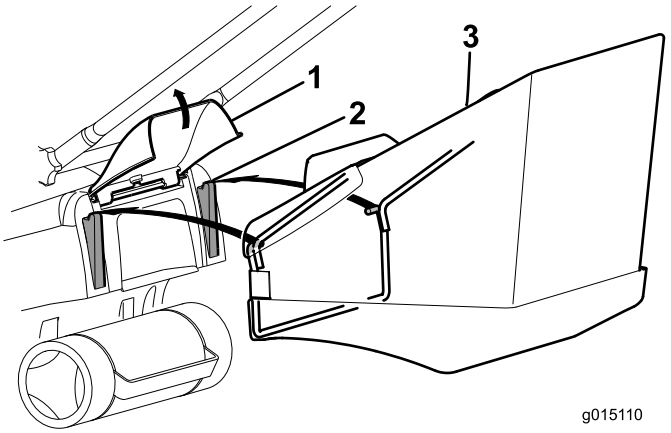

Рисунок 15

1. Задняя дверца
2. Проушина
3. Мешок для сбора травы

3. Отпустите заднюю дверцу.
4. Выполняйте скашивание с прикрепленным мешком для сбора травы.
5. Когда мешок заполнится, выключите электродвигатель, снимите мешок для сбора травы с машины и удалите его содержимое.

Примечание: Для переоборудования машины со сбора травы на мульчирование снимите мешок для сбора травы

и вставьте заглушку для мульчирования, снятую на этапе 1; см. Рисунок 16.

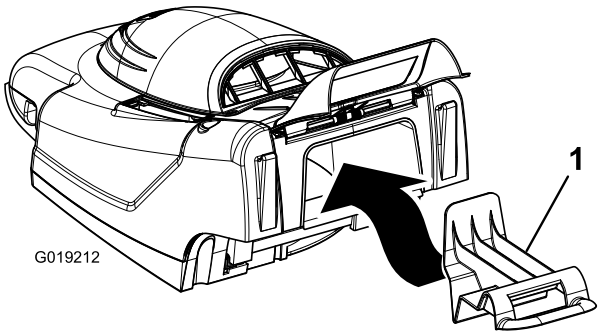

Рисунок 16
Показана модель 21136

1. Заглушка для мульчирования

Советы по скашиванию газонной травы

Соблюдение данных указаний по скашиванию травы позволит вам добиться наилучших результатов и придать газону привлекательный вид.

- Следите за тем, чтобы **нож был острым** на протяжении всего сезона скашивания.
- **Косите только сухую траву.** Слипание влажной травы может вызвать закупорку выброса машины или останов двигателя. Хождение по скользкой влажной траве может привести к потере равновесия и падению.
- При скашивании отдельных рядов обеспечьте перекрытие шириной примерно 4 см.
- Для обеспечения привлекательного вида газона при скашивании очень высокой травы рекомендуется сначала прокосить ее с наибольшей высотой скашивания и при пониженной скорости передвижения, а затем произвести повторное скашивание при наименьшей высоте.
- Если после скашивания внешний вид газона оказался неудовлетворительным, попробуйте выполнить одно (или несколько) из следующих действий:
  - Заточите нож.
  - При скашивании идите медленнее.
  - Увеличьте высоту скашивания машины.
  - Увеличьте частоту скашивания травы.
  - Прокладывайте полосы скошенной травы с частичным перекрытием вместо срезания полной полосы за каждый проход.

Техническое обслуживание

Данное изделие, разработанное специалистами компании Toro, рассчитано на длительный срок безотказной эксплуатации. Если потребуется ремонт машины, отвезите ее уполномоченному дилеру по техническому обслуживанию компании Toro.

⚠ ПРЕДУПРЕЖДЕНИЕ

После подсоединения к бытовому источнику напряжения машина находится в рабочем состоянии. Не забывайте о том, что непреднамеренное включение машины может стать причиной нанесения тяжелых травм оператору и другим находящимся поблизости людям.

Обязательно отключайте машину от источника напряжения, оставляя ее без присмотра.

Бытовые электроприборы с двойной изоляцией

В электроприборах с двойной изоляцией вместо заземления применяются две системы изоляции. На электроприборах с двойной изоляцией заземление не предусмотрено и никакие дополнительные средства заземления не устанавливаются. Техническое обслуживание электроприборов с двойной изоляцией требует особой ответственности и знания системы, обслуживание должно выполняться только аттестованным сервисным персоналом уполномоченного дилера по техническому обслуживанию компании Toro. Запасные части для электроприборов с двойной изоляцией должны быть идентичны частям, подлежащим замене. На электроприборах с двойной изоляцией имеется маркировка “Двойная изоляция” или “С двойной изоляцией”. На электроприбор может также быть нанесен значок ⧈ (квадрат в квадрате).

Произведите очистку корпуса машины.

После каждого использования производите очистку корпуса машины.

Перед очисткой остановите электродвигатель, дождитесь остановки всех движущихся частей и отсоедините машину от источника питания.

Внимание: Промывать машину водой запрещено. Влага может попасть внутрь машины и стать причиной коррозии внутренних частей.

- Произведите очистку нижней стороны корпуса машины. Деревянным скребком или щеткой удалите грязь и скошенную траву (Рисунок 17).

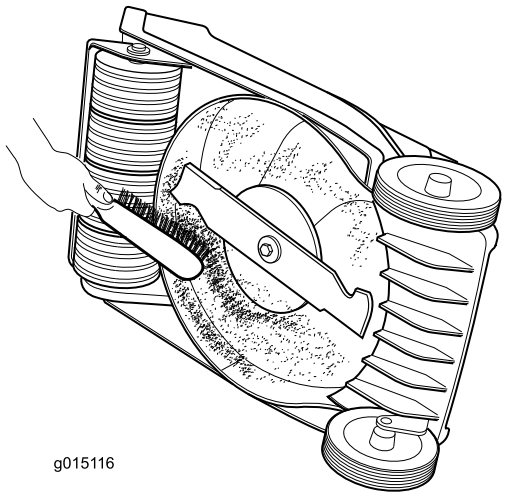

Рисунок 17

- Удалите мусор из воздуховыпускных отверстий корпуса на верхней стороне машины.
- Щеткой удалите мусор с корпуса машины.
- Осмотрите сетевые вилку и розетку на наличие признаков оплавления или перегрева. Старые, изношенные вилки удлинительного шнура, которые неплотно вставляются в розетку, могут привести к перегреву по причине неудовлетворительного контакта. При необходимости немедленно заменяйте любой поврежденный удлинительный шнур.

Смазка машины

Смазывайте колеса, систему рычагов и тяг и шарниры машинным маслом через каждые 25 часов работы (Рисунок 18).

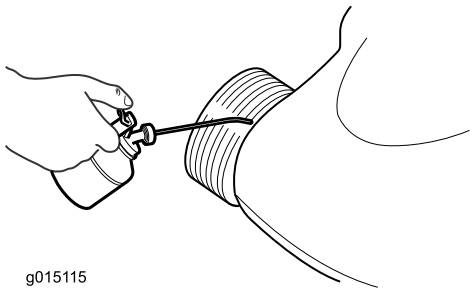

Рисунок 18

Обслуживание ножа

Скашивание производится только острым ножом. Острый нож скашивает траву ровно, не разрывая и не измельчая ее.

При замене ножа используйте только штатные сменные ножи компании Toro.

⚠ ПРЕДУПРЕЖДЕНИЕ

Непреднамеренное включение газонокосилки может стать причиной нанесения тяжелых травм оператору и другим находящимся поблизости людям.

Перед проверкой, демонтажом и заменой ножа в обязательном порядке отключайте машину от источника питания.

1. Выключите двигатель и дождитесь остановки всех движущихся частей.
2. Отключите машину от источника электропитания.
3. Переверните машину набок.
4. Внимательно проверьте остроту и степень износа ножа, особенно в месте соединения плоской и изогнутой частей ножа. При обнаружении износа замените нож.

   Примечание: Для повышения эффективности работы устанавливайте новый нож перед началом сезона скашивания. Для сохранения рабочего состояния режущей кромки ножа в течение сезона удаляйте напильником небольшие засечки на ноже.

⚠ ОПАСНО

Износ или повреждение ножа может привести к его разрушению и выбросу фрагментов ножа в направлении вас или находящихся поблизости людей, что может привести к тяжелой травме, в том числе со смертельным исходом.

Периодически проверяйте нож на отсутствие износа и повреждений. Изношенный или поврежденный нож подлежит замене.

Снятие ножа

1. Возьмитесь за конец ножа (Рисунок 19) рукой в перчатке на толстой подкладке или через слой ветоши.

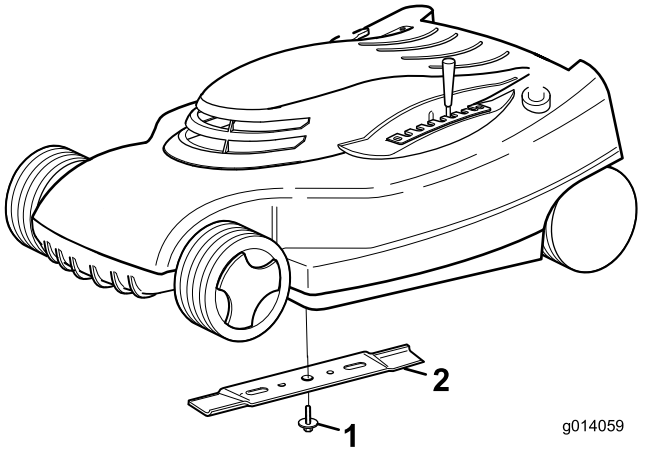

Рисунок 19

1. Болт ножа
2. Нож

2. Снимите болт ножа и нож.

   Внимание: В случае выпадания переходника ножа установите его на место до установки ножа и болта ножа. Работа машины без переходника ножа приведет к повреждению машины.

Заточка ножа

Для заточки верхней стороны ножа используйте напильник, при этом сохраните исходный угол заточки.

Примечание: Балансировка ножа не нарушается при удалении одинакового количества материала с обеих режущих кромок.

Внимание: Проверьте балансировку ножа с помощью балансировочного устройства для ножей. Недорогое балансировочное устройство можно приобрести в магазине металлоизделий. Отбалансированный нож остается в горизонтальном положении; если нож не отбалансирован, его тяжелый конец опускается. Если нож не отбалансирован, дополнительно удалите некоторое количество металла с режущей кромки на тяжелом конце ножа.

Установка ножа

Установите острый, отбалансированный нож и болт ножа. Для обеспечения правильной установки широкая часть ножа должна быть обращена к верхней части корпуса машины. Затяните болт ножа с моментом 20 Н-м.

Ремонт системы включения/выключения и торможения ножа

Электродвигатель и нож рассчитаны на остановку в течение 3 секунд после отпускания рукоятки управления. Каждый раз перед началом эксплуатации машины проверяйте надежность работы рукоятки управления. Если нож не останавливается в течение 3 секунд или если при отпускании рукоятки управления слышен звук скрежета, скрипа, трения металла по металлу, обратитесь к уполномоченному сервисному дилеру компании Toro. Следуйте рекомендации выше также в случае повышенной вибрации при использовании машины.

Хранение

1. Произведите очистку корпуса машины.
2. Проверьте состояние ножа.
3. Сложите рукоятку, как показано на Рисунок 20 и Рисунок 21 в зависимости от вашей модели.

   Внимание: Убедитесь, что при складывании рукоятки вы не защемили управляющие тросики.

⚠ ПРЕДОСТЕРЕЖЕНИЕ

При складывании и раскрывании рукоятки, смещаясь друг относительно друга как ножницы, могут прищемить пальцы.

При складывании и раскрывании рукоятки держите пальцы на безопасном расстоянии от шарниров и скрещенных рукояток.

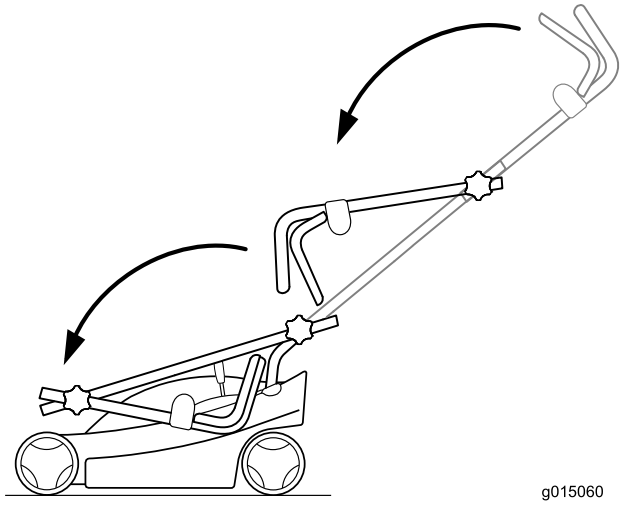

Рисунок 20
Показана модель 21136

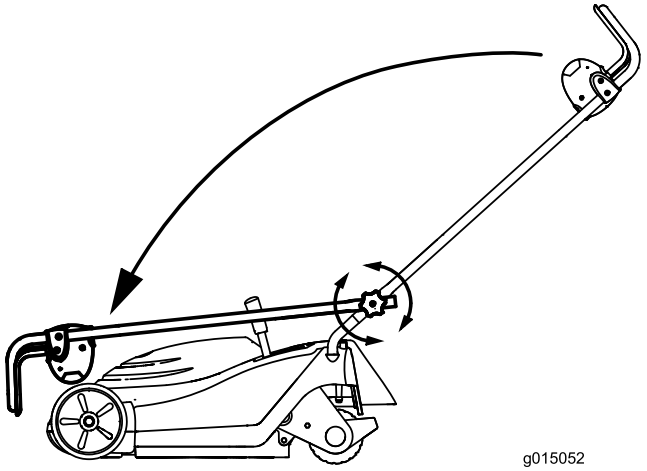

Рисунок 21
Показана модель 21141

4. Машину следует хранить в прохладном, чистом и сухом месте, недоступном для детей.
5. Для сохранения чистоты и защиты машины накройте ее.

Поиск и устранение неисправностей

Проблема	Возможная причина	Корректирующие действия
Двигатель не заводится.	1. К машине не подсоединен удлинительный шнур.	1. Подсоедините к машине удлинительный шнур, а другой конец удлинительного шнура вставьте в обычную розетку электросети.
	2. Поврежден удлинительный шнур.	2. Проверьте удлинительный шнур и отремонтируйте или замените его в случае повреждения.
	3. Перегорел предохранитель или неисправен автоматический выключатель.	3. Проверьте выходной предохранитель или автоматический выключатель.
Двигатель запускается с трудом или теряет мощность.	1. Желоб для выброса засорен.	1. Произведите чистку желоба для выброса.
	2. Необходима очистка нижней стороны корпуса машины.	2. Произведите очистку нижней стороны корпуса машины.
	3. Установлена недостаточная высота скашивания.	3. Увеличьте высоту скашивания машины и снова запустите двигатель.
Чрезмерная вибрация газонокосилки или двигателя.	1. Не отбалансирован нож.	1. Отбалансируйте нож.
	2. Ослаблен болт крепления ножа.	2. Затяните болт крепления ножа.
	3. Желоб для выброса засорен.	3. Произведите чистку желоба для выброса.
	4. Необходима очистка нижней стороны корпуса машины.	4. Произведите очистку нижней стороны корпуса машины.
	5. Ослаблены болты крепления электродвигателя.	5. Затяните болты крепления электродвигателя.
Неравномерность скашивания.	1. Нож затупился и не отбалансирован.	1. Заточите и отбалансируйте нож.
	2. Все скашивания производятся в одном и том же порядке.	2. Измените порядок скашивания.
	3. Необходима очистка нижней стороны корпуса машины.	3. Произведите очистку нижней стороны корпуса машины.
Желоб для выброса засоряется.	1. Установлена недостаточная высота скашивания.	1. Увеличьте высоту скашивания.
	2. Попытка скашивания мокрой травы.	2. Дождитесь высыхания травы.
	3. Необходима очистка нижней стороны корпуса машины.	3. Произведите очистку нижней стороны корпуса машины.

Список международных дистрибьюторов

Дистрибьютор:	Страна:	Телефон:	Дистрибьютор:	Страна:	Телефон:
Agrolanc Kft	Венгрия	36 27 539 640	Maquiver S.A.	Колумбия	57 1 236 4079
Balama Prima Engineering Equip.	Гонконг	852 2155 2163	Maruyama Mfg. Co. Inc.	Япония	81 3 3252 2285
B-Ray Corporation	Корея	82 32 551 2076	Mountfield a.s.	Чешская Республика	420 255 704 220
Casco Sales Company	Пуэрто-Рико	787 788 8383	Mountfield a.s.	Словакия	420 255 704 220
Ceres S.A.	Коста-Рика	506 239 1138	Munditol S.A.	Аргентина	54 11 4 821 9999
CSSC Turf Equipment (pvt) Ltd.	Шри-Ланка	94 11 2746100	«НОРМА-ГАРДЕН»	Россия	7 495 411 61 20
Cyril Johnston & Co.	Северная Ирландия	44 2890 813 121	Oslinger Turf Equipment SA	Эквадор	593 4 239 6970
Cyril Johnston & Co.	Ирландия	44 2890 813 121	Oy Hako Ground and Garden Ab	Финляндия	358 987 00733
Equiver	Мексика	52 55 539 95444	Parkland Products Ltd.	Новая Зеландия	64 3 34 93760
Femco S.A.	Гватемала	502 442 3277	Perfetto	Польша	48 61 8 208 416
ForGarder OU	Эстония	372 384 6060	Pratoverde SRL.	Италия	39 049 9128 128
G.Y.K. Company Ltd.	Япония	81 726 325 861	Prochaska & Cie	Австрия	43 1 278 5100
Geomechaniki of Athens	Греция	30 10 935 0054	RT Cohen 2004 Ltd.	Израиль	972 986 17979
Golf international Turizm	Турция	90 216 336 5993	Riversa	Испания	34 9 52 83 7500
Guandong Golden Star	Китай	86 20 876 51338	Lely Turfcare	Дания	45 66 109 200
Hako Ground and Garden	Швеция	46 35 10 0000	Solvert S.A.S.	Франция	33 1 30 81 77 00
Hako Ground and Garden	Норвегия	47 22 90 7760	Spypros Stavrinides Limited	Кипр	357 22 434131
Hayter Limited (U.K.)	Великобритания	44 1279 723 444	Surge Systems India Limited	Индия	91 1 292299901
Hydroturf Int. Co Dubai	Объединённые Арабские Эмираты	97 14 347 9479	T-Markt Logistics Ltd.	Венгрия	36 26 525 500
Hydroturf Egypt LLC	Египет	202 519 4308	Toro Australia	Австралия	61 3 9580 7355
Irrimac	Португалия	351 21 238 8260	Toro Europe NV	Бельгия	32 14 562 960
Irrigation Products Int'l Pvt Ltd.	Индия	0091 44 2449 4387	Valtech	Марокко	212 5 3766 3636
Jean Heybroek b.v.	Нидерланды	31 30 639 4611	Victus Emak	Польша	48 61 823 8369

Уведомление о правилах соблюдения конфиденциальности для Европы

Информация, которую запрашивает компания Toro
Toro Warranty Company (Toro) обеспечивает конфиденциальность ваших данных. Чтобы обработать вашу заявку на гарантийный ремонт и связаться с вами в случае отзыва изделий, мы просим вас предоставить нам некоторую личную информацию – непосредственно в нашу компанию или через ваше местное отделение или дилера компании Toro.

Гарантийная система Toro размещена на серверах, находящихся на территории Соединенных Штатов, где закон о соблюдении конфиденциальности может не дать такую же защиту, которая применяется в вашей стране.

ПРЕДОСТАВЛЯЯ НАМ СВОЮ ЛИЧНУЮ ИНФОРМАЦИЮ, ВЫ СОГЛАШАЕТЕСЬ НА ЕЕ ОБРАБОТКУ В СООТВЕТСТВИИ С ОПИСАНИЕМ В НАСТОЯЩЕМ УВЕДОМЛЕНИИ О СОБЛЮДЕНИИ КОНФИДЕНЦИАЛЬНОСТИ.

Способ использования информации компанией Toro
Компания Toro может использовать вашу личную информацию, чтобы обрабатывать гарантийные заявки и связываться с вами в случае отзыва изделия или для каких-либо иных целей, о которых мы вам сообщим. Компания Toro может предоставлять вашу информацию в свои филиалы, дилерам или другим деловым партнерам в связи с любыми из указанных видов деятельности. Мы не будем продавать вашу личную информацию никаким посторонним компаниям. Мы оставляем за собой право раскрыть личную информацию, чтобы выполнить требования применимых законов и по запросу соответствующих органов власти, с целью обеспечения правильной работы наших систем или для нашей собственной защиты или защиты пользователей.

Хранение вашей личной информации
Мы будем хранить вашу личную информацию, пока она будет нужна нам для осуществления целей, для которых она была первоначально собрана или для других законных целей (например, соблюдение установленных норм) или в соответствии с требованием применимого закона.

Сотрудники компании Toro делают все возможное для обеспечения безопасности вашей личной информации
Мы принимаем все необходимые меры для защиты вашей личной информации Мы также предпринимаем действия для поддержания точности и актуального состояния личной информации.

Доступ и исправление вашей личной информации
Если вы захотите просмотреть или исправить свою личную информацию, просьба связаться с нами по электронной почте legal@toro.com.

Закон о защите прав потребителей Австралии

Клиенты в Австралии могут найти информацию, относящуюся к Закону о защите прав потребителей Австралии, внутри упаковки или у своего местного дилера компании Toro.

Изделия для бытового использования

Гарантия компании Toro
и
Гарантия запуска (GTS) компании Toro

Условия гарантии и товары, на которые она распространяется

Компания Toro Company и ее филиал – компания Toro Warranty, в соответствии с заключенным ими соглашением, совместно гарантируют первоначальному покупателю[1] ремонт изделия компании Toro, указанного ниже, в случае обнаружения дефектов материалов или производственных дефектов, если двигатель, на который распространяется гарантия Toro GTS (гарантированный запуск), не запустился с первой или второй попытки при условии проведения планового технического обслуживания, требуемого в *Руководстве для оператора*.

Действуют следующие гарантийные периоды, начиная с даты приобретения:

Изделия	**Гарантийный период**
Самоходные газонокосилки с пешеходным управлением	
• Литой корпус	5 лет при бытовом использовании[2] 90 дней при использовании в коммерческих целях
• Двигатель	Гарантия GTS на 5 лет при бытовом использовании[3]
• Аккумулятор	2 года
• Стальной корпус	2 года при бытовом использовании[2] 30 дней при использовании в коммерческих целях
• Двигатель	Гарантия GTS на 2 года при бытовом использовании[3]
Газонокосилки TimeMaster	3 года при бытовом использовании[2] 90 дней при использовании в коммерческих целях
• Двигатель	Гарантия GTS на 3 года при бытовом использовании[3]
• Аккумулятор	2 года
Электрический ручной инструмент и самоходные газонокосилки с пешеходным управлением	2 года при бытовом использовании[2] Гарантия не предоставляется при коммерческом использовании
Снегоочистители	
• Одноступенчатый	2 года при бытовом использовании[2] 45 дней при использовании в коммерческих целях
• Двигатель	Гарантия GTS на 2 года при бытовом использовании[3]
• Двухступенчатый	3 года при бытовом использовании[2] 45 дней при использовании в коммерческих целях
• Желоб, отражатель желоба и крышка корпуса крыльчатки	Срок службы (только первоначальные пользователи)[5]
Электрические снегоочистители	2 года при бытовом использовании[2] Гарантия не предоставляется при коммерческом использовании
Все машины, на которых предусмотрено место оператора, указанные ниже	
• Двигатель	См. гарантию изготовителя двигателя[4]
• Аккумулятор	2 года при бытовом использовании[2]
• Принадлежности	2 года при бытовом использовании[2]
Садово-огородные трактора DH	2 года при бытовом использовании[2] 30 дней при использовании в коммерческих целях
Садово-огородные трактора XLS	3 года при бытовом использовании[2] 30 дней при использовании в коммерческих целях
TimeCutter	3 года при бытовом использовании[2] 30 дней при использовании в коммерческих целях
Газонокосилки TITAN	3 года или 240 часов[5]
• Рама	Срок службы (только первоначальные пользователи)[6]

[1]Первичный покупатель - лицо, которое первоначально приобрело изделие компании Toro.

[2]Бытовое использование означает использование изделия на том же участке земли, где стоит ваш дом. Использование в нескольких местах рассматривается как коммерческое использование, и применяется гарантия на коммерческое использование.

[3]Настоящая гарантия запуска компании Toro GTS не распространяется на изделия, используемые в коммерческих целях.

[4]На некоторые двигатели, используемые в изделиях Toro, гарантию выдает изготовитель двигателя.

[5]Что наступит раньше.

[6]Гарантия на раму на весь срок службы - если основная рама, состоящая из деталей, сваренных вместе и образующих конструкцию трактора, к которой крепятся прочие узлы, такие как двигатель, треснет или сломается при штатном использовании, она будет отремонтирована или заменена (по усмотрению компании Toro) по гарантии без оплаты деталей и трудозатрат. Гарантия не распространяется на поломку рамы из-за неправильного или небрежного использования и поломку или необходимый ремонт из-за ржавчины или коррозии.

Гарантия может быть аннулирована, если счетчик часов работы отсоединен, переделан или имеет признаки постороннего вмешательства.

Обязанности владельца

Вы обязаны обслуживать изделие компании Toro с соблюдением процедур технического обслуживания, описанных в *Руководстве оператора*. Такое плановое техническое обслуживание, проводимое как дилером, так и вами лично, осуществляется за ваш счет.

Порядок подачи заявки на гарантийное обслуживание

Если вы считаете, что ваше изделие Toro содержит дефект материала или изготовления, выполните следующую процедуру.

1. Свяжитесь со своим продавцом, чтобы организовать техническое обслуживание изделия. Если по какой-либо причине вам не удается связаться со своим продавцом, то вы можете обратиться к официальному дистрибьютору компании Toro, чтобы организовать техобслуживание. См. прилагаемый список дистрибьюторов.
2. Привезите изделие и документы, подтверждающие факт покупки (товарный чек), в сервисный центр дилера. Если по какой-либо причине вы не согласны с мнением сотрудников сервисного центра дилера или имеете замечания в связи с оказанной вам технической помощью, обратитесь к нам по адресу:

   Toro Customer Care Department, RLC Division

   Toro Warranty Company

   8111 Lyndale Avenue South

   Bloomington, MN 55420-1196

   001–952–948–4707

Случаи нераспространения гарантий

На некоторые изделия не существует другой прямой гарантии, кроме специального объема гарантийной защиты систем с вредными выбросами и гарантии на двигатель. Действие этой прямой гарантии не распространяется на следующее:

- Стоимость регулярного технического обслуживания или таких запчастей, как фильтры, топливо, смазочные материалы, замена масла, свечи зажигания, воздушные фильтры, заточка ножей или изношенные ножи, регулировки тросов/рычагов или регулировки тормоза и сцепления
- Отказ компонентов по причине нормального износа
- Любое изделие или часть, которые были доработаны, использовались неправильно или небрежно и требуют замены или ремонта вследствие аварии или отсутствия надлежащего технического обслуживания
- Расходы на приемку и доставку
- Ремонты или попытки ремонта иными лицами, помимо уполномоченного дилера компании Toro по техническому обслуживанию
- Ремонты, необходимые по причине несоблюдения рекомендуемых правил использования топлива (более подробную информацию см. в *Руководстве для оператора*)
  - Удаление загрязнений из топливной системы не покрывается гарантией
  - Использование старого топлива (полученного более одного месяца назад) или топлива, содержащего более 10% этилового спирта или более 15% MTBE
  - Невыполнение слива топливной системы перед любым периодом простоя свыше одного месяца
- Ремонты или регулировки для устранения трудностей при запуске в связи со следующим:
  - Несоблюдение надлежащих процедур технического обслуживания или рекомендуемых правил использования топлива
  - Удар вращающегося ножа газонокосилки о какой-либо предмет
- Особые условия эксплуатации, когда для запуска может потребоваться больше двух рывков:
  - Запуск в первый раз после продолжительного периода простоя (свыше одного месяца) или сезонного хранения
  - Запуски в холодную погоду, которая наблюдается ранней весной или поздней осенью
  - Неправильный порядок запуска – если вы испытываете трудности с запуском устройства, см. *Руководство для оператора*, чтобы убедиться в том, что вы соблюдаете правильный порядок действий при запуске. Это может избавить вас от ненужного посещения официального сервис-центра дилера Toro.

Общие условия

Интересы покупателя находятся под защитой законодательства соответствующей страны. Права, которые имеет покупатель в результате действия этих законов, не ограничиваются настоящей гарантией.