Form No. 3392-685 Rev A

# Elektrisk gräsklippare, 36 cm

**Modellnr 21136—Serienr 315000001 och högre**

**Modellnr 21141—Serienr 315000001 och högre**

**Bruksanvisning**

# Säkerhet

**Läs och förstå innehållet i denna bruksanvisning innan du startar motorn.**

**Detta är varningssymbolen. Den används för att göra dig uppmärksam på eventuella risker för personskador. Följ samtliga säkerhetsmeddelanden som följer efter denna symbol för att undvika eventuella skador eller dödsfall.**

**Felaktigt bruk eller underhåll av den här maskinen kan leda till personskador eller dödsfall. Följ nedanstående säkerhetsföreskrifter för att minska denna risk.**

**⚠ VARNING**

**Följ alltid dessa säkerhetsanvisningar för att minska risken för brand, elektriska stötar och personskador när du använder den elektriska maskinen.**

Nedanstående säkerhetsföreskrifter har anpassats från den europeiska standarden SS-EN 60335-2-77.

# Säker driftspraxis

## Allmän information

- Läs anvisningarna noga. Bekanta dig med reglagen och hur maskinen ska användas.
- Låt aldrig barn eller personer som inte känner till anvisningarna använda maskinen. Lokala föreskrifter kan begränsa förarens ålder.
- Klipp aldrig om människor, särskilt barn, eller husdjur befinner sig i närheten.
- Föraren eller användaren är ansvarig för olyckor och risker som andra människor och deras ägodelar utsätts för.

## Förberedelser

- Använd alltid ordentliga skor och långbyxor vid klippning. Kör inte maskinen barfota eller i sandaler.
- Inspektera området där maskinen ska användas ordentligt och avlägsna föremål som kan slungas omkring av maskinen.
- Före körning bör du kontrollera så att inte kniven, knivbultarna eller klippaggregatet är slitna eller skadade. Byt ut slitna eller skadade knivar och bultar i satser så att balanseringen bibehålls.
- Toro rekommenderar att maskinen kopplas till en strömkälla med jordfelsbrytare (jfb) som utlöses redan vid 30 mA.
- Om en förlängningssladd krävs ska den vara avsedd för utomhusbruk, max 30 meter lång och av storleken 1,00 mm².
- Inspektera regelbundet nätsladden och se till att den inte är skadad eller sliten. Byt omedelbart ut dem om de är trasiga.
- Använd inte maskinen om någon sladd är skadad eller sliten.
- Anslut inte en skadad förlängningssladd till huvudtillförseln och vidrör inte en skadad sladd innan den har kopplats från huvudtillförseln. En skadad sladd kan leda till kontakt med strömförande delar.

## Klippning

- Klipp endast i dagsljus eller i bra belysning.
- Undvik om möjligt att använda utrustningen på vått gräs.
- Se till att du har bra fotfäste i sluttningar.
- Gå! Spring aldrig.
- Hjulförsedda rotorklippare ska alltid köras tvärgående över sluttningar, aldrig upp och ner.
- Var mycket försiktig när du svänger i sluttningar.
- Klipp inte på väldigt branta sluttningar.
- Var mycket försiktig när du backar eller drar maskinen mot dig.
- Stäng av maskinen när du ska transportera den från ett klippområde till ett annat. Stanna alltid kniven innan du flyttar maskinen bort från gräsmattan.
- Kör aldrig maskinen med skadade skydd eller utan att skyddsanordningarna (exempelvis gräsriktare och/eller -uppsamlare) sitter på plats.
- Starta motorn försiktigt i enlighet med anvisningarna, och håll fötterna på behörigt avstånd från kniven.
- Håll inte händer eller fötter nära eller under roterande delar. Håll alltid avstånd till utkastaröppningen.
- Lyft aldrig upp eller bär en maskin medan motorn är igång.
- Dra ut kontakten ur eluttaget

© 2015—The Toro® Company
8111 Lyndale Avenue South
Bloomington, MN 55420

Registrera din produkt på www.Toro.com.

CE

Översättning av originalet (SV)
Tryckt i Storbritannien
Med ensamrätt

*3392-685* A

- varje gång du lämnar maskinen
- innan du rensar bort en blockering eller tar bort något ur utkastaren
- innan du kontrollerar, rengör eller arbetar på maskinen
- om du kör på ett okänt föremål. Kontrollera noga om maskinen har skadats och reparera eventuella skador innan du startar och kör den igen.
- om maskinen börjar vibrera onormalt (kontrollera omedelbart).

- Om förlängningssladden skadas under användning stannar du maskinen, kopplar bort kontakten från huvudtillförseln och byter ut den skadade förlängningssladden.
- Vidrör inte knivarna innan maskinen kopplas bort från huvudtillförseln och knivarna har stannat helt.
- Håll förlängningssladden på avstånd från knivarna. Knivarna kan orsaka skada på förlängningssladden och leda till kontakt med strömförande delar.

### Underhåll och förvaring

- Håll samtliga muttrar, bultar och skruvar åtdragna så att maskinen är i säkert bruksskick.
- Kontrollera gräsuppsamlaren regelbundet och se efter om den är sliten eller trasig.
- Byt ut slitna och skadade delar så att maskinen är säker att använda.
- Använd enbart rätt sorts kniv vid byten.
- Köp endast Toros originalreservdelar och tillbehör.

## Ljudtrycksnivå (modell 21136)

Maskinen har en ljudtrycksnivå vid förarens öra på 80 dBA, som omfattar ett osäkerhetsvärde (K) på 3 dBA.

Ljudtrycksnivån har fastställts enligt de förfaranden som beskrivs i SS-EN 60335-2-77.

## Ljudeffektnivå (modell 21136)

Maskinen har en garanterad ljudeffektnivå på 85 dBA, som omfattar ett osäkerhetsvärde (K) på 2 dBA.

Ljudstyrkenivån har fastställts enligt de rutiner som beskrivs i ISO 11094.

**⚠ VAR FÖRSIKTIG**

**Långvarig exponering för buller under körning av maskinen kan orsaka viss hörselnedsättning.**

**Använd lämpliga hörselskydd när du kör maskinen under en längre tid.**

## Hand-/armvibration (Modell 21136)

Uppmätt vibrationsnivå för höger hand = 2,4 $m/s^2$

Uppmätt vibrationsnivå för vänster hand = 3,2 $m/s^2$

Osäkerhetsvärde (K) = 1,6 $m/s^2$

De uppmätta värdena har fastställts enligt de förfaranden som beskrivs i SS-EN 60335-2-77.

**⚠ VAR FÖRSIKTIG**

**Långvarig exponering för vibrationer under körning av maskinen kan orsaka viss domnad i händer och handleder.**

**Använd handskar som dämpar vibrationer när du kör maskinen under en längre tid.**

## Ljudtrycksnivå (modell 21141)

Maskinen har en ljudtrycksnivå vid förarens öra på 83 dBA, som omfattar ett osäkerhetsvärde (K) på 2 dBA.

Ljudtrycksnivån har fastställts enligt de förfaranden som beskrivs i SS-EN 60335-2-77.

## Ljudeffektnivå (modell 21141)

Maskinen har en garanterad ljudeffektnivå på 90 dBA, som omfattar ett osäkerhetsvärde (K) på 2 dBA.

Ljudstyrkenivån har fastställts enligt de rutiner som beskrivs i ISO 11094.

**⚠ VAR FÖRSIKTIG**

**Långvarig exponering för buller under körning av maskinen kan orsaka viss hörselnedsättning.**

**Använd lämpliga hörselskydd när du kör maskinen under en längre tid.**

## Hand-/armvibration (Modell 21141)

Uppmätt vibrationsnivå för höger hand = 1,0 $m/s^2$

Uppmätt vibrationsnivå för vänster hand = 0,8 $m/s^2$

Osäkerhetsvärde (K) = 0,5 $m/s^2$

De uppmätta värdena har fastställts enligt de förfaranden som beskrivs i SS-EN 60335-2-77.

**⚠ VAR FÖRSIKTIG**

**Långvarig exponering för vibrationer under körning av maskinen kan orsaka viss domnad i händer och handleder.**

**Använd handskar som dämpar vibrationer när du kör maskinen under en längre tid.**

# Uttjänta elektriska och elektroniska apparater (WEEE)



- Enligt EU-direktiv 2002/96/EG klassificeras den här produkten som ett elektriskt eller elektroniskt verktyg.
- Kassera **inte** det här verktyget bland osorterat kommunalt hushållsavfall.
- Kassera det här verktyget på en godkänd insamlings- eller återvinningsstation i enlighet med lokala och nationella bestämmelser.
- Konsumenten har en viktig roll när det gäller att minska kasseringen av avfall genom att lämna in elektroniska/elektriska verktyg för återvinning.
- Genom återvinning förhindras spridning av farliga material i det kommunala avfallsflödet.
- Symbolen som föreställer en överkryssad soptunna är till för att påminna användaren om att produkten inte får kasseras som osorterat kommunalt avfall.

# Säkerhets- och instruktionsdekaler

**Viktigt: Säkerhets- och instruktionsdekalerna sitter nära potentiella farozoner. Byt ut eller ersätt dekaler som är skadade eller saknas.**




**111-4782**

1. Klipphöjd




**111–5173**

1. Varning – läs *bruksanvisningen*.
2. Kapnings-/avslitningsrisk för händer och fötter, klipparkniv – vänta tills alla rörliga delar har stannat.
3. Risk för utslungade föremål – håll kringstående personer på behörigt avstånd från maskinen.
4. Risk för elektrisk stöt – använd inte maskinen i regnet.
5. Risk för elektrisk stöt – kör inte över maskinens elkabel.
6. Risk för att händer och fötter slits av, gräsklipparkniv – koppla ur maskinen innan du utför underhåll.

# Montering

**Viktigt: Anslut inte maskinen till en strömkälla förrän den har monterats helt och hållet.**

# 1

## Fälla upp handtaget

### Inga delar krävs

### Tillvägagångssätt

1. Skär av kabelbandet runt handtaget och avlägsna kabelbandet och förpackningsmaterialet (endast modell 21136).
2. Fäll försiktigt upp handtaget och håll kablarna borta från svängpunkterna så att de inte kläms.

**⚠ VAR FÖRSIKTIG**

**Handtagen rör sig förbi varandra som en sax när de fälls ihop och fälls upp, och det finns risk för att klämma fingrarna.**

**Håll fingrarna borta från svängpunkterna och handtagen som korsar varandra när du fäller ihop eller fäller upp handtaget.**

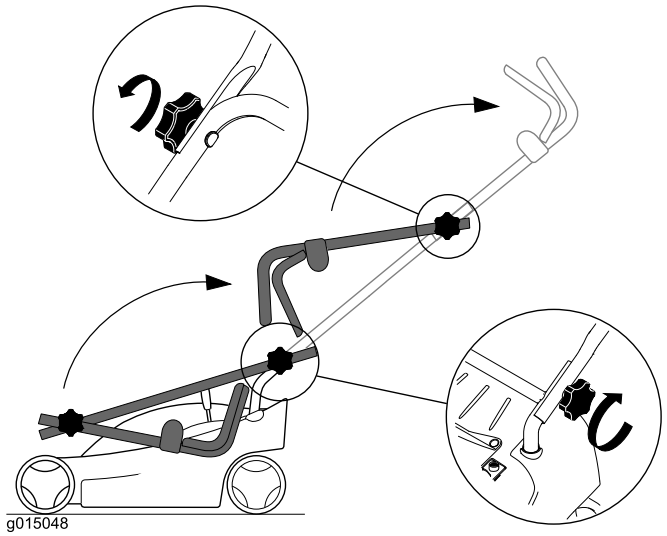


**Figur 1**
Modell 21136

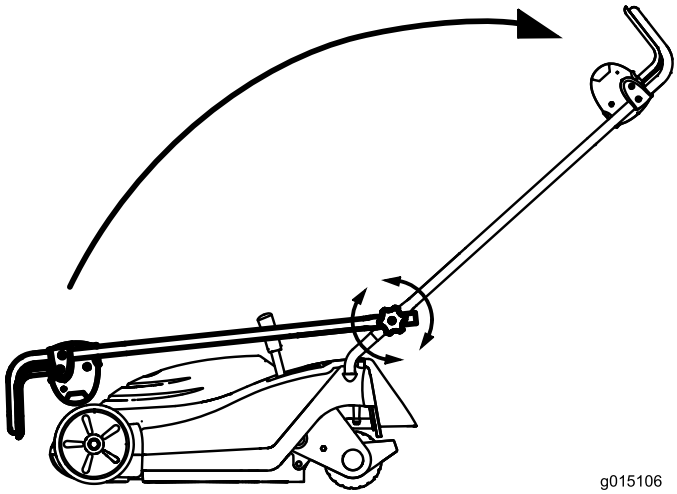


**Figur 2**
Modell 21141

3. Dra åt vreden på handtaget för att låsa fast handtaget.

# 2

## Montera gräsuppsamlaren

### Inga delar krävs

### Tillvägagångssätt

1. Skjut in trådramen för gräsuppsamlaren i uppsamlaren, och se till att handtaget är ovanför tyget (Figur 3).

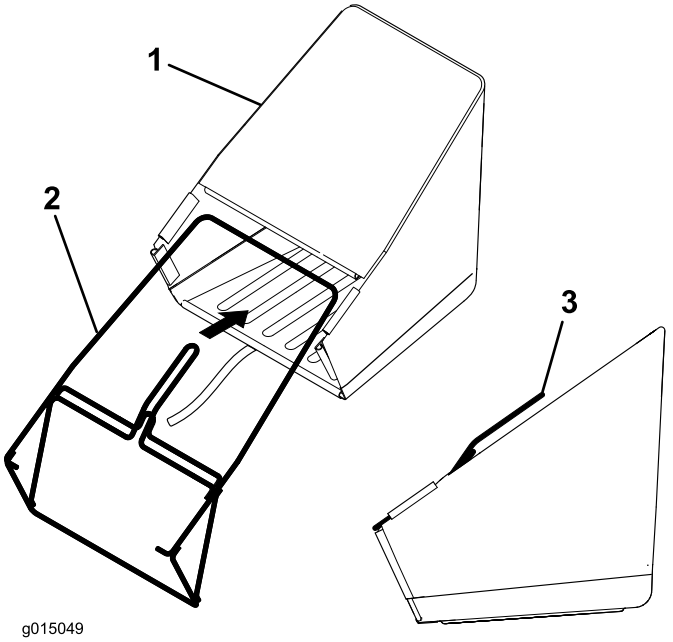


**Figur 3**

1. Gräsuppsamlare
2. Trådram
3. Handtag

2. Börja vid handtaget och fäst gräsuppsamlarens sex plastklämmor på trådramen (Figur 4).

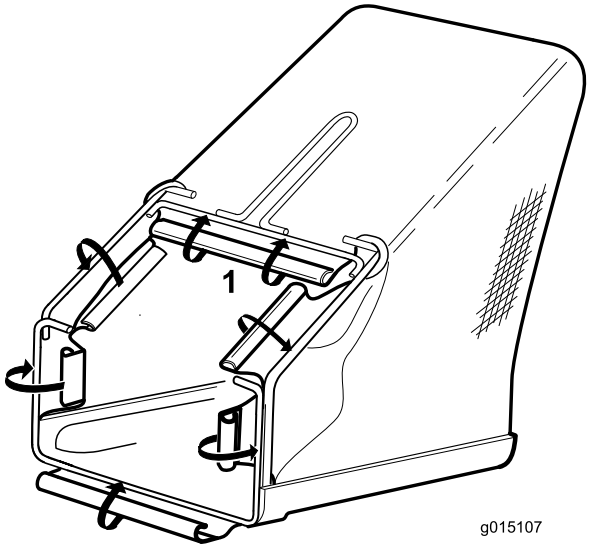


**Figur 4**

1. Börja här och arbeta nedåt.

3. Montera plastkåpan över uppsamlarens ram enligt Figur 5.

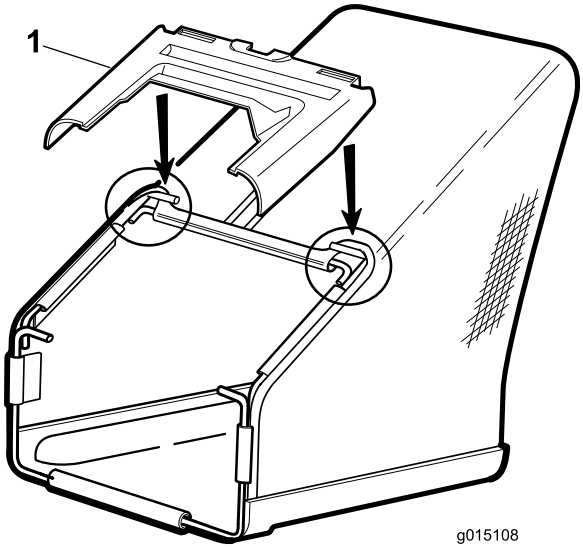


**Figur 5**

1. Plastkåpa

# Produktöversikt

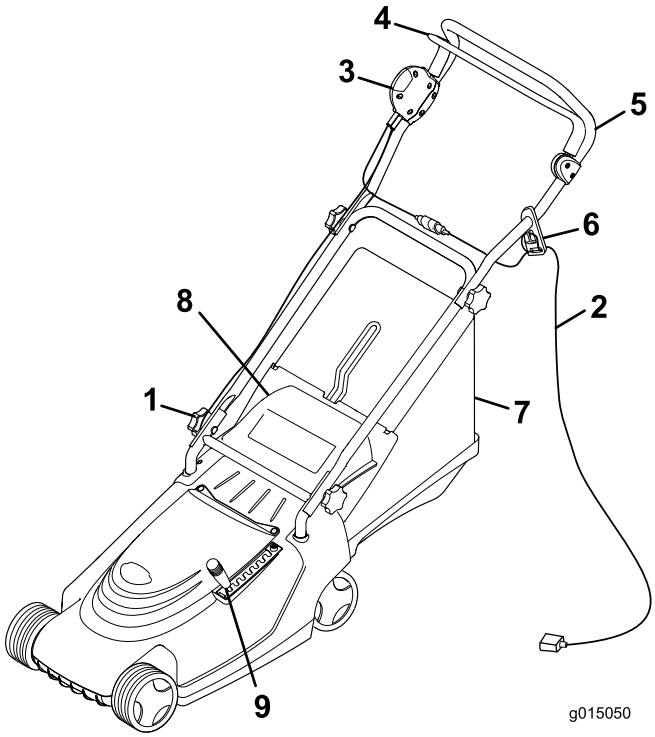


**Figur 6**

1. Handtagsreglage (2)
2. Förlängningssladd (medföljer ej)
3. Knapp
4. Styrstång
5. Handtag
6. Sladdlås
7. Gräsuppsamlare
8. Bakre lucka
9. Klipphöjdsreglage

# Specifikationer

| Modell | 21136 | 21141 |
|---|---|---|
| **Vikt** | 20,4 kg | 27,4 kg |
| **Längd** | 136 cm | 138 cm |
| **Bredd** | 45 cm | 48 cm |
| **Höjd** | 104 cm | 106 cm |
| **Klippbredd** | 36 cm | 41 cm |
| **Klipphöjdsinter-vall (7 lägen)** | 13 till 60 mm | 13 till 65 mm |
| **Volt och frekvens** | 230 V/50 Hz | 230 V/50 Hz |
| **Effekt** | 1,4 kW | 1,5 kW |

# Körning

## Spänna fast en förlängningssladd

Använd endast en förlängningssladd som är avsedd för utomhusbruk vid kallt väder.

**⚠ VARNING**

**Om du kommer i kontakt med vatten medan du kör maskinen kan du få en elektrisk stöt som kan leda till skador eller döden.**

- **Hantera inte kontakten eller maskinen med våta händer eller medan du står i vatten.**
- **Använd endast en förlängningssladd som är avsedd för utomhusbruk vid kallt väder.**

1. Gör en ögla av förlängningssladden och sätt fast den i sladdlåset (Figur 7).

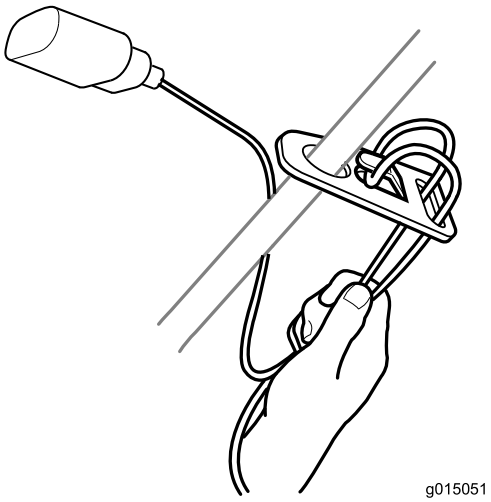


**Figur 7**

2. Koppla ihop förlängningssladden med maskinens kontakt.

   **Obs:** Koppla från förlängningssladden genom att hålla i och dra ut kontakten, håll inte i själva sladden.

**⚠ VARNING**

**Om strömsladden skadas kan det leda till en elektrisk stöt eller brand.**

**Inspektera den elektriska sladden noga innan du börjar använda maskinen. Om sladden är skadad ska du inte använda maskinen. Låt en auktoriserad Toro-återförsäljare byta ut eller reparera sladden omedelbart om den skadas.**

## Planera klippmönstret

Om du följer det klippmönster som föreslås nedan minskar risken för att du ska köra över sladden med maskinen, och sladden kommer inte att slitas i onödan. Låt inte sladden dras runt träd, buskar eller andra hinder.

Börja klippningen nära strömkällan. Klipp fram och tillbaka, och flytta dig gradvis bort ifrån strömkällan (Figur 8).

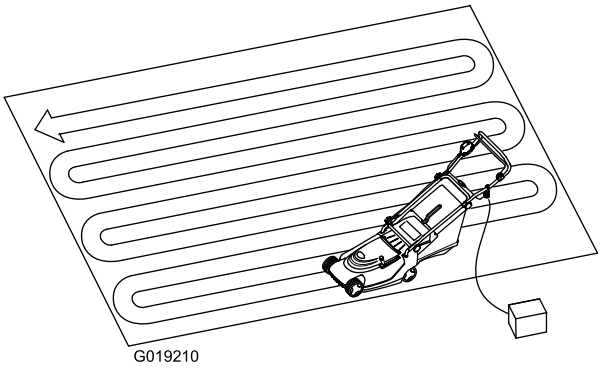


**Figur 8**

## Starta motorn

**⚠ VARNING**

**Vänta tills motorn har stannat helt innan du startar den. Om du inte gör detta kan motorn skadas och maskinen bli farlig att använda.**

1. Koppla förlängningssladden till maskinen (om tillämpligt).
2. Sätt sladdens andra ände i ett vanligt vägguttag.
3. Tryck på knappen på handtagets högra sida och håll den intryckt (Figur 9).

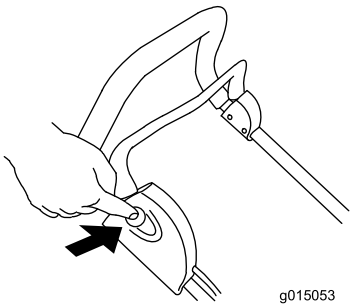


**Figur 9**

4. Håll in knappen och dra samtidigt styrstången mot handtaget (Figur 10).

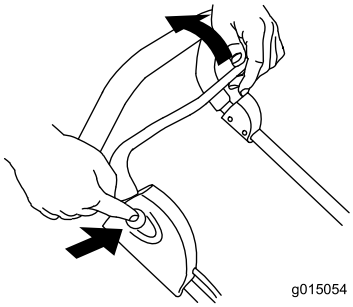


**Figur 10**

5. Håll styrstången mot handtaget och släpp upp knappen (Figur 11).

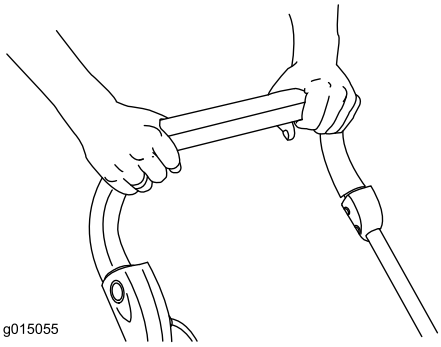


**Figur 11**

# Stanna motorn

1. Släpp upp styrstången (Figur 12).

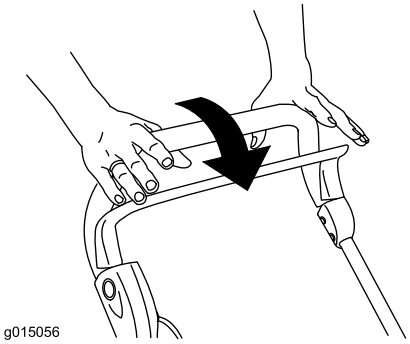


**Figur 12**

2. Koppla bort maskinen från strömkällan om du lämnar maskinen utan uppsikt.

# Justera klipphöjden

**⚠ FARA**

**Vid justering av klipphöjden kan dina händer och fötter komma i kontakt med en roterande kniv, vilket kan leda till allvarliga personskador.**

**Stanna motorn och vänta tills alla rörliga delar har stannat innan du reglerar klipphöjdsinställningen.**

1. Stäng av motorn och vänta tills alla rörliga delar har stannat.
2. Dra ut klipphöjdsreglaget från skåran, för det framåt eller bakåt och in i önskad skåra (Figur 13).

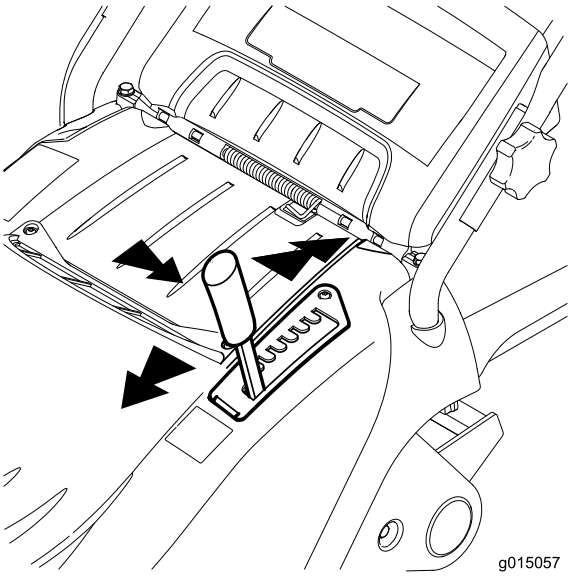


**Figur 13**

# Samla upp klippet

Montera gräsuppsamlaren för att samla upp klippet.

1. Lyft den bakre dörren och ta bort mullningspluggen (Figur 14).

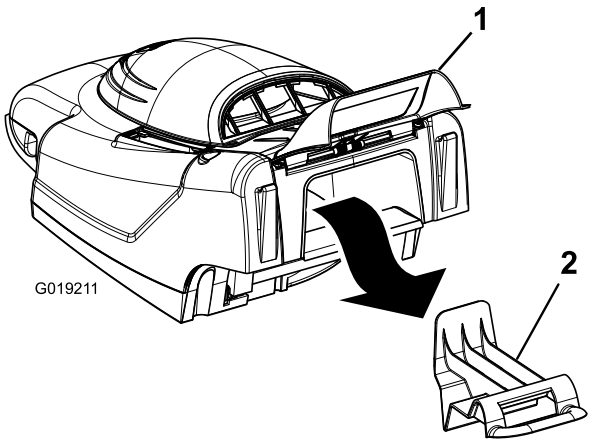


**Figur 14**

1. Bakre lucka
2. Mullningsplugg

2. Höj upp den bakre dörren och montera gräsuppsamlaren på flänsarna (Figur 15).

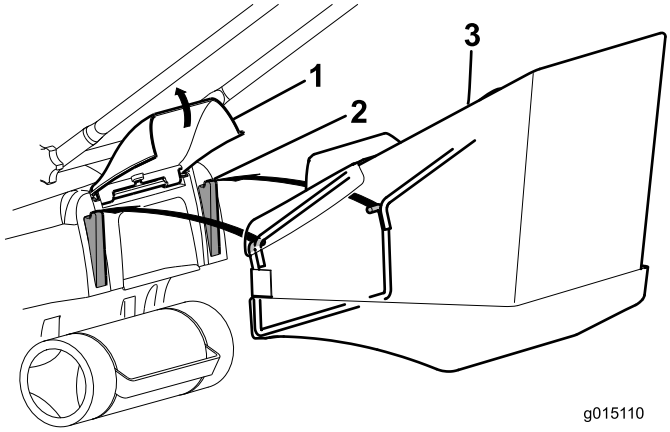


**Figur 15**

1. Bakre lucka
2. Fläns
3. Gräsuppsamlare

3. Släpp den bakre luckan.
4. Klipp gräset med gräsuppsamlaren monterad.
5. När uppsamlaren är full stänger du av motorn, tar bort gräsuppsamlaren från maskinen och tömmer ut innehållet.

**Obs:** Om du vill övergå från uppsamling till återvinning på maskinen ska du ta bort uppsamlaren och föra in mullningspluggen som togs bort i steg 1, se Figur 16.

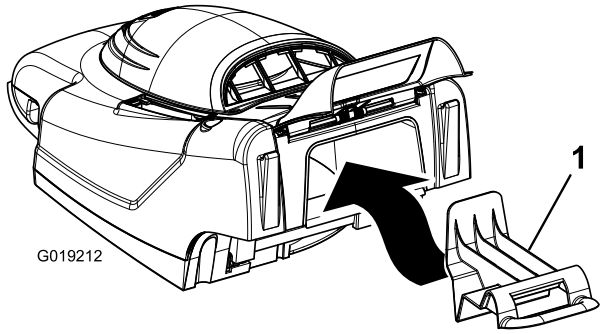


**Figur 16**
Modell 21136 visas

1. Mullningsplugg

# Klipptips

Följ anvisningarna nedan när du klipper gräs, så får du det bästa klippresultatet och en fin gräsmatta.

- Håll **kniven vass** under hela klippsäsongen.
- **Klipp bara torrt gräs.** Vått gräs har en tendens att klumpas ihop på marken, vilket kan leda till motorstopp eller att maskinen täpps igen. Vått gräs kan också vara halt, vilket kan få dig att halka och ramla.
- Överlappa klippsvepningarna med cirka 4 cm.
- Om du klipper väldigt högt gräs kan det vara bra att först klippa med den högsta klipphöjdsinställningen och låg hastighet, och sedan klippa en gång till med en lägre klipphöjd så att gräsmattan blir fin.
- Försök med en eller flera av åtgärderna nedan om du inte är nöjd med klippresultatet:
  - Slipa kniven.
  - Gå saktare när du klipper.
  - Höj maskinens klipphöjdsinställning.
  - Klipp gräset oftare.
  - Överlappa klippsvepningarna istället för att klippa en hel svepning varje gång.

# Underhåll

Toro har konstruerat den här produkten för att ge dig flera års felfri drift. Ta med maskinen till en auktoriserad Toro-återförsäljare vid behov av service.

**⚠ VARNING**

**Maskinen kan användas när den har anslutits till ett vanligt vägguttag. Någon skulle kunna starta maskinen av misstag och allvarligt skada dig eller andra kringstående.**

**Koppla alltid bort maskinen från strömkällan om du lämnar maskinen utan uppsikt.**

## Dubbelisolerade enheter

I en dubbelisolerad enhet finns två isoleringssystem istället för jordning. En dubbelisolerad enhet är inte jordad, och ingen jordande enhet bör heller kopplas till den. För att utföra service på en dubbelisolerad enhet krävs stor försiktighet och god kunskap om systemet. Låt därför endast kvalificerad servicepersonal hos en auktoriserad Toro-återförsäljare serva den. Reservdelarna till en dubbelisolerad enhet måste vara exakt likadana som de delar som byts ut. En dubbelisolerad utrustning är märkt med orden ”Double Insulation” eller ”Double Insulated”. Utrustningen kan även vara märkt med en symbol i form av en kvadrat inuti en kvadrat ⧈.

## Rengöra maskinkåpan

Rengör maskinkåpan efter varje användningstillfälle.

Stanna motorn, vänta tills alla rörliga delar har stannat och koppla bort maskinen från strömkällan innan du rengör den.

**Viktigt: Rengör inte maskinen med vatten. Det kan leda till att fukt ansamlas i maskinen och att de inre delarna rostar.**

- Rengör undersidan av maskinkåpan. Ta bort smuts och gräsklipp med en skrapa eller borste i ett hårt träslag (Figur 17).

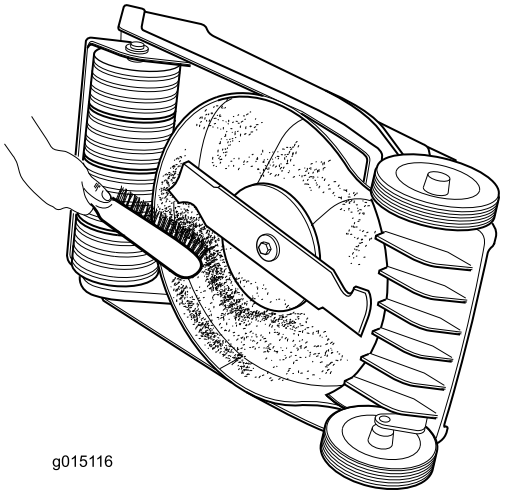


**Figur 17**

- Ta bort skräp från ventilerna på kåpan, längs maskinens ovansida.
- Borsta bort allt skräp från maskinkåpan.
- Kontrollera om det finns några tecken på att eluttaget har smält eller upphettats. Förlängningssladdar med gamla utslitna kontakter som sitter löst i eluttaget kan medföra överhettning genom glappkontakt. Byt genast ut förlängningssladden (om tillämpligt) om den har skadats.

## Smörja maskinen

Smörj hjulen, länkarna och svängpunkterna med motorolja var 25:e körtimma (Figur 18).

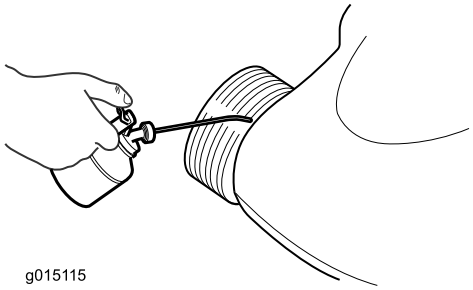


**Figur 18**

# Serva kniven

Klipp alltid med en vass kniv, så att gräset klipps av jämnt och inte slits eller rycks av.

Använd endast originalknivar från Toro när du byter kniv.

**⚠ VARNING**

**Någon skulle kunna starta motorn av misstag och allvarligt skada föraren eller kringstående.**

**Försök inte att inspektera, demontera eller byta ut kniven innan du har kopplat bort maskinen från strömkällan.**

1. Stäng av motorn och vänta tills alla rörliga delar har stannat.
2. Koppla bort maskinen från strömkällan.
3. Lägg maskinen på sidan.
4. Undersök noga så att kniven är vass och inte sliten, särskilt i det område där knivens flata och böjda delar möts. Byt ut kniven om den är sliten.

   **Obs:** Montera en ny kniv när klippsäsongen börjar för att garanterat få bästa resultat. Fila ned små hack på kniven under klippsäsongen så att eggen hålls vass.

**⚠ FARA**

**En sliten eller skadad kniv kan gå sönder och en bit av kniven kan slungas ut mot dig eller någon kringstående, vilket kan innebära livsfara eller leda till allvarliga personskador.**

**Kontrollera om kniven är sliten eller skadad med jämna mellanrum, och byt ut den om den slits eller skadas.**

## Demontera kniven

1. Fatta tag i knivens ände (Figur 19) med en trasa eller en tjockt vadderad handske.

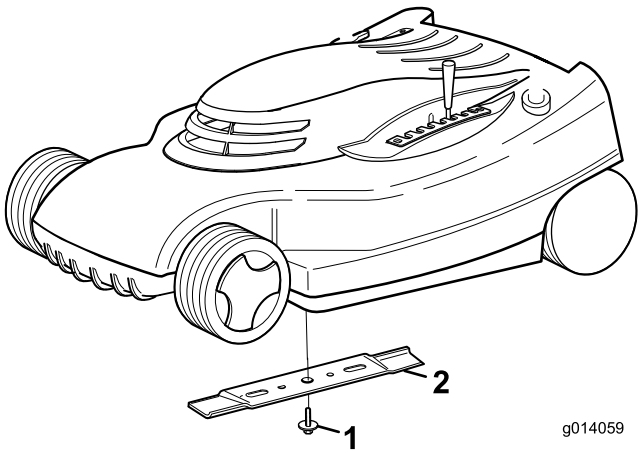


**Figur 19**

1. Knivbult
2. Kniv

2. Ta bort knivbulten och kniven.

   **Viktigt: Om knivhållaren lossnar ska den sättas tillbaka innan kniven och knivbulten monteras. Om maskinen används utan knivhållaren kommer klipparen att skadas.**

## Slipa kniven

Använd en fil till att slipa knivens översida och bibehålla den ursprungliga klippvinkeln.

**Obs:** Kniven kommer att vara balanserad även fortsättningsvis om du slipar bort lika mycket från båda knivseggarna.

**Viktigt: Kontrollera knivens balans med hjälp av en knivbalanserare. Sådana säljs till en ringa kostnad i järnhandeln. En balanserad kniv förblir i ett horisontellt läge, medan en obalanserad kniv lutar åt den tyngre sidan. Om kniven är i obalans ska du fila bort mer metall från eggen på knivens tunga sida.**

## Montera kniven

Montera en vass, balanserad kniv och knivbulten. Monteringen är korrekt när knivens segeldel pekar mot maskinkåpans ovansida. Dra åt knivbulten till ett moment på 20 Nm.

## Serva på/av- och knivbromssystemet

Motorn och kniven har konstruerats så att de stannar inom tre sekunder efter det att styrstången släpps. Kontrollera att styrstången fungerar som den ska före varje användningstillfälle. Kontakta en auktoriserad Toro-återförsäljare om kniven inte stannar inom tre sekunder eller om det hörs ett gnisslande eller skrapande metalliskt ljud när du släpper styrstången. Kontakta även en auktoriserad Toro-återförsäljare om maskinen vibrerar kraftigt när du använder den.

# Förvaring

1. Rengör maskinkåpan.
2. Kontrollera knivens skick.
3. Fäll in handtaget såsom visas i Figur 20 och Figur 21, beroende på vilken modell du har.

**Viktigt: Kontrollera att styrkablarna inte hamnar i kläm när du fäller in handtaget.**

**⚠ VAR FÖRSIKTIG**

**Handtagen rör sig förbi varandra som en sax när de fälls ihop och fälls upp, och det finns risk för att klämma fingrarna.**

**Håll fingrarna borta från svängpunkterna och handtagen som korsar varandra när du fäller ihop eller fäller upp handtaget.**

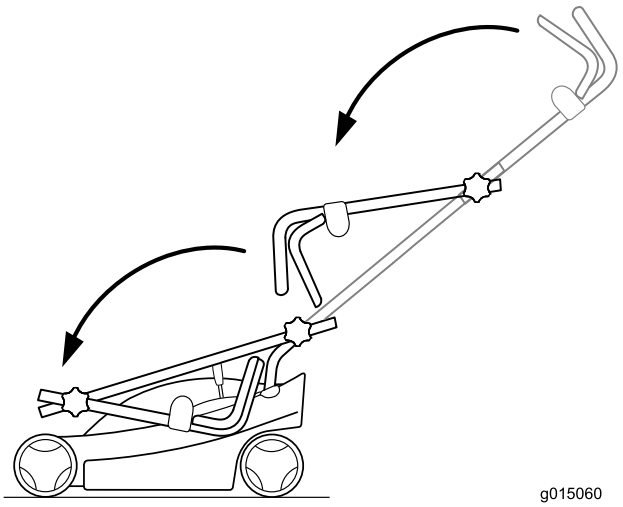


**Figur 20**
Modell 21136 visas

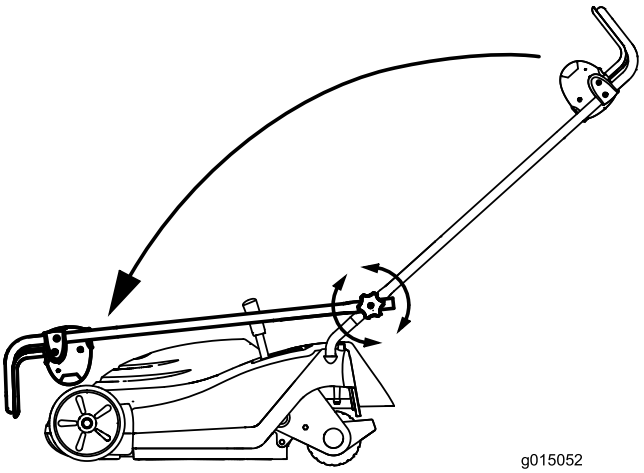


**Figur 21**
Modell 21141 visas

4. Förvara maskinen i ett svalt, rent och torrt utrymme utom räckhåll för barn.
5. Täck över maskinen så att den hålls ren och står skyddad.

# Felsökning

| Problem | Möjliga orsaker | Åtgärd |
|---|---|---|
| Motorn startar inte. | 1. Förlängningssladden är inte ansluten till maskinen.<br>2. Förlängningssladden är skadad.<br>3. Säkringen eller strömbrytaren har gått. | 1. Anslut förlängningssladden till maskinen och sätt i den andra änden av sladden i ett vanligt vägguttag.<br>2. Kontrollera förlängningssladden och reparera eller byta ut den vid skada.<br>3. Kontrollera uttagssäkringen och strömbrytaren. |
| Det är svårt att starta motorn eller så tappar den i effekt. | 1. Utkastaren är blockerad.<br>2. Undersidan av maskinkåpan behöver rengöras.<br>3. Klipphöjden är för lågt inställd. | 1. Rengör utkastaren.<br>2. Rengör undersidan av maskinkåpan.<br>3. Ställ in en högre klipphöjd och starta motorn på nytt. |
| Klipparen eller motorn vibrerar ovanligt mycket. | 1. Kniven är inte balanserad.<br>2. Knivbulten är lös.<br>3. Utkastaren är blockerad.<br>4. Undersidan av maskinkåpan behöver rengöras.<br>5. Motorns monteringsbultar är lösa. | 1. Balansera kniven.<br>2. Dra åt knivbulten.<br>3. Rengör utkastaren.<br>4. Rengör undersidan av maskinkåpan.<br>5. Dra åt motorns monteringsbultar. |
| Klippmönstret blir ojämnt. | 1. Kniven är slö och inte balanserad.<br>2. Du klipper alltid i samma mönster.<br>3. Undersidan av maskinkåpan behöver rengöras. | 1. Slipa och balansera kniven.<br>2. Ändra klippmönster.<br>3. Rengör undersidan av maskinkåpan. |
| Utkastaren täpps till. | 1. Klipphöjden är för lågt inställd.<br>2. Du försöker att klippa vått gräs.<br>3. Undersidan av maskinkåpan behöver rengöras. | 1. Höj klipphöjden.<br>2. Låt gräset torka innan du klipper.<br>3. Rengör undersidan av maskinkåpan. |

# Anteckningar:

# Lista över internationella återförsäljare

| Återförsäljare: | Land: | Telefonnummer: | Återförsäljare: | Land: | Telefonnummer: |
|---|---|---|---|---|---|
| Agrolanc Kft | Ungern | 36 27 539 640 | Maquiver S.A. | Colombia | 57 1 236 4079 |
| Balama Prima Engineering Equip. | Hongkong | 852 2155 2163 | Maruyama Mfg. Co. Inc. | Japan | 81 3 3252 2285 |
| B-Ray Corporation | Korea | 82 32 551 2076 | Mountfield a.s. | Tjeckien | 420 255 704 220 |
| Casco Sales Company | Puerto Rico | 787 788 8383 | Mountfield a.s. | Slovakien | 420 255 704 220 |
| Ceres S.A. | Costa Rica | 506 239 1138 | Munditol S.A. | Argentina | 54 11 4 821 9999 |
| CSSC Turf Equipment (pvt) Ltd. | Sri Lanka | 94 11 2746100 | Norma Garden | Ryssland | 7 495 411 61 20 |
| Cyril Johnston & Co. | Nordirland | 44 2890 813 121 | Oslinger Turf Equipment SA | Ecuador | 593 4 239 6970 |
| Cyril Johnston & Co. | Irland | 44 2890 813 121 | Oy Hako Ground and Garden Ab | Finland | 358 987 00733 |
| Equiver | Mexiko | 52 55 539 95444 | Parkland Products Ltd. | Nya Zeeland | 64 3 34 93760 |
| Femco S.A. | Guatemala | 502 442 3277 | Perfetto | Polen | 48 61 8 208 416 |
| ForGarder OU | Estland | 372 384 6060 | Pratoverde SRL. | Italien | 39 049 9128 128 |
| G.Y.K. Company Ltd. | Japan | 81 726 325 861 | Prochaska & Cie | Österrike | 43 1 278 5100 |
| Geomechaniki of Athens | Grekland | 30 10 935 0054 | RT Cohen 2004 Ltd. | Israel | 972 986 17979 |
| Golf international Turizm | Turkiet | 90 216 336 5993 | Riversa | Spanien | 34 9 52 83 7500 |
| Guandong Golden Star | Kina | 86 20 876 51338 | Lely Turfcare | Danmark | 45 66 109 200 |
| Hako Ground and Garden | Sverige | 46 35 10 0000 | Solvert S.A.S. | Frankrike | 33 1 30 81 77 00 |
| Hako Ground and Garden | Norge | 47 22 90 7760 | Spypros Stavrinides Limited | Cypern | 357 22 434131 |
| Hayter Limited (U.K.) | Storbritannien | 44 1279 723 444 | Surge Systems India Limited | Indien | 91 1 292299901 |
| Hydroturf Int. Co Dubai | Förenade Arabemiraten | 97 14 347 9479 | T-Markt Logistics Ltd. | Ungern | 36 26 525 500 |
| Hydroturf Egypt LLC | Egypten | 202 519 4308 | Toro Australia | Australien | 61 3 9580 7355 |
| Irrimac | Portugal | 351 21 238 8260 | Toro Europe NV | Belgien | 32 14 562 960 |
| Irrigation Products Int'l Pvt Ltd. | Indien | 0091 44 2449 4387 | Valtech | Marocko | 212 5 3766 3636 |
| Jean Heybroek b.v. | Nederländerna | 31 30 639 4611 | Victus Emak | Polen | 48 61 823 8369 |

## Europeiskt sekretessmeddelande

Uppgifter som Toro registrerar
Toro Warranty Company (Toro) respekterar din integritet. För att kunna behandla dina garantianspråk och kontakta dig i händelse av att en produkt måste återkallas ber vi dig att uppge vissa personuppgifter, antingen direkt eller via din lokala Toro-återförsäljare.

Toros garantisystem körs på servrar som finns i USA där sekretesslagarna kanske inte ger samma skydd som i ditt land.

GENOM ATT UPPGE DINA PERSONUPPGIFTER TILL OSS SAMTYCKER DU TILL ATT DE BEHANDLAS SÅ SOM BESKRIVS I DET HÄR SEKRETESSMEDDELANDET.

Så här använder Toro informationen
Toro kan använda dina personuppgifter för att behandla garantianspråk och för att kontakta dig i händelse av att en produkt återkallas. Toro kan vidarebefordra uppgifterna till sina dotterbolag, återförsäljare eller andra affärspartners i samband med någon av dessa aktiviteter. Vi säljer inte dina personuppgifter till något annat företag. Vi förbehåller oss rätten att vidarebefordra personuppgifter i syfte att efterleva tillämpliga lagar och uppfylla förfrågningar från vederbörliga myndigheter, administrera system på rätt sätt eller för vår egen eller andra användares säkerhet.

Så här sparas dina personuppgifter
Vi sparar dina personuppgifter så länge vi behöver dem för det syfte de ursprungligen registrerades för, av andra legitima skäl (t.ex. för att följa föreskrifter) eller så länge som krävs enligt tillämplig lag.

Toros engagemang för att skydda dina personuppgifter
Vi vidtar skäliga försiktighetsåtgärder för att skydda dina personuppgifter. Vi vidtar också åtgärder för att bibehålla personuppgifternas aktuella status så att de är korrekta.

Åtkomst och korrigering av personuppgifter
Om du vill granska eller korrigera personuppgifter kan du kontakta oss via e-post på legal@toro.com.

## Konsumenträtt i Australien

Australiensiska kunder hittar information rörande australiensisk konsumenträtt inuti förpackningen eller hos den lokala Toro-återförsäljaren.

# Toros garanti och Toros GTS-startgaranti

## Fel och produkter som omfattas

Toro Company och dess dotterbolag Toro Warranty Company garanterar gemensamt, och i enlighet med ett avtal dem emellan, att åt den ursprungliga köparen [1] reparera den Toro-produkt som anges nedan om material- eller tillverkningsfel förekommer eller om Toro GTS-motorn (Guaranteed to Start) inte startar när du har dragit i snöret 1–2 gånger, förutsatt att det rutinunderhåll som krävs enligt *bruksanvisningen* har utförts.

Följande tidsperioder gäller från inköpsdatumet:

| **Produkter** | **Garantiperiod** |
|---|---|
| Manuell motordriven klippare | |
| • Gjutet däck | Fem års privat bruk[2]<br>90 dagars kommersiellt bruk |
| • Motor | Fem års GTS-garanti, privat bruk[3] |
| • Batteri | Två år |
| • Ståldäck | Två års privat bruk[2]<br>30 dagars kommersiellt bruk |
| • Motor | Två års GTS-garanti, privat bruk[3] |
| TimeMaster-klippare | Tre års privat bruk[2]<br>90 dagars kommersiellt bruk |
| • Motor | Tre års GTS-garanti, privat bruk[3] |
| • Batteri | Två år |
| Elektriska handhållna produkter och manuella motordrivna klippare | Två års privat bruk[2]<br>Ingen garanti för kommersiellt bruk |
| Snöslungor | |
| • Enstegsmodell | Två års privat bruk[2]<br>45 dagars kommersiellt bruk |
| • Motor | Två års GTS-garanti, privat bruk[3] |
| • Tvåstegsmodell | Tre års privat bruk[2]<br>45 dagars kommersiellt bruk |
| • Utkastare, utkastarriktare och impellerhusskydd | Begränsad (endast ursprunglig ägare)[5] |
| Elektriska snöslungor | Två års privat bruk[2]<br>Ingen garanti för kommersiellt bruk |
| Alla åkmaskiner nedan | |
| • Motor | Se motortillverkarens garanti[4] |
| • Batteri | Två år privat bruk[2] |
| • Redskap | Två års privat bruk[2] |
| DH-åkgräsklippare | Två års privat bruk[2]<br>30 dagars kommersiellt bruk |
| XLS-åkgräsklippare | Tre års privat bruk[2]<br>30 dagars kommersiellt bruk |
| TimeCutter | Tre års privat bruk[2]<br>30 dagars kommersiellt bruk |
| TITAN-klippare | Tre år eller 240 timmar[5] |
| • Ram | Begränsad (endast ursprunglig ägare)[6] |

[1]Med ursprunglig köpare avses den person som ursprungligen köpte Toro-produkten.

[2]Med ”privat bruk” avses bruk av produkten i hemmet. Om produkten används på fler än ett ställe räknas det som kommersiellt bruk och då gäller garantin för kommersiellt bruk.

[3]Toro GTS-startgarantin gäller inte när produkten används kommersiellt.

[4]Vissa motorer som används i Toro-produkter har en garanti från motortillverkaren.

[5]Beroende på vilket som inträffar först.

[6]Begränsad garanti för ramen. Om huvudramen, det vill säga de delar som svetsats samman för att bilda den traktorstruktur som andra komponenter, t.ex. motorn, är monterade på, spricker eller går sönder vid normalt bruk, kommer ramen att repareras eller bytas ut, enligt Toros val, i enlighet med garantin utan kostnad för reservdelar och arbete. Ramfel på grund av felaktig användning eller missbruk samt fel eller reparationer som uppstår/sker på grund av rost eller korrosion omfattas inte av garantin.

Garantin upphör att gälla om timmätaren kopplas från, ändras eller visar tecken på att någon har försökt att manipulera den.

## Ägarens ansvar

Du måste underhålla Toro-produkten enligt de underhållsrutiner som beskrivs i *bruksanvisningen*. Sådant rutinunderhåll bekostas av dig, oavsett om det utförs av en återförsäljare eller av dig själv.

## Anvisningar för garantiservice

Följ anvisningarna nedan om du tror att det finns något material- eller tillverkningsfel på din Toro-produkt:

1. Kontakta din försäljningsrepresentant för att ordna produktservice. Om du av någon anledning inte kan kontakta din representant kan du i stället kontakta en auktoriserad Toro-återförsäljare för att få service där. Se bifogad lista över återförsäljare.
2. Ta med produkten och inköpsbeviset (kvittot) till återförsäljaren. Om du av någon anledning är missnöjd med din återförsäljares analys eller med den hjälp du får är du välkommen att kontakta oss på följande adress:

   Toro Customer Care Department, RLC Division
   Toro Warranty Company
   8111 Lyndale Avenue South
   Bloomington, MN 55420-1196
   001–952–948–4707

## Produkter och fel som inte omfattas

Ingen annan uttrycklig garanti ges förutom ett särskilt emissionssystemsskydd och motorgarantiskydd för vissa produkter. Denna uttryckliga garanti omfattar inte följande:

- Kostnader för regelbundet underhåll rörande service och reservdelar, exempelvis filter, bränsle, smörjmedel, byte av olja, tändstift, luftfilter, knivslipning eller slitna blad, inställning av kabel/länkage, broms och koppling.
- Komponenter som går sönder p.g.a. normalt slitage.
- Alla produkter eller delar som har ändrats, använts felaktigt, försummats eller som måste bytas ut eller repareras på grund av olyckshändelse eller brist på underhåll.
- Hämtnings- och leveransavgifter.
- Reparationer eller försök till reparationer som inte utförs av en auktoriserad Toro-återförsäljare.
- Reparationer som blir nödvändiga till följd av underlåtenhet att följa anvisningarna för bränslehantering (se *bruksanvisningen* för mer information).
  - Borttagning av föroreningar från bränslesystemet omfattas ej.
  - Användning av gammalt bränsle (äldre än en månad) eller bränsle som innehåller mer än 10 % etanol eller mer än 15 % MTBE.
  - Underlåtenhet att tömma bränslesystemet innan klipparen står oanvänd längre än en månad
- Reparationer eller justeringar i syfte att åtgärda startproblem pga. följande:
  - Underlåtenhet att följa lämpliga underhållsrutiner eller anvisningar för bränslehantering
  - Roterande klipparkniv går emot något objekt
- Särskilda driftvillkor där du kan behöva dra fler än två gånger i snöret för att starta:
  - Första gången du ska starta maskinen efter att den har stått oanvänd under mer än tre månader eller stått i förvaring
  - Start i kylig temperatur som t.ex. vid tidig vår eller sen höst
  - Olämpliga startrutiner – om du har problem att starta enheten kontrollerar du att du använder rätt startrutiner i *bruksanvisningen*. Det kan spara in ett onödigt besök hos en auktoriserad Toro-återförsäljare.

## Allmänna villkor

Köparens rättigheter regleras av de nationella lagar som gäller i respektive land. De rättigheter köparen har i dessa lagar begränsas inte genom denna garanti.