Form No. 3392-802 Rev A

41cm sekačka na trávu Recycler®

Číslo modelu 21131—Výrobní číslo 315000001 a vyšší

Číslo modelu 21132—Výrobní číslo 315000001 a vyšší

Návod k obsluze

Úvod

Tato rotační, ručně vedená sekačka na trávu je vhodná pro soukromé majitele pozemků. Je určena primárně k sečení trávy na dobře udržovaných trávnících soukromých pozemků. Není určena k sekání křovin ani k zemědělskému použití.

Pečlivě si tuto příručku prostudujte, abyste se naučili stroj správně obsluhovat a udržovat, a předešli tak zranění osob nebo poškození výrobku. Jste odpovědni za řádnou a bezpečnou obsluhu stroje. Uschovejte si tuto příručku pro budoucí využití.

Společnost Toro můžete kontaktovat přímo na adrese www.Toro.com zde najdete informace o bezpečnosti výrobku a podklady pro zaškolení obsluhy, informace o příslušenství, můžete si vyhledat prodejce nebo zaregistrovat svůj výrobek.

Kdykoli budete potřebovat servis, originální díly Toro nebo doplňující informace, obraťte se na autorizované servisní středisko nebo zákaznický servis Toro a uveďte model a výrobní číslo svého výrobku. Obrázek 1 znázorňuje umístění typového a sériového čísla na výrobku.

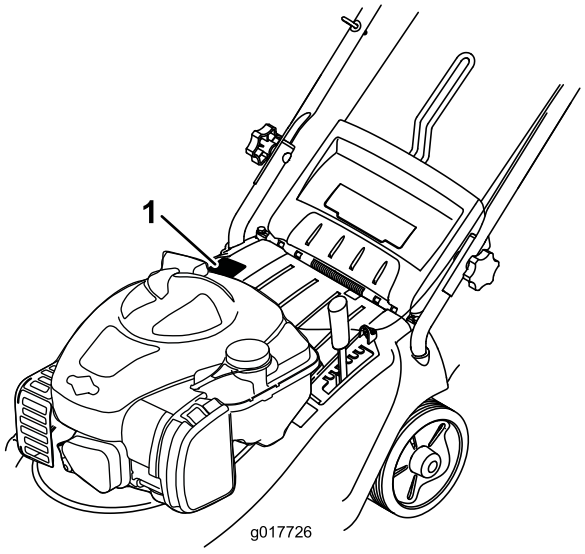

Obrázek 1

1. Štítek s typovým a sériovým číslem

Vepište typové a sériové číslo výrobku do mezery níže:

Číslo modelu _____

Výrobní číslo _____

Tato příručka upozorňuje na potenciální rizika a obsahuje bezpečnostní sdělení s výstražným symbolem (Obrázek 2), který signalizuje nebezpečí vážného zranění nebo smrti v případě nedodržování doporučených bezpečnostních opatření.



Obrázek 2

1. Výstražný symbol

V této příručce jsou pro zdůraznění informací používána dvě slova. **Důležité** upozorňuje na speciální technické informace a **Poznámka** zdůrazňuje obecné informace, které stojí za zvláštní pozornost.

Čistý točivý moment: Hrubý či čistý točivý moment tohoto motoru byl laboratorně stanoven výrobcem motoru v souladu se specifikacemi SAE (Society of Automotive Engineers) J1940. V souladu s bezpečnostními, emisními a provozními požadavky byl efektivní točivý moment motoru u sekačky této třídy nastaven na výrazně nižší hodnotu. Na stránkách www.Toro.com naleznete technické údaje o modelu své sekačky.

Neprovádějte nedovolené změny na řídicích prvcích motoru a neměňte otáčky nastavené regulátorem, jinak může vzniknout nebezpečný stav a dojít ke zranění osob.

Tento výrobek splňuje všechny příslušné směrnice Evropské unie. Podrobné informace naleznete v Prohlášení o shodě k tomuto výrobku.

Obsah

Úvod 1
Bezpečnost 2
Obecné bezpečnostní informace o sekačce 2
Akustický tlak 3
Akustický výkon 4
Vibrace rukou/paží 4
Bezpečnostní a instrukční štítky 5

© 2015—The Toro® Company
8111 Lyndale Avenue South
Bloomington, MN 55420

Zaregistrujte svůj výrobek na adrese www.Toro.com.

CE

Překlad originálu (CS)
Vytisknuto ve Velké Británii.
Všechna práva vyhrazena

3392-802 A

Nastavení 6
1 Rozložení rukojeti 6
2 Montáž sběracího koše 6
3 Doplnění oleje do motoru 7
Součásti stroje 8
Technické údaje 8
Obsluha 9
Doplňování paliva do nádrže 9
Kontrola hladiny motorového oleje 9
Nastavení výšky sekání 10
Spuštění motoru 10
Seřízení pohonu pojezdu (pouze model 21132) 11
Zastavení motoru 11
Sbírání trávy 11
Rady pro sekání 12
Údržba 12
Doporučený harmonogram údržby 12
Čištění krytu sekačky 12
Čištění vzduchového filtru 13
Seřízení kabelu pojezdu (pouze model 21132) 13
Mazání stroje 13
Výměna motorového oleje 13
Údržba žacího nože 14
Uskladnění 16
Odstraňování závad 17

Bezpečnost

Tento stroj byl vyroben v souladu s normou EN ISO 5395:2013.

Nesprávné používání nebo údržba této sekačky může vést ke zranění. Aby se snížilo možné riziko zranění, dodržujte tyto bezpečnostní pokyny.

Pro zajištění maximální bezpečnosti a výkonnosti a pro obeznámení se s výrobkem je nezbytné, abyste si vy a všichni ostatní provozovatelé stroje přečetli a pochopili obsah této příručky ještě před spuštěním motoru. Věnujte zvláštní pozornost výstražnému symbolu (Obrázek 2), který znamená Upozornění, Výstraha nebo Nebezpečí – „bezpečnostní pokyn“. Přečtěte si tento pokyn a porozumějte mu, protože se týká bezpečnosti. Nedodržení tohoto pokynu může mít za následek zranění osob.

Obecné bezpečnostní informace o sekačce

Tato sekačka může amputovat ruce a nohy a vrhat předměty. Nedodržování následujících bezpečnostních pokynů může mít za následek vážné zranění nebo smrt.

Zaškolení

- Pečlivě si přečtěte pokyny. Seznamte se dokonale s ovládacími prvky tohoto zařízení a s jeho správným použitím.
- Nikdy nedovolte dětem ani dospělým osobám, které nejsou s těmito pokyny dokonale seznámeny, tento stroj používat. Místní předpisy mohou určovat věkovou hranici provozovatele.
- Mějte na paměti, že provozovatel nebo uživatel nese odpovědnost za nehody nebo ohrožení jiných osob nebo jejich majetku.
- Porozumějte výkladu všech symbolů použitých na stroji nebo v pokynech.

Palivo

VÝSTRAHA – Palivo je vysoce hořlavé. Používejte následující bezpečnostní opatření.

- Skladujte palivo ve speciálních nádobách určených pro tento účel.
- Tankujte palivo pouze venku a při tankování nekuřte.
- Před spuštěním motoru doplňte palivo. Nikdy nesundávejte uzávěr palivové nádrže ani nedoplňujte palivo, pokud běží motor nebo pokud je motor zahřátý.
- V případě rozlití paliva nespouštějte motor. Přemístěte stroj z prostoru, kde bylo palivo rozlito, a zabraňte možnosti vzniku požáru, dokud se výpary paliva nerozptýlí.
- Nasaďte bezpečně všechny uzávěry zpět na palivovou nádrž a nádoby na palivo.

Příprava

- Při sekání vždy noste pevnou protiskluzovou obuv a dlouhé kalhoty. Se zařízením nepracujte bosi ani v otevřených sandálech.
- Zkontrolujte důkladně místo, kde budete zařízení používat, a odstraňte veškeré kameny, větve, dráty, kosti a jiné cizí předměty.
- Před použitím se vizuální kontrolou přesvědčte, zda ochranné kryty a bezpečnostní prvky, jako například deflektory a sběrací koš, jsou na svém místě a správně fungují.
- Před použitím se vždy vizuálně přesvědčte, zda žací nože, upevňovací šrouby nožů a žací ústrojí nejsou opotřebované nebo poškozené. Opotřebené nebo poškozené žací nože a šrouby vyměňujte po celých sadách, aby byla zachována mechanická rovnováha.

Startování

- Při spouštění motoru stroj nenaklánějte, pokud naklonění stroje není pro spuštění nezbytné. V takovém případě

nenaklánějte sekačku více, než je nezbytně nutné, a zvedejte pouze tu část, která je dále od obsluhy.

- Startujte motor opatrně v souladu s pokyny, nohy přitom mějte dostatečně daleko od žacích nožů a nestůjte před vyhazovacím kanálem.

Provoz

- Nikdy nesekejte, jsou-li nablízku osoby, zejména děti, nebo zvířata.
- Sekejte pouze za denního světla nebo při dobrém umělém osvětlení.
- Dávejte pozor na díry v zemi a jiné skryté překážky.
- Nedávejte ruce nebo nohy do blízkosti rotujících částí nebo pod ně. Držte se v bezpečné vzdálenosti od vyhazovacího otvoru.
- Nikdy sekačku nezvedejte ani nepřenášejte, je-li spuštěný motor.
- Při couvání nebo tažení ruční sekačky směrem k sobě buďte maximálně opatrní.
- Pohybujte se chůzí, nikdy během.
- Svahy:
  - Nepoužívejte sekačku na příliš strmých svazích.
  - Při práci na svazích buďte maximálně opatrní.
  - Se sekačkou pracujte vždy po vrstevnici, nikdy ne po spádnici, a při změně směru na svahu buďte mimořádně opatrní.
  - Při práci na svazích vždy dbejte na pevnou oporu nohou.
- Na svazích a v ostrých zatáčkách snižte rychlost, aby nedošlo k převrácení nebo ztrátě kontroly nad strojem.
- Je-li nezbytné sekačku naklonit kvůli přejíždění nezatravněných ploch nebo kvůli přesunu sekačky na sekané místo a z něj, zastavte žací nože.
- Nenechávejte běžet motor v uzavřeném prostoru, kde se mohou hromadit výfukové plyny obsahující nebezpečný oxid uhelnatý a jiné plyny.
- Vypněte motor
  - kdykoli se vzdalujete od stroje;
  - před doplňováním paliva;
  - před snímáním sběracího koše;
  - před nastavováním výšky sekání, pokud výšku nelze nastavit z místa obsluhy.
- Vypněte motor a odpojte koncovku zapalovací svíčky.
  - budete-li čistit nebo uvolňovat ucpaný vyhazovací kanál;
  - budete-li provádět kontrolu sekačky, čistit ji či na ní jinak pracovat;
  - po nárazu na cizí předmět zjistěte případné poškození stroje a před jeho opětovným spuštěním a používáním proveďte potřebné opravy;
  - pokud se stroj začne nezvykle chvět (okamžitě zkontrolujte).
- Blesk může způsobit vážné zranění nebo smrt. Pokud vidíte, jak se blýská, nebo slyšíte hřmění, stroj nepoužívejte a vyhledejte úkryt.
- Při přejíždění silnic nebo v jejich blízkosti dávejte pozor na provoz.

Údržba a skladování

- Všechny matice, šrouby a vruty musí být utažené, aby byl zajištěn bezpečný provoz stroje.
- Nečistěte sekačku pomocí zařízení pro tlakové mytí.
- Nikdy sekačku neskladujte s palivem v nádrži a uvnitř budovy, kde by výpary mohly přijít do kontaktu s otevřeným ohněm nebo jiskrou.
- Před uskladněním v uzavřeném prostoru nechte vychladnout motor.
- Kvůli snížení rizika požáru je zapotřebí z motoru, tlumiče výfuku, prostoru pro baterii a prostoru palivové nádrže odstranit zbytky trávy, listí a přebytečného oleje.
- Pravidelně kontrolujte součásti sběracího koše a vyprazdňovací kanál a v případě potřeby vyměňte za náhradní díly doporučené výrobcem.
- Z důvodu bezpečnosti vyměňujte opotřebené nebo poškozené díly.
- Vyměňujte vadné tlumiče výfuku.
- Palivovou nádrž vyprazdňujte ve venkovním prostoru.
- Neměňte nastavení regulátoru motoru a nepřekračujte normální otáčky motoru. Provoz při nadměrných otáčkách motoru může zvýšit riziko zranění.
- Při seřizování sekačky dávejte pozor, aby vám prsty neuvízly mezi pohybujícími se žacími noži a pevnými součástmi sekačky.
- **Aby byla zajištěna maximální výkonnost a bezpečnost, kupujte pouze originální náhradní díly a příslušenství Toro. Nepoužívejte *neoriginální* náhradní díly a příslušenství; mohou představovat bezpečnostní riziko.**

Přeprava

- Při nakládání či vykládání stroje z přívěsu nebo nákladního vozidla dávejte pozor.
- Při nakládání stroje na přívěs nebo nákladní vozidlo používejte nájezdové plošiny o stejné šířce se strojem.
- Stroj bezpečně upevněte pomocí popruhů, řetězů, lan nebo provazů. Přední i zadní popruhy by měly směřovat dolů a od stroje.

Akustický tlak

Úroveň akustického tlaku tohoto stroje v místě levého ucha obsluhy činí 84 dBA a v místě pravého ucha 83 dBA, včetně tolerance (K) 2,5 dBA.

Úroveň akustického tlaku byla stanovena v souladu s postupy uvedenými v normě EN ISO 5395:2013.

Akustický výkon

Garantovaná úroveň akustického výkonu u tohoto zařízení činí 96 dBA a změřená úroveň akustického výkonu je 92,6 dBA, a to včetně tolerance (K) 2,4 dBA.

Úroveň akustického výkonu byla stanovena v souladu s postupy uvedenými v normě ISO 11094.

⚠ VÝSTRAHA

Dlouhodobé vystavení hluku při práci se strojem může vést ke ztrátě sluchu.

Používejte odpovídající ochranu sluchu pokaždé, když budete se strojem dlouhodobě pracovat.

Vibrace rukou/paží

Naměřená úroveň vibrací pro pravou ruku = 3,3 m/s^2

Naměřená hladina vibrací pro levou ruku = 3,4 m/s^2

Tolerance (K) = 1,5 m/s^2

Naměřené hodnoty byly získány v souladu s postupy uvedenými v normě EN ISO 5395:2013.

⚠ VÝSTRAHA

Dlouhodobé vystavení vibracím při práci se strojem může vést k necitlivosti v rukou a zápěstí.

Používejte tlumicí rukavice vibrací pokaždé, když budete se strojem dlouhodobě pracovat.

Bezpečnostní a instrukční štítky

Důležité: **Bezpečnostní štítky a pokyny jsou umístěny v blízkosti míst představujících potenciální nebezpečí. Nahraďte poškozené nebo ztracené štítky.**

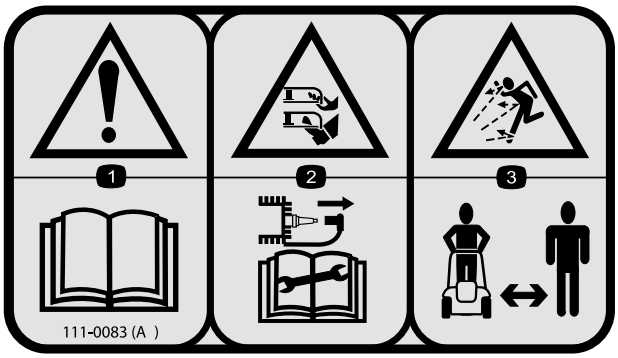

111–0083

1. Upozornění – přečtěte si *Uživatelskou příručku*.
2. Nebezpečí pořezání/useknutí ruky nebo nohy žacím nožem; před prováděním servisu nebo údržby sejměte kabelovou koncovku ze zapalovací svíčky a přečtěte si *Uživatelskou příručku*.
3. Nebezpečí poranění odlétávajícími předměty; zajistěte odstup přihlížejících osob v dostatečné vzdálenosti od sekačky.



111-4782

1. Výška sekání

Nastavení

Poznámka: Nepokoušejte se nastartovat motor, pokud není sekačka úplně sestavená.

1

Rozložení rukojeti

Nejsou potřeba žádné díly

Postup

1. Opatrně rozložte rukojeť a držte kabely v dostatečné vzdálenosti od otočných bodů, aby se kabely nezachytily-

⚠ VÝSTRAHA

Rukojeti se při rozkládání a skládání míjí jako u nůžek a mohou vám skřípnout prsty.

Při skládání a rozkládání rukojetí držte prsty mimo otočné body a křížení rukojetí.

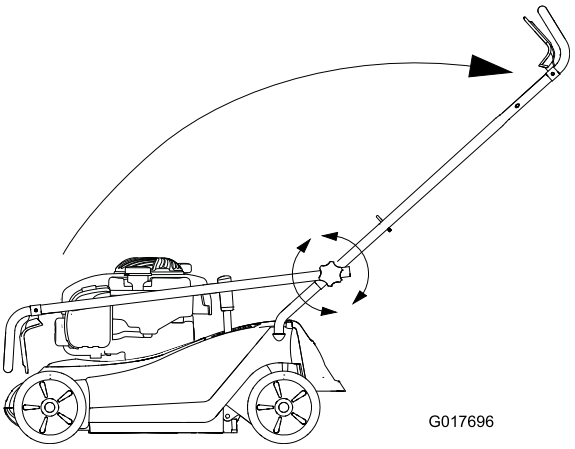

Obrázek 3

2. Utažením knoflíků na rukojeti ji zajistěte na správném místě.

2

Montáž sběracího koše

Nejsou potřeba žádné díly

Postup

Vložte kovový rám do látky koše na trávu a připevněte jej do polohy (Obrázek 4).

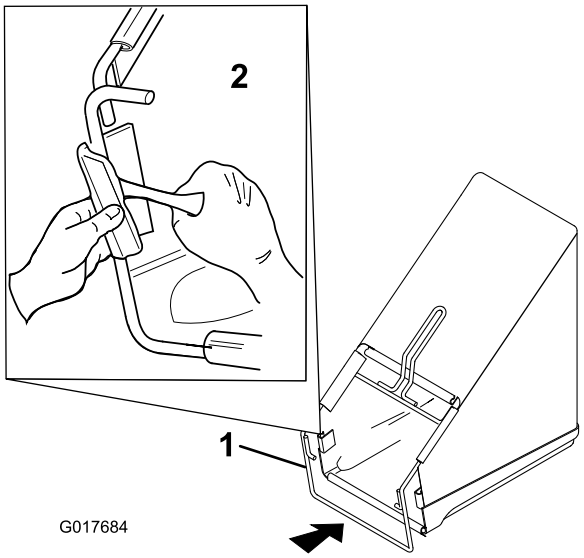

Obrázek 4

1. Kovový rám
2. Připevnění rámu ke koši na trávu

3

Doplnění oleje do motoru

Nejsou potřeba žádné díly

Postup

Sekačka není dodávána s olejem v motoru.

1. Vytáhněte měrku (Obrázek 5).

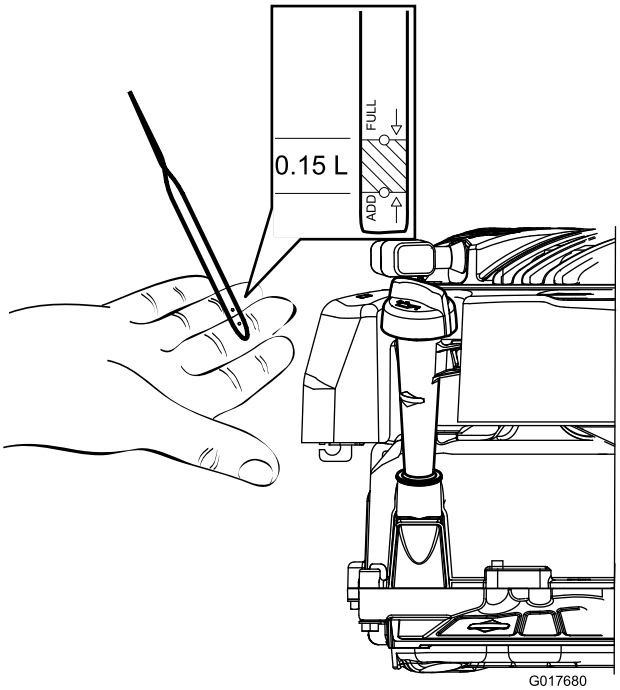

Obrázek 5

2. Pomalu nalévejte olej do plnicí trubice, dokud hladina oleje nedosáhne čáry na měrce označující plnou nádrž (Obrázek 5 a Obrázek 6). Po dolití oleje počkejte 3 minuty a pomocí měrky zkontrolujte hladinu oleje. Nepřeplňujte. (Maximální náplň: 0,47 l, typ: detergentní olej SAE 30 s provozní klasifikací API SF, SG, SH, SJ, SL nebo vyšší.)

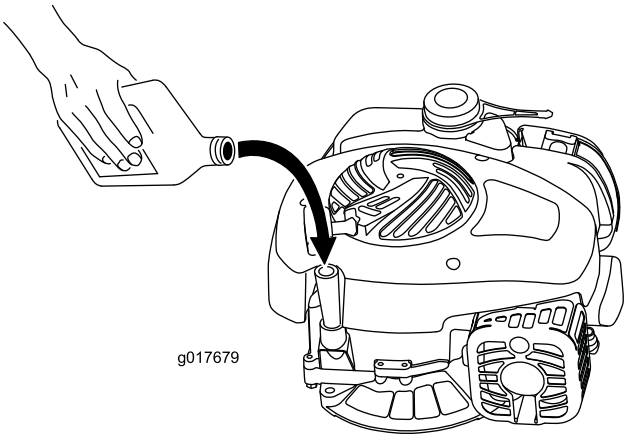

Obrázek 6

3. Bezpečně namontujte měrku.

Důležité: ***Vyměňte motorový olej po prvních 5 hodinách provozu;*** **následně jej vyměňujte jednou ročně. Viz kapitolu Výměna motorového oleje.**

Součásti stroje

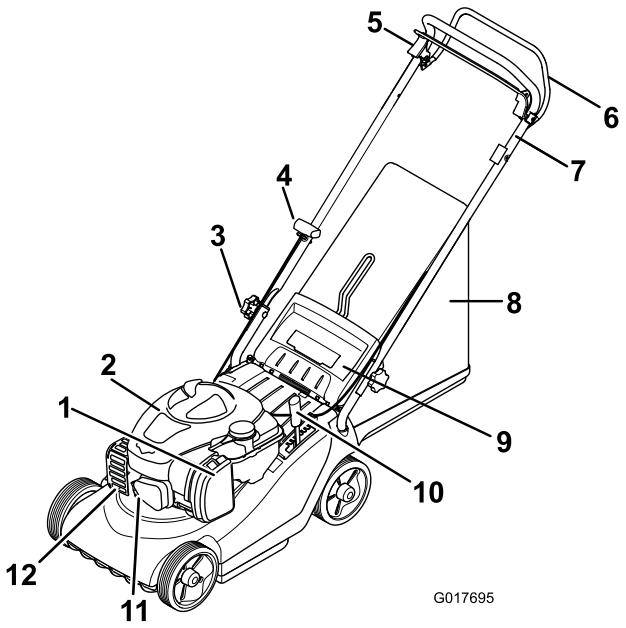

Obrázek 7

1. Vzduchový filtr
2. Kryt motoru
3. Šroub jistící rukojeť
4. Držadlo ručního startéru
5. Rukojeť zastavení motoru
6. Rukojeť pojezdu (jen u modelu 21132)
7. Horní rukojeť
8. Koš na trávu
9. Zadní deflektor
10. Nastavení výšky sekání
11. Kabel zapalovací svíčky
12. Kryt výfuku

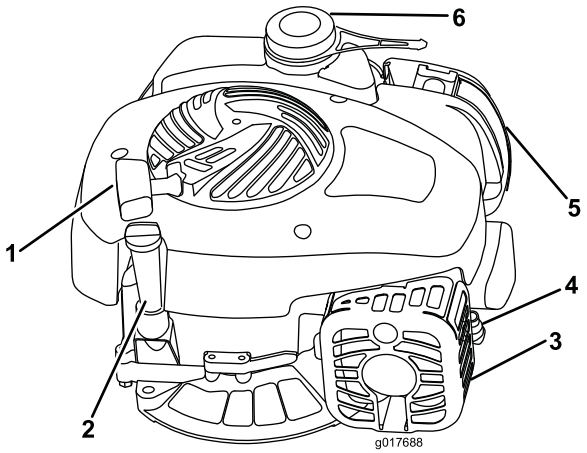

Obrázek 8

1. Držadlo ručního startéru
2. Plnicí zátka a měrka oleje
3. Kryt výfuku
4. Kabel zapalovací svíčky
5. Vzduchový filtr
6. Víčko palivové nádrže

Technické údaje

Model	21131	21132
Hmotnost	30 kg	32 kg
Délka	137 cm	137 cm
Šířka	47,5 cm	47,5 cm
Výška	105 cm	105 cm
Šířka sekání	41 cm	41 cm
Rozsah výšky sekání (7 poloh)	13 až 65 mm	13 až 65 mm
Jmenovitý výkon	2,1 kW	2,1 kW
Maximální provozní otáčky motoru	2 850 ot/min	2 850 ot/min

Obsluha

Doplňování paliva do nádrže

⚠ NEBEZPEČÍ

Palivo je vysoce hořlavé a výbušné. Požár nebo výbuch paliva může vám nebo jiným osobám způsobit popálení.

- **Aby nedošlo ke vznícení paliva od statického náboje, položte před tankováním nádobu s palivem a/nebo sekačku přímo na zem, nikoli na vozidlo nebo nějaký předmět.**
- **Tankujte ve venkovním prostoru, když je motor studený. Utřete rozlité palivo.**
- **Nemanipulujte s palivem v blízkosti otevřeného ohně nebo jisker nebo když kouříte.**
- **Skladujte palivo ve schválené nádobě, mimo dosah dětí.**

Doporučené palivo:

- Nejlepších výsledků dosáhnete, když budete používat pouze čistý, čerstvý (ne starší než 30 dnů) bezolovnatý benzín s oktanovým číslem kolem 87 nebo vyšším (metoda stanovení (R+M)/2).
- **Etanol:** Přijatelná jsou i paliva až s 10 % etanolu (gasohol) nebo 15 % MTBE (metylterc butyléter). Etanol a MTBE jsou odlišné látky. Paliva s více než 15 % etanolu (E15) nejsou schválena k použití. **Nikdy nepoužívejte** paliva obsahující více než 10 % etanolu, například E15 (obsahuje 15 % etanolu), E20 (obsahuje 20 % etanolu) nebo E85 (obsahuje 85 % etanolu). Použití neschváleného paliva může mít za následek problémy s výkonem nebo poškození motoru, na které se nevztahuje záruka.
- **Nepoužívejte** benzín obsahující metanol.
- **Neuchovávejte** palivo přes zimu v palivové nádrži nebo nádobách na palivo bez použití stabilizátoru paliva.
- **Nepřidávejte** do benzínu olej.

Důležité: Abyste omezili problémy se startováním, přidávejte do paliva po celou sezónu stabilizátor. Míchejte jej s palivem starým maximálně 30 dnů.

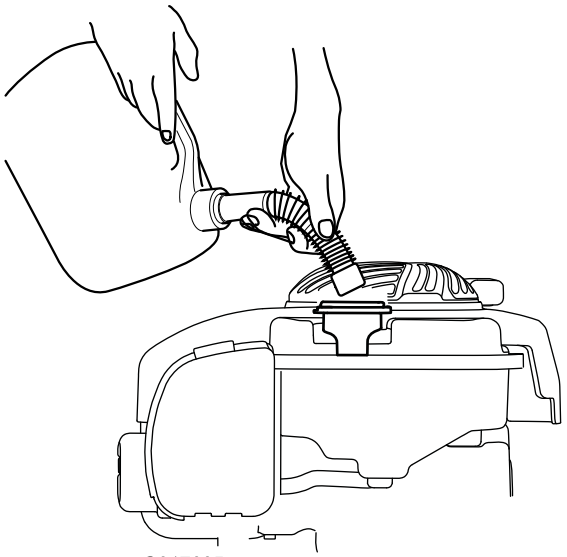

Obrázek 9

Kontrola hladiny motorového oleje

Servisní interval: Při každém použití nebo denně

1. Vytáhněte měrku, otřete ji a zasuňte zpátky.
2. Vytáhněte měrku a zkontrolujte hladinu oleje (Obrázek 10). Pokud hladina oleje nedosahuje na měrce úrovně „Doplnit“, pomalu nalévejte olej do plnicí trubice, dokud hladina nedosáhne na měrce úrovně „Plná“. Po dolití oleje počkejte 3 minuty a pomocí měrky zkontrolujte hladinu oleje (max. náplň: 20 oz. (0,59 l), typ: detergentní olej SAE 30 s provozní klasifikací API SH, SJ, SL nebo vyšší).

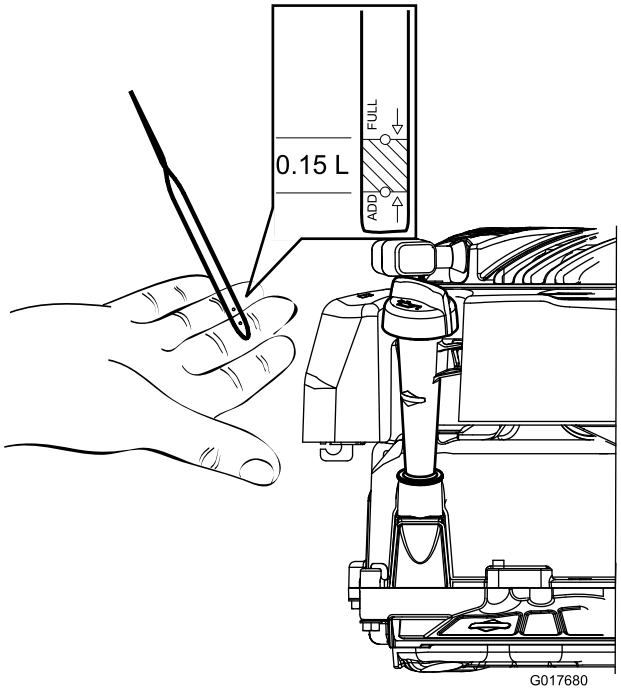

Obrázek 10

3. Zasuňte měrku zpět na místo.

Nastavení výšky sekání

⚠ DŮLEŽITÉ UPOZORNĚNÍ

Při nastavování výšky sekání se můžete dostat do kontaktu s pohyblivým nožem, který může způsobit vážné poranění.

- **Vypněte motor a počkejte, dokud se všechny pohyblivé součásti nezastaví.**
- **Při nastavování výšky sekání nestrkejte prsty pod kryt.**

⚠ VÝSTRAHA

Pokud byl spuštěný motor, tlumič výfuku bude žhavý a může způsobit vážné popálení. Nepřibližujte se ke žhavému tlumiči výfuku.

Chcete-li nastavit výšku sekání:

1. Uchopte páku a vytáhněte ji do strany, aby se uvolnila z pojistného zářezu (Obrázek 11).

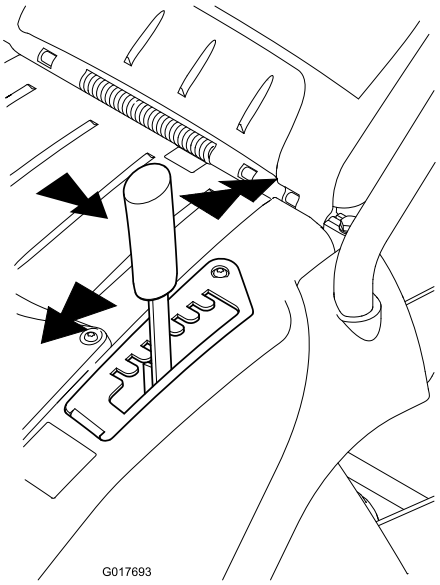

Obrázek 11

1. Páka pro nastavení výšky sekání

2. Zatlačením páky dolů se zmenší výška sekání a jejím vytažením nahoru se zvětší výška sekání (Obrázek 11).
3. Uvolněte páku v požadované poloze a zkontrolujte, zda pevně zapadla do jednoho ze osmi zářezů nastavení (Obrázek 11).

Spuštění motoru

⚠ DŮLEŽITÉ UPOZORNĚNÍ

Před spuštěním nechejte motor zcela zastavit. Pokud tak neučiníte, může dojít k poškození motoru a sekačka tak nebude bezpečnou.

1. Přidržte rukojeť zastavení motoru proti rukojeti (Obrázek 12).

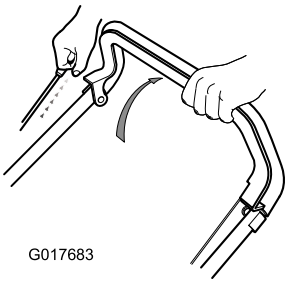

Obrázek 12

2. Zatáhněte za držadlo ručního startéru (Obrázek 12).

Poznámka: Jestliže se sekačka nenastartuje ani po několika pokusech, obraťte se na autorizované servisní středisko.

Seřízení pohonu pojezdu (pouze model 21132)

Pro ovládání pojezdu stiskněte tyč pojezdu směrem k rukojeti a podržte ji Obrázek 13).

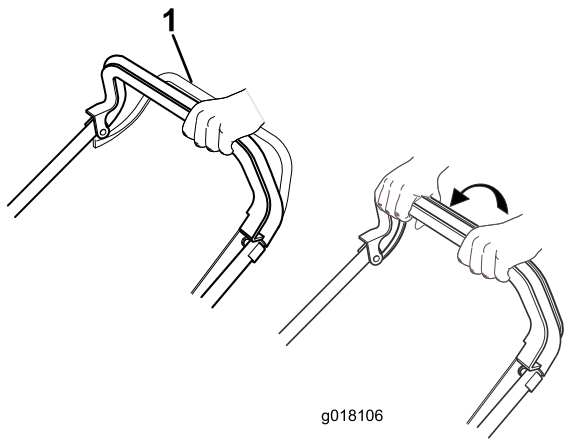

Obrázek 13

1. Tyč ručního pohonu

Pro odpojení ručního pohonu tyč ručního pohonu uvolněte.

Poznámka: Maximální pojezdová rychlost vlastního pohonu je nastavena.

Zastavení motoru

Pro zastavení motoru uvolněte rukojeť zastavení motoru.

Důležité: Jakmile pustíte rukojeť zastavení motoru, motor i žací nůž by se měly zastavit do 3 sekund. Pokud se řádně nezastaví, přestaňte sekačku okamžitě používat a kontaktujte autorizované servisní středisko.

Sbírání trávy

Namontujte sběrací koš pro sběr posekané trávy.

1. Zvedněte zadní deflektor, vyjměte mulčovací nástavec (Obrázek 15) a připevněte sběrací koš k úchytům (Obrázek 14).

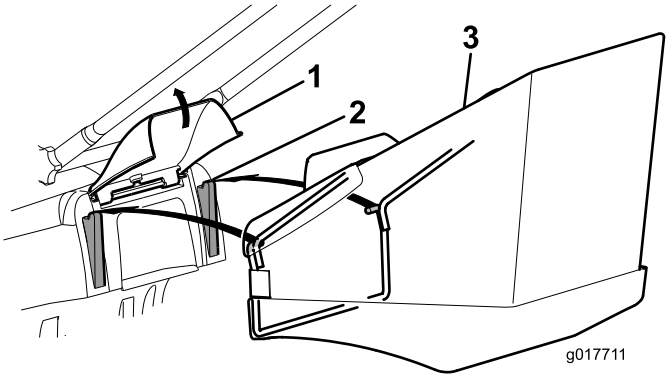

Obrázek 14

1. Zadní dvířka
2. Úchyt
3. Sběrací koš

2. Uvolněte zadní dvířka.
3. Sečte trávu s připevněným sběracím košem.
4. Jakmile se koš naplní, vypněte motor, sejměte sběrací koš ze sekačky a vyprázdněte jej.

Poznámka: Chcete-li posekanou trávu využít pro mulčování, odstraňte koš na trávu a nasaďte mulčovací nástavec demontovaný v kroku 1 a spusťte zadní dvířka dolů (Obrázek 15).

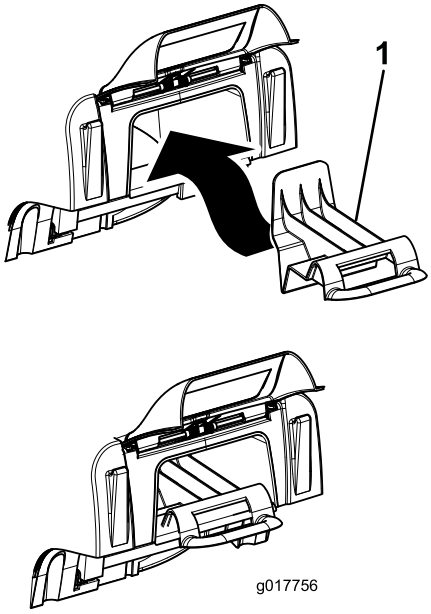

Obrázek 15

1. Mulčovací nástavec

Rady pro sekání

Při sekání trávy postupujte podle těchto pokynů, abyste dosáhli nejlepších výsledků a vzhledu trávníku.

- Po celou sezónu udržujte žací nože v **ostrém** stavu.
- **Sekejte pouze suchou trávu.** Vlhká tráva má tendenci se hromadit a může způsobit ucpání sekačky nebo přetížení motoru. Může být také kluzká a způsobit, že uklouznete a upadnete.
- Při sekání jednoho pruhu zajistěte asi 4 cm přesah.
- Při sekání velmi vysoké trávy zkuste nejprve sekat s maximální výškou a pomalým tempem, potom sekání opakujte s nižší výškou, abyste dosáhli nejlepšího vzhledu trávníku.
- Jestliže je vzhled posekaného trávníku neuspokojivý, zkuste některé z následujících rad:
  - Naostřete žací nůž.
  - Kráčejte při sekání pomaleji.
  - Zvyšte výšku sekání na sekačce.
  - Sekejte trávu častěji.
  - Postupujte v překrývajících se pruzích místo plných pruhů při každém průchodu.

Údržba

Konstrukční provedení tohoto výrobku značky Toro vám zajistí bezproblémové používání po mnoho let. Pokud by výrobek přesto potřeboval opravu, předejte jej servisnímu středisku autorizovanému společností Toro.

Poznámka: Z normálního místa obsluhy určete pravou a levou stranu.

Doporučený harmonogram údržby

Servisní interval	Postup při údržbě
Při každém použití nebo denně	• Zkontrolujte hladinu motorového oleje. • Vyčistěte skříň sekačky.
Po každých 25 hodinách provozu	• Vyčistěte vzduchový filtr. • Zkontrolujte kabel ručního pohonu a je-li třeba, nastavte jej (pouze model 21132). • Namažte stroj. • Naostřete žací nůž.
Po každých 50 hodinách provozu	• Vyměňte motorový olej.
Každé 2 roky	• Vyměňte žací nůž.

Čištění krytu sekačky

Servisní interval: Při každém použití nebo denně

Po každém sekání vyčistěte kryt sekačky.

Před čištěním vypněte motor, počkejte, až se zastaví všechny pohyblivé části a odpojte kabel zapalovací svíčky.

Důležité: Nečistěte sekačku vodou. Vlhkost by mohla zůstat uvnitř sekačky a mohla by způsobit zrezivění vnitřních částí.

- Vyčistěte spodek sekačky. Odstraňte nečistoty a zbytky posekané trávy dřevěnou škrabkou nebo kartáčem (Obrázek 16).

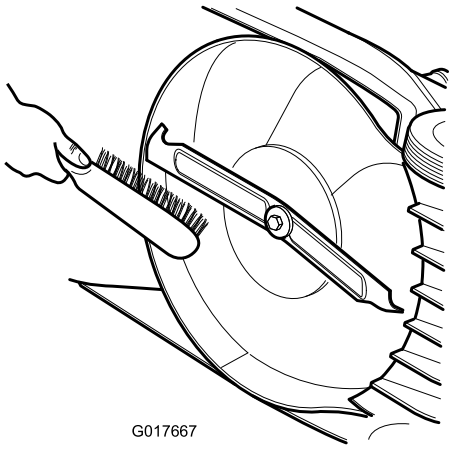

Obrázek 16

- Odstraňte nečistoty z otvorů v krytu podél horní strany sekačky a z krytu sekačky.

Čištění vzduchového filtru

Servisní interval: Po každých 25 hodinách provozu

1. Uvolněte západky, které drží kryt vzduchového filtru na motoru (Obrázek 17).

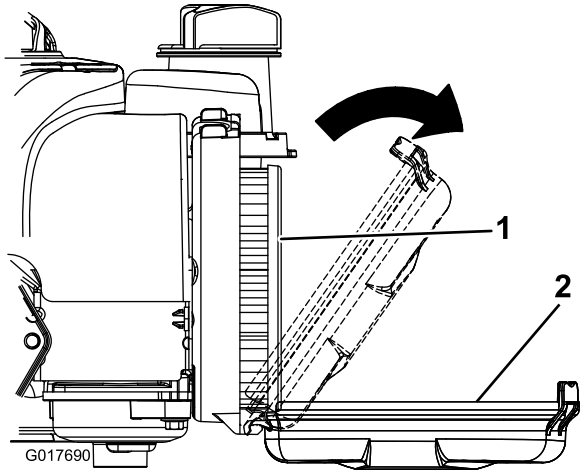

Obrázek 17

1. Papírový prvek
2. Kryt

2. Vyjměte a prohlédněte vzduchový filtr.
3. Pokud je příliš znečištěn, vyměňte jej.
4. Proveďte výměnu, zavřete kryt a zajistěte západky na motoru.

Seřízení kabelu pojezdu (pouze model 21132)

Servisní interval: Po každých 25 hodinách provozu

Seřízením kabelu pojezdu zajistěte, aby tyč pojezdu byla 55–70 mm od rukojeti (Obrázek 18).

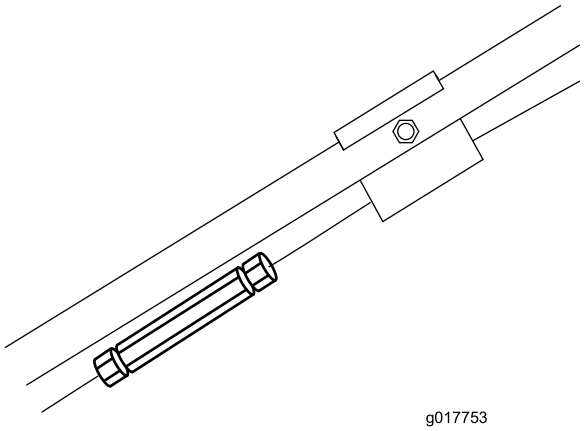

Obrázek 18

Mazání stroje

Servisní interval: Po každých 25 hodinách provozu

Namažte kolečka, spoje a otočné body motorovým olejem (Obrázek 19).

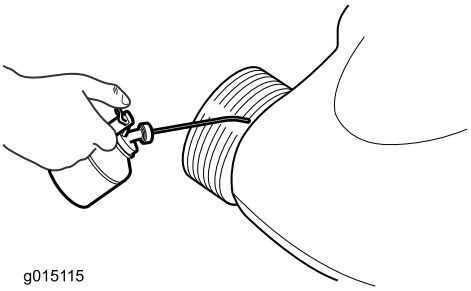

Obrázek 19

Výměna motorového oleje

Servisní interval: Po každých 50 hodinách provozu

1. Se zapnutým motorem spotřebujte palivo, aby byla palivová nádrž prázdná.
2. Odpojte kabel zapalovací svíčky.
3. Nechte vychladnout motor.
4. Otočte sekačku na pravý bok tak, aby vzduchový filtr směřoval nahoru a nedošlo tak k poškození motoru.
5. Vytáhněte měrku a vypusťte oleje do vhodné nádoby.
6. Pomalu nalévejte olej do plnicí trubice, dokud hladina oleje nedosáhne čáry na měrce označující plnou nádrž (Obrázek 20). Po dolití oleje počkejte 3 minuty a pomocí měrky zkontrolujte hladinu oleje. Nepřeplňujte. (Maximální náplň: 0,47 l, typ: detergentní olej SAE 30 s provozní klasifikací API SF, SG, SH, SJ, SL nebo vyšší.)

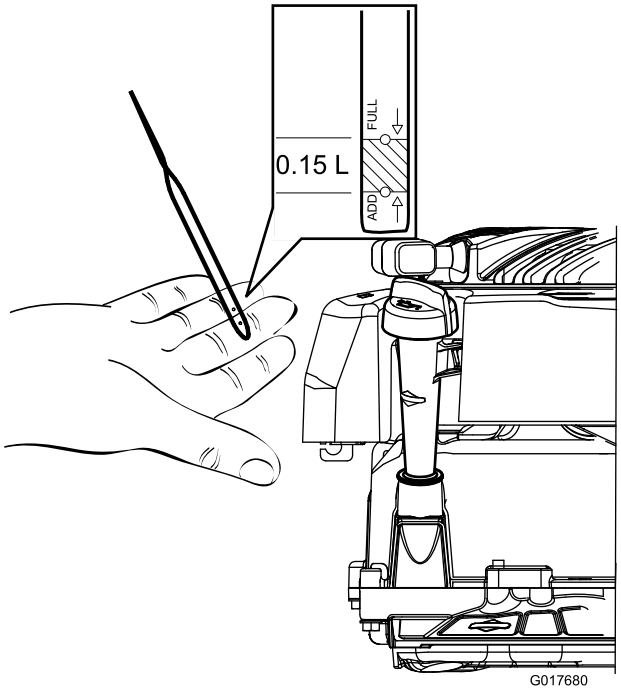

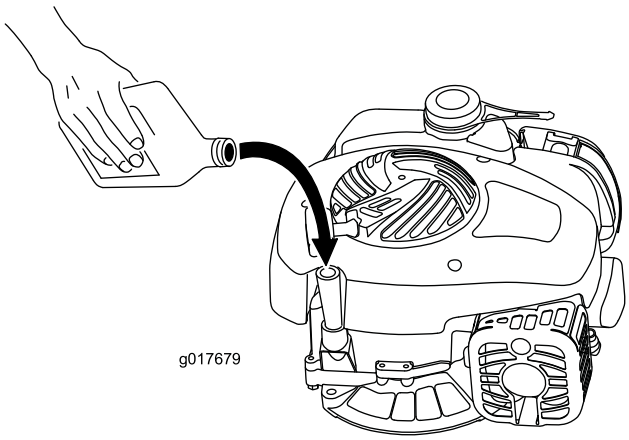

Obrázek 20

7. Bezpečně namontujte měrku.
8. Olej předejte k recyklaci podle platných předpisů.

Údržba žacího nože

Vždy sekejte s ostrým žacím nožem. Ostrý nůž seká trávu čistě, bez trhání nebo lámání stébel.

Při výměně žacího nože používejte pouze originální náhradní žací nože Toro.

⚠ DŮLEŽITÉ UPOZORNĚNÍ

Někdo by mohl neúmyslně spustit motor a způsobit vážné zranění obsluze nebo okolostojícím osobám.

Žací nůž neprohlížejte, neodstraňujte ani neměňte, dokud nejprve neodpojíte kabel zapalovací svíčky.

1. Vypněte motor a počkejte, dokud se všechny pohyblivé součásti nezastaví.
2. Odpojte kabel zapalovací svíčky (Obrázek 21).

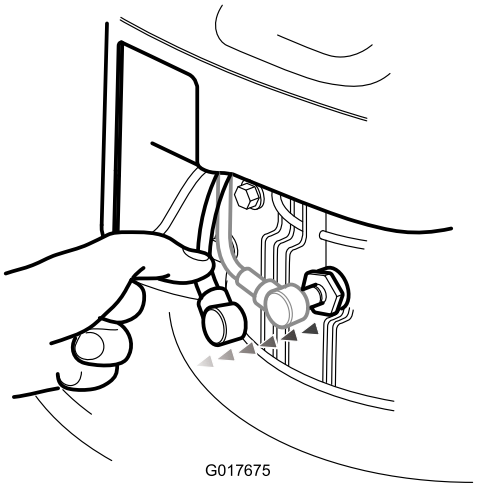

Obrázek 21

3. Nakloňte sekačku na stranu.
4. Pečlivě zkontrolujte naostření a opotřebení nože, zejména v místech, kde se setkávají ploché a zakřivené části. Pokud zaznamenáte opotřebení, vyměňte nůž.

   Poznámka: Nejvyššího výkonu dosáhnete, jestliže před zahájením sezóny nainstalujete nový žací nůž. Během sezóny pilujte malé zářezy na žacím noži, aby měl stále ostré hrany.

⚠ NEBEZPEČÍ

Opotřebený nebo poškozený žací nůž by se mohl zlomit a jeho části by mohly být odmrštěny na obsluhu nebo okolostojící osoby, což by mohlo způsobit vážné zranění nebo usmrcení.

Pravidelně kontrolujte žací nůž, zda není opotřebený nebo poškozený, a podle potřeby ho vyměňte.

Demontáž žacího nože

1. Pomocí hadru nebo silně polstrovaných rukavic uchopte konec žacího nože (Obrázek 22).

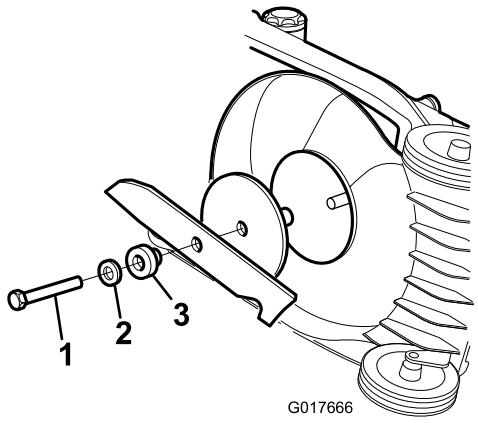

Obrázek 22

1. Šroub žacího nože
2. Podložka
3. Distanční vložka

2. Odstraňte šroub a žací nůž.

   Důležité: Pokud se oddělí adaptér žacího nože, musíte ho nainstalovat dříve, než nainstalujete žací nůž a šroub. Když budete používat sekačku bez adaptéru žacího nože, poškodíte ji.

Ostření žacího nože

Servisní interval: Po každých 25 hodinách provozu

Pomocí pilníku naostřete horní stranu žacího nože a udržujte původní řezný úhel (Obrázek 23).

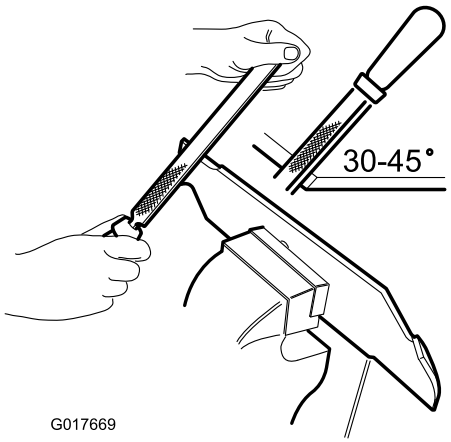

Obrázek 23

Poznámka: Vyvážení nože neporušíte, jestliže uberete z obou ostří stejné množství materiálu.

Důležité: Zkontrolujte vyvážení nože tak, že jej vložíte na vyvažovačku. Levnou vyvažovačku můžete koupit v železářství. Vyvážený žací nůž zůstane ve vodorovné poloze; nevyvážený žací nůž se nakloní na těžší stranu (Obrázek 24). Není-li žací nůž vyvážený, opilujte více kovu z ostří na těžším konci nože.

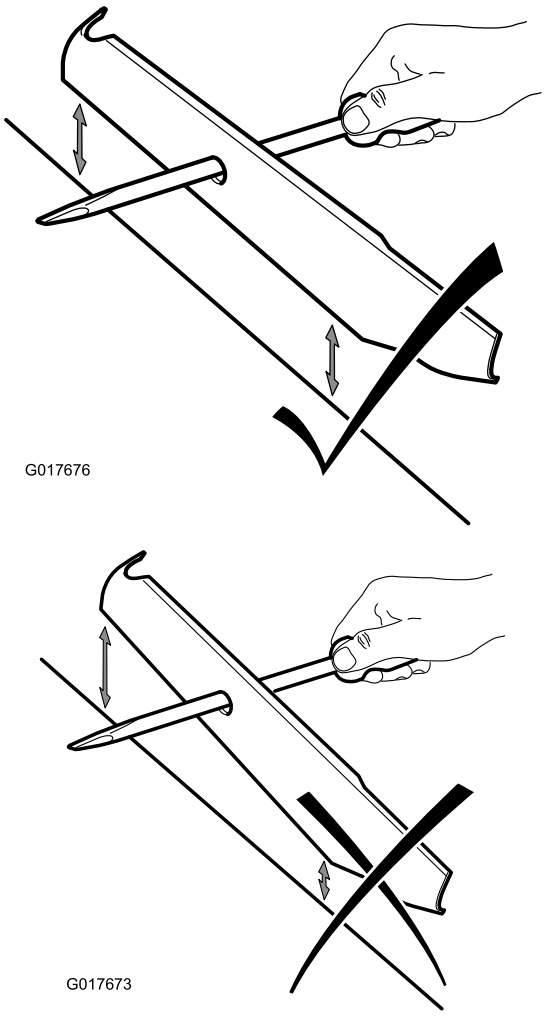

Obrázek 24

Montáž žacího nože

Servisní interval: Každé 2 roky

Nainstalujte ostrý, vyvážený žací nůž a šroub žacího nože. Zakřivená část žacího nože musí být obrácena k horní části krytu sekačky; tím bude zaručena správná instalace. Utáhněte šroub žacího nože na 54 Nm (Obrázek 22).

Důležité: Je-li žací nůž nadměrně opotřebovaný nebo poškozený, vyměňte jej.

Uskladnění

1. Vyčistěte skříň sekačky.
2. Zkontrolujte stav žacího nože.
3. Sklopte rukojeť podle obrázku Obrázek 25.

   Důležité: Dbejte, abyste při skládání rukojeti neohýbali řídicí kabely.

   ⚠ VÝSTRAHA

   Rukojeti se při rozkládání a skládání míjí jako u nůžek a mohou vám skřípnout prsty.

   Při skládání nebo sestavování rukojeti nepřibližujte prsty k otočným bodům a zkříženým součástem rukojetí.

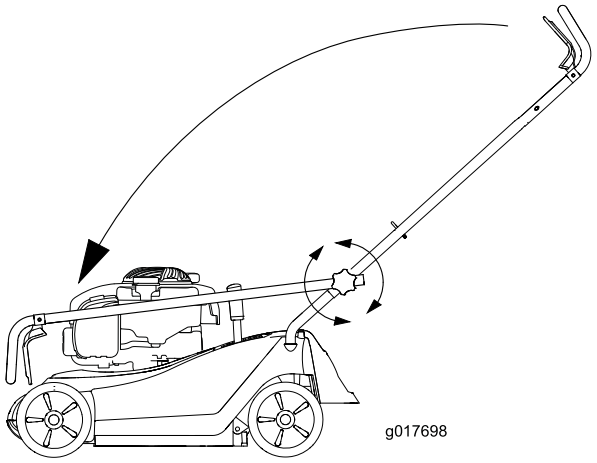

Obrázek 25

4. Sekačku skladujte na chladném, čistém a suchém místě, mimo dosah dětí.
5. Přikrývejte sekačku, aby zůstala čistá a chráněná.

Odstraňování závad

Závada	Možné příčiny	Způsoby odstranění
Motor nestartuje.	1. Kabel není nasazen na zapalovací svíčce.	1. Připojte koncovku zapalovací svíčky ke svíčce.
	2. Ucpaný odvzdušňovací otvor v uzávěru palivové nádrže.	2. Vyčistěte uzávěr palivové nádrže nebo ho vyměňte.
	3. Svíčka je zkorodovaná nebo znečištěná, popřípadě nemá správnou vzduchovou mezeru.	3. Zkontrolujte zapalovací svíčku a, je-li třeba, seřiďte vzduchovou mezeru. Vyměňte zapalovací svíčku, jestliže je zkorodovaná, zanesená nebo popraskaná.
	4. Palivová nádrž je prázdná nebo palivový systém obsahuje zvětralé palivo.	4. Vypusťte zvětralý benzin nebo doplňte do palivové nádrže čerstvý motorový benzin. Jestliže problém přetrvává, kontaktujte autorizované servisní středisko.
Motor obtížně startuje nebo ztrácí výkon	1. Ucpaný odvzdušňovací otvor v uzávěru palivové nádrže.	1. Vyčistěte ventilační otvor uzávěru palivové nádrže nebo uzávěr vyměňte.
	2. Vložka vzduchového filtru je zanesena nečistotami a omezuje proudění vzduchu.	2. Vyčistěte čistič vzduchového filtru nebo vyměňte papírový vzduchový filtr.
	3. Spodní strana stroje obsahuje zbytky rozsekané trávy a nečistoty.	3. Vyčistěte spodní část stroje.
	4. Svíčka je zkorodovaná nebo znečištěná, popřípadě nemá správnou vzduchovou mezeru.	4. Zkontrolujte zapalovací svíčku a, je-li třeba, seřiďte vzduchovou mezeru. Vyměňte zapalovací svíčku, jestliže je zkorodovaná, zanesená nebo popraskaná.
	5. Hladina oleje v motoru je příliš nízká, příliš vysoká, nebo je olej nadměrně znečištěný.	5. Zkontrolujte stav oleje v motoru. Pokud bude olej znečištěný, vyměňte jej a doplňte nebo vypusťte olej tak, aby hladina oleje byla na značce plné hladiny na měrce.
	6. Palivová nádrž obsahuje zvětralé palivo.	6. Vypusťte zvětralé palivo a doplňte do nádrže čerstvý motorový benzin.
Motor běží nepravidelně	1. Kabel není nasazen na zapalovací svíčce.	1. Připojte koncovku zapalovací svíčky ke svíčce.
	2. Vložka vzduchového filtru je zanesena nečistotami a omezuje proudění vzduchu.	2. Vyčistěte čistič vzduchového filtru nebo vyměňte papírový vzduchový filtr.
	3. Svíčka je zkorodovaná nebo znečištěná, popřípadě nemá správnou vzduchovou mezeru.	3. Zkontrolujte zapalovací svíčku a, je-li třeba, seřiďte vzduchovou mezeru. Vyměňte zapalovací svíčku, jestliže je zkorodovaná, zanesená nebo popraskaná.
Stroj nebo motor nadměrně vibrují	1. Spodní strana skříně stroje obsahuje zbytky rozsekané trávy a nečistoty.	1. Vyčistěte spodní část skříně stroje.
	2. Uvolněné upevňovací šrouby motoru.	2. Dotáhněte upevňovací šrouby motoru.
	3. Upevňovací matice nože jsou povolené.	3. Utáhněte upevňovací matice žacího nože.
	4. Žací nůž je ohnutý nebo nevyvážený.	4. Vyvažte žací nůž. Pokud je žací nůž ohnutý, vyměňte jej.
Sekání je nerovnoměrné	1. Sekáte travnatou plochu opakovaně stejným způsobem.	1. Změňte způsob sekání.
	2. Spodní strana krytu sekačky obsahuje zbytky rozsekané trávy a nečistoty.	2. Vyčistěte spodní část skříně stroje.
	3. Žací nůž je tupý.	3. Nabruste a vyvažte žací nůž.

Závada	Možné příčiny	Způsoby odstranění
Pojezd stroje nefunguje	1. Pod krytem řemenu jsou nečistoty.	1. Odstraňte nečistoty pod krytem řemenu.
	2. Kabel pohonu pojezdu není seřízený nebo je poškozený.	2. Seřiďte kabel pohonu pojezdu. V případě potřeby kabel vyměňte.

Mezinárodní seznam distributorů

Distributor:	Země:	Tel. číslo:	Distributor:	Země:	Tel. číslo:
Agrolanc Kft	Maďarsko	36 27 539 640	Maquiver S.A.	Kolumbie	57 1 236 4079
Balama Prima Engineering Equip.	Hongkong	852 2155 2163	Maruyama Mfg. Co. Inc.	Japonsko	81 3 3252 2285
B-Ray Corporation	Jižní Korea	82 32 551 2076	Mountfield a.s.	Česká republika	420 255 704 220
Casco Sales Company	Portoriko	787 788 8383	Mountfield a.s.	Slovensko	420 255 704 220
Ceres S.A.	Kostarika	506 239 1138	Munditol S.A.	Argentina	54 11 4 821 9999
CSSC Turf Equipment (pvt) Ltd.	Srí Lanka	94 11 2746100	Norma Garden	Rusko	7 495 411 61 20
Cyril Johnston & Co.	Severní Irsko	44 2890 813 121	Oslinger Turf Equipment SA	Ekvádor	593 4 239 6970
Cyril Johnston & Co.	Irská republika	44 2890 813 121	Oy Hako Ground and Garden Ab	Finsko	358 987 00733
Equiver	Mexiko	52 55 539 95444	Parkland Products Ltd.	Nový Zéland	64 3 34 93760
Femco S.A.	Guatemala	502 442 3277	Perfetto	Polsko	48 61 8 208 416
ForGarder OU	Estonsko	372 384 6060	Pratoverde SRL.	Itálie	39 049 9128 128
G.Y.K. Company Ltd.	Japonsko	81 726 325 861	Prochaska & Cie	Rakousko	43 1 278 5100
Geomechaniki of Athens	Řecko	30 10 935 0054	RT Cohen 2004 Ltd.	Izrael	972 986 17979
Golf international Turizm	Turecko	90 216 336 5993	Riversa	Španělsko	34 9 52 83 7500
Guandong Golden Star	Čína	86 20 876 51338	Lely Turfcare	Dánsko	45 66 109 200
Hako Ground and Garden	Švédsko	46 35 10 0000	Solvert S.A.S.	Francie	33 1 30 81 77 00
Hako Ground and Garden	Norsko	47 22 90 7760	Spypros Stavrinides Limited	Kypr	357 22 434131
Hayter Limited (U.K.)	Spojené království	44 1279 723 444	Surge Systems India Limited	Indie	91 1 292299901
Hydroturf Int. Co Dubai	Spojené arabské emiráty	97 14 347 9479	T-Markt Logistics Ltd.	Maďarsko	36 26 525 500
Hydroturf Egypt LLC	Egypt	202 519 4308	Toro Australia	Austrálie	61 3 9580 7355
Irrimac	Portugalsko	351 21 238 8260	Toro Europe NV	Belgie	32 14 562 960
Irrigation Products Int'l Pvt Ltd.	Indie	0091 44 2449 4387	Valtech	Maroko	212 5 3766 3636
Jean Heybroek b.v.	Nizozemí	31 30 639 4611	Victus Emak	Polsko	48 61 823 8369

Zásady ochrany osobních údajů pro Evropu

Společnost Toro
Toro Warranty Company (Toro) při shromažďování informací respektuje vaše soukromí. Abychom mohli zpracovat vaše reklamace ze záruky a kontaktovat vás v případě stahování produktu z trhu, prosíme vás, abyste nám sdělili některé své osobní údaje, ať už přímo nebo u vašeho místního distributora společnosti Toro.

Systém záruk společnosti Toro je sídlí na serverech nacházejících se v USA, kde se mohou zákony o ochraně soukromí lišit od těch ve vaší zemi.

POSKYTNUTÍM OSOBNÍCH ÚDAJŮ SOUHLASÍTE SE ZPRACOVÁNÍM VAŠICH OSOBNÍCH INFORMACÍ TAK, JAK JE POPSÁNO V TĚCHTO ZÁSADÁCH OCHRANY SOUKROMÍ.

Způsob používání informací ve společnosti Toro
Společnost Toro může využít vaše osobní informace ke zpracování reklamací ze záruky a ke kontaktování vás v případě stahování produktu z trhu. Společnost Toto může sdílet vaše informace s pobočkami, distributory nebo ostatními obchodními partnery společnosti v souvislosti s kteroukoliv z těchto činností. Vaše osobní informace nebudeme prodávat žádné další společnosti. Vyhrazujeme si právo zveřejnit osobní údaje za účelem dosažení souladu s platnými zákony a se žádostí příslušných orgánů k řádnému provozování našich systémů, nebo pro ochranu vlastní i dalších uživatelů.

Uchovávání vašich osobních údajů
Osobní údaje uchováváme pouze do té doby, dokud je potřebujeme pro účely, pro které byly původně shromážděny, nebo pro jiné legitimní účely (například dodržení předpisů), případně do doby vyžadované příslušným zákonem.

Závazek společnosti Toro ohledně bezpečnosti vašich osobních údajů
Činíme vhodná opatření s cílem chránit bezpečnost vašich osobních údajů. Také podnikáme kroky pro to, abychom udrželi jejich přesnost a aktuálnost.

Přístup k vašim osobním údajům a jejich oprava
Pokud si přejete zkontrolovat nebo opravit své osobní údaje, kontaktujte nás prosím e-mailem na adrese legal@toro.com.

Australský zákon na ochranu spotřebitelů

Australští zákazníci naleznou podrobné informace o australském zákoně na ochranu spotřebitelů uvnitř balení nebo u místního distributora společnosti Toro.

Záruka Toro a Počáteční záruka Toro GTS

Podmínky a výrobky, na které se záruka vztahuje

Společnost Toro Company a její dceřiná společnost Toro Warranty Company poskytují na základě vzájemné dohody příslib původnímu kupujícímu[1], že zajistí opravu níže uvedeného výrobku Toro, pokud se u něho vyskytnou vady související s materiály či zpracováním nebo pokud motor, na který se vztahuje záruka Toro GTS (zaručené spouštění), nebude možno spustit prvním nebo druhým zatažením za spouštěč, a to za předpokladu, že bude prováděna pravidelná údržba podle požadavků uvedených v *Návodu k obsluze*.

Následující časová období se uplatňují od data koupě:

Výrobky	**Záruční lhůta**
Sekačky s pojezdem	
• Litinový kryt	5 let domácího použití[2] 90 dní komerčního použití
• Motor	5letá záruka GTS, Domácí použití[3]
• Baterie	2 roky
• Ocelový kryt	2 roky domácího použití[2] 30 dnů komerčního použití
• Motor	2letá záruka GTS, Domácí použití[3]
Sekačky TimeMaster	3 roky domácího použití[2] 90 dní komerčního použití
• Motor	3letá záruka GTS, Domácí použití[3]
• Baterie	2 roky
Elektrické ruční nástroje a sekačky s pojezdem	2 roky domácího použití[2] Bez záruky pro komerční účely
Sněhové frézy	
• Jednostupňový	2 roky domácího použití[2] 45 dnů komerčního použití
• Motor	2letá záruka GTS, Domácí použití[3]
• Dvoustupňový	3 roky domácího použití[2] 45 dní komerčního použití
• Skluz, vychylovací plech skluzu a kryt skříně oběžného kola	Po celou dobu životnosti (pouze pro původního vlastníka)[5]
Elektrické sněhové frézy	2 roky domácího použití[2] Bez záruky pro komerční účely
Všechny jednotky se sedačkou uvedené níže	
• Motor	Viz záruka výrobce motoru[4]
• Baterie	2 roky Domácí použití[2]
• Příslušenství	2 roky domácího použití[2]
Zahradní traktory řady DH	2 roky domácího použití[2] 30 dnů komerčního použití
Zahradní traktory řady XLS	3 roky domácího použití[2] 30 dnů komerčního použití
Řada TimeCutter	3 roky domácího použití[2] 30 dnů komerčního použití
Sekačky TITAN	3 roky nebo 240 hodin[5]
• Kostra	Po celou dobu životnosti (pouze pro původního vlastníka)[6]

[1]Původní vlastník je osoba, která produkt značky Toro zakoupila jako první majitel.

[2]Domácími účely se myslí použití výrobku na pozemku vašeho bydliště. Použití na více než jednom místě se považuje za komerční použití a na to se vztahuje komerční záruka.

[3]Počáteční záruka Toro GTS se nevztahuje na výrobky, které se používají ke komerčním účelům.

[4]Některé motory použité u produktů Toro podléhají záruce výrobce motoru.

[5]Cokoli nastane jako první.

[6]Doživotní záruka na kostru – pokud hlavní kostra, sestávající se ze svařovaných částí, které tvoří draka, ke kterému jsou ostatní části, jako např. motor, přimontovány, během normálního provozu praskne nebo se rozbije, bude dle uvážení společnosti Toro buď opravena, nebo vyměněna, a to v rámci záruky bezplatně (bezplatnost se týká dílů i práce). Závada kostry z důvodu nesprávného použití nebo špatného zacházení, stejně jako závady či vyžadované opravy z důvodu rzi či koroze, nejsou kryty zárukou.

Uplatnění záruky může být odepřeno v případě odpojeného či změněného měřáku motohodin nebo pokud měřák nese známky nedovolené manipulace.

Povinnosti vlastníka

Údržbu výrobku Toro musíte provádět v souladu s postupy údržby popsanými v *Uživatelské příručce*. Tuto údržbu, ať již vlastními silami nebo prostřednictvím prodejce, hradí majitel výrobku.

Pokyny pro poskytnutí záruční opravy

Domníváte-li se, že výrobek Toro vykazuje materiálovou vadu nebo chybné dílenské zpracování, postupujte podle následujících pokynů:

1. Opravu výrobku sjednejte s prodejcem, od kterého jste jej zakoupili. Pokud z jakéhokoli důvodu není možné prodejce kontaktovat, můžete se spojit s jakýmkoli autorizovaným distributorem Toro. Viz přiložený seznam distributorů.
2. Do servisního střediska prodejce přineste výrobek a doklad o zakoupení (účtenku). Nejste-li z jakéhokoliv důvodu spokojeni s řešením servisního střediska nebo s poskytnutou podporou, kontaktujte nás na adrese:

   Toro Customer Care Department, RLC Division
   Toro Warranty Company
   8111 Lyndale Avenue South
   Bloomington, MN 55420-1196
   001–952–948–4707

Součásti a úkony, na které se nevztahuje záruka

Kromě zvláštní záruky na emisní systém a záruky na motor u některých produktů neexistuje žádná další výslovná záruka. Tato zvláštní záruka nepokrývá následující:

- náklady spojené s běžnou údržbou či náklady na součásti, materiály a úkony jako například filtry, palivo, maziva, výměny oleje, zapalovací svíčky, vzduchové filtry, ostření žacích nožů, výměna opotřebených žacích nožů a seřízení brzdy a spojky,
- součásti poškozené v důsledku běžného opotřebení,
- jakýkoliv výrobek nebo díl, který byl změněn, nesprávně použit nebo zanedbán a vyžaduje výměnu nebo opravu v důsledku nehod nebo nedostatku řádné údržby,
- poplatky za vyzvednutí a doručení,
- opravy nebo pokusy o opravu provedené jiným subjektem než je autorizované servisní středisko společnosti Toro,
- opravy nezbytné v důsledku nepoužívání doporučeného paliva (podrobnosti viz *Provozní příručka*)
  - odstranění nečistot z palivového systému,
  - použití starého paliva (starší než měsíc) nebo paliva obsahujícího více než 10 % etanolu nebo 15 % MTBE,
  - nevypuštění palivového systému před obdobím, kdy nebude zařízení používáno déle než jeden měsíc,
- opravy nebo seřízení za účelem odstranění počátečních obtíží majících následující příčiny:
  - nedodržení správných postupů údržby nebo nepoužívání doporučeného paliva,
  - náraz rotační sekačky na tvrdý předmět,
- Zvláštní provozní podmínky, při kterých může spouštění motoru vyžadovat více než dvě zatažení za spouštěcí lanko:
  - první spouštění po delší době nepoužívání (trvající déle než tři měsíce) nebo po sezónním uskladnění,
  - spouštění při nízkých teplotách, například na začátku jara nebo na konci podzimu,
  - nesprávný postup při spouštění – pokud při spouštění zařízení dojde k potížím, nahlédněte do *Provozní příručky* a ověřte, že při spouštění postupujete správným způsobem. Tímto postupem si můžete ušetřit zbytečnou návštěvu autorizovaného servisního střediska společnosti Toro.

Obecné podmínky

Práva kupujícího jsou definována národními zákony příslušné země. Tato záruka žádným způsobem neomezuje práva kupujícího definovaná národními zákony.