Form No. 3392-804 Rev A

Cortacésped Recycler® de 41 cm

Nº de modelo 21131—Nº de serie 315000001 y superiores

Nº de modelo 21132—Nº de serie 315000001 y superiores

Manual del operador

Introducción

Este cortacésped dirigido de cuchillas rotativas está diseñado para ser usado por usuarios domésticos. Está diseñado principalmente para segar césped bien mantenido en zonas verdes residenciales. No está diseñado para cortar maleza o para aplicaciones agrícolas.

Lea este manual detenidamente para aprender a utilizar y mantener correctamente su producto, y para evitar lesiones personales y daños al producto. Usted es el responsable de operar el producto de forma correcta y segura. Guarde este manual para su referencia en el futuro.

Puede ponerse en contacto directamente con Toro en www.Toro.com para buscar materiales de formación y seguridad o información sobre accesorios, para localizar un distribuidor o para registrar su producto.

Cuando necesite asistencia técnica, piezas genuinas Toro o información adicional, póngase en contacto con un Servicio Técnico Autorizado o con Asistencia al Cliente de Toro, y tenga a mano los números de modelo y serie de su producto. Figura 1 identifica la ubicación en el producto de los números de modelo y de serie.

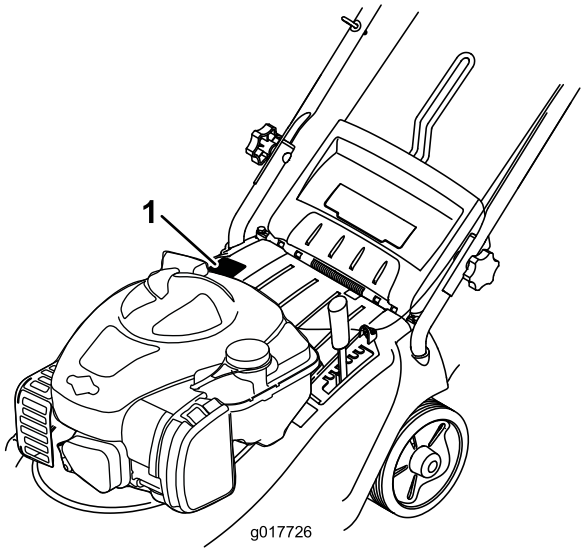

Figura 1

1. Placa con los números de modelo y de serie

Anote a continuación los números de modelo y de serie de su producto:

Nº de modelo _____

Nº de serie _____

Este manual identifica peligros potenciales y contiene mensajes de seguridad identificados por el símbolo de alerta de seguridad (Figura 2), que señala un peligro que puede causar lesiones graves o la muerte si usted no sigue las precauciones recomendadas.



Figura 2

1. Símbolo de alerta de seguridad

Este manual utiliza 2 palabras para resaltar información. **Importante** llama la atención sobre información mecánica especial, y **Nota** resalta información general que merece una atención especial.

Par Neto: El par bruto o neto de este motor fue calculada por el fabricante del motor con arreglo a lo estipulado en el documento J1940 de la Society of Automotive Engineers (Sociedad de Ingenieros del Automóvil – SAE). Debido a que el motor está configurado para cumplir los requisitos de seguridad, emisiones y operación, su potencia real en este tipo de cortacésped será significativamente menor. Vaya a www.Toro.com para ver las especificaciones de su modelo de cortacésped.

No manipule los controles del motor ni modifique la velocidad regulada; el hacerlo puede crear condiciones inseguras con resultado de lesiones personales.

Este producto cumple todas las directivas europeas aplicables. Si desea más detalles, consulte la Declaración de Conformidad (Declaration of Conformity - DOC) de cada producto.

Contenido

Introducción 1
Seguridad 2
Seguridad en general para cortacéspedes 2
Presión sonora 4
Potencia sonora 4

© 2015—The Toro® Company
8111 Lyndale Avenue South
Bloomington, MN 55420

Registre su producto en www.Toro.com.

CE

Traducción del original (ES)
Impreso en el Reino Unido.
Reservados todos los derechos

3392-804 A

Vibración, Mano/brazo 4
Pegatinas de seguridad e instrucciones 5
Montaje 6
1 Cómo desplegar el manillar..... 6
2 Ensamblaje del recogedor 6
3 Llenado del motor de aceite 7
El producto 8
Especificaciones 8
Operación 9
Cómo llenar el depósito de combustible..... 9
Verificación del nivel de aceite del motor 9
Ajuste de la altura de corte 10
Cómo arrancar el motor 10
Uso de la transmisión autopropulsada (modelo 21132 solamente).....11
Cómo parar el motor 11
Ensacado de los recortes 11
Consejos de siega 12
Mantenimiento 12
Calendario recomendado de mantenimiento 12
Limpieza de la carcasa del cortacésped.....12
Limpieza del filtro de aire.....13
Ajuste del cable de la transmisión autopropulsada (modelo 21132 solamente). 13
Lubricación de la máquina 13
Cómo cambiar el aceite del motor 13
Mantenimiento de la cuchilla.....14
Almacenamiento 16
Solución de problemas 17

Seguridad

Esta máquina ha sido diseñada con arreglo a lo estipulado en la norma EN ISO 5395:2013.

El uso o mantenimiento incorrecto de esta máquina puede causar lesiones. Para reducir la posibilidad de lesión, cumpla estas instrucciones de seguridad.

Para asegurar la máxima seguridad y el mejor rendimiento, y para adquirir conocimientos sobre el producto, es imprescindible que usted y cualquier otra persona que opere la máquina lea y comprenda el contenido de este manual antes de poner en marcha el motor. Preste atención especial al símbolo de alerta de seguridad (Figura 2) que significa Cuidado, Advertencia o Peligro – "instrucción de seguridad personal". Lea y comprenda la instrucción porque tiene que ver con su seguridad. El incumplimiento de estas instrucciones puede dar lugar a lesiones personales.

Seguridad en general para cortacéspedes

Esta máquina de corte es capaz de amputar manos y pies y de lanzar objetos al aire. El no observar las siguientes instrucciones de seguridad puede dar lugar a lesiones corporales e incluso la muerte.

Formación

- Lea cuidadosamente las instrucciones. Familiarícese con los controles y con el uso correcto del equipo.
- No permita nunca que niños o personas no familiarizadas con estas instrucciones utilicen la máquina. Es posible que existan normativas locales que restringen la edad del operador.
- Tenga en cuenta que el operador o el usuario es responsable de cualquier accidente o peligro que afecte a otras personas o a su propiedad.
- Comprenda las explicaciones asociadas con todos los pictogramas utilizados en la máquina o en las instrucciones.

Gasolina

ADVERTENCIA – la gasolina es altamente inflamable. Tome las siguientes precauciones.

- Utilice recipientes especialmente diseñados para su almacenamiento.
- Rellene el depósito al aire libre únicamente, y no fume mientras rellena el depósito.
- Añada el combustible antes de arrancar el motor. No retire nunca el tapón del depósito de combustible ni añada gasolina si el motor está en funcionamiento o si el motor está caliente.
- Si se derrama gasolina, no intente arrancar el motor; retire la máquina de la zona del derrame y evite crear fuentes de ignición hasta que los vapores de la gasolina se hayan disipado.
- Vuelva a colocar firmemente todos los tapones de los depósitos y de los recipientes.

Preparación

- Mientras siega, lleve siempre calzado fuerte antideslizante y pantalón largo. No haga funcionar el equipo estando descalzo, o llevando sandalias.
- Inspeccione cuidadosamente la zona en la que va a utilizar el equipo, y retire cualquier piedra, palo, alambre, hueso u otro objeto extraño.
- Antes de usar la máquina, haga siempre una inspección visual para comprobar que los protectores y dispositivos de seguridad, como por ejemplo deflectores y/o recogedores, están colocados y que funcionan correctamente.
- Antes de usar la máquina, realice siempre una inspección visual para asegurarse de que las cuchillas, los pernos de las cuchillas y el conjunto de corte no están desgastados o dañados. Sustituya cuchillas o pernos gastados o dañados en conjuntos completos para no desequilibrar la máquina.

Arranque

- No incline la máquina al arrancar el motor, a menos que sea necesario inclinar la máquina para arrancarla. En este caso, no lo incline más de lo absolutamente necesario

y levante únicamente la parte que está más lejos del operador.

- Arranque con cuidado siguiendo las instrucciones y con los pies bien alejados de la(s) cuchilla(s) y no delante del conducto de descarga.

Operación

- No siegue nunca si hay otras personas, especialmente niños, o animales cerca.
- Corte el césped solamente con luz natural o con una buena iluminación artificial.
- Manténgase alerta por si existen baches en el terreno u otros peligros ocultos.
- No coloque nunca las manos o los pies debajo de piezas que están girando. Manténgase alejado del conducto de descarga en todo momento.
- No levante ni transporte el cortacésped mientras el motor esté en marcha.
- Extreme las precauciones al ir en marcha atrás o tirar hacia usted de un cortacésped manual.
- Camine, nunca corra.
- Pendientes:
  - No siegue pendientes y cuestas extremadamente empinadas.
  - Extreme las precauciones en cuestas o pendientes.
  - Siegue las pendientes de través, nunca hacia arriba y hacia abajo, y extreme las precauciones al cambiar de dirección en las pendientes.
  - Asegúrese de pisar firmemente en cuestas y pendientes.
- Reduzca la velocidad en las pendientes para evitar vuelcos o pérdida de control.
- Pare la cuchilla si es necesario inclinar la máquina para su transporte al cruzar superficies que no sean de hierba y al transportar la máquina a o desde la zona a segar.
- No haga funcionar el motor en recintos cerrados, donde se pueden acumular el monóxido de carbono y otros gases de escape peligrosos.
- Pare el motor
  - siempre que deje desatendida la máquina.
  - antes de repostar combustible.
  - antes de retirar el recogedor.
  - antes de realizar ajustes de altura, a menos que dichos ajustes puedan realizarse desde la posición del operador.
- Pare el motor y desconecte el cable de la bujía
  - antes de limpiar atascos o despejar el conducto.
  - antes de inspeccionar, limpiar o trabajar en la máquina.
  - después de golpear un objeto extraño, inspeccione la máquina y repare cualquier daño antes de volver a arrancar y utilizar la máquina.
  - si la máquina comienza a vibrar de manera anormal (comprobar inmediatamente).
- Los rayos pueden causar graves lesiones o incluso la muerte. Si se ven relámpagos o rayos o se oyen truenos en la zona, no utilice la máquina; busque un lugar donde resguardarse.
- Tenga cuidado con el tráfico cuando cruce o esté en las proximidades de una carretera.

Mantenimiento y almacenamiento

- Mantenga apretados todos los tornillos, pernos y tuercas para asegurar que la máquina esté en perfectas condiciones de funcionamiento.
- No utilice equipos de lavado a presión para lavar la máquina.
- No almacene nunca la máquina con gasolina en el depósito dentro de un edificio donde los vapores puedan llegar a una llama desnuda o una chispa.
- Espere a que se enfríe el motor antes de guardar el cortacésped en un recinto cerrado.
- Para reducir el peligro de incendio, mantenga el motor, el silenciador, el compartimiento de la batería y la zona de almacenamiento de gasolina libres de hierba, hojas o acumulaciones excesivas de grasa.
- Compruebe frecuentemente los componentes del recogedor y el protector de descarga y sustitúyalos por piezas recomendadas por el fabricante cuando sea necesario.
- Para su seguridad, sustituya las piezas desgastadas o dañadas.
- Sustituya los silenciadores defectuosos.
- Si es necesario drenar el depósito de combustible, debe hacerse al aire libre.
- No cambie los ajustes del regulador del motor ni haga funcionar el motor a una velocidad excesiva. El funcionamiento del motor a una velocidad excesiva puede aumentar el riesgo de lesiones personales.
- Tenga cuidado cuando haga ajustes en la máquina para evitar que los dedos queden atrapados entre las cuchillas en movimiento y las piezas fijas de la máquina.
- **Para asegurar el máximo rendimiento y seguridad, compre únicamente piezas y accesorios genuinos de Toro. No utilice piezas y accesorios *genéricos*; pueden constituir un peligro para la seguridad.**

Transporte

- Tenga cuidado al cargar o descargar la máquina en/desde un remolque o un camión.
- Utilice rampas de ancho completo para cargar la máquina en un remolque o un camión.
- Amarre la máquina firmemente con correas, cadenas, cables o cuerdas. Tanto las correas delanteras como las traseras deben orientarse hacia abajo y hacia fuera respecto a la máquina.

Presión sonora

Esta unidad tiene un nivel de presión sonora en el oído izquierdo del operador de 84 dBA, y de 83 dBA en el oído derecho, que incluye un valor de incertidumbre (K) de 2,5 dBA.

El nivel de presión sonora se determinó mediante los procedimientos descritos en EN ISO 5395:2013.

Potencia sonora

Esta unidad tiene un nivel de potencia sonora garantizado de 96 dBA y un nivel de potencia sonora medido de 92,6 dBA, que incluye un valor de incertidumbre (K) de 2,4 dBA.

El nivel de potencia sonora se determinó mediante los procedimientos descritos en ISO 11094.

⚠ CUIDADO

La exposición a largo plazo al ruido durante el uso de la máquina puede causar cierta pérdida de audición.

Lleve protección auditiva adecuada si utiliza la máquina durante períodos largos de tiempo.

Vibración, Mano/brazo

Nivel medido de vibración en la mano derecha = 3,3 m/s^2

Nivel medido de vibración en la mano izquierda = 3,4 m/s^2

Valor de incertidumbre (K) = 1,5 m/s^2

Los valores medidos se determinaron mediante los procedimientos descritos en EN ISO 5395:2013.

⚠ CUIDADO

La exposición a largo plazo a las vibraciones durante el uso de la máquina puede causar cierta pérdida de sensibilidad en las manos y las muñecas.

Lleve guantes que amortigüen la vibración si utiliza la máquina durante períodos largos de tiempo.

Pegatinas de seguridad e instrucciones

Importante: **Hay pegatinas de seguridad e instrucciones colocadas cerca de zonas de potencial peligro. Si están dañadas o si se han perdido, sustitúyalas.**

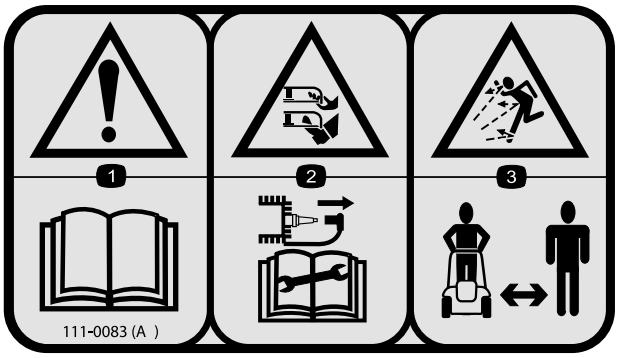

111–0083

1. Advertencia – lea el *Manual del operador*.
2. Peligro de corte/desmembramiento de mano o pie, cuchilla del cortacésped – desconecte el cable de la bujía y lea el *Manual del operador* antes de realizar cualquier tarea de mantenimiento.
3. Peligro de objetos arrojados – mantenga a otras personas a una distancia prudencial del cortacésped.



111-4782

1. Altura de corte

Montaje

Nota: No intente arrancar el motor hasta que haya terminado el ensamblaje del cortacésped.

1

Cómo desplegar el manillar

No se necesitan piezas

Procedimiento

1. Despliegue cuidadosamente el manillar, manteniendo los cables alejados de los puntos de giro para que no queden atrapados.

   ⚠ CUIDADO

   Los manillares se pliegan y despliegan como tijeras y pueden pellizcar los dedos.

   Mantenga los dedos alejados de los puntos de giro y de las secciones del manillar que se cruzan al plegar o desplegar el mismo.

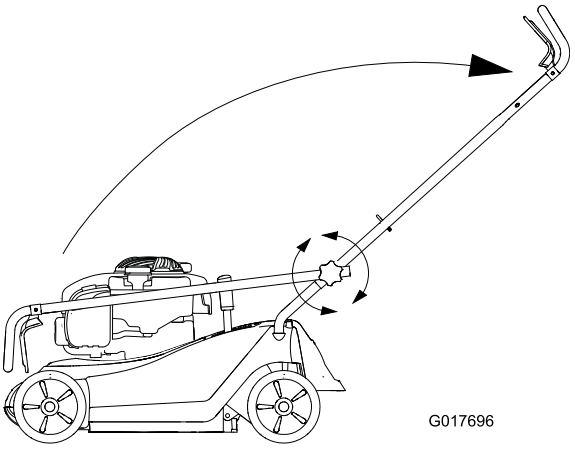

Figura 3

2. Apriete los pomos del manillar para sujetarlo.

2

Ensamblaje del recogedor

No se necesitan piezas

Procedimiento

Introduzca el armazón metálico en la bolsa de tela y sujételo con los clips (Figura 4).

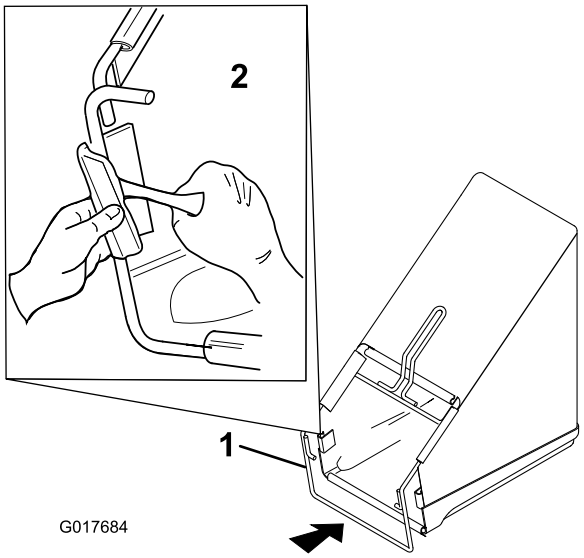

Figura 4

1. Armazón metálico
2. Sujete el armazón al recogedor

3

Llenado del motor de aceite

No se necesitan piezas

Procedimiento

Su cortacésped se suministra sin aceite en el motor.

1. Retire la varilla (Figura 5).

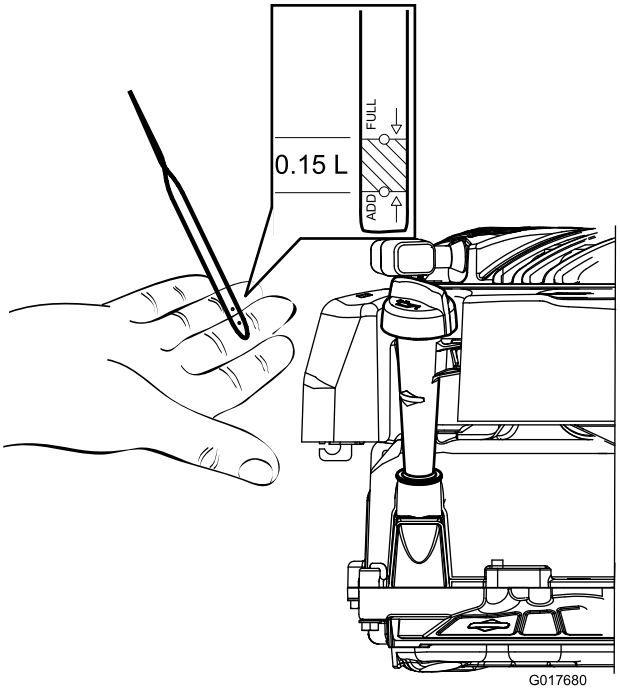

Figura 5

2. Vierta lentamente aceite en el tubo de llenado hasta que el nivel llegue a la marca Full (lleno) de la varilla (Figura 5 y Figura 6). Después de añadir aceite, espere 3 minutos antes de comprobar el nivel de aceite con la varilla. No llene demasiado. (Capacidad máxima: 0,47 l, tipo: aceite detergente SAE 30 con clasificación de servicio API SF, SG, SH, SJ, SL o superior.)

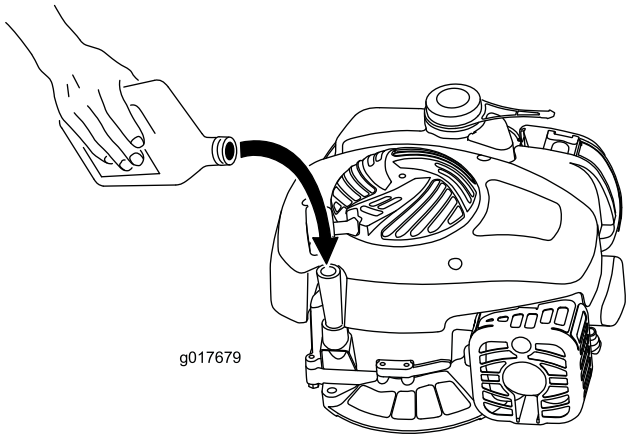

Figura 6

3. Vuelva a colocar la varilla firmemente.

Importante: ***Cambie el aceite del motor después de las primeras 5 horas de operación*****, y después cada año. Consulte Cambio del aceite del motor.**

El producto

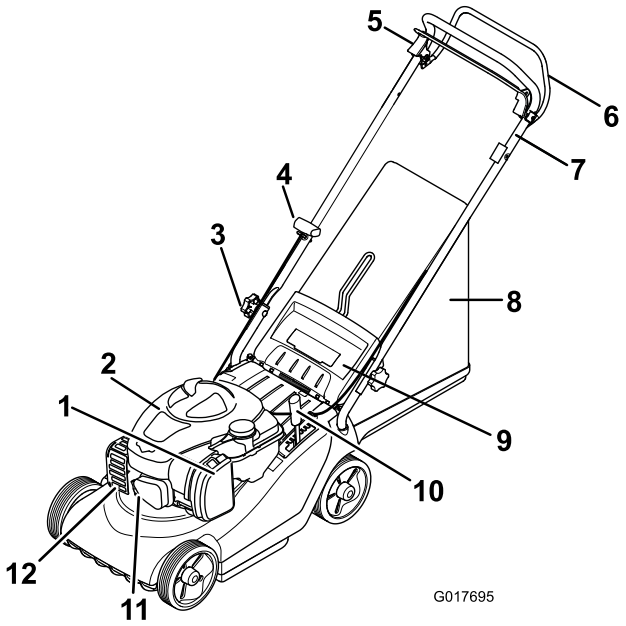

Figura 7

1. Limpiador de aire
2. Cubierta del motor
3. Pomo de sujeción del manillar
4. Arrancador de retroceso
5. Palanca de parada del motor
6. Barra de autopropulsión (modelo 21132 solamente)
7. Manillar superior
8. Recogedor
9. Deflector trasero
10. Ajuste de la altura de corte
11. Cable de la bujía
12. Protector del tubo de escape

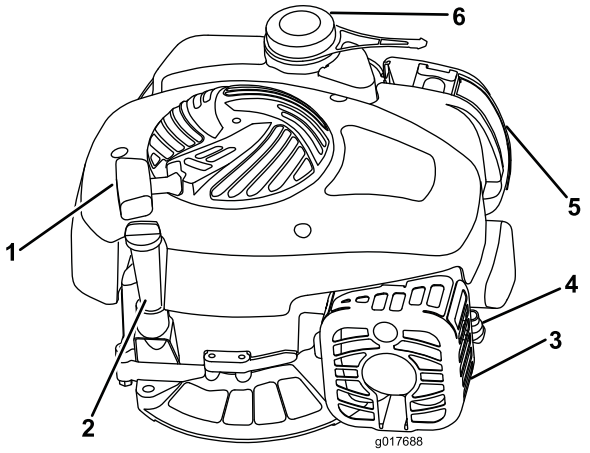

Figura 8

1. Arrancador de retroceso
2. Tapón de llenado y varilla
3. Protector del tubo de escape
4. Cable de la bujía
5. Limpiador de aire
6. Tapón de combustible

Especificaciones

Modelo	**21131**	**21132**
Peso	30 kg	32 kg
Longitud	137 cm	137 cm
Anchura	47,5 cm	47,5 cm
Altura	105 cm	105 cm
Anchura de corte	41 cm	41 cm
Intervalo de alturas de corte (7 posiciones)	13 a 65 mm	13 a 65 mm
Potencia nominal	2.1 kW	2.1 kW
Velocidad máxima de funcionamiento del motor	2,850 rpm	2,850 rpm

Operación

Cómo llenar el depósito de combustible

⚠ PELIGRO

La gasolina es altamente inflamable y explosiva. Un incendio o una explosión provocado(a) por la gasolina puede causarle quemaduras a usted y a otras personas.

- **Para evitar que una carga estática incendie la gasolina, coloque el recipiente y/o el cortacésped directamente sobre el suelo antes de repostar, no en un vehículo o sobre otro objeto.**
- **Llene el depósito en el exterior cuando el motor esté frío. Limpie cualquier derrame.**
- **No maneje gasolina si está fumando, ni cerca de una llama desnuda o chispas.**
- **Almacene la gasolina en un recipiente homologado y manténgala fuera del alcance de los niños.**

Combustible recomendado:

- Para obtener los mejores resultados, utilice solamente gasolina fresca (comprada hace menos de 30 días), sin plomo, de 87 o más octanos (método de cálculo (R+M)/2).
- **Etanol**: Es aceptable el uso de gasolina con hasta el 10% de etanol (gasohol) o el 15% de MTBE (éter metil tert-butílico) por volumen. El etanol y el MTBE no son lo mismo. No está autorizado el uso de gasolina con el 15% de etanol (E15) por volumen. **No utilice nunca** gasolina que contenga más del 10% de etanol por volumen, como por ejemplo la E15 (contiene el 15% de etanol), la E20 (contiene el 20% de etanol) o la E85 (contiene el 85% de etanol). El uso de gasolina no autorizada puede causar problemas de rendimiento o daños en el motor que pueden no estar cubiertos bajo la garantía.
- **No** utilice gasolina que contenga metanol.
- **No** guarde combustible en el depósito de combustible o en recipientes de combustible durante el invierno a menos que haya añadido un estabilizador.
- **No** añada aceite a la gasolina.

Importante: Para reducir los problemas de arranque, añada estabilizador de combustible al combustible durante toda la temporada, mezclándolo con gasolina comprado hace menos de 30 días.

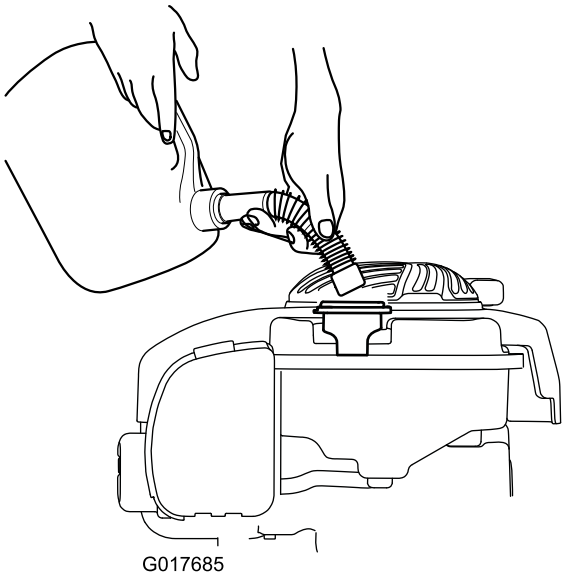

Figura 9

Verificación del nivel de aceite del motor

Intervalo de mantenimiento: Cada vez que se utilice o diariamente

1. Retire la varilla, límpiela, y vuelva a colocarla.
2. Retire la varilla y compruebe el nivel de aceite (Figura 10). Si el nivel de aceite está por debajo de la marca Add de la varilla, vierta lentamente aceite en el tubo de llenado hasta que el nivel llegue a la marca Full de la varilla. Después de añadir aceite, espere 3 minutos antes de comprobar el nivel de aceite con la varilla. (Capacidad máxima: 0,59 l, tipo: SAE 30, aceite detergente con clasificación de servicio API SF, SG, SH, SJ, SL o superior).

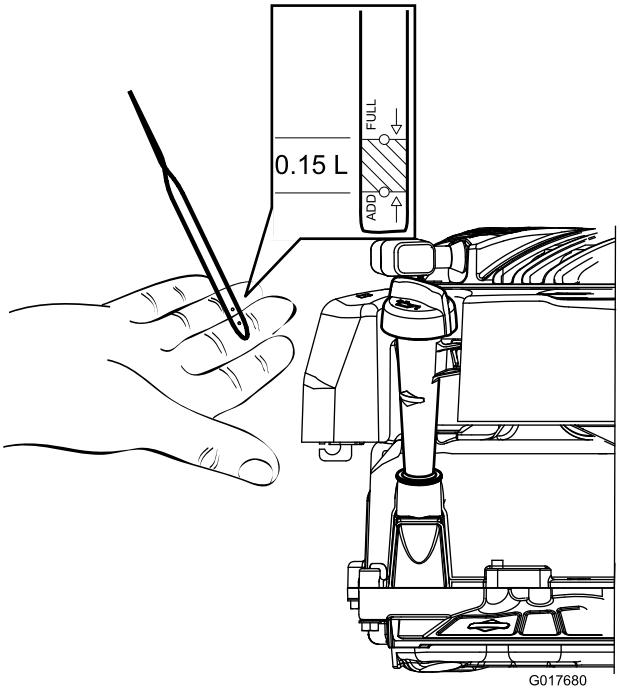

Figura 10

3. Vuelva a colocar la varilla.

Ajuste de la altura de corte

⚠ ADVERTENCIA

Al ajustar la altura de corte, usted podría tocar la cuchilla en movimiento, lo que podría causarle graves lesiones.

- **Pare el motor y espere a que se detengan todas las piezas en movimiento.**
- **No ponga los dedos debajo de la carcasa al ajustar la altura de corte.**

⚠ CUIDADO

Si el motor ha estado en marcha, el silenciador estará muy caliente y puede causarle quemaduras graves. Manténgase alejado del silenciador si éste está caliente.

Para ajustar la altura de corte:

1. Sujete la palanca y tire hacia un lado para liberarla de la muesca de bloqueo (Figura 11).

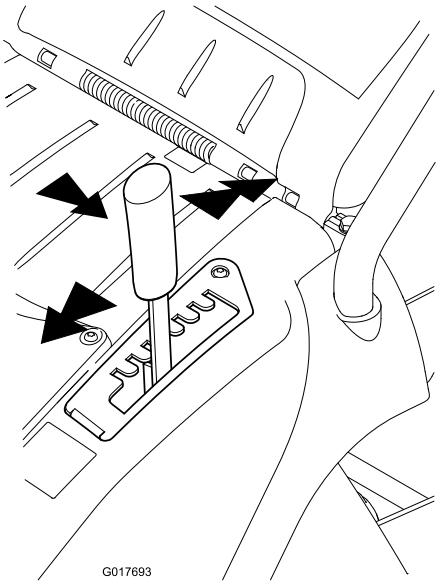

Figura 11

1. Palanca de ajuste de la altura de corte.

2. Empújela hacia adelante para bajar la altura de corte o tire de la misma hacia atrás para elevar la altura (Figura 11).
3. Suelte la palanca en la posición deseada y asegúrese de que queda firmemente bloqueada en una de las ocho muescas de ajuste (Figura 11).

Cómo arrancar el motor

⚠ ADVERTENCIA

Deje que el motor se detenga completamente antes de arrancarlo. Si no lo hace, podría dañar el motor y comprometer la seguridad del cortacésped.

1. Sujete la palanca de parada del motor contra el manillar (Figura 12).

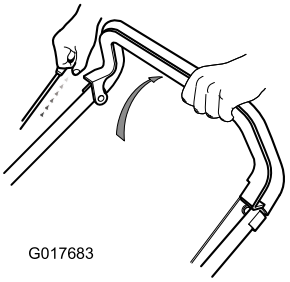

Figura 12

2. Tire del arrancador de retroceso (Figura 12).

Nota: Si la máquina no arranca después de varios intentos, póngase en contacto con el Servicio Técnico Autorizado.

Uso de la transmisión autopropulsada (modelo 21132 solamente)

Para accionar la transmisión autopropulsada, apriete la barra de control de la transmisión autopropulsada hacia el manillar y manténgala en esa posición (Figura 13).

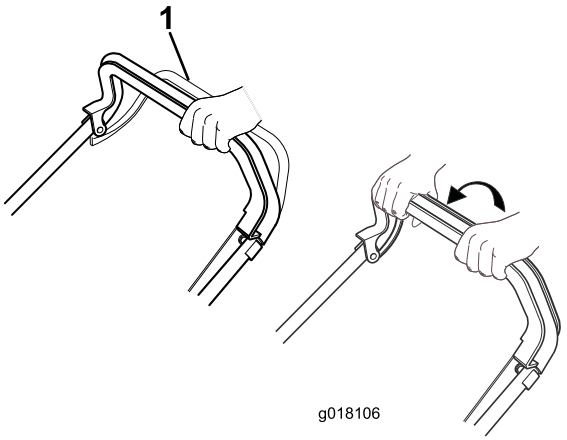

Figura 13

1. Barra de control de la transmisión autopropulsada

Para desengranar la transmisión autopropulsada, suelte la barra de control de transmisión autopropulsada.

Nota: La velocidad máxima de avance con transmisión autopropulsada es fija.

Cómo parar el motor

Para parar el motor, suelte la barra de parada del motor.

Importante: Cuando usted suelte la palanca de parada del motor, tanto el motor como la cuchilla deberán detenerse en 3 segundos o menos. Si no se paran correctamente, deje de usar el cortacésped inmediatamente y póngase en contacto con un Servicio Técnico Autorizado.

Ensacado de los recortes

Instale el recogedor para recoger los recortes.

1. Levante el deflector trasero, retire el tapón de mulching (Figura 15) e instale el recogedor sobre las orejetas (Figura 14).

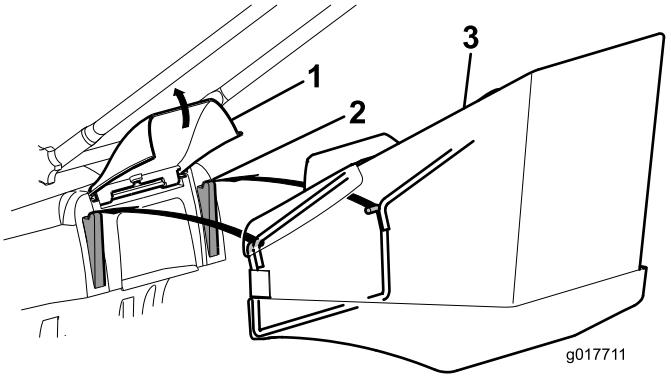

Figura 14

1. Tapa trasera
2. Orejeta
3. Recogedor

2. Suelte la tapa trasera.
3. Siegue con el recogedor acoplado.
4. Cuando el recogedor esté lleno, pare el motor, retírelo del cortacésped y vacíelo.

Nota: Para pasar de ensacado a reciclado, retire el recogedor, vuelva a colocar el tapón de mulching que retiró en el Paso 1 y cierre la tapa trasera (Figura 15).

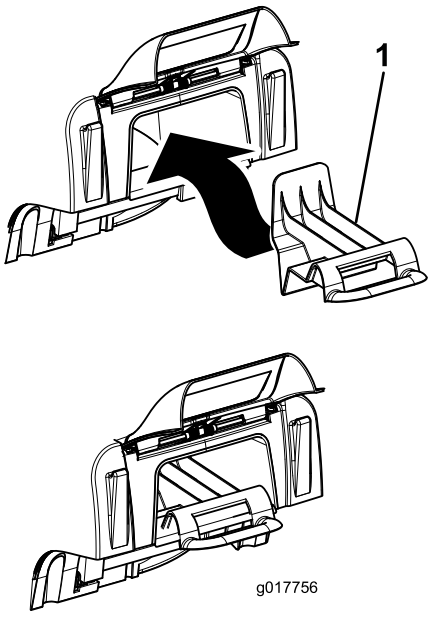

Figura 15

1. Tapón de mulching

Consejos de siega

Siga estas instrucciones para obtener los mejores resultados y el mejor aspecto de su césped.

- Mantenga la **cuchilla afilada** durante toda la temporada de siega.
- **Siegue solamente hierba seca.** La hierba mojada tiende a aglomerarse y puede atascar el cortacésped o hacer que se cale el motor. También pueden ser resbaladizas, y si usted las pisa, puede resbalar y caerse.
- Al segar, asegúrese de solapar cada pasada unos 4 cm.
- Cuando corte hierba muy larga, siegue primero usando la altura de corte más alta y camine despacio; luego siegue de nuevo a una altura menor para obtener el mejor aspecto de césped.
- Si el aspecto final del césped no es satisfactorio, pruebe a:
  - Afilar la cuchilla.
  - Caminar más despacio mientras siega.
  - Elevar la altura de corte del cortacésped.
  - Cortar el césped con más frecuencia.
  - Solapar los pasillos de corte en lugar de cortar un pasillo completo en cada pasada.

Mantenimiento

Toro ha diseñado este producto para que le proporcione años de funcionamiento sin problemas. Si necesita mantenimiento, lleve el producto a un Servicio Técnico Autorizado de Toro.

Nota: Los lados derecho e izquierdo se determinan desde la posición normal del operador.

Calendario recomendado de mantenimiento

Intervalo de mantenimiento y servicio	Procedimiento de mantenimiento
Cada vez que se utilice o diariamente	• Compruebe el nivel de aceite del motor. • Limpie la carcasa del cortacésped.
Cada 25 horas	• Limpie el filtro de aire. • Compruebe el cable de la transmisión autopropulsada y ajústelo si es necesario (modelo 21132 solamente). • Lubrique la máquina. • Afilar la cuchilla.
Cada 50 horas	• Cambie el aceite del motor.
Cada 2 años	• Cambie la cuchilla.

Limpieza de la carcasa del cortacésped

Intervalo de mantenimiento: Cada vez que se utilice o diariamente

Después de cada uso, limpie la carcasa del cortacésped.

Antes de limpiarla, pare el motor, espere a que se detengan todas las piezas en movimiento y desconecte el cable de la bujía.

Importante: No limpie el cortacésped con agua. Puede quedar humedad dentro del cortacésped y causar la corrosión de piezas internas.

- Limpie los bajos de la carcasa del cortacésped. Retire la suciedad y los recortes de hierba con un cepillo o un rascador de madera dura (Figura 16).

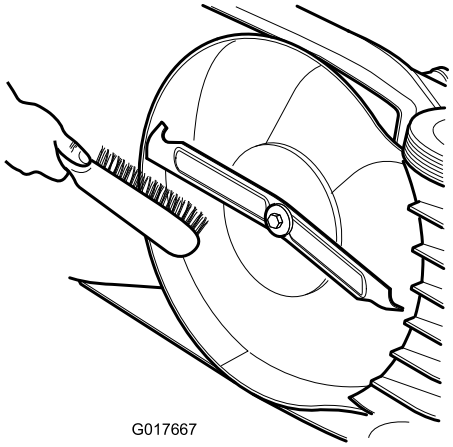

Figura 16

- Retire los residuos de los orificios de ventilación de la parte superior del cortacésped y de la carcasa del cortacésped.

Limpieza del filtro de aire

Intervalo de mantenimiento: Cada 25 horas

1. Abra los enganches que sujetan la tapa del filtro de aire al motor (Figura 17).

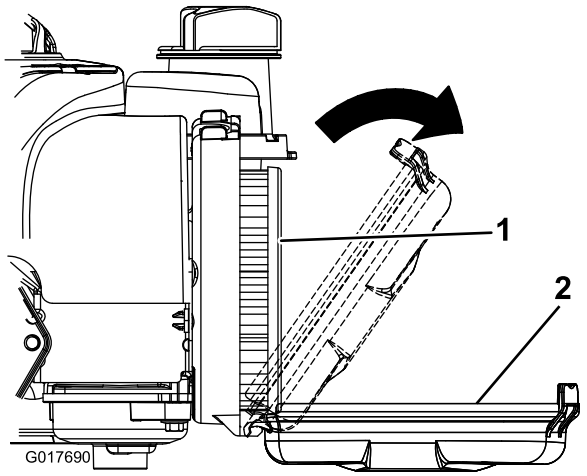

Figura 17

1. Elemento de papel
2. Tapa

2. Retire e inspeccione el filtro de aire.
3. Si está muy sucio, cámbielo.
4. Coloque el elemento, cierre la tapa y cierre los enganches que sujetan el filtro al motor.

Ajuste del cable de la transmisión autopropulsada (modelo 21132 solamente).

Intervalo de mantenimiento: Cada 25 horas

Ajuste el cable de la transmisión autopropulsada hasta que la barra de autopropulsión esté a 55–70 mm del manillar (Figura 18).

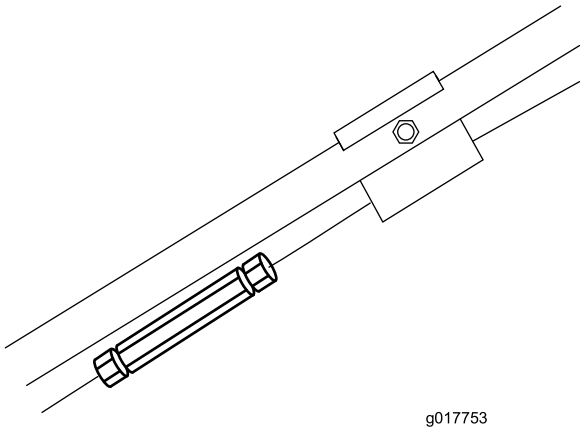

Figura 18

Lubricación de la máquina

Intervalo de mantenimiento: Cada 25 horas

Lubrique las ruedas, los acoplamientos y los puntos de giro con aceite de motor (Figura 19).

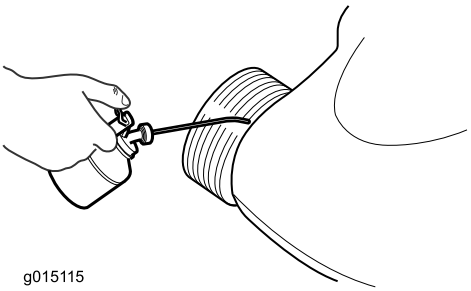

Figura 19

Cómo cambiar el aceite del motor

Intervalo de mantenimiento: Cada 50 horas

1. Drene el combustible manteniendo el motor en funcionamiento hasta que el depósito de combustible esté vacío.
2. Desconecte el cable de la bujía.
3. Deje que el motor se enfríe.
4. Vuelque el cortacésped hacia su lado derecho, asegurándose de que el limpiador de aire está orientado hacia arriba para evitar dañar el motor.
5. Retire la varilla del aceite y vacíe el depósito en un recipiente adecuado.
6. Vierta lentamente aceite en el tubo de llenado hasta que el nivel llegue a la marca Full de la varilla (Figura 20). Después de añadir aceite, espere 3 minutos antes de comprobar el nivel de aceite con la varilla. No llene demasiado. (Capacidad máxima: 0,47 l, tipo: aceite detergente SAE 30 con clasificación de servicio API SF, SG, SH, SJ, SL o superior.)

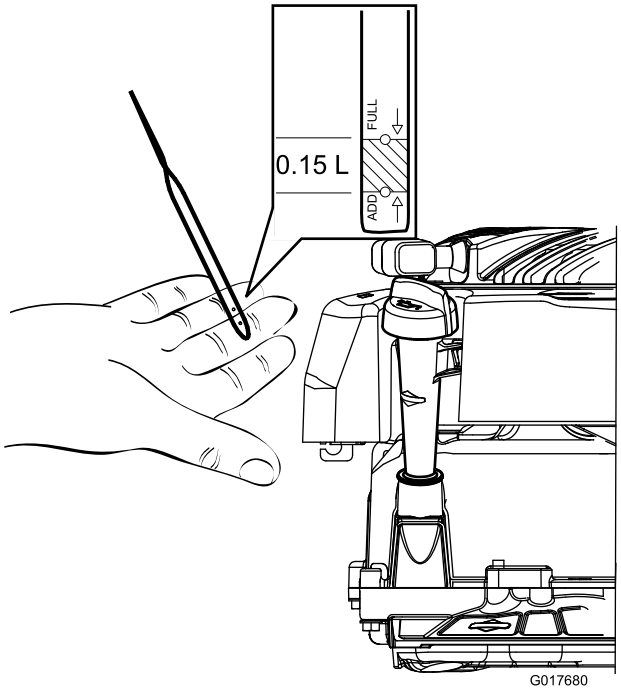

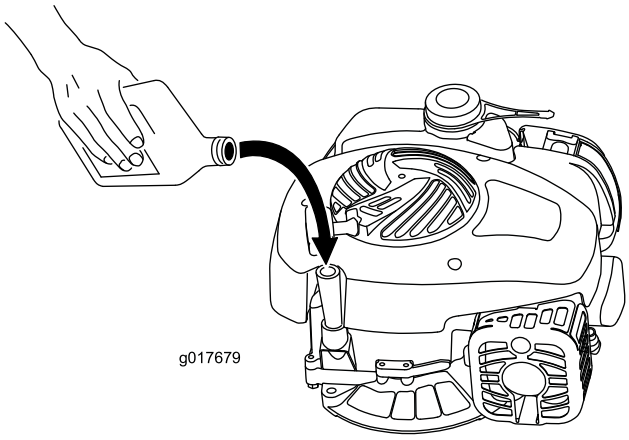

Figura 20

7. Vuelva a colocar la varilla firmemente.
8. Recicle correctamente el aceite usado.

Mantenimiento de la cuchilla

Siegue siempre con la cuchilla afilada. Una cuchilla afilada corta la hierba uniformemente, sin romper o deshilachar la hierba.

Cuando cambie la cuchilla, utilice solamente cuchillas de repuesto genuinas Toro.

⚠ ADVERTENCIA

Alguien podría poner el motor en marcha accidentalmente y causar lesiones graves al operador o a otras personas.

No intente inspeccionar, retirar o cambiar la cuchilla sin antes desconectar el cable de la bujía.

1. Pare el motor y espere a que se detengan todas las piezas en movimiento.
2. Desconecte el cable de la bujía.Figura 21

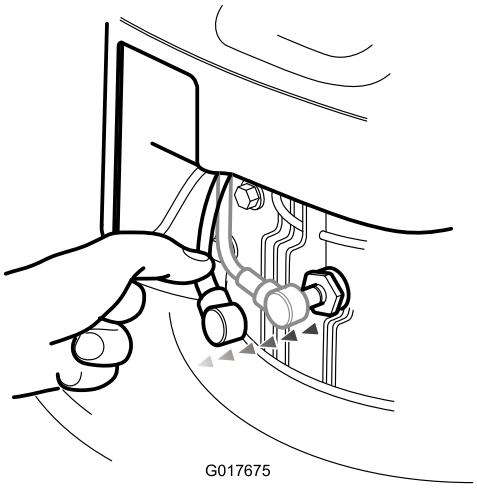

Figura 21

3. Ponga el cortacésped de lado.
4. Examine cuidadosamente la cuchilla para asegurarse de que está afilada y para detectar cualquier desgaste, sobre todo en la reunión entre la parte plana y la parte curva de la cuchilla. Si se aprecia desgaste, cambie la cuchilla.

   Nota: Para obtener el mejor rendimiento, instale una cuchilla nueva antes de que empiece la temporada de siega. Durante la temporada de siega, lime cualquier desperfecto de la cuchilla con el fin de mantener el filo de corte.

⚠ PELIGRO

Una cuchilla desgastada o dañada podría romperse, y un trozo de la cuchilla podría ser arrojado a la zona donde está el operador u otra persona, provocando lesiones personales graves o la muerte.

Inspeccione periódicamente la cuchilla y cambie la cuchilla si está desgastada o dañada.

Cómo retirar la cuchilla

1. Sujete el extremo de la cuchilla (Figura 22) usando un paño o un guante grueso.

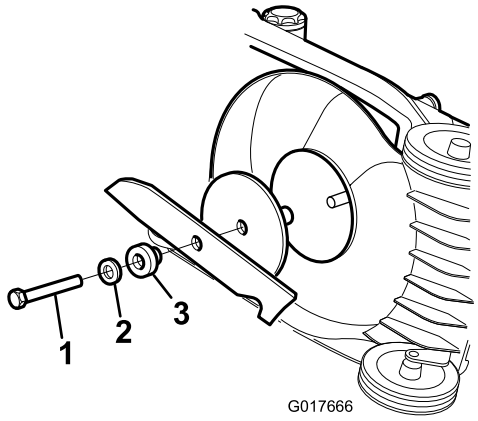

Figura 22

1. Perno de la cuchilla
2. Arandela
3. Distanciador

2. Retire el perno de la cuchilla y la cuchilla.

   Importante: Si se desprende el adaptador de la cuchilla, asegúrese de instalarlo antes de instalar la cuchilla y el perno de la cuchilla. La operación del cortacésped sin el adaptador de la cuchilla dañará el cortacésped.

Cómo afilar la cuchilla

Intervalo de mantenimiento: Cada 25 horas

Utilice una lima para afilar la parte superior de la cuchilla y mantener el ángulo de corte original (Figura 23).

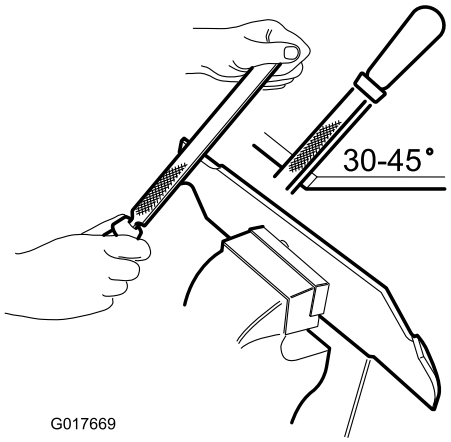

Figura 23

Nota: La cuchilla permanece equilibrada si se retira la misma cantidad de material de ambos filos de corte.

Importante: Verifique el equilibrio de la cuchilla colocándola sobre un equilibrador de cuchillas. Usted puede adquirir un equilibrador barato en cualquier ferretería. Una cuchilla equilibrada se mantiene horizontal; si la cuchilla no está equilibrada, el extremo más pesado baja (Figura 24). Si la cuchilla no está equilibrada, lime más metal del filo de corte en el extremo más pesado de la cuchilla.

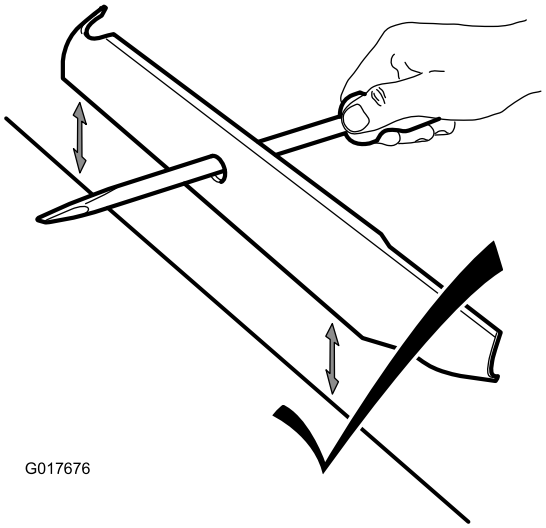

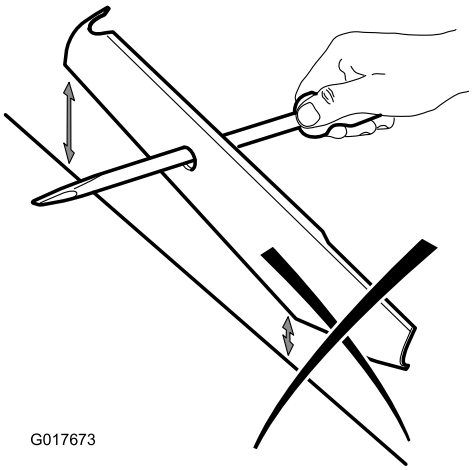

Figura 24

Cómo instalar la cuchilla

Intervalo de mantenimiento: Cada 2 años

Instale una cuchilla afilada y equilibrada y el perno de la cuchilla. La vela de la cuchilla debe apuntar hacia la parte superior de la carcasa del cortacésped para asegurar una instalación correcta. Apriete el perno de la cuchilla a 54 Nm (Figura 22).

Importante: Si la cuchilla está excesivamente desgastada o dañada, cámbiela.

Almacenamiento

1. Limpie la carcasa del cortacésped.
2. Compruebe la condición de la cuchilla.
3. Pliegue el manillar según se indica en Figura 25.

   Importante: No pellizque los cables de control al plegar el manillar.

   ⚠ CUIDADO

   Los manillares se pliegan y despliegan como tijeras y pueden pellizcar los dedos.

   Mantenga los dedos alejados de los puntos de giro y de las secciones del manillar que se cruzan al plegar o desplegar el mismo.

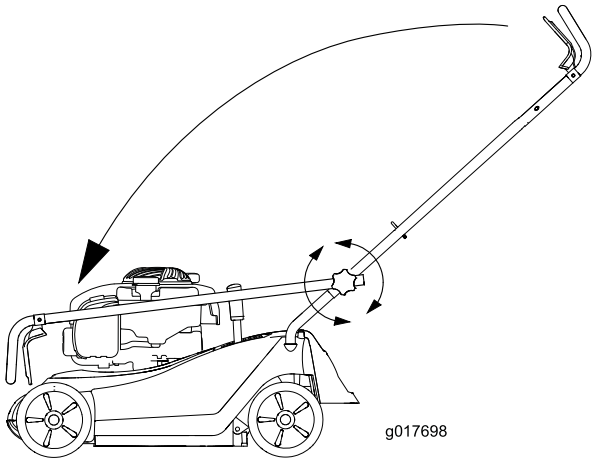

Figura 25

4. Almacene el cortacésped en un lugar fresco, limpio y seco, fuera del alcance de los niños.
5. Cubra el cortacésped para mantenerlo limpio y protegido.

Solución de problemas

Problema	Posible causa	Acción correctora
El motor no arranca	1. El cable no está conectado a la bujía. 2. El orificio de ventilación del tapón del depósito de combustible está bloqueado. 3. La bujía está picada, sucia o la distancia entre los electrodos es incorrecta. 4. El depósito de combustible está vacío o el sistema de combustible contiene combustible viejo.	1. Conecte el cable de la bujía. 2. Limpie el orificio de ventilación del tapón de combustible, o sustituya el tapón de combustible. 3. Inspeccione la bujía y ajuste la distancia si es necesario. Sustituya la bujía si está picada, sucia o agrietada. 4. Drene y/o llene el depósito de combustible con gasolina fresca. Si el problema no se soluciona, póngase en contacto con el Servicio Técnico Autorizado.
El motor es difícil de arrancar o pierde potencia	1. El orificio de ventilación del tapón del depósito de combustible está bloqueado. 2. El filtro del limpiador de aire está sucio y está obstruyendo el flujo de aire. 3. Los bajos de la máquina contienen recortes y residuos. 4. La bujía está picada, sucia o la distancia entre los electrodos es incorrecta. 5. El nivel del aceite del motor es demasiado bajo o demasiado alto, o el aceite está demasiado sucio. 6. El depósito de combustible contiene combustible viejo.	1. Limpie el orificio de ventilación del tapón de combustible, o sustituya el tapón de combustible. 2. Limpie el prefiltro del filtro de aire y/o cambie el filtro de aire papel. 3. Limpie debajo de la máquina. 4. Inspeccione la bujía y ajuste la distancia si es necesario. Sustituya la bujía si está picada, sucia o agrietada. 5. Compruebe el aceite del motor. Cambie el aceite si está sucio; añada o retire aceite para ajustar el nivel de aceite a la marca Lleno de la varilla. 6. Drene y llene el depósito de combustible con gasolina fresca.
El motor no funciona regularmente	1. El cable no está conectado a la bujía. 2. El filtro del limpiador de aire está sucio y está obstruyendo el flujo de aire. 3. La bujía está picada, sucia o la distancia entre los electrodos es incorrecta.	1. Conecte el cable de la bujía. 2. Limpie el prefiltro del filtro de aire y/o cambie el filtro de aire papel. 3. Inspeccione la bujía y ajuste la distancia si es necesario. Sustituya la bujía si está picada, sucia o agrietada.
La máquina o el motor vibra excesivamente	1. La parte inferior de la carcasa de la máquina contiene recortes y residuos. 2. Los pernos de montaje del motor están sueltos. 3. Las tuercas de montaje de la cuchilla están sueltas. 4. La cuchilla está doblada o desequilibrada.	1. Limpie debajo de la carcasa de la máquina. 2. Apriete los pernos de montaje del motor. 3. Apriete las tuercas de montaje de la cuchilla. 4. Equilibre la cuchilla. Si la cuchilla está doblada, cámbiela.
El patrón de corte es desigual	1. Usted está segando repetidamente con el mismo patrón. 2. La parte inferior de la carcasa de la máquina contiene recortes y residuos. 3. La cuchilla no está afilada.	1. Cambie el patrón de siega. 2. Limpie debajo de la carcasa de la máquina. 3. Afile y equilibre la cuchilla.
La máquina no avanza	1. Hay residuos debajo de la cubierta de la correa. 2. El cable de la transmisión autopropulsada está mal ajustado o dañado.	1. Limpie los residuos de debajo de la cubierta de la correa. 2. Ajuste el cable de la transmisión autopropulsada. Cambie el cable si es necesario.

Notas:

Lista de Distribuidores Internacionales

Distribuidor:	País:	Teléfono:	Distribuidor:	País:	Teléfono:
Agrolanc Kft	Hungría	36 27 539 640	Maquiver S.A.	Colombia	57 1 236 4079
Balama Prima Engineering Equip.	Hong Kong	852 2155 2163	Maruyama Mfg. Co. Inc.	Japón	81 3 3252 2285
B-Ray Corporation	Corea	82 32 551 2076	Mountfield a.s.	República Checa	420 255 704 220
Casco Sales Company	Puerto Rico	787 788 8383	Mountfield a.s.	Eslovaquia	420 255 704 220
Ceres S.A.	Costa Rica	506 239 1138	Munditol S.A.	Argentina	54 11 4 821 9999
CSSC Turf Equipment (pvt) Ltd.	Sri Lanka	94 11 2746100	Norma Garden	Rusia	7 495 411 61 20
Cyril Johnston & Co.	Irlanda del Norte	44 2890 813 121	Oslinger Turf Equipment SA	Ecuador	593 4 239 6970
Cyril Johnston & Co.	República de Irlanda	44 2890 813 121	Oy Hako Ground and Garden Ab	Finlandia	358 987 00733
Equiver	México	52 55 539 95444	Parkland Products Ltd.	Nueva Zelanda	64 3 34 93760
Femco S.A.	Guatemala	502 442 3277	Perfetto	Polonia	48 61 8 208 416
ForGarder OU	Estonia	372 384 6060	Pratoverde SRL.	Italia	39 049 9128 128
G.Y.K. Company Ltd.	Japón	81 726 325 861	Prochaska & Cie	Austria	43 1 278 5100
Geomechaniki of Athens	Grecia	30 10 935 0054	RT Cohen 2004 Ltd.	Israel	972 986 17979
Golf international Turizm	Turquía	90 216 336 5993	Riversa	España	34 9 52 83 7500
Guandong Golden Star	China	86 20 876 51338	Lely Turfcare	Dinamarca	45 66 109 200
Hako Ground and Garden	Suecia	46 35 10 0000	Solvert S.A.S.	Francia	33 1 30 81 77 00
Hako Ground and Garden	Noruega	47 22 90 7760	Spypros Stavrinides Limited	Chipre	357 22 434131
Hayter Limited (U.K.)	Reino Unido	44 1279 723 444	Surge Systems India Limited	India	91 1 292299901
Hydroturf Int. Co Dubai	Emiratos Árabes Unidos	97 14 347 9479	T-Markt Logistics Ltd.	Hungría	36 26 525 500
Hydroturf Egypt LLC	Egipto	202 519 4308	Toro Australia	Australia	61 3 9580 7355
Irrimac	Portugal	351 21 238 8260	Toro Europe NV	Bélgica	32 14 562 960
Irrigation Products Int'l Pvt Ltd.	India	0091 44 2449 4387	Valtech	Marruecos	212 5 3766 3636
Jean Heybroek b.v.	Países Bajos	31 30 639 4611	Victus Emak	Polonia	48 61 823 8369

Aviso de privacidad (Europa)

Información recopilada por Toro
Toro Warranty Company (Toro) respeta su privacidad. Para procesar las reclamaciones bajo la Garantía y para ponernos en contacto con usted en el caso de una posible retirada de productos, le pedimos que comparta con nosotros cierta información personal, bien directamente, bien a través de su concesionario o empresa Toro local.

El sistema de garantías de Toro está hospedado en servidores ubicados en los Estados Unidos, y por tanto las leyes de privacidad aplicables pueden no proporcionar la misma protección que en su país.

AL COMPARTIR SU INFORMACIÓN PERSONAL CON NOSOTROS, OTORGA SU CONSENTIMIENTO AL PROCESAMIENTO DE DICHA INFORMACIÓN PERSONAL EN LOS CASOS DESCRITOS EN ESTE AVISO DE PRIVACIDAD.

Uso que hace Toro de la información
Toro puede utilizar su información personal para procesar reclamaciones bajo la garantía y para ponerse en contacto con usted si se produce la retirada de un producto, así como para cualquier otro propósito del que le informemos. Toro puede compartir su información con filiales, concesionarios u otros socios comerciales de Toro con relación a cualquiera de las actividades antes mencionadas. No venderemos su información personal a ninguna otra empresa. Nos reservamos el derecho a divulgar información personal para cumplir la legislación aplicable y a petición de las autoridades competentes, para operar correctamente nuestros sistemas o para nuestra propia protección o la de otros usuarios.

Retención de su información personal
Retendremos su información personal durante el tiempo que sea necesario para cumplir los fines para los que se recopiló originalmente o para otros fines legítimos (tales como cumplimiento de la legislación), o según lo exija la legislación aplicable.

Compromiso de Toro respecto a la seguridad de su información Personal
Tomamos precauciones razonables para proteger la seguridad de sus datos personales. También tomamos medidas para asegurar que la información personal sea exacta y esté actualizada.

Acceso y rectificación de su información personal
Si usted desea revisar o corregir su información personal, póngase en contacto con nosotros por correo electrónico a legal@toro.com.

Ley de Consumo de Australia

Los clientes australianos encontrarán información sobre la Ley de Consumo de Australia dentro de la caja o a través de su concesionario Toro local.

La Garantía Toro y La Garantía de Arranque GTS de Toro

Condiciones y productos cubiertos

The Toro Company y su afiliado, Toro Warranty Company, bajo un acuerdo entre sí, prometen conjuntamente reparar para el comprador original [1]el producto Toro nombrado a continuación si tiene defectos de materiales o mano de obra o si el motor Toro GTS (Guaranteed to Start – Garantía de Arranque) no arranca en el primer o segundo intento, siempre que se haya realizado todo el mantenimiento rutinario indicado en el *Manual del operador*.

Los siguientes plazos son aplicables desde la fecha de la compra

Productos	**Periodo de garantía**
Cortacéspedes dirigidos	
• Carcasa de fundición	5 años en uso residencial[2] 90 días en uso comercial
• Motor	Garantía GTS de 5 años, Uso residencial[3]
• Batería	2 años
• Carcasa de acero	2 años en uso residencial[2] 30 días uso comercial
• Motor	Garantía GTS de 2 años, Uso residencial[3]
Cortacéspedes TimeMaster	3 años en uso residencial[2] 90 días en uso comercial
• Motor	Garantía GTS de 3 años, Uso residencial[3]
• Batería	2 años
Productos eléctricos manuales y cortacéspedes dirigidos	2 años en uso residencial[2] No hay garantía para el uso comercial
Lanzanieves	
• 1 etapa	2 años en uso residencial[2] 45 días en uso comercial
• Motor	Garantía GTS de 2 años, Uso residencial[3]
• 2 etapas	3 años en uso residencial[2] 45 días en uso comercial
• Conducto, deflector del conducto y tapa del alojamiento del impulsor	Vida del producto (únicamente el propietario original)[5]
Lanzanieves eléctricos	2 años en uso residencial[2] No hay Garantía para el Uso comercial
Todos los equipos con conductor siguientes:	
• Motor	Consulte la garantía del fabricante del motor[4]
• Batería	2 años en uso residencial[2]
• Accesorios	2 años en uso residencial[2]
Tractores de césped y jardín DH	2 años en uso residencial[2] 30 días uso comercial
Tractores de césped y jardín XLS	3 años en uso residencial[2] 30 días uso comercial
TimeCutter	3 años en uso residencial[2] 30 días uso comercial
Cortacéspedes TITAN	3 años o 240 horas[5]
• Bastidor	Vida del producto (únicamente el propietario original)[6]

[1] "Comprador original" significa la persona que compró originalmente el Producto Toro.

[2]"Uso residencial" significa el uso del producto en la misma parcela en la que se encuentra su vivienda. El uso en más de un lugar se considera como uso comercial y será aplicable la garantía de uso comercial.

[3]La Garantía de Arranque GTS de Toro no es aplicable cuando el producto es usado con fines comerciales.

[4]Algunos motores utilizados en los productos Toro están garantizados por el fabricante del motor.

[5]Lo que ocurra primero.

[6]Garantía de por vida del bastidor – Si el bastidor principal, que consta de las piezas que están soldadas entre sí para formar la estructura de tractor a la que están conectados otros componentes tales como el motor, se agrieta o se rompe durante el uso normal, será reparado o sustituido, a discreción de Toro, bajo la garantía sin coste alguno en concepto de piezas o mano de obra. Quedan excluidos los fallos del bastidor causados por mal uso o abuso y los fallos o las reparaciones necesarias a causa de óxido o corrosión.

La garantía puede ser rechazada si el contador de horas es desconectado o modificado, o muestra señales de manipulación indebida.

Responsabilidades del Propietario

Usted debe mantener su Producto Toro siguiendo los procedimientos de mantenimiento descritos en el *Manual del operador*. Dicho mantenimiento rutinario, sea realizado por un concesionario o por usted mismo, es por cuenta de usted.

Instrucciones para obtener asistencia bajo la garantía

Si usted cree que su producto Toro tiene un defecto de materiales o de mano de obra, siga este procedimiento:

1. Póngase en contacto con el vendedor para concertar el servicio técnico del producto. Si por cualquier razón le es imposible ponerse en contacto con el vendedor, puede dirigirse a cualquier Distribuidor Autorizado Toro para concertar el servicio técnico. Consulte la lista de Distribuidores adjunta.
2. Lleve el producto y su prueba de compra (recibo o factura de venta) al punto de servicio. Si por cualquier razón usted no está satisfecho con el análisis del punto de servicio o con la asistencia recibida, póngase en contacto con nosotros en la dirección siguiente:

   Toro Customer Care Department, RLC Division
   Toro Warranty Company
   8111 Lyndale Avenue South
   Bloomington, MN 55420-1196
   001–952–948–4707

Elementos y condiciones no cubiertos

No hay otra garantía expresa salvo la cobertura especial de sistemas de emisión y la garantía sobre motores en algunos productos. Esta garantía expresa no cubre:

- El coste de mantenimiento regular, servicio o piezas, como por ejemplo filtros, combustible, lubricantes, cambios de aceite, bujías, filtros de aire, afilado de cuchillas o cuchillas desgastadas, ajustes de cables/acoplamientos o ajustes de frenos y embragues
- Componentes que fallan debido al desgaste normal
- Cualquier producto o pieza que haya sufrido modificaciones, abusos o negligencia y que necesite ser sustituido o reparado debido a accidente o falta de mantenimiento adecuado
- Costes de recogida y entrega
- Reparaciones o intentos de reparación por parte de personas no pertenecientes a un Distribuidor Autorizado Toro.
- Reparaciones necesarias por no haber seguido el procedimiento recomendado respecto al combustible (consulte el *Manual del operador* para obtener más detalles)
  - La eliminación de contaminantes del sistema de combustible no está cubierta
  - El uso de combustible viejo (de más de un mes de edad) o combustible que contenga más del 10% de etanol o el 15% de MTBE
  - No se ha drenado el sistema de combustible antes de un periodo de inactividad superior a un mes
- Reparaciones o ajustes para corregir problemas de arranque debidos a lo siguiente:
  - No haber seguido los procedimientos correctos de mantenimiento o el procedimiento recomendado respecto al combustible
  - La cuchilla del cortacésped giratorio ha golpeado un objeto
- Condiciones de operación especiales que pueden requerir más de dos intentos de arranque:
  - Primer arranque después de un periodo extendido de inactividad superior a tres meses o de almacenamiento estacional
  - Arranque a baja temperatura, por ejemplo al inicio de la primavera o al final del otoño
  - Procedimientos de arranque incorrectos - si tiene dificultad al arrancar su unidad, revise el *Manual del operador* para asegurarse de que está siguiendo los procedimientos de arranque correctos. Esto puede ahorrarle una visita innecesaria al Servicio Técnico Autorizado Toro.

Condiciones generales

El comprador está amparado por la legislación de cada país. Esta garantía no restringe los derechos del comprador bajo dicha legislación.