Form No. 3392-807 Rev A

Tosaerba Recycler® da 41 cm

Nº del modello 21131—Nº di serie 315000001 e superiori

Nº del modello 21132—Nº di serie 315000001 e superiori

Manuale dell'operatore

Introduzione

Questo tosaerba a lame rotanti con operatore a piedi è pensato per l'utilizzo da parte di privati. Il suo scopo è quello di tagliare l'erba di prati ben tenuti di complessi residenziali. Non è stato progettato per tagliare aree cespugliose o per impieghi in agricoltura.

Leggete attentamente queste informazioni al fine di utilizzare e mantenere correttamente il prodotto e di evitare infortuni e danni. Voi siete responsabili del corretto utilizzo del prodotto, all'insegna della sicurezza. Conservare questo manuale per riferimenti futuri.

Potete contattare direttamente Toro su www.Toro.com per avere informazioni sulla sicurezza dei prodotti e su materiale di formazione per utilizzo, accessori, ottenere assistenza nella ricerca di un rivenditore o registrare il vostro prodotto.

Per assistenza, ricambi originali Toro o ulteriori informazioni, rivolgetevi a un Distributore Toro autorizzato o a un Centro Assistenza Toro e abbiate sempre a portata di mano il numero del modello e il numero di serie del prodotto. Figura 1 indica la posizione del numero del modello e del numero di serie sul prodotto.

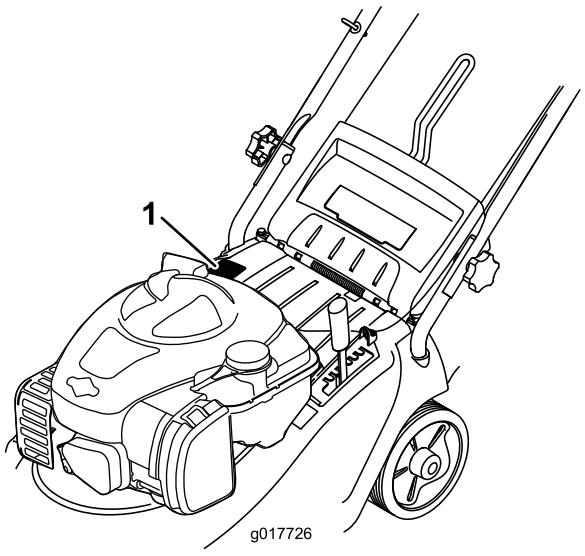

Figura 1

1. Targa del numero del modello e del numero di serie

Scrivete il numero del modello e il numero di serie nello spazio seguente:

Nº del modello _____

Nº di serie _____

Il sistema di avvertimento adottato dal presente manuale identifica i pericoli potenziali e riporta messaggi di sicurezza, identificati dal simbolo di avvertimento (Figura 2), che segnala un pericolo in grado di provocare infortuni gravi o la morte se non si osservano le precauzioni raccomandate.



Figura 2

1. Simbolo di avvertimento

Per evidenziare le informazioni vengono utilizzate due parole. **Importante** indica informazioni meccaniche di particolare importanza, e **Nota** evidenzia informazioni generali di particolare rilevanza.

Coppia netta: La coppia lorda o netta di questo motore è stata valutata in laboratorio dal produttore del motore in conformità alla norma SAE (Society of Automotive Engineers) J1940. La configurazione rispondente ai requisiti di sicurezza, emissione e funzionamento comporta una sensibile riduzione della potenza effettiva del motore di questa classe di tosaerba. Vai su www.Toro.com per visualizzare le specifiche relative al modello di tosaerba.

Non alterate i comandi del motore né la velocità del regolatore; potreste creare rischi per la sicurezza con conseguenti lesioni alle persone.

Questo prodotto è conforme a tutte le direttive europee pertinenti. Vedere i dettagli nella Dichiarazione di Conformità (DICO) specifica del prodotto, fornita a parte.

Indice

Introduzione 1
Sicurezza 2
Sicurezza generale del tosaerba 2
Pressione acustica 3
Potenza acustica 4
Vibrazioni a mano/braccio 4
Adesivi di sicurezza e informativi 5

© 2015—The Toro® Company
8111 Lyndale Avenue South
Bloomington, MN 55420

Registrate il vostro prodotto presso www.Toro.com.

CE

Traduzione dell'originale (IT)
Stampato nel Regno Unito.
Tutti i diritti sono riservati

3392-807 A

Preparazione 6
1 Sollevamento della stegola..... 6
2 Montaggio del cesto di raccolta 6
3 Riempimento del motore con olio 7
Quadro generale del prodotto 8
Specifiche 8
Funzionamento 9
Riempimento del serbatoio del carburante..... 9
Controllo del livello dell'olio motore..... 9
Regolazione dell'altezza di taglio 10
Avviamento del motore.....10
Utilizzo della trazione automatica (solo modello 21132).....11
Spegnimento del motore 11
Utilizzo del cesto di raccolta.....11
Suggerimenti per la tosatura.....12
Manutenzione 12
Programma di manutenzione raccomandato 12
Pulizia della scocca del tosaerba.....12
Pulizia del filtro dell'aria.....13
Regolazione del cavo della trazione automatica (solo per il modello 21132). 13
Lubrificazione della macchina 13
Cambio dell'olio motore.....13
Revisione della lama.....14
Rimessaggio 16
Localizzazione guasti 17

Sicurezza

Questa macchina è stata progettata in conformità con EN ISO 5395:2013.

L'errato utilizzo o l'errata manutenzione di questa macchina può causare infortuni. Limitate il rischio di infortuni attenendovi alle seguenti istruzioni di sicurezza.

Per garantire la massima sicurezza, migliori prestazioni e familiarizzare con il prodotto, è essenziale che tutti gli operatori della macchina leggano attentamente e comprendano il contenuto di questo manuale prima ancora di avviare il motore. Fate sempre attenzione al simbolo di allarme (Figura 2), che indica Attenzione, Avvertenza o Pericolo – "norme di sicurezza." Leggete e comprendete le istruzioni, perché si tratta della vostra sicurezza. Il mancato rispetto delle istruzioni può provocare infortuni.

Sicurezza generale del tosaerba

Questa falciatrice è in grado di amputare mani e piedi, e scagliare oggetti. La mancata osservanza delle seguenti norme di sicurezza può provocare gravi infortuni ed anche la morte.

Addestramento

- Leggete attentamente le istruzioni. Prendete dimestichezza con i comandi e il corretto utilizzo delle apparecchiature.
- Non consentite mai l'uso del tosaerba a bambini o a persone che non abbiano perfetta conoscenza delle presenti istruzioni. Le normative locali possono imporre limiti all'età dell'operatore.
- Ricordate sempre che l'operatore o utilizzatore è responsabile di incidenti o pericoli occorsi ad altre persone o alla loro proprietà.
- Comprendete le spiegazioni di tutti i pittogrammi riportati sul tosaerba o nelle istruzioni.

Benzina

AVVERTENZA – La benzina è altamente infiammabile. Prendete le seguenti precauzioni.

- Conservate il carburante in apposite taniche.
- Eseguite sempre i rifornimenti all'aperto e non fumate durante l'operazione.
- Aggiungete il carburante prima di avviare il motore. Non togliete mai il tappo del serbatoio, né aggiungete benzina a motore acceso o caldo;
- Se versate inavvertitamente della benzina, non avviate il motore, ma allontanate il tosaerba dall'area interessata evitando di generare una fonte di accensione, finché i vapori di benzina non si saranno dissipati.
- Montate saldamente tutti i tappi del serbatoio carburante e della tanica.

Preparazione

- Indossate pantaloni lunghi e calzature robuste e antiscivolo quando tosate. Non usate mai l'apparecchiatura a piedi nudi o in sandali.
- Ispezionate attentamente l'area in cui deve essere utilizzata l'apparecchiatura, e togliete tutte le pietre, rametti, ossi ed altri corpi estranei.
- Prima dell'uso controllate sempre a vista che le protezioni e i dispositivi di sicurezza, come deflettori e/o cesti di raccolta, siano montati e perfettamente funzionanti.
- Prima dell'uso controllate sempre a vista che le lame, i bulloni delle lame e il gruppo di taglio non siano usurati o danneggiati. Sostituite in serie lame e bulloni usurati o danneggiati, per mantenere il bilanciamento.

Avviamento

- Non inclinate la macchina quando avviate il motore, salvo quando deve essere inclinata per l'avviamento. In questo caso non inclinatelo più del necessario, e sollevate soltanto il lato lontano dall'operatore.
- Avviate il motore con cautela, osservando le istruzioni e tenendo i piedi lontano dalla lama (o lame), non davanti al condotto di scarico.

Funzionamento

- Non tosate in prossimità di altre persone, soprattutto bambini, o di animali da compagnia.
- Tosate solamente alla luce del giorno o con illuminazione artificiale adeguata.
- Prestate attenzione a fosse e ad altri pericoli nascosti.
- Non mettete le mani o i piedi vicino o sotto le parti rotanti. Restate sempre lontani dall'apertura di scarico.
- Non sollevate né trasportate il tosaerba se il motore è acceso.
- Prestate la massima attenzione quando fate marcia indietro o tirate verso di voi un tosaerba con operatore a piedi.
- Camminate, non correte.
- Pendenze:
  - Non tosate versanti molto scoscesi.
  - Prestate la massima attenzione sulle pendenze.
  - Tosate le pendenze con movimento laterale, mai verso l'alto e il basso, e invertite la direzione con la massima cautela sulle pendenze.
  - Procedete sempre con passo sicuro sulle pendenze.
- Rallentate sulle pendenze e sulle curve strette per evitare ribaltamenti e la perdita di controllo.
- Fermate la lama prima di inclinare il tosaerba per il trasferimento se dovete attraversare superfici non erbose e per trasferirlo avanti e indietro dalla zona da tosare.
- Non azionate il motore in un locale chiuso in cui possano raccogliersi i fumi tossici dell'ossido di carbonio e altri gas di scarico.
- Spegnete il motore
  - ogni volta che lasciate la macchina incustodita.
  - prima del rifornimento di carburante.
  - prima di togliere il cesto di raccolta.
  - prima di regolare l'altezza, a meno che la regolazione non possa essere eseguita dalla posizione di guida.
- Spegnete il motore e staccate il cappellotto dalla candela:
  - prima di disintasare o rimuovere ostruzioni dal condotto di scarico.
  - prima di controllare, pulire o eseguire interventi sulla macchina.
  - dopo aver colpito un corpo estraneo; ispezionate il tosaerba per rilevare eventuali danni, ed effettuate le riparazioni necessarie prima di riavviarlo e utilizzarlo;
  - se la macchina inizia a vibrare in modo anomalo (controllatela immediatamente).
- I lampi possono causare lesioni gravi o morte. Se vedete lampi o udite tuoni vicini all'area in cui vi trovate, non utilizzate la macchina; cercate un riparo.
- Prestate attenzione al traffico quando attraversate o procedete nei pressi di una strada.

Manutenzione e rimessaggio

- Mantenete adeguatamente serrati tutti i dadi, i bulloni e le viti, per assicurarvi che l'apparecchiatura funzioni nelle migliori condizioni di sicurezza.
- Non usate lance ad alta pressione per la pulizia delle attrezzature sulla macchina.
- Non tenete le apparecchiature con benzina nel serbatoio o all'interno di edifici dove i vapori possano raggiungere fiamme libere o scintille.
- Lasciate raffreddare il motore prima del rimessaggio al chiuso.
- Per ridurre il rischio d'incendio, mantenete motore, marmitta di scarico, vano batteria e zona di conservazione della benzina esenti da erba, foglie ed eccessi di grasso.
- Controllate spesso i componenti del cesto di raccolta e la protezione di scarico, e all'occorrenza sostituiteli con parti raccomandate dal produttore.
- Sostituite le parti usurate o danneggiate, per motivi di sicurezza.
- Sostituite le marmitte di scarico difettose.
- Dovendo scaricare il serbatoio del carburante, eseguite l'operazione all'aperto.
- Non modificate la taratura del regolatore del motore e non fate superare al motore i regimi previsti. Il motore che funziona a velocità eccessiva può aumentare il rischio di infortuni.
- Durante la messa a punto della macchina fate attenzione a non intrappolare le dita tra le lame in movimento e le parti fisse della macchina.
- **Per garantire le massime prestazioni e sicurezza, utilizzate esclusivamente ricambi e accessori originali Toro. Non utilizzate ricambi o accessori *compatibili*, in quanto potrebbero compromettere la sicurezza.**

Rimorchio

- Prestate la massima attenzione durante il carico e lo scarico della macchina da un rimorchio o da un autocarro.
- Utilizzate rampe larghe per il carico e lo scarico della macchina da un rimorchio o da un autocarro.
- Fissate saldamente la macchina in basso utilizzando cinghie, catene, cavi o corde. Le cinghie anteriori e posteriori dovranno essere rivolte verso il basso e all'esterno rispetto alla macchina.

Pressione acustica

Questa unità ha un livello di pressione acustica all'orecchio sinistro dell'operatore di 84 dBA e all'orecchio destro di 83 dBA, con un valore d'incertezza (K) di 2,5 dBA.

Il livello di pressione acustica è stato determinato in conformità con le procedure definite nella norma EN ISO 5395:2013.

Potenza acustica

Questa unità ha un livello di potenza acustica garantito di 96 dBA e un livello di potenza acustica misurato di 92,6 dBA, con un valore d'incertezza (K) di 2,4 dBA.

Il livello di potenza acustica è stato determinato in conformità con le procedure definite nella norma ISO 11094.

⚠ ATTENZIONE

L'esposizione a lungo termine al rumore durante l'utilizzo della macchina può causare un certo grado di perdita dell'udito.

Indossate protezioni acustiche adeguate ogni volta che utilizzate la macchina per un lungo periodo di tempo.

Vibrazioni a mano/braccio

Livello di vibrazione misurato per la mano destra = 3,3 m/s^2

Livello di vibrazione misurato per la mano sinistra = 3,4 m/s^2

Valore d'incertezza (K) = 1,5 m/s^2

I valori rilevati sono stati determinati in conformità con le procedure definite nella norma EN ISO 5395:2013.

⚠ ATTENZIONE

L'esposizione a lungo termine alle vibrazioni durante l'utilizzo della macchina può causare un certo grado di intorpidimento di mani e polsi.

Indossate guanti che smorzino le vibrazioni ogni volta che utilizzate la macchina per un lungo periodo di tempo.

Adesivi di sicurezza e informativi

Importante: **Gli adesivi di sicurezza e d'istruzione sono affissi accanto a zone particolarmente pericolose. Sostituite gli adesivi danneggiati o mancanti.**

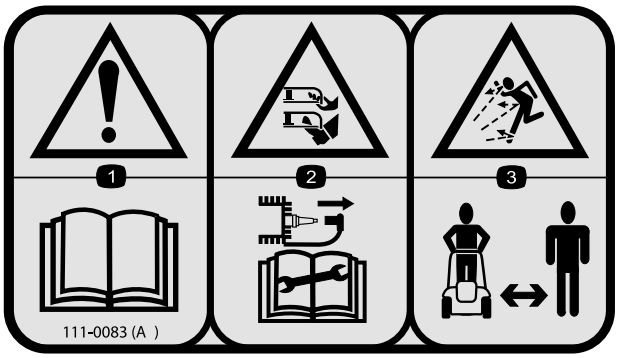

111–0083

1. Avvertenza – Leggete il *Manuale dell'operatore*.
2. Pericolo di ferite o smembramento di mani o piedi a causa della lama del tosaerba. Scollegate il cappellotto dalla candela e leggete il *Manuale dell'operatore* prima di eseguire interventi di revisione o manutenzione.
3. Pericolo di lancio di oggetti. Tenete gli astanti a distanza di sicurezza dal tosaerba.



111-4782

1. Altezza di taglio

Preparazione

Nota: Non cercare di avviare il motore prima che il tosaerba sia completamente montato.

1

Sollevamento della stegola

Non occorrono parti

Procedura

1. Aprite attentamente la stegola, tenendo i cavi lontano dai punti di articolazione in modo da evitare che restino intrappolati.

   ⚠ ATTENZIONE

   Le stegole hanno un movimento simile a quello di una forbice quando vengono aperte e chiuse e possono schiacciarvi le dita.

   Tenete le vostre dita lontano dai punti di articolazione e dalle stegole incrociate quando le aprite e le chiudete.

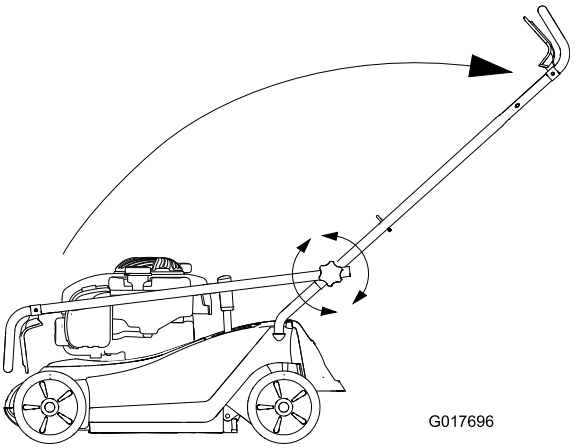

Figura 3

2. Serrate le manopole sulla stegola e fissatele in posizione.

2

Montaggio del cesto di raccolta

Non occorrono parti

Procedura

Inserire il telaio in metallo nel tessuto del cesto di raccolta e fissarlo in posizione (Figura 4).

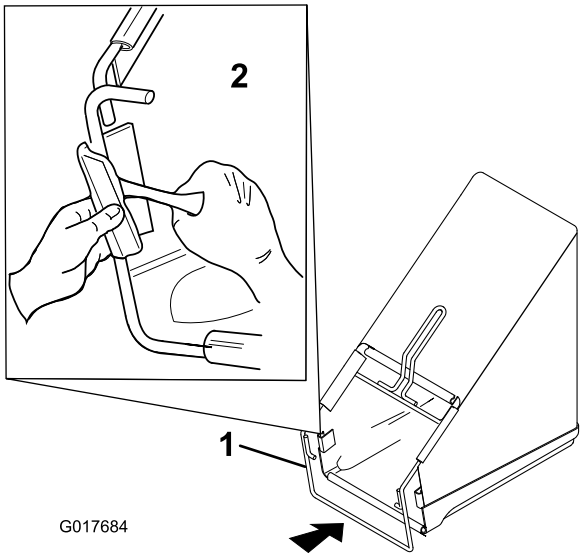

Figura 4

1. Telaio in metallo
2. Fissare il telaio al cesto di raccolta

3

Riempimento del motore con olio

Non occorrono parti

Procedura

Il tosaerba viene consegnato senza olio nel motore.

1. Togliete l'asta di livello (Figura 5).

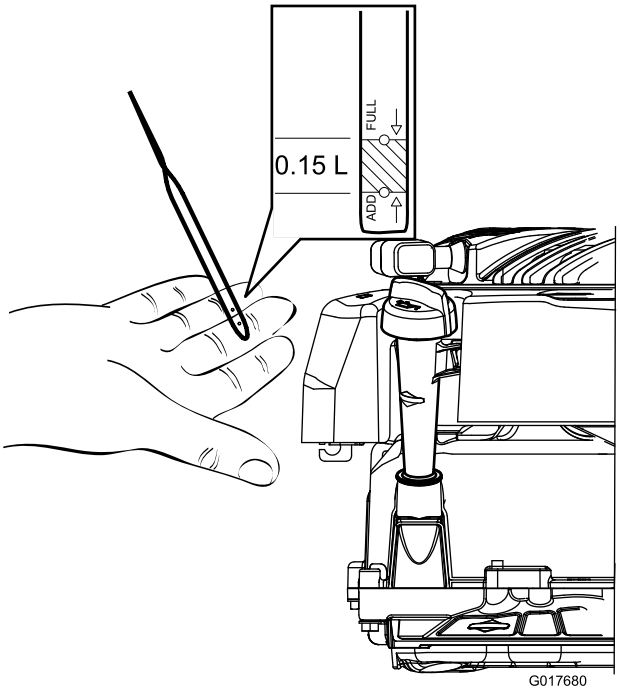

Figura 5

2. Versate lentamente l'olio nel tubo di riempimento finché non raggiunge il segno di pieno sull'asta (Figura 5 e Figura 6). Attendete 3 minuti dopo il rabbocco dell'olio per controllare il livello con l'asta. Non riempite troppo. (Riempimento massimo: 0,47 litri, tipo: olio detergente SAE 30 con service classification API SF, SG, SH, SJ, SL o superiore).

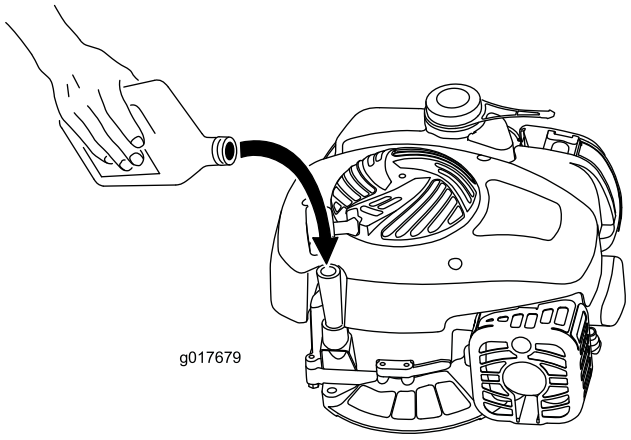

Figura 6

3. Inserite l'asta di livello e chiudete saldamente.

Importante: ***Cambiate l'olio motore dopo le prime cinque ore di servizio,*** **ed in seguito ogni anno. Vedere Cambio dell'olio motore.**

Quadro generale del prodotto

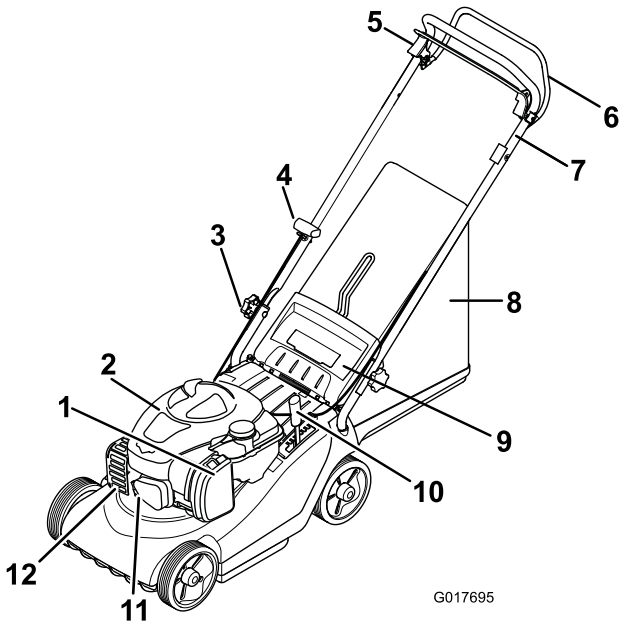

Figura 7

1. Filtro dell'aria
2. Coperchio del motore
3. Manopola di fissaggio della stegola
4. Avviatore autoavvolgente
5. Maniglia di spegnimento del motore
6. Maniglia a trazione automatica (solo per il modello 21132)
7. Stegola superiore
8. Cesto di raccolta
9. Deflettore posteriore
10. Altezza di regolazione del taglio
11. Cappellotto dalla candela
12. Protezione della marmitta

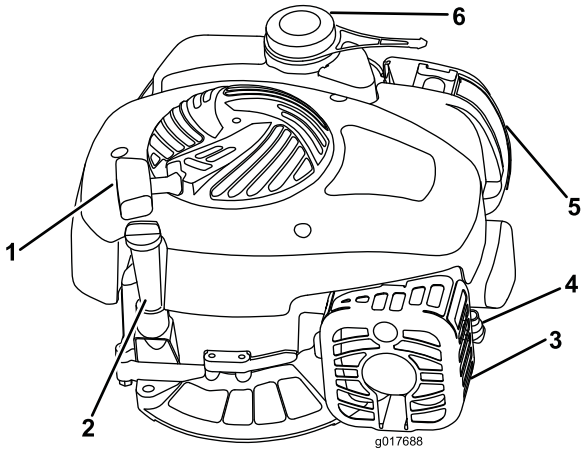

Figura 8

1. Avviatore autoavvolgente
2. Tappo di rifornimento dell'olio e asta di livello
3. Protezione della marmitta
4. Cappellotto dalla candela
5. Filtro dell'aria
6. Tappo carburante

Specifiche

Modello	**21131**	**21132**
Peso	30 kg	32 kg
Lunghezza	137 cm	137 cm
Larghezza	47,5 cm	47,5 cm
Altezza	105 cm	105 cm
Larghezza di taglio	41 cm	41 cm
Valore altezza di taglio (7 posizioni)	Tra 13 mm e 65 mm	Tra 13 mm e 65 mm
Potenza nominale	2.1 kW	2.1 kW
Massima velocità operativa del motore	2,850 giri/min	2,850 giri/min

Funzionamento

Riempimento del serbatoio del carburante

⚠ PERICOLO

La benzina è estremamente infiammabile ed esplosiva. Un incendio o un'esplosione a causa della benzina possono ustionare voi ed altre persone.

- **Per impedire che una carica elettrostatica faccia incendiare la benzina, mettete la tanica e/o il tosaerba per terra prima del riempimento, mai in un veicolo o su un oggetto.**
- **Riempite il serbatoio all'aperto, a motore freddo. Tergete le perdite accidentali.**
- **Non maneggiate la benzina quando fumate, o nelle adiacenze di una fiamma libera o di scintille.**
- **Conservate la benzina in una tanica per carburante approvata, fuori dalla portata dei bambini.**

Carburante raccomandato:

- Per ottenere risultati ottimali utilizzate solo benzina senza piombo fresca e pulita (con meno di 30 giorni), di 87 o più ottani (metodo di classificazione (R+M)/2).
- **Etanolo :**È accettabile la benzina con etanolo fino al 10% (nafta) o 15% di MTBE (metil-ter-butil etere) per volume. Etanolo e MTBE non sono identici. L'utilizzo di benzina con etanolo al 15% (E15) per volume non è approvato. **Non utilizzate benzina con etanolo superiore al 10% per volume**, come E15 (contiene etanolo al 15%), E20 (contiene etanolo al 20%) o E85 (contiene etanolo all'85%). L'utilizzo di benzina non approvata può provocare problemi di prestazioni e/o danni al motore non coperti dalla garanzia.
- **Non** utilizzate benzina contenente metanolo.
- Nella stagione invernale, **non** conservate il carburante nel serbatoio o nei contenitori senza utilizzare un apposito stabilizzatore.
- **Non** aggiungete olio alla benzina.

Importante: Per ridurre il rischio di avviamenti difficoltosi, versate nella benzina (conservata per non più di 30 giorni) uno stabilizzatore per carburante per l'intera stagione.

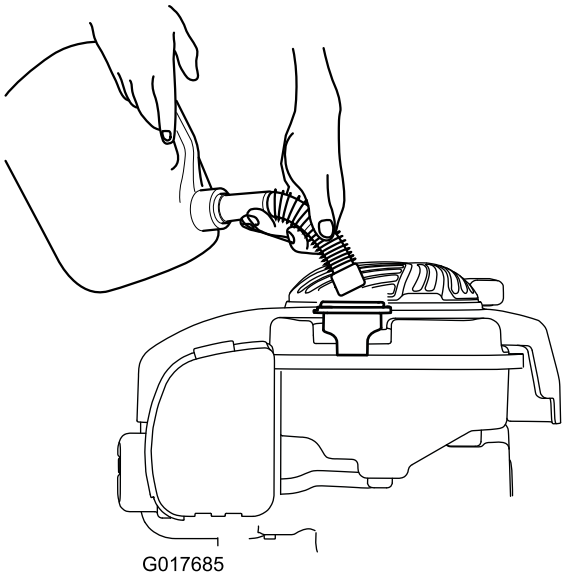

Figura 9

Controllo del livello dell'olio motore

Intervallo tra gli interventi tecnici: Prima di ogni utilizzo o quotidianamente

1. Togliete l'asta di misurazione del livello dell'olio, asciugatela ed inseritela a fondo nel foro.
2. Estraete l'asta e controllate il livello dell'olio (Figura 10). Se il livello dell'olio è inferiore alla tacca Add sull'asta, versate lentamente dell'olio nel foro del bocchettone fino a portarne il livello alla tacca Full sull'asta. Attendete 3 minuti dopo il rabbocco dell'olio per controllare il livello con l'asta (riempimento max.: 0,59 litri, tipo: olio detergente SAE 30 con service classification API SF, SG, SH, SJ, SL o superiore).

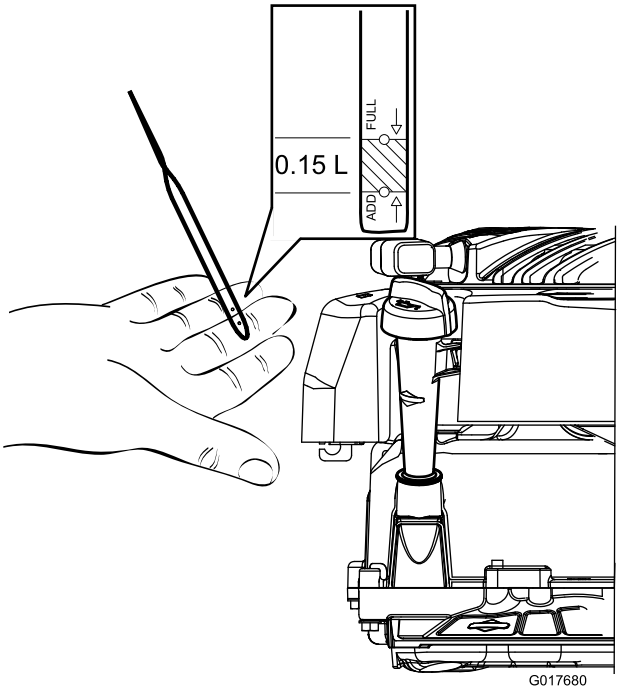

Figura 10

3. Inserite l'asta di livello.

Regolazione dell'altezza di taglio

⚠ AVVERTENZA

Mentre regolate l'altezza di taglio potreste toccare la lama in movimento e ferirvi gravemente.

- **Spegnete il motore e attendete che tutte le parti in movimento si siano fermate.**
- **Non inserite le dita sotto la scocca mentre regolate l'altezza di taglio.**

⚠ ATTENZIONE

Se il motore è stato acceso, il silenziatore sarà caldo e potrebbe provocarvi ustioni. Non avvicinatevi al silenziatore caldo.

Per regolare l'altezza di taglio:

1. Afferrate la leva e tirate lateralmente per disinserirla dalla tacca di bloccaggio (Figura 11).

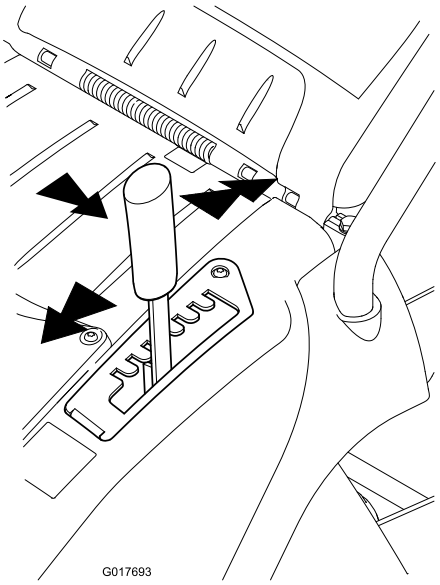

Figura 11

1. Leva di regolazione dell'altezza di taglio

2. Spingetela avanti per diminuire l'altezza di taglio o tiratela indietro per aumentarla (Figura 11).
3. Lasciate andare la leva in corrispondenza della posizione richiesta e assicuratevi che si blocchi saldamente in una delle otto tacche di regolazione (Figura 11).

Avviamento del motore

⚠ AVVERTENZA

Lasciate che il motore si arresti completamente prima di avviarlo. In caso contrario, potrebbero verificarsi danni al motore che comprometterebbero la sicurezza del tosaerba.

1. Tenete la maniglia di arresto del motore contro la stegola (Figura 12).

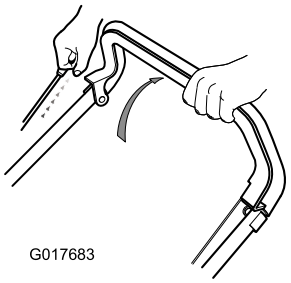

Figura 12

2. Tirate l'avviatore autoavvolgente (Figura 12)

Nota: Se la macchina non si avvia dopo diversi tentativi, contattate un Centro Assistenza autorizzato.

Utilizzo della trazione automatica (solo modello 21132)

Per utilizzare la trazione automatica, premete la barra della trazione automatica contro la stegola e mantenetela in posizione premuta Figura 13).

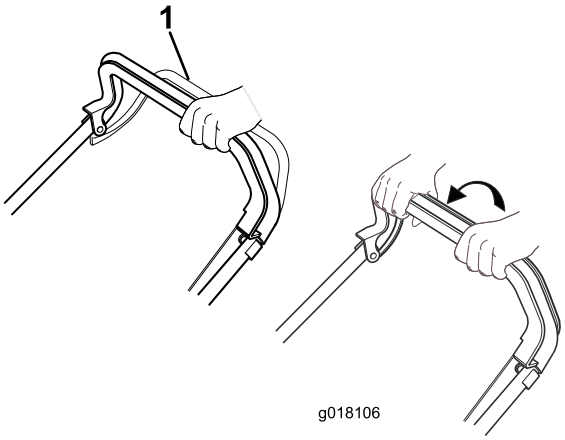

Figura 13

1. Barra della trazione automatica

Per disinnestare la trazione automatica, lasciate andare la barra della trazione automatica.

Nota: La velocità della trazione automatica è fissa.

Spegnimento del motore

Per spegnere il motore rilasciate la maniglia di arresto del motore.

Importante: Quando rilasciate la maniglia di arresto del motore, il motore e la lama devono fermarsi dopo 3 secondi. Se non si dovessero fermare perfettamente, smettete subito di usare il tosaerba e rivolgetevi ad un Centro Assistenza autorizzato.

Utilizzo del cesto di raccolta

Montate il cesto di raccolta per raccogliere l'erba falciata.

1. Alzate il deflettore posteriore, rimuovete il tappo mulching (Figura 15) e montate il cesto di raccolta sulle sporgenze (Figura 14).

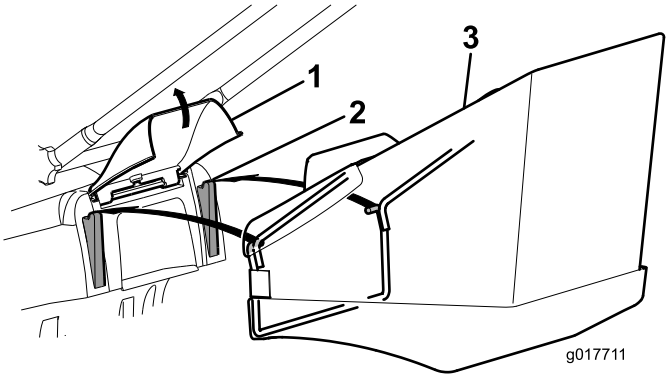

Figura 14

1. Sportello posteriore
2. Sporgenza
3. Cesto di raccolta

2. Rilasciate lo sportello posteriore.
3. Tosate con il cesto di raccolta installato.
4. Quando il cesto è pieno, arrestate il motore, rimuovete il cesto di raccolta dal tosaerba e svuotatelo.

Nota: Per passare da raccolta a riciclaggio, rimuovere il cesto di raccolta, sostituite il tappo mulching che avevate rimosso al passaggio 1 e abbassate lo sportello posteriore (Figura 15).

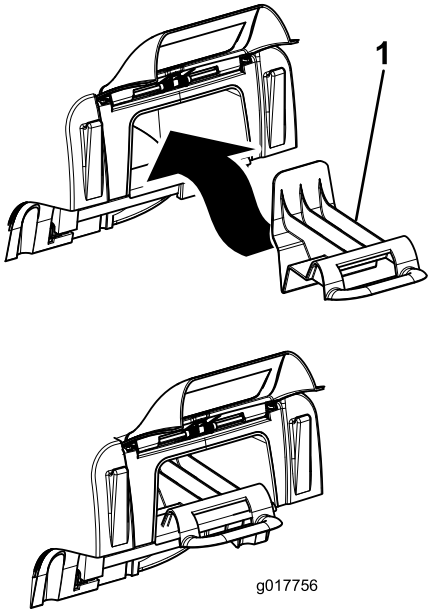

Figura 15

1. Tappo mulching

Suggerimenti per la tosatura

Osservate queste istruzioni per ottenere una falciatura ed un tappeto erboso più attraenti.

- Mantenete la **lama affilata** durante l'intera stagione di tosatura.
- **Tosate soltanto erba asciutta.** L'erba bagnata tende a raggrupparsi sul prato e può intasare il tosaerba o fermare il motore. Può anche essere scivolosa, e se vi camminate sopra potreste scivolare e cadere.
- Quando falciate con singole passate, sovrapponetele di 4 cm circa.
- Quando falciate erba molto alta, per ottenere un tappeto erboso attraente si consiglia di falciare innanzitutto alla massima altezza di taglio e alla minima velocità a piedi, e falciarla di nuovo ad un'altezza di taglio inferiore.
- Se il tappeto erboso tosato non ha un aspetto soddisfacente, provate uno dei seguenti rimedi.
  - Affilate la lama.
  - Tosate camminando più lentamente.
  - Alzate l'altezza di taglio del tosaerba.
  - Tosate l'erba più di frequente.
  - Sovrapponete le passate, anziché falciare un'intera andana ad ogni passata.

Manutenzione

Toro ha progettato questo prodotto in modo che vi dia anni e anni di servizio affidabile. Per eventuali revisioni portate il prodotto a un Centro Assistenza Toro autorizzato.

Nota: Stabilite il lato sinistro e destro dalla normale posizione di guida.

Programma di manutenzione raccomandato

Cadenza di manutenzione	Procedura di manutenzione
Prima di ogni utilizzo o quotidianamente	• Controllo del livello dell'olio motore. • Pulite la scocca del tosaerba.
Ogni 25 ore	• Pulite il filtro dell'aria. • Controllare il cavo della trazione automatica e regolarlo se necessario (solo modello 21132). • Lubrificate la macchina. • Affilate la lama.
Ogni 50 ore	• Cambiate l'olio motore.
Ogni 2 anni	• Sostituite la lama.

Pulizia della scocca del tosaerba

Intervallo tra gli interventi tecnici: Prima di ogni utilizzo o quotidianamente

Pulite sempre la scocca del tosaerba dopo l'uso.

Prima di pulirlo, spegnete il motore, attendete che tutte le parti in movimento si siano fermate e scollegate il cappellotto della candela.

Importante: Non pulite il tosaerba con acqua. L'umidità può rimanere intrappolata nel tosaerba e far corrodere le parti interne.

- Pulite il sottoscocca del tosaerba. Togliete morchia e sfalcio con un raschietto / una spazzola di legno duro (Figura 16).

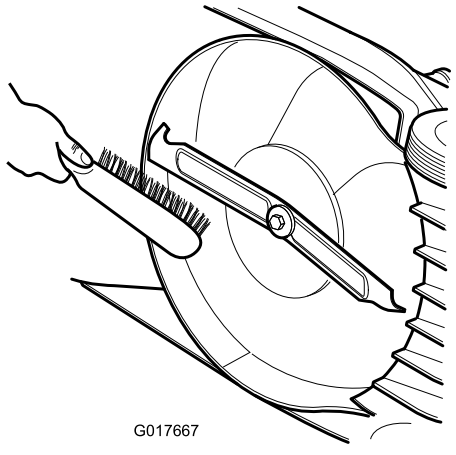

Figura 16

- Togliete i detriti dai fori di sfiato della scocca sopra il tosaerba e dalla scocca del tosaerba.

Pulizia del filtro dell'aria

Intervallo tra gli interventi tecnici: Ogni 25 ore

1. Svitate i fermi che fissano il coperchio del filtro dell'aria al motore (Figura 17).

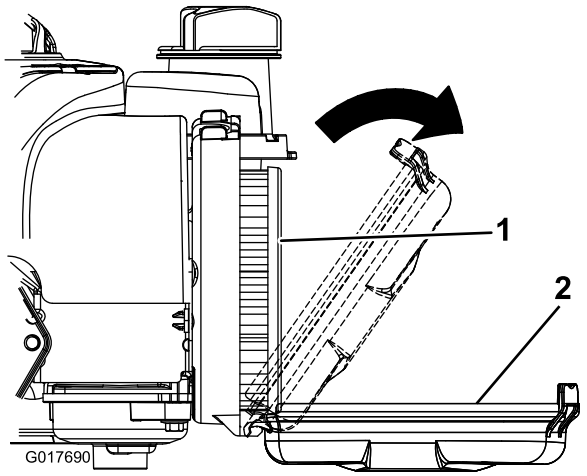

Figura 17

1. Elemento di carta
2. Coperchietto

2. Rimuovete e ispezionate il filtro dell'aria.
3. Se è estremamente sporco, sostituitelo.
4. Sostituire l'elemento e chiudere il coperchio, fissando i fermi al motore.

Regolazione del cavo della trazione automatica (solo per il modello 21132).

Intervallo tra gli interventi tecnici: Ogni 25 ore

Assicuratevi che la barra della trazione automatica si trovi a 55–70 mm dalla stegola regolando il cavo della trazione automatica (Figura 18).

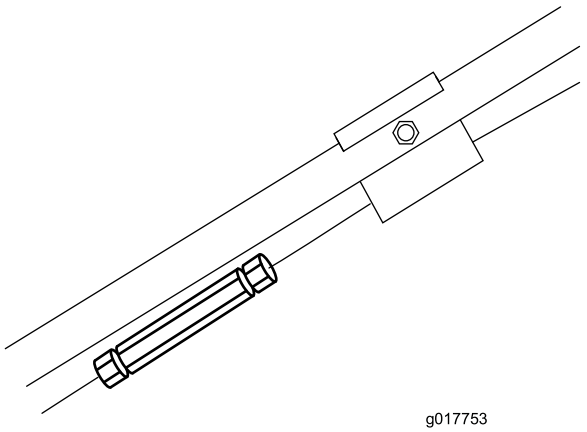

Figura 18

Lubrificazione della macchina

Intervallo tra gli interventi tecnici: Ogni 25 ore

Lubrificate le ruote, le connessioni e i punti di articolazione con olio motore (Figura 19).

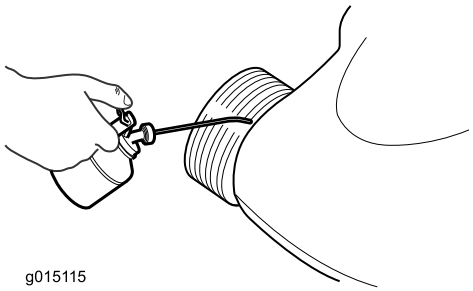

Figura 19

Cambio dell'olio motore

Intervallo tra gli interventi tecnici: Ogni 50 ore

1. Spurgate il carburante facendo girare il motore finché il serbatoio è vuoto.
2. Staccate il cappellotto dalla candela.
3. Lasciate raffreddare il motore.
4. Inclinate il tosaerba sul lato destro assicurandovi che il filtro dell'aria sia rivolto verso l'alto per evitare danni al motore.
5. Rimuovete l'asta di livello e spurgate l'olio in un apposito contenitore.
6. Versate lentamente l'olio nel tubo di riempimento finché non raggiunge il segno di pieno sull'asta (Figura 20). Attendete 3 minuti dopo il rabbocco dell'olio per controllare il livello con l'asta. Non riempite troppo. (Riempimento massimo: 0,47 litri, tipo: olio detergente SAE 30 con service classification API SF, SG, SH, SJ, SL o superiore).

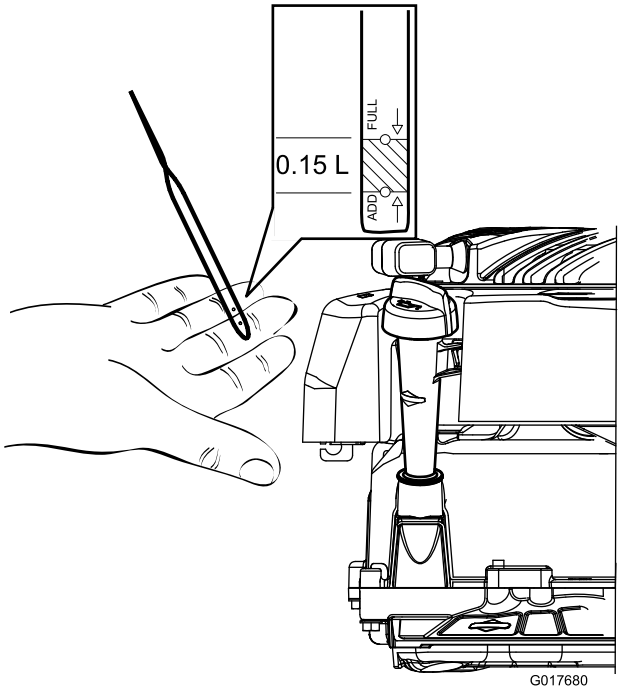

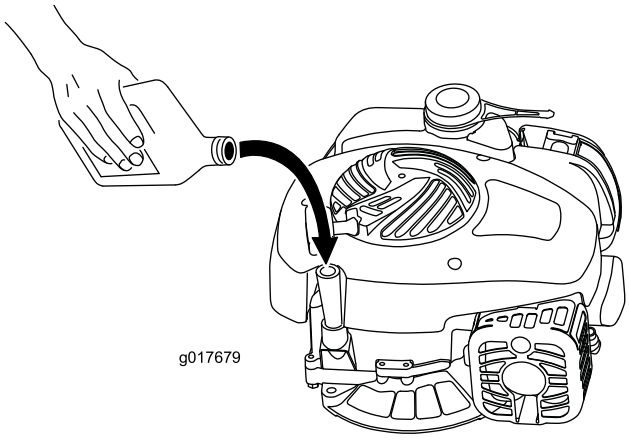

Figura 20

7. Inserite l'asta di livello e chiudete saldamente.
8. Riciclate correttamente l'olio esausto.

Revisione della lama

Tosate sempre con una lama affilata. Le lame affilate falciano l'erba in modo uniforme, senza strapparla o tagliuzzarla.

Per la sostituzione della lama utilizzate soltanto lame di ricambio originali Toro.

⚠ AVVERTENZA

Qualcuno potrebbe avviare accidentalmente il motore e causare gravi infortuni all'operatore o a terzi.

Non cercate di controllare, togliere o sostituire la lama senza aver prima staccato il cappellotto dalla candela.

1. Spegnete il motore e attendete che tutte le parti in movimento si siano fermate.
2. Staccate il cappellotto dalla candela (Figura 21).

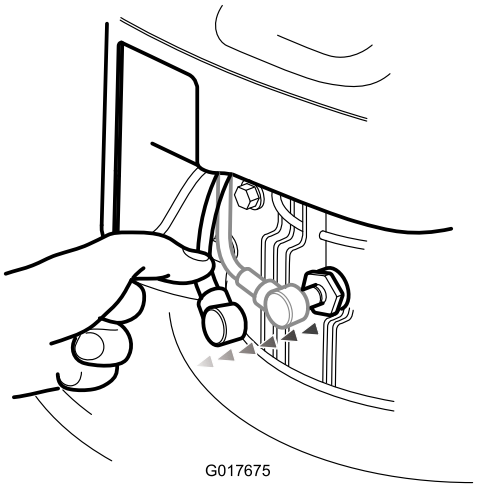

Figura 21

3. Inclinate il tosaerba su di un lato.
4. Controllate attentamente l'affilatura e l'usura della lama, specialmente nel punto d'incontro tra le parti piatte e quelle curve. Se notate segni di usura, sostituite la lama.

   Nota: Per ottenere prestazioni ottimali montate una lama nuova prima dell'inizio della stazione di tosatura. Durante la stagione di tosatura, limate eventuali piccole tacche sulla lama per mantenere il tagliente.

⚠ PERICOLO

Una lama consumata o danneggiata può spezzarsi e scagliare frammenti in direzione dell'operatore o di astanti, causando gravi ferite o anche la morte.

Controllate spesso la lama per accertarvi che non vi siano segni di usura o danno, e sostituitela se è consumata o avariata.

Rimozione della lama

1. Afferrate l'estremità della lama (Figura 22) con un cencio o un guanto bene imbottito.

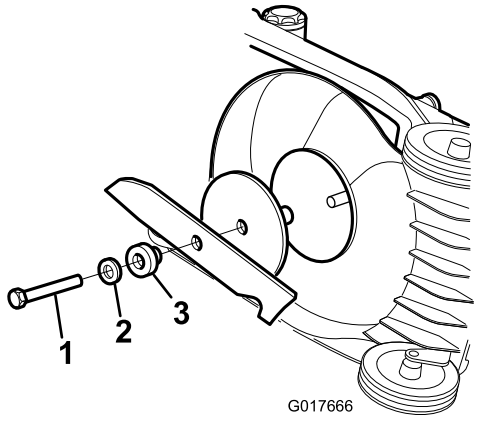

Figura 22

1. Bullone della lama
2. Rondella
3. Distanziale

2. Togliete il bullone della lama e la lama.

   Importante: Se l'adattatore della lama dovesse staccarsi, non dimenticate di montarlo prima della lama e del bullone. Se utilizzerete il tosaerba senza l'adattatore della lama, danneggerete il tosaerba.

Affilatura della lama

Intervallo tra gli interventi tecnici: Ogni 25 ore

Affilate il lato superiore della lama con una lima, e mantenete l'angolo di taglio originale (Figura 23).

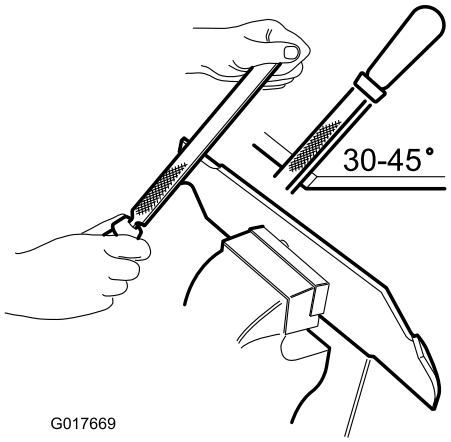

Figura 23

Nota: La lama rimane bilanciata se asporterete la stessa quantità di materiale da entrambi i taglienti.

Importante: Controllate il bilanciamento della lama posizionandola su un bilanciatore. Potrete acquistare un bilanciatore poco costoso da un negozio di ferramenta. La lama bilanciata rimane in posizione orizzontale; se è sbilanciata, si abbassa dal lato pesante (Figura 24). Se la lama è sbilanciata, limate dell'altro metallo dal tagliente, dall'estremità pesante della lama.

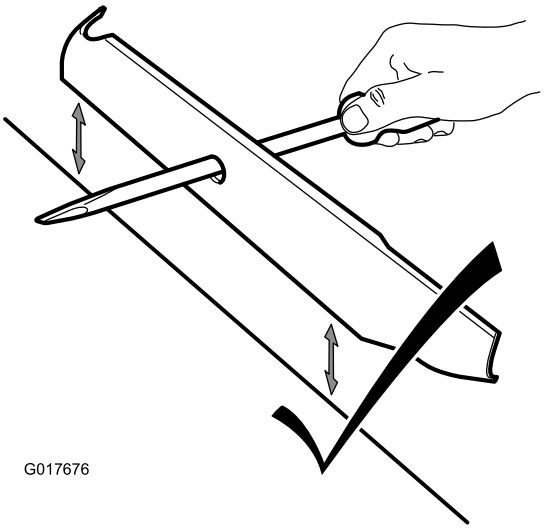

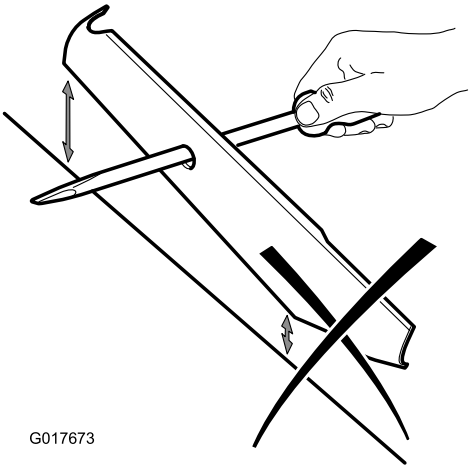

Figura 24

Montaggio della lama

Intervallo tra gli interventi tecnici: Ogni 2 anni

Montate la lama affilata e bilanciata, ed il relativo bullone. Il montaggio è corretto se la costa della lama è rivolta verso l'alto della scocca del tosaerba. Serrate il bullone della lama a 54 Nm (Figura 22).

Importante: Se la lama è eccessivamente usurata o danneggiata, sostituitela.

Rimessaggio

1. Pulite la scocca del tosaerba.
2. Controllate le condizioni della lama.
3. Chiudete la stegola come mostrato in Figura 25.

   Importante: Accertatevi di non piegare i cavi di controllo quando chiudete la stegola.

   ⚠ ATTENZIONE

   Le stegole hanno un movimento simile a quello di una forbice quando vengono aperte e chiuse e possono schiacciarvi le dita.

   Tenete le dita lontano dai punti di articolazione e dalle stegole incrociate quando le aprite e le chiudete.

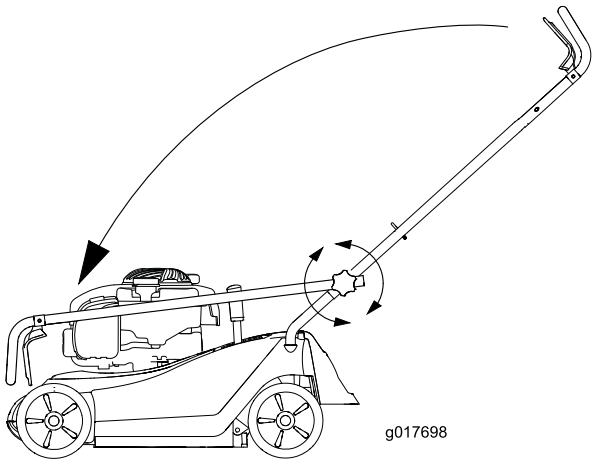

Figura 25

4. Riponete il tosaerba in un luogo fresco, pulito e asciutto, fuori dalla portata dei bambini.
5. Copritelo con un telo per mantenerlo pulito e protetto.

Localizzazione guasti

Problema	Possibile causa	Rimedio
Il motore non si avvia	1. Il cappellotto non è collegato alla candela.	1. Collegate il cappellotto alla candela.
	2. Il foro di sfiato del tappo del carburante è ostruito.	2. Pulite il foro di sfiato del tappo del carburante, o sostituite il tappo.
	3. La candela è sporca, imbrattata o la distanza tra gli elettrodi è errata.	3. Controllate la candela e, all'occorrenza, regolate la distanza fra gli elettrodi. Se la candela è sporca, imbrattata o incrinata, sostituitela.
	4. Il serbatoio carburante è vuoto o l'impianto di alimentazione contiene carburante stantio.	4. Spurgate e/o riempite il serbatoio del carburante con benzina fresca. Se il problema perdura, rivolgetevi a un Distributore autorizzato.
Il motore si avvia con difficoltà o perde potenza	1. Il foro di sfiato del tappo del carburante è ostruito.	1. Pulite il foro di sfiato del tappo del carburante, o sostituite il tappo.
	2. L'elemento del filtro dell'aria è sporco e riduce il flusso d'aria.	2. Pulite il prefiltro dell'aria e/o sostituite il filtro di carta dell'aria.
	3. La parte sottostante della macchina contiene sfalcio e detriti.	3. Pulite sotto la macchina
	4. La candela è sporca, imbrattata o la distanza tra gli elettrodi è errata.	4. Controllate la candela e, all'occorrenza, regolate la distanza fra gli elettrodi. Se la candela è sporca, imbrattata o incrinata, sostituitela.
	5. Il livello dell'olio motore è insufficiente, eccessivo o l'olio è troppo contaminato.	5. Controllate l'olio motore. Cambiate l'olio se è sporco; aggiungete o estraete olio per regolarne il livello rispetto al riferimento Full presente sull'asta di livello.
	6. Benzina stantia nel serbatoio del carburante.	6. Spurgate il serbatoio del carburante e riempitelo di benzina fresca.
Il motore non è regolare	1. Il cappellotto non è collegato alla candela.	1. Collegate il cappellotto alla candela.
	2. L'elemento del filtro dell'aria è sporco e riduce il flusso d'aria.	2. Pulite il prefiltro dell'aria e/o sostituite il filtro di carta dell'aria.
	3. La candela è sporca, imbrattata o la distanza tra gli elettrodi è errata.	3. Controllate la candela e, all'occorrenza, regolate la distanza fra gli elettrodi. Se la candela è sporca, imbrattata o incrinata, sostituitela.
Il tosaerba o il motore vibrano in modo eccessivo	1. Il sottoscocca della macchina contiene sfalcio e corpi estranei.	1. Pulite il sottoscocca della macchina.
	2. I bulloni di fissaggio del motore sono allentati.	2. Serrate i bulloni di fissaggio del motore.
	3. I dadi di fissaggio della lama sono allentati.	3. Serrate i dadi di fissaggio della lama.
	4. La lama è piegata o sbilanciata.	4. Bilanciate la lama. Se la lama è piegata, sostituitela.
Il taglio non è uniforme	1. Avete tosato ripetutamente nella stessa direzione.	1. Cambiate la direzione di tosatura.
	2. Il sottoscocca della macchina contiene sfalcio e corpi estranei.	2. Pulite il sottoscocca della macchina.
	3. La lama è ottusa.	3. Affilate e bilanciate la lama.
La trazione automatica del tosaerba non funziona	1. Vi sono detriti sotto il copricinghia.	1. Rimuovete i detriti da sotto il copricinghia.
	2. Il cavo della trazione automatica non è regolato o è danneggiato.	2. Regolate il cavo della trazione automatica. All'occorrenza sostituitelo.

Note:

Lista dei distributori internazionali

Distributore:	Paese:	N. telefono:	Distributore:	Paese:	N. telefono:
Agrolanc Kft	Ungheria	36 27 539 640	Maquiver S.A.	Colombia	57 1 236 4079
Balama Prima Engineering Equip.	Hong Kong	852 2155 2163	Maruyama Mfg. Co. Inc.	Giappone	81 3 3252 2285
B-Ray Corporation	Corea	82 32 551 2076	Mountfield a.s.	Repubblica Ceca	420 255 704 220
Casco Sales Company	Portorico	787 788 8383	Mountfield a.s.	Slovakia	420 255 704 220
Ceres S.A.	Costa Rica	506 239 1138	Munditol S.A.	Argentina	54 11 4 821 9999
CSSC Turf Equipment (pvt) Ltd.	Sri Lanka	94 11 2746100	Norma Garden	Russia	7 495 411 61 20
Cyril Johnston & Co.	Irlanda del Nord	44 2890 813 121	Oslinger Turf Equipment SA	Ecuador	593 4 239 6970
Cyril Johnston & Co.	Repubblica d'Irlanda	44 2890 813 121	Oy Hako Ground and Garden Ab	Finlandia	358 987 00733
Equiver	Messico	52 55 539 95444	Parkland Products Ltd.	Nuova Zelanda	64 3 34 93760
Femco S.A.	Guatemala	502 442 3277	Perfetto	Polonia	48 61 8 208 416
ForGarder OU	Estonia	372 384 6060	Pratoverde SRL.	Italia	39 049 9128 128
G.Y.K. Company Ltd.	Giappone	81 726 325 861	Prochaska & Cie	Austria	43 1 278 5100
Geomechaniki of Athens	Grecia	30 10 935 0054	RT Cohen 2004 Ltd.	Israele	972 986 17979
Golf international Turizm	Turchia	90 216 336 5993	Riversa	Spagna	34 9 52 83 7500
Guandong Golden Star	Cina	86 20 876 51338	Lely Turfcare	Danimarca	45 66 109 200
Hako Ground and Garden	Svezia	46 35 10 0000	Solvert S.A.S.	Francia	33 1 30 81 77 00
Hako Ground and Garden	Norvegia	47 22 90 7760	Spypros Stavrinides Limited	Cipro	357 22 434131
Hayter Limited (U.K.)	Regno Unito	44 1279 723 444	Surge Systems India Limited	India	91 1 292299901
Hydroturf Int. Co Dubai	Emirati Arabi Uniti	97 14 347 9479	T-Markt Logistics Ltd.	Ungheria	36 26 525 500
Hydroturf Egypt LLC	Egitto	202 519 4308	Toro Australia	Australia	61 3 9580 7355
Irrimac	Portogallo	351 21 238 8260	Toro Europe NV	Belgio	32 14 562 960
Irrigation Products Int'l Pvt Ltd.	India	0091 44 2449 4387	Valtech	Marocco	212 5 3766 3636
Jean Heybroek b.v.	Paesi Bassi	31 30 639 4611	Victus Emak	Polonia	48 61 823 8369

Informativa europea sulla privacy

Dati raccolti da Toro
Toro Warranty Company (Toro) rispetta la privacy. Al fine di elaborare i reclami in garanzia e contattarvi in caso di richiamo di un prodotto, vi chiediamo di comunicarci determinati dati personali direttamente o tramite The Toro Company o un rivenditore Toro in loco.

Il sistema di garanzia Toro è installato su server situati negli Stati Uniti, dove la legge sulla tutela della privacy può prevedere una protezione diversa da quella del vostro paese.

COMUNICANDOCI I VOSTRI DATI PERSONALI ACCONSENTITE ALLA LORO ELABORAZIONE COME INDICATO NELL'INFORMATIVA SULLA PRIVACY.

Utilizzo delle informazioni da parte di Toro
Toro può utilizzare i vostri dati personali per elaborare i reclami in garanzia, contattarvi in caso di richiamo di un prodotto e per qualsiasi altro scopo di cui vi informiamo, nonché condividere i vostri dati con consociate, rivenditori e altri partner commerciali collegati a tali attività. Non venderemo i vostri dati personali ad altre compagnie. Ci riserviamo il diritto di divulgare i dati personali a scopo di conformità con la legislazione applicabile e su richiesta delle autorità competenti, per il corretto funzionamento del nostro sistema o per tutelare noi stessi o gli altri utenti.

Conservazione dei dati personali
Conserveremo i vostri dati personali finché saranno necessari per gli scopi previsti al momento della loro raccolta iniziale o per altri scopi legittimi (come la conformità normativa) o laddove richiesto dalla legislazione applicabile.

Impegno di Toro alla sicurezza dei dati personali
Adottiamo precauzioni ragionevoli al fine di tutelare la sicurezza dei vostri dati personali. nonché misure atte a mantenere l'accuratezza e lo status corrente dei dati personali.

Accesso e correzione dei dati personali
Per rivedere o correggere i vostri dati personali, contattateci via email all'indirizzo legal@toro.com.

Legislazione australiana relativa ai consumatori

I clienti australiani potranno reperire i dettagli concernenti la legislazione australiana relativa ai consumatori all'interno della confezione o presso il rivenditore Toro in loco.

La garanzia del marchio Toro e Garanzia sull'avviamento Toro GTS

Condizioni e prodotti coperti

The Toro Company e la sua affiliata, Toro Warranty Company, ai sensi dell'accordo tra di loro siglato, si impegnano congiuntamente a riparare per conto dell'acquirente originale [1]i prodotti Toro elencati sotto qualora presentino difetti di materiale o lavorazione o qualora il motore coperto da garanzia Toro GTS (Guaranteed to Start) non si avvii al primo o al secondo tentativo, a condizione che siano state eseguite le operazioni di manutenzione ordinaria previste nel *Manuale dell'operatore*.

I seguenti periodi di tempo vengono applicati dalla data d'acquisto:

Prodotti	Periodo di garanzia
Tosaerba elettrici con operatore a piedi	
• Pianale pressofuso	5 anni per uso residenziale [2] 90 giorni per uso commerciale
• Motore	5 anni di garanzia GTS, Uso residenziale[3]
• Batteria	2 anni
• Piatto di taglio in acciaio	2 anni per uso residenziale [2] 30 giorni per uso commerciale
• Motore	2 anni di garanzia GTS, Uso residenziale[3]
Tosaerba TimeMaster	3 anni per uso residenziale [2] 90 giorni per uso commerciale
• Motore	3 anni di garanzia GTS, Uso residenziale[3]
• Batteria	2 anni
Prodotti elettrici portatili e tosaerba elettrici con operatore a piedi	2 anni per uso residenziale[2] Nessuna garanzia per uso commerciale
Spazzaneve	
• Monostadio	2 anni per uso residenziale [2] 45 giorni per uso commerciale
• Motore	2 anni di garanzia GTS, Uso residenziale[3]
• Doppio stadio	3 anni per uso residenziale [2] 45 giorni per uso commerciale
• Condotto, deflettore del condotto e coperchio alloggiamento ventola	A vita (solo per il proprietario originario)[5]
Spazzaneve elettrici	2 anni per uso residenziale [2] Nessuna garanzia per uso commerciale
Tutte le unità con conducente seguenti	
• Motore	Fate riferimento alla garanzia del costruttore del motore [4]
• Batteria	2 anni Uso residenziale[2]
• Attrezzi	2 anni per uso residenziale [2]
Trattori DH per tappeti erbosi e giardini	2 anni per uso residenziale [2] 30 giorni per uso commerciale
Trattori XLS per tappeti erbosi e giardini	3 anni per uso residenziale [2] 30 giorni per uso commerciale
TimeCutter	3 anni per uso residenziale [2] 30 giorni per uso commerciale
Tosaerba TITAN	3 anni o 240 ore[5]
• Telaio	A vita (solo per il proprietario originario)[6]

[1]Acquirente originale indica la persona che ha originariamente acquistato il prodotto Toro.

[2]"Normale uso residenziale" significa l'uso del prodotto sul lotto della vostra abitazione. L'uso in più luoghi è considerato uso commerciale ed in tal caso viene applicata la garanzia per uso commerciale.

[3]La Garanzia sull'avviamento Toro GTS (Guaranteed to Start) non si applica quando il prodotto è utilizzato a scopo commerciale.

[4]Alcuni motori montati sui prodotti Toro sono coperti dalla garanzia del costruttore.

[5]A seconda del primo termine raggiunto.

[6]Garanzia a vita sul telaio - Se durante il normale utilizzo il telaio portante, costituito dalle parti saldate le une alle altre che formano la struttura della macchina alla quale sono assicurati altri componenti come il motore, si incrina o si rompe, sarà riparato o sostituito, a discrezione di Toro, in garanzia senza addebito al cliente di alcun costo per materiali e manodopera. I danni al telaio dovuti all'utilizzo del prodotto in modi o per scopi impropri, e i danni o le riparazioni dovuti a ruggine o corrosione non sono coperti.

La garanzia decadrebbe qualora il contaore risultasse scollegato, alterato, o con evidenti segni di manomissione.

Responsabilità del proprietario

Il proprietario deve eseguire la manutenzione del Prodotto Toro in conformità alle procedure di manutenzione riportate nel *Manuale dell'operatore*. Questa tipologia di manutenzione ordinaria, sia essa eseguita da un rivenditore o dal proprietario, è a carico del proprietario.

Istruzioni per ottenere il servizio in garanzia

Se credete che il vostro prodotto Toro riveli difetti di materiali o lavorazione, osservate la seguente procedura.

1. Per la revisione del prodotto rivolgetevi al rivenditore di zona. Se per qualsiasi motivo risultasse impossibile contattare il vostro rivenditore di zona, contattate qualsiasi altro distributore autorizzato Toro per pianificare la manutenzione. Vedere l'elenco dei Distributori accluso.
2. Portate il prodotto e la prova d'acquisto (ricevuta di vendita) al Centro Assistenza. Se per qualsiasi motivo non siete soddisfatti dell'analisi o del servizio del Centro Assistenza, contattateci al:

   Customer Care Department, RLC Division
   Toro Warranty Company
   8111 Lyndale Avenue South
   Bloomington, MN 55420-1196
   001–952–948–4707

Articoli e condizioni non coperti da garanzia

Non esiste altra garanzia espressa ad eccezione della copertura su sistemi di emissione speciali e sul motore di alcuni prodotti. Quanto segue è escluso dalla presente espressa garanzia.

- Il costo della manutenzione ordinaria e di parti, quali filtri, carburante, lubrificanti, cambi di olio, candele, filtri dell'aria, affilatura lame/lame usurate, regolazione di cavi/tiranteria, o di freni e frizioni.
- Guasto dei componenti per normale usura
- Qualsiasi prodotto o pezzo modificato, impropriamente utilizzato o trascurato, e che debba essere sostituito o riparato a causa di incidenti o mancanza di corretta manutenzione
- Spese di ritiro e consegna
- Riparazioni o tentativi di riparazione non effettuati da un Centro Assistenza Toro autorizzato
- Riparazioni resesi necessarie a causa della mancata osservanza della procedura consigliata per il carburante (per ulteriori dettagli, consultate il *Manuale dell'operatore*)
  - La rimozione di elementi contaminanti nel sistema di alimentazione non è coperta
  - Utilizzo di carburante stantio (di oltre un mese) o contenente etanolo oltre il 10% o MTBE oltre il 15%
  - Mancato svuotamento del sistema di alimentazione prima di un periodo di inutilizzo superiore a un mese
- Riparazioni o regolazioni per correggere difficoltà di avviamento dovute a:
  - Mancata osservanza delle procedure di manutenzione adeguate o della procedura consigliata per il carburante
  - Urto della lama rotante contro un oggetto
- Condizioni operative particolari per le quali l'avviamento può richiedere più di due tentativi:
  - Primi avviamenti dopo un periodo prolungato di inutilizzo di oltre tre mesi o dopo un rimessaggio stagionale
  - Avviamenti a basse temperature come quelle che si rilevano ad inizio primavera e fine autunno
  - Procedure di avviamento scorrette: in caso di difficoltà d'avviamento, consultate il *Manuale dell'operatore* per accertarvi di seguire le procedure di avviamento corrette. In questo modo potrete risparmiarvi una visita non necessaria presso un Centro Assistenza Toro autorizzato.

Condizioni generali

L'acquisto è coperto dalle leggi nazionali di ciascun paese. La presente garanzia non limita i diritti riservati all'acquirente da tali leggi.