Form No. 3392-809 Rev A

41 cm Recycler®-gressklipper

Modellnr. 21131—Serienr. 315000001 og oppover

Modellnr. 21132—Serienr. 315000001 og oppover

Brukerhåndbok

Innledning

Denne gressklipperen av skyvemodell med roterende kniver, er beregnet for privat bruk. Den er hovedsakelig beregnet på å klippe gress på godt vedlikeholdte plener på private eiendommer. Den er ikke beregnet på å klippe kratt eller for jordbruksbruk.

Les denne håndboken nøye, slik at du lærer å bruke og vedlikeholde produktet på riktig måte og unngår person- eller produktskade. Du har ansvar for å bruke produktet på en riktig og sikker måte. Behold denne håndboken for fremtidig referanse.

Du kan kontakte Toro direkte på www.Toro.com for materialer for produktsikkerhet og opplæring i bruk, og informasjon om tilbehør, hjelp til å finne en forhandler eller for å registrere produktet ditt.

Hvis maskinen må repareres, eller du trenger service, originale Toro-deler eller mer informasjon, kan du kontakte et autorisert forhandlerverksted eller Toros kundeserviceavdeling. Ha modell- og serienummer for hånden når du tar kontakt. Figur 1 viser hvor på produktet modell- og serienumrene er plassert.

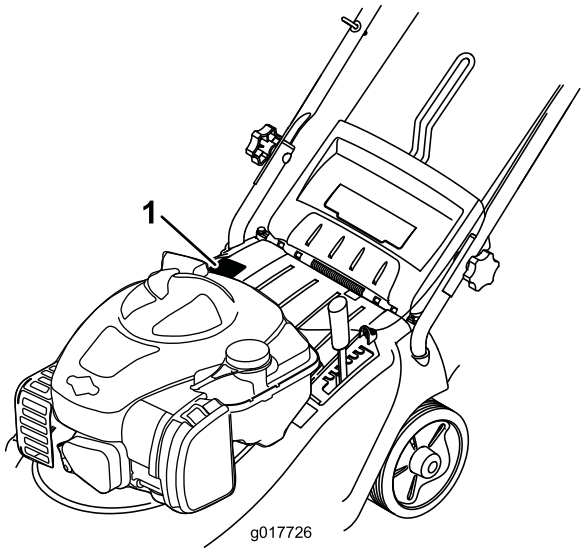

Figur 1

1. Skilt med modell- og serienummer

Noter produktets modell- og serienummer nedenfor:

Modellnr. _____

Serienr. _____

Denne håndboken identifiserer mulige farer og identifiserer sikkerhetsbeskjeder gjennom sikkerhetsvarslingssymbolet (Figur 2), som varsler om en fare som kan føre til alvorlige skader eller dødsfall hvis man ikke overholder de anbefalte forholdsreglene.



Figur 2

1. Sikkerhetsvarselssymbol

I tillegg brukes to ord for å utheve informasjon. **Viktig** gjør oppmerksom på spesiell mekanisk informasjon og **Obs** henviser til generell informasjon som det er verdt å huske på.

Nettomoment: Motorens brutto- eller nettomoment ble beregnet i laboratorium av motorprodusenten i overensstemmelse med Society of Automotive Engineers (SAE) J1940. Konfigurert til å overholde sikkerhets-, utslipps- og driftskrav, vil faktiske dreiemoment for motoren for gressklipper i denne klassen være betydelig lavere. Gå til www.Toro.com for å se spesifikasjonene for din gressklippermodell.

Ikke tukle med motorstyringen eller endre hastighetsregulatoren. Hvis du gjør dette, kan det føre til en usikker tilstand som kan medføre personskader.

Dette produktet er i samsvar med alle relevante europeiske direktiver. Se eget samsvarserklæringsskjema for produktet for detaljert informasjon.

Innhold

Innledning 1
Sikkerhet 2
Sikkerhet ved bruk av gressklipper 2
Lydtrykk 3
Lydstyrke 3
Vibrasjon, hånd/arm 4
Sikkerhets- og instruksjonsmerker 5
Montering 6

© 2015—The Toro® Company
8111 Lyndale Avenue South
Bloomington, MN 55420

Registrer ditt produkt på www.Toro.com.

CE

Oversettelse av originalen (NO)
Trykt i Storbritannia.
Med enerett

3392-809 A

1 Folde ut håndtaket 6
2 Montere gressposen 6
3 Fylle olje på motoren 7
Oversikt over produktet 8
Spesifikasjoner 9
Bruk 9
Fylle tanken 9
Kontrollere motoroljenivået 10
Justere klippehøyden 10
Starte motoren 11
Bruke selvdrift (kun modell 21132) 11
Stoppe motoren 11
Samle opp gresset 11
Klippetips 12
Vedlikehold 12
Anbefalt vedlikeholdsplan 12
Rengjøre gressklipperhuset 12
Rengjøre luftfilteret 13
Justere selvdriftskabelen (kun modell 21132) 13
Smøre maskinen 13
Skifte motorolje 13
Vedlikeholde kniven 14
Lagring 16
Feilsøking 17

Sikkerhet

Denne maskinen har blitt designet i henhold til EN ISO-standard 5395:2013.

Feilaktig bruk og vedlikehold av maskinen kan føre til personskade. For å redusere muligheten for skader bør du følge disse sikkerhetsinstruksjonene.

Det er meget viktig at du, og alle andre som skal bruke maskinen, leser og forstår innholdet i håndboken før motoren startes for første gang. På denne måten sikres maksimal sikkerhet og best mulig ytelse, og du blir kjent med produktet. Vær spesielt oppmerksom på sikkerhetsadvarselssymbolet (Figur 2), som betyr Forsiktig, Advarsel eller Fare – "instruksjoner for personlig sikkerhet". Les og forstå sikkerhetsinstruksjonen. Hvis ikke disse instruksjonene tas hensyn til, kan dette føre til at noen blir alvorlig skadet.

Sikkerhet ved bruk av gressklipper

Denne maskinen kan amputere hender og føtter og slynge gjenstander opp i luften. Dersom man ikke følger sikkerhetsinstruksjoner, kan dette føre til alvorlige skader eller dødsulykker.

Opplæring

- Les grundig gjennom bruksanvisningen. Gjør deg kjent med kontrollene og hvordan utstyret skal brukes.
- Aldri la barn eller personer som ikke har lest disse instruksjonene bruke maskinen. Undersøk evt. aldersgrense for bruk av dette utstyret.
- Husk at føreren eller brukeren har ansvaret hvis andre personer eller deres eiendom utsettes for ulykker eller farer.
- Forstå alle forklaringer for piktogrammer som er brukt på maskinen eller instruksjonene.

Bensin

ADVARSEL – bensin er meget brannfarlig. Ta følgende forholdsregler:

- Drivstoff må lagres på kanner som er spesiallaget for dette formålet.
- Bare fyll bensin utendørs, og ikke røyk mens du fyller.
- Fyll på drivstoff før du starter motoren. Ta aldri lokket av drivstofftanken eller fyll bensin mens motoren går eller er varm.
- Hvis du søler bensin, må du ikke prøve å starte motoren. Flytt maskinen bort fra området hvor du sølte drivstoffet, og unngå alt som kan antennes til all bensindamp er forsvunnet.
- Sett lokket godt på alle drivstofftanker og -kanner.

Forberedelser

- Når du klipper, må du alltid ha på deg kraftig, sklisikkert fottøy og langbukser. Bruk ikke maskinen uten sko eller med åpne sandaler.
- Foreta en grundig inspeksjon der maskinen skal brukes og fjern alle steiner, pinner, wire, bein og andre gjenstander.
- Foreta alltid en visuell inspeksjon før bruk for å kontrollere at alle vern og sikkerhetsanordninger, som avledere og/eller gressoppsamlere, er på plass og fungerer korrekt.
- Før bruk må du alltid sjekke at knivene, knivboltene og klippeenheten er i orden, og fri for skader og slitasje. Skadde eller slitte kniver og bolter må skiftes ut i sett for å opprettholde balansen.

Starte

- Ikke vipp maskinen når du starter motoren, med mindre den må vippes for å starte. I dette tilfellet må ikke gressklipperen vippes mer enn absolutt nødvendig og løft kun den delen som er vendt bort fra operatøren.
- Start motoren forsiktig i henhold til instruksjonene og med føttene godt unna kniven(e) og ikke foran utslippssjakten.

Bruk

- Du må aldri klippe hvis andre personer, spesielt barn, eller dyr befinner seg i nærheten.
- Gressklipperen må bare brukes i dagslys eller der det er god kunstig belysning.

- Vær oppmerksom på hull i bakken og andre skjulte farer i terrenget.
- Hold hender og føtter borte fra roterende deler. Hold deg unna åpningen på utløpssjakten til enhver tid.
- Løft eller bær aldri en gressklipper mens motoren er i gang.
- Vær svært forsiktig når du rygger eller trekker gressklipperen mot deg.
- Gå, ikke løp.
- Skråninger:
  - Klipp ikke i overdrevent bratte skråninger.
  - Vær ytterst forsiktig i skråninger.
  - Klipp på tvers av skråninger, aldri opp og ned, og vær ytterst forsiktig når du forandrer retning i skråninger.
  - Vær alltid sikker på hvor du setter føttene i skråninger.
- Reduser hastigheten i skråninger og skarpe svinger for å unngå at maskinen velter eller at du mister kontrollen over den.
- Stopp kniven hvis maskinen må vippes for transportering når du krysser andre overflater enn gress, og når du transporterer maskinen til og fra området som skal klippes.
- Motoren må ikke brukes på et lukket sted der giftig kullos og andre eksosgasser kan samle seg.
- Stopp motoren
  - når du forlater maskinen
  - før du fyller drivstoff
  - før du tar av gressoppsamleren
  - før du justerer høyden, hvis ikke justeringene kan gjøres fra førerplassen.
- Stans motoren og koble fra tennpluggledningen:
  - før du fjerner blokkeringer eller rensker utslippssjakten
  - før du sjekker, rengjør eller utfører arbeid på maskinen
  - når du har truffet en gjenstand, undersøk om maskinen ble skadet, og reparer den før du starter og bruker utstyret igjen
  - hvis maskinen vibrerer unormalt mye (Den bør da undersøkes øyeblikkelig.)
- Lynnedslag kan forårsake alvorlige skader eller dødsfall. Hvis du ser/hører at lyn og tordenvær nærmer seg der du er, må du ikke bruke maskinen. Søk tilflukt!
- Se opp for trafikk når du krysser eller er i nærheten av veier.

Vedlikehold og oppbevaring

- Sørg for at alle mutre, bolter og skruer er godt tilstrammet, for å være sikker på at utstyret er trygt å bruke.
- Maskinen må ikke trykkvaskes.
- Utstyr med bensin på tanken må aldri oppbevares innendørs, dersom det er mulighet for at bensindamp kan komme i kontakt med åpne flammer eller gnister.
- La motoren bli kald før maskinen settes på et lukket sted.
- Unngå brannfare ved å holde motoren, lyddemperen, batterirommet og området der bensin oppbevares, fritt for gress, løv og for mye fett.
- Kontroller gressoppsamlingskomponentene og utslippsvernet regelmessig, og skift dem ut med produsentens anbefalte deler når det er nødvendig.
- Skift alltid ut deler med skader eller slitasje for sikkerhets skyld.
- Skift ut defekte lyddempere.
- Hvis du må tømme drivstofftanken, skal dette gjøres utendørs.
- Innstillingen av motorregulatoren må ikke forandres og motoren må ikke ruses. Hvis motoren går med for høyt turtall, øker faren for at det skjer en ulykke.
- Vær forsiktig når du justerer maskinen, slik at du unngår å klemme fingre mellom bevegelige kniver og faste deler.
- **For best mulig ytelse og sikkerhet bør du bare kjøpe ekte Toro-reservedeler og -tilbehør. Bruk ikke *uoriginale* deler og tilbehør, da disse kan utgjøre en sikkerhetsfare.**

Transport

- Vær forsiktig når du lesser eller avlesser maskinen på eller av en lastebil.
- Bruk en bred rampe når du laster maskinen på en tilhenger eller lastebil.
- Fest maskinen godt med stropper, kjetting, kabel eller tau. Både de fremre og bakre stroppene må ledes nedover og utover fra maskinen.

Lydtrykk

Denne enheten har et lydtrykknivå på 84 dBA ved operatørens venstre øre og 83 dBA for operatørens høyre øre, med en usikkerhetsverdi (K) på 2,5 dBA.

Lydtrykknivået ble fastsatt iht. prosedyrene som er beskrevet i EN ISO 5395:2013.

Lydstyrke

Denne enheten har et garantert lydtrykknivå på 96 dBA og et målt lydtrykknivå på 92,6 dBA, som inkluderer en usikkerhetsverdi (K) på 2,4 dBA.

Lydstyrkenivået ble fastsatt iht. prosedyrene som er beskrevet i ISO 11094.

⚠ FORSIKTIG

Langvarig eksponering for støy ved betjening av maskinen, kan føre til svekket hørsel.

Bruk egnet hørselsvern når du betjener maskinen i lengre perioder.

Vibrasjon, hånd/arm

Målt vibrasjonsnivå for høyre hånd = 3,3 m/s^2

Målt vibrasjonsnivå for venstre hånd = 3,4 m/s^2

Usikkerhetsverdi (K) = 1,5 m/s^2

Målte verdier ble fastsatt iht. prosedyrene som er beskrevet i EN ISO 5395:2013.

⚠ FORSIKTIG

Langvarig eksponering for vibrasjoner ved betjening av maskinen, kan føre til nummenhet i hender og håndledd.

Bruk hansker som demper vibrasjonen når du betjener maskinen i lengre perioder.

Sikkerhets- og instruksjonsmerker

Viktig: **Sikkerhets- og instruksjonsmerker er plassert nær områder som utgjør en mulig fare. Erstatt skadde eller manglende merker.**

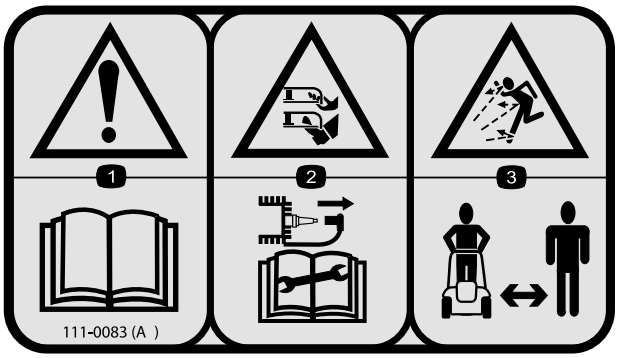

111–0083

1. Advarsel – les *brukerhåndboken.*
2. Fare for kutting/lemlesting av hender og føtter, gressklipperkniv – koble fra tennpluggkabelen og les *brukerhåndboken* før du utfører service eller vedlikehold.
3. Fare for at gjenstander slynges gjennom luften – hold trygg avstand fra gressklipperen.



111-4782

1. Klippehøyde

Montering

Merk: Ikke prøv å starte motoren før gressklipperen er ferdig sammensatt.

1

Folde ut håndtaket

Ingen deler er nødvendige

Prosedyre

1. Legg håndtaket forsiktig sammen og hold kablene unna omdreiningspunktene slik at de ikke blir klemt.

   ⚠ FORSIKTIG

   Mens du legger håndtakene sammen eller separerer dem krysser de hverandre som en saks. Du må derfor passe på å ikke klemme fingrene dine.

   Hold fingrene unna omdreiningspunktene og håndtaker som krysses.

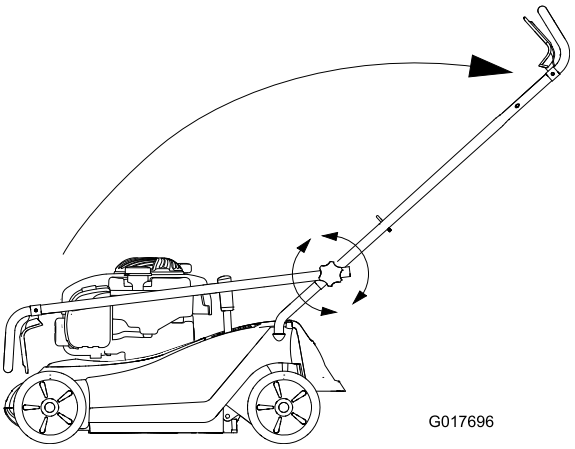

Figur 3

2. Stram knottene på håndtaket for å feste det på plass.

2

Montere gressposen

Ingen deler er nødvendige

Prosedyre

Sett metallrammen i gressposestoffet og fest deretter på plass (Figur 4).

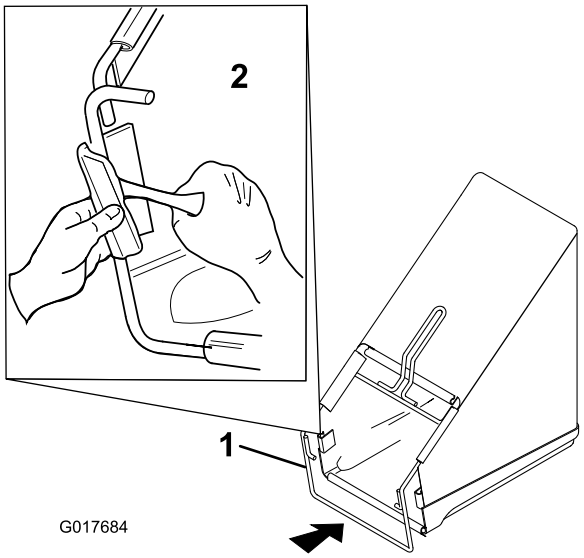

Figur 4

1. Metallramme
2. Feste rammen til gressposen

3

Fylle olje på motoren

Ingen deler er nødvendige

Prosedyre

Gressklipperen leveres ikke med olje i motoren.

1. Fjern peilestaven (Figur 5).

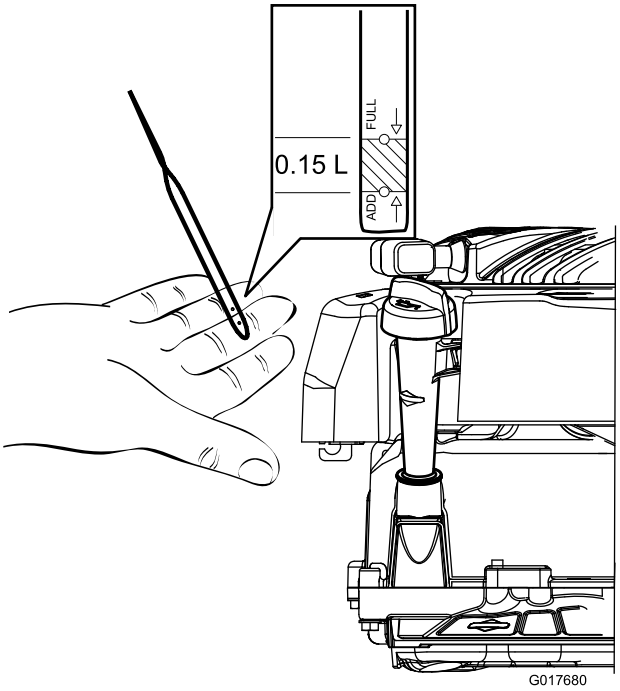

Figur 5

2. Hell olje langsomt inn i oljepåfyllingsrøret til oljenivået når Full-merket på peilestaven (Figur 5 og Figur 6). Vent i tre minutter etter at du har fylt på olje, og kontroller deretter oljenivået med peilestaven. Ikke fyll på for mye. (Maks. påfyll: 0,47 l, type: SAE 30 rensende olje med API-serviceklassifisering SF, SG, SH, SJ, SL eller høyere.)

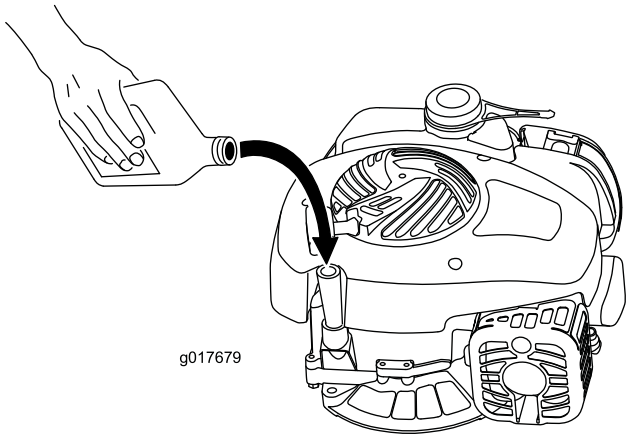

Figur 6

3. Sett peilestaven ordentlig på plass.

Viktig: ***Skift motorolje etter de fem første driftstimene*****, deretter én gang i året. Se Skifte motorolje.**

Oversikt over produktet

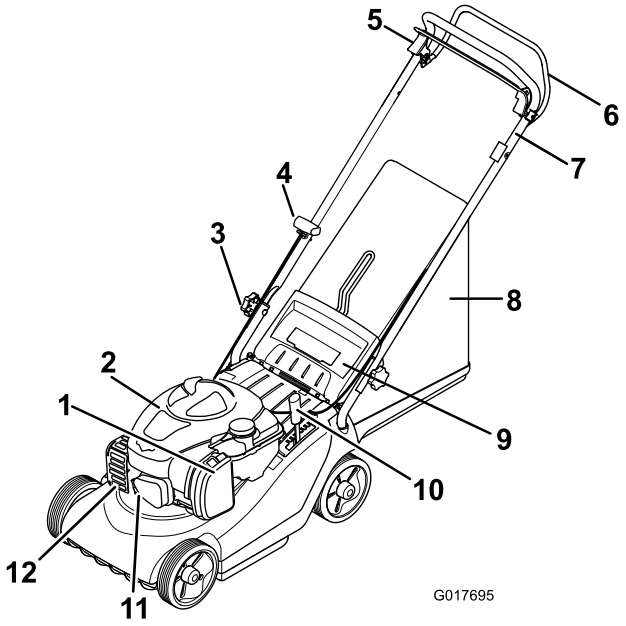

Figur 7

1. Luftfilter
2. Motordeksel
3. Festeknott for håndtak
4. Tilbakespolingsstarterhåndtak
5. Motorstopphåndtak
6. Selvdriftshåndtak (kun modell 21132)
7. Øvre håndtak
8. Gresspose
9. Bakre avleder
10. Klippehøydejustering
11. Tennpluggledning
12. Eksosbeskyttelse

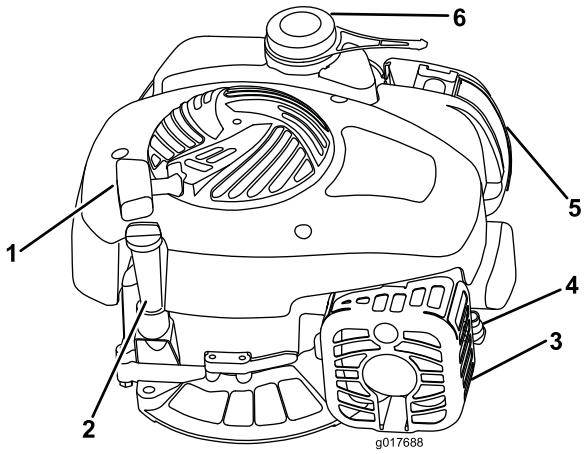

Figur 8

1. Tilbakespolingsstarterhåndtak
2. Oljelokk og peilestav
3. Eksosbeskyttelse
4. Tennpluggledning
5. Luftfilter
6. Drivstofflokk

Spesifikasjoner

Modell	21131	21132
Vekt	30 kg	32 kg
Lengde	137 cm	137 cm
Bredde	47,5 cm	47,5 cm
Høyde	105 cm	105 cm
Klippebredde	41 cm	41 cm
Klippehøyde (7 innstillinger)	13 til 65 mm	13 til 65 mm
Nominell kraft	2.1 kW	2.1 kW
Maksimal driftshastighet motor	2,850 o/min	2,850 o/min

Bruk

Fylle tanken

⚠ FARE

Drivstoff er meget brannfarlig og eksplosivt. Brann eller eksplosjon forårsaket av drivstoff kan påføre deg og andre brannskader.

- **Når du fyller tanken, må drivstoffkannen og/eller gressklipperen være plassert på bakken og ikke i et kjøretøy eller på en gjenstand, for å forhindre at statisk elektrisitet antenner drivstoffet.**
- **Fyll opp drivstofftanken utendørs når motoren er nedkjølt. Tørk opp søl.**
- **Håndter ikke drivstoff når du røyker eller er i nærheten av åpen ild eller gnister.**
- **Oppbevar drivstoff i en godkjent kanne, og utenfor barns rekkevidde.**

Anbefalt drivstoff:

- For best resultat, bruk kun ren, fersk (mindre enn 30 dager gammel) og blyfri bensin med oktankvalitet på 87 eller høyere (vurderingsmetode (R+M)/2)).
- **Etanol:** Bensin med opptil 10 % etanol (alkoholbensin) eller 15 % MTBE (metyltertiærbutyleter) i volum er akseptabelt. Etanol og MTBE er ikke det samme. Bensin med 15 % etanol (E15) i volum er ikke godkjent for bruk. **Ikke bruk** bensin som inneholder mer enn 10 % etanol i volum, som f.eks. E15 (inneholder 15 % etanol), E20 (inneholder 20 % etanol) eller E85 (inneholder 85 % etanol). Bruk av bensin som ikke er godkjent kan forårsake problemer og/eller motorskade som kanskje ikke dekkes av garanti.
- **Ikke** bruk bensin som inneholder metanol.
- **Ikke** oppbevar drivstoff i drivstofftanken eller i drivstoffbeholdere over vinteren, med mindre du bruker drivstoffstabilisator.
- **Ikke** bland olje i bensinen.

Viktig: For å redusere oppstartsproblemer, ha drivstoffstabilisator i drivstoffet hele sesongen, og bland det med drivstoff som er mindre enn 30 dager gammel.

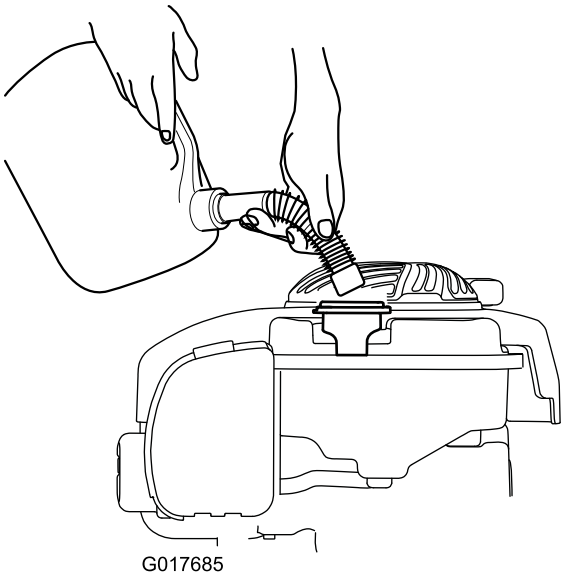

Figur 9

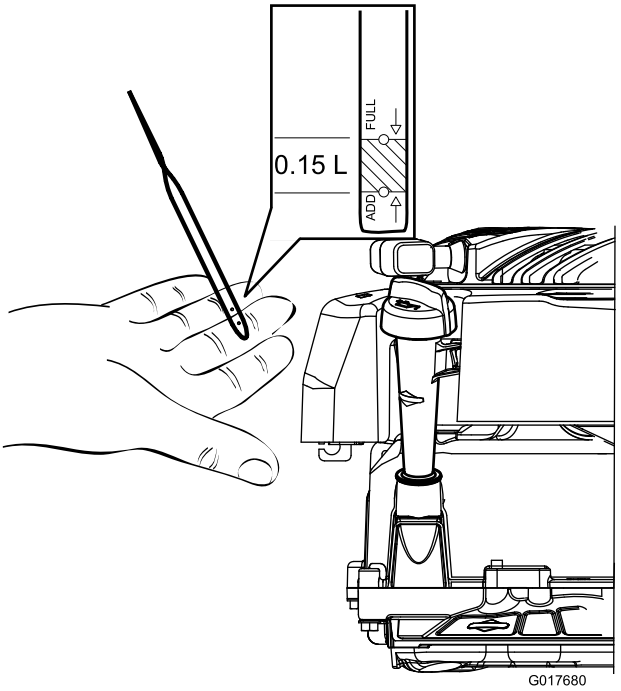

Figur 10

Kontrollere motoroljenivået

Serviceintervall: For hver bruk eller daglig

1. Ta ut peilestaven, rengjør den og sett den deretter på plass igjen.
2. Ta ut peilestaven og kontroller oljenivået (Figur 10). Hvis oljenivået er lavere enn Add-merket, hell olje langsomt inn i oljepåfyllingsrøret for å heve oljenivået til Full-merket på peilestaven. Vent i tre minutter etter at du har fylt på olje, og kontroller deretter oljenivået med peilestaven (maks. påfyll: 0,59 l, type: SAE 30 rensende olje med API-serviceklassifisering SF, SG, SH, SJ, SL eller høyere).
3. Sett peilestaven på plass igjen.

Justere klippehøyden

⚠ ADVARSEL

Når du justerer klippehøyden kan du komme i kontakt med kniv i bevegelse, noe som kan forårsake alvorlig personskade.

- **Stopp motoren, og vent til alle bevegelige deler har stoppet.**
- **Ikke plasser fingrene under huset når du justere klippehøyden.**

⚠ FORSIKTIG

Hvis motoren er varm, vil lyddemperen være varm og kan forårsake alvorlige brannsår. Ikke berør den varme lyddemperen.

For å justere klippehøyden:

1. Grip håndtaket og dra sidelengs for å koble det fra låsehakket (Figur 11).

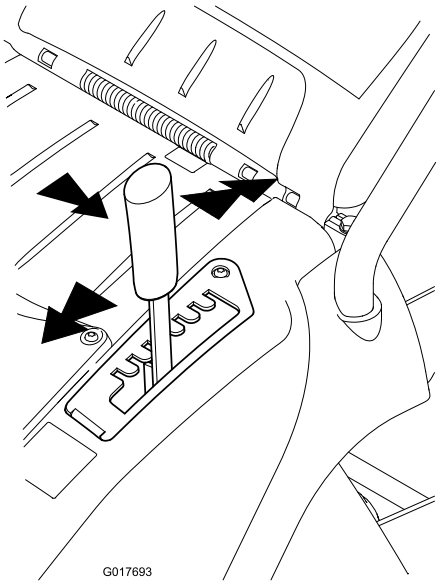

Figur 11

1. Klippehøydejusteringsspak

2. Skyv den fremover for å senke, eller dra den bakover for å heve klippehøyden (Figur 11).
3. Utløs spaken i ønsket posisjon, og påse at den låses i et av de åtte innstillingshakkene (Figur 11).

Starte motoren

⚠ ADVARSEL

Påse at motoren har stoppet helt før du starter den igjen. Hvis du ikke gjør dette, kan det skade motoren og gjøre det utrygt å bruke gressklipperen.

1. Hold motorens stopphåndtak mot håndtaket (Figur 12).

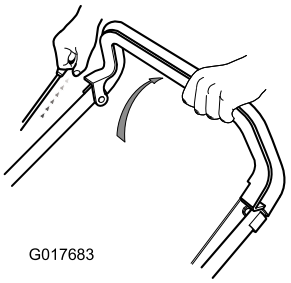

Figur 12

2. Trekk i tilbakespolingshåndtaket (Figur 12).

Merk: Hvis maskinen ikke starter, ta kontakt med et autorisert forhandlerverksted.

Bruke selvdrift (kun modell 21132)

For å drive med selvdrift, klem selvdriftsbøylen mot håndtaket og hold den (Figur 13).

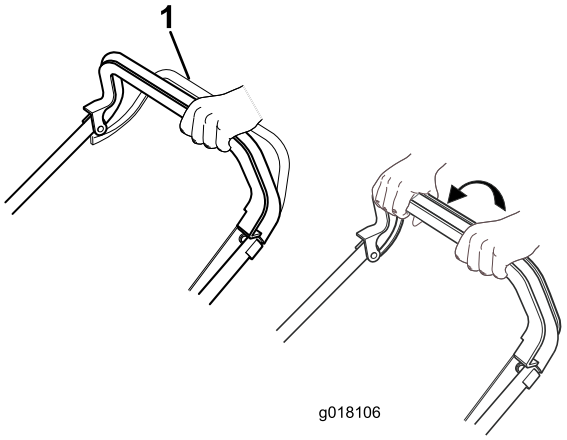

Figur 13

1. Selvdriftsbøyle

For å koble fra selvdriften, slipp opp selvdriftsbøylen.

Merk: Maks. selvdriftshastighet er fast.

Stoppe motoren

Slipp motorstopphåndtaket for å stoppe motoren.

Viktig: Når du løser ut motorstopphåndtaket, skal både motoren og kniven stoppe innen tre sekunder. Hvis de ikke stopper som de skal, skal du ikke bruke gressklipperen. Kontakt en autorisert serviceforhandler.

Samle opp gresset

Monter gressposen for å samle opp gressrestene.

1. Løft den bakre avlederen, ta ut resirkuleringspluggen (Figur 15) og monter gressposen i hakene (Figur 14).

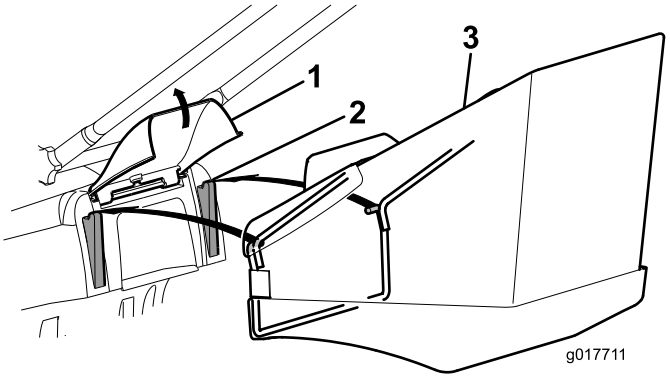

Figur 14

1. Bakluke
2. Hake
3. Gresspose

2. Frigjør bakluken.
3. Klippe med gressposen.
4. Når posen er full, slår du av motoren, tar ut posen fra klipperen og tømmer den.

Merk: For å skifte fra oppsamling til resirkulering fjerner du gressposen og setter i resirkuleringspluggen du fjernet i trinn 1, og senker bakluken (Figur 15).

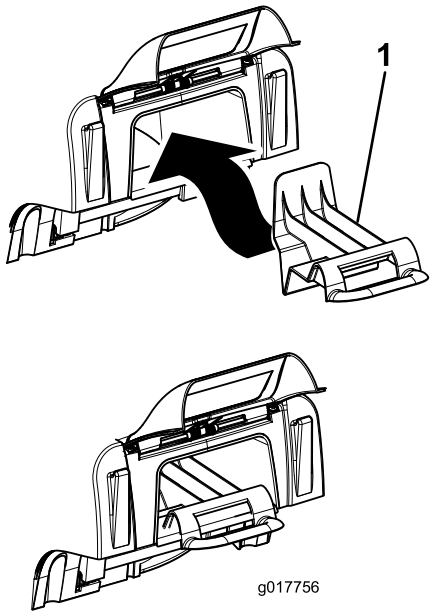

Figur 15

1. Resirkuleringsplugg

Klippetips

Følg disse instruksjonene når du klipper gress for best klipperesultat og utseende på gressplenen.

- Opprettholde en **skarp kniv** gjennom hele klippesesongen.
- **Bare klipp tørt gress.** Vått gress har en tendens til å klumpe seg på bakken og kan føre til at gressklipperen tilstoppes eller at motoren stanser. Det kan også være glatt å gå på, og kan føre til at du sklir og faller.
- Når du klipper enkle skårganger, påse at overlappingen er på omtrent 4 cm.
- Når du klipper svært høyt gress er det lurt å først klippe på den høyeste klippehøydeinnstillingen og ved lavere hastighet, og deretter klippe en gang til på en lavere innstilling for å oppnå best mulig utseende på gressplenen.
- Hvis den ferdig klipte gressplenen ikke ser bra ut kan du prøve en gang til og gjøre følgende:
  - Slip kniven.
  - Gå saktere mens du klipper.
  - Hev klippehøydeinnstillingen på gressklipperen.
  - Klipp gresset oftere.
  - Overlapp skårganger i stedet for å klippe en hel skårgang hver gang.

Vedlikehold

Toro har utformet dette produktet for å gi deg mange års bruk uten problemer. Hvis produktet har behov for vedlikeholdsarbeid, kan du levere det hos et autorisert Toro-serviceverksted.

Merk: Høyre og venstre side avgjøres fra normal operatørstilling.

Anbefalt vedlikeholdsplan

Vedlikeholdsintervall	Vedlikeholdsprosedyre
For hver bruk eller daglig	• Kontrollere motoroljenivået. • Rengjør gressklipperhuset.
Hver 25. driftstime	• Rengjør luftfilteret. • Sjekk selvdriftskabelen, og juster om nødvendig (kun modell 21132). • Smør maskinen. • Slip kniven.
Hver 50. driftstime	• Skift motoroljen.
Annet hvert år	• Bytt ut knivene.

Rengjøre gressklipperhuset

Serviceintervall: For hver bruk eller daglig

Rengjør gressklipperhuset etter hver gang du har brukt gressklipperen.

Før rengjøring må du stanse motoren, vente til alle bevegelige deler har stoppet og koble fra tennpluggledningen.

Viktig: Ikke rengjør gressklipperen med vann. Fukt kan komme inn i gressklipperen og kan føre til rust på innvendige deler.

- Rengjør undersiden av gressklipperhuset. Fjern smuss og gressrester med en treskrape/-kost (Figur 16).

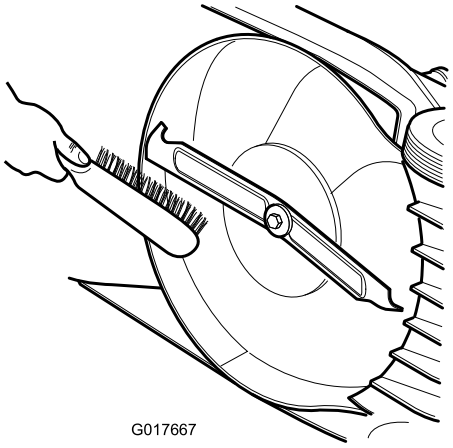

Figur 16

- Fjern rester fra ventilene langs toppen av gressklipperen og gressklipperhuset.

Rengjøre luftfilteret

Serviceintervall: Hver 25. driftstime

1. Åpne låsene som holder motorens luftfilterdeksel (Figur 17).

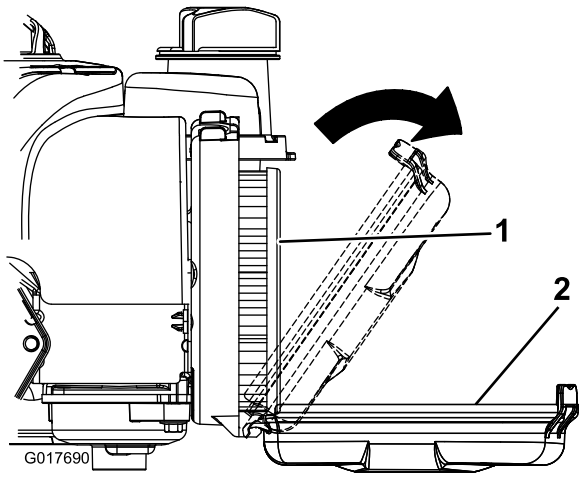

Figur 17

1. Papirelement
2. Deksel

2. Fjern og inspiser luftfilteret.
3. Bytt ut hvis det er ekstremt skittent.
4. Sett elementet på plass igjen, og fest låsene til motoren.

Justere selvdriftskabelen (kun modell 21132)

Serviceintervall: Hver 25. driftstime

Påse at selvdriftsbøylen er plassert 55–70 mm fra håndtaket ved å justere selvdriftskabelen (Figur 18).

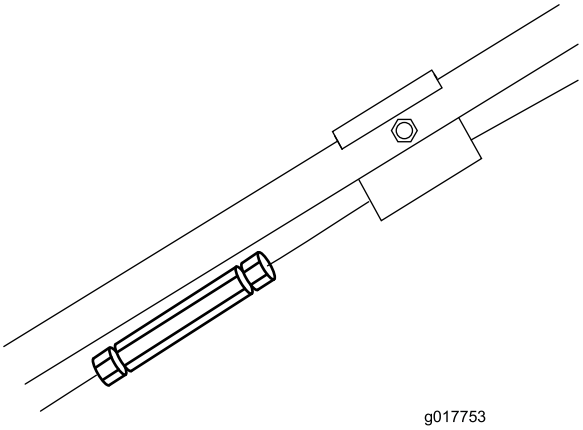

Figur 18

Smøre maskinen

Serviceintervall: Hver 25. driftstime

Smør hjulene, leddene og omdreiningspunktene med motorolje (Figur 19).

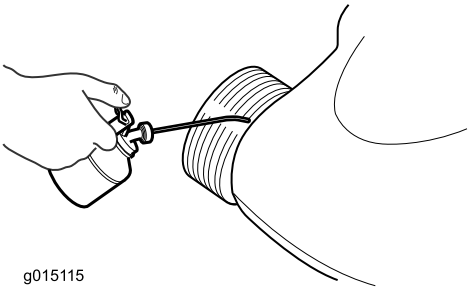

Figur 19

Skifte motorolje

Serviceintervall: Hver 50. driftstime

1. Tapp drivstoffet ved å kjøre motoren til drivstofftanken er tom.
2. Koble fra tennpluggen.
3. La motoren kjøle seg ned.
4. Vipp gressklipperen over på høyre side, og påse at luftrenseren er vendt oppover for å hindre motorskade.
5. Fjern peilestaven og tapp oljen over i en passende beholder.

6. Hell olje langsomt inn i oljepåfyllingsrøret til oljenivået når Full-merket på peilestaven (Figur 20). Vent i tre minutter etter at du har fylt på olje, og kontroller deretter oljenivået med peilestaven. Ikke fyll på for mye. (Maks. påfyll: 0,47 l, type: SAE 30 rensende olje med API-serviceklassifisering SF, SG, SH, SJ, SL eller høyere.)

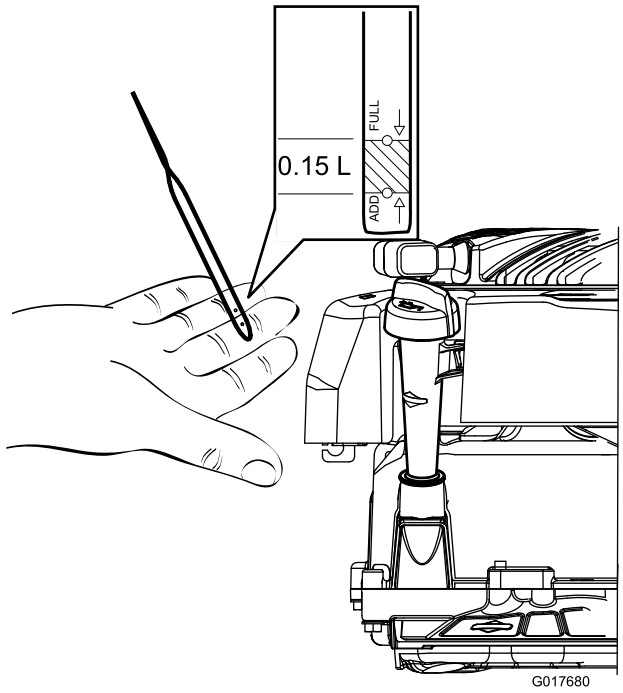

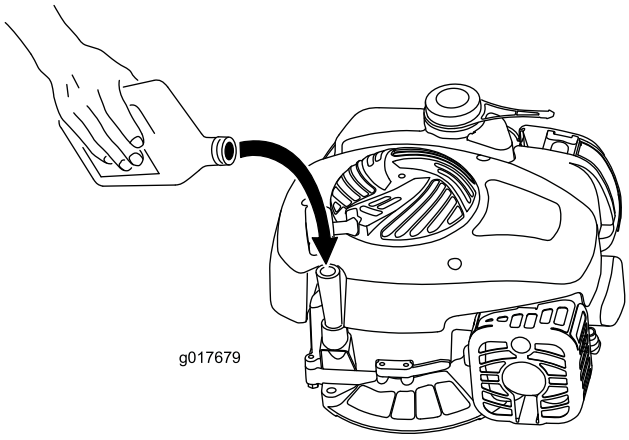

Figur 20

7. Sett peilestaven ordentlig på plass.
8. Resirkuler den brukte oljen på korrekt måte.

Vedlikeholde kniven

Klipp alltid med en skarp kniv. Dette fordi en skarp kniv klipper gresset jevnt, uten å rive eller trevle opp gresstråene.

Skift kun ut kniven med originale reservekniver fra Toro.

⚠ ADVARSEL

Noen kan ved et uhell starte motoren og forårsake alvorlige personskader på føreren eller andre personer.

Ikke forsøk å undersøke, fjerne eller erstatte kniven uten først å koble fra tennpluggledningen.

1. Stopp motoren, og vent til alle bevegelige deler har stoppet.
2. Koble fra tennpluggen (Figur 21).

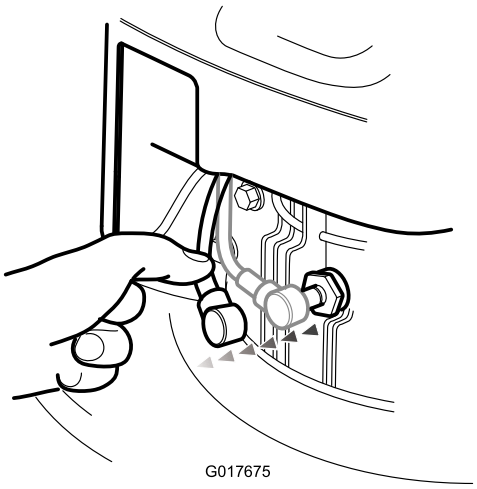

Figur 21

3. Vipp gressklipperen over på siden.
4. Undersøk kniven nøye for skarphet og slitasje, særlig der de flate og bøyde delene av kniven møtes. Skift ut kniven hvis du oppdager slitasje.

   Merk: For best mulig resultat kan du montere en ny kniv før klippesesongen begynner. Fil ned små hakk i kniven i løpet av klippesesongen for å opprettholde klippeeggen.

⚠ FARE

En slitt eller skadet kniv kan brekke, og en del av kniven kan slynges ut i retning mot føreren eller andre og føre til alvorlige personskader eller en dødsulykke.

Undersøk kniven regelmessig for slitasje eller skade, og skift den ut hvis den er slitt eller skadet.

Demontere kniven

1. Hold enden av kniven (Figur 22) med en fille eller en tykk hanske.

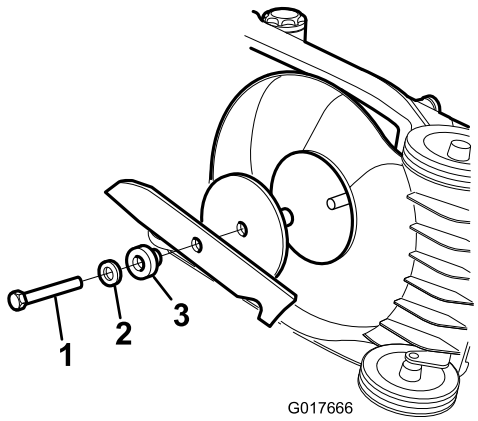

Figur 22

1. Knivbolt
2. Skive
3. Avstandsstykke

2. Fjern knivbolten og knivbladet.

   Viktig: Hvis bladadapteren løsner må du kontrollere at du monterer den før du monterer kniven og knivbolten. Du vil skade gressklipperen hvis du bruker den uten bladadapteren.

Slipe kniven

Serviceintervall: Hver 25. driftstime

Bruk en fil til å slipe den øverste siden av kniven og opprettholde den originale klippevinkelen (Figur 23).

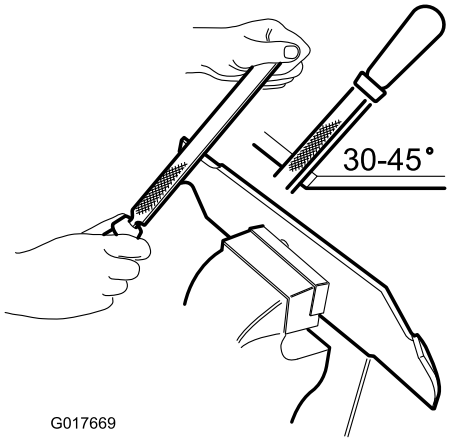

Figur 23

Merk: Kniven opprettholder balansen hvis like mye materiale fjernes fra begge kniveggene.

Viktig: Sjekk knivens balanse ved å legge den på en balanseringsinnretning. Du kan kjøpe en billig balanseringsinnretning i en jernvareforretning. En balansert kniv holder seg i horisontal posisjon, mens en kniv som ikke er balansert, hviler mot den tyngre siden (Figur 24). Hvis kniven ikke er i balanse må du file bort litt av metallet på klippeeggen på den tunge siden av kniven.

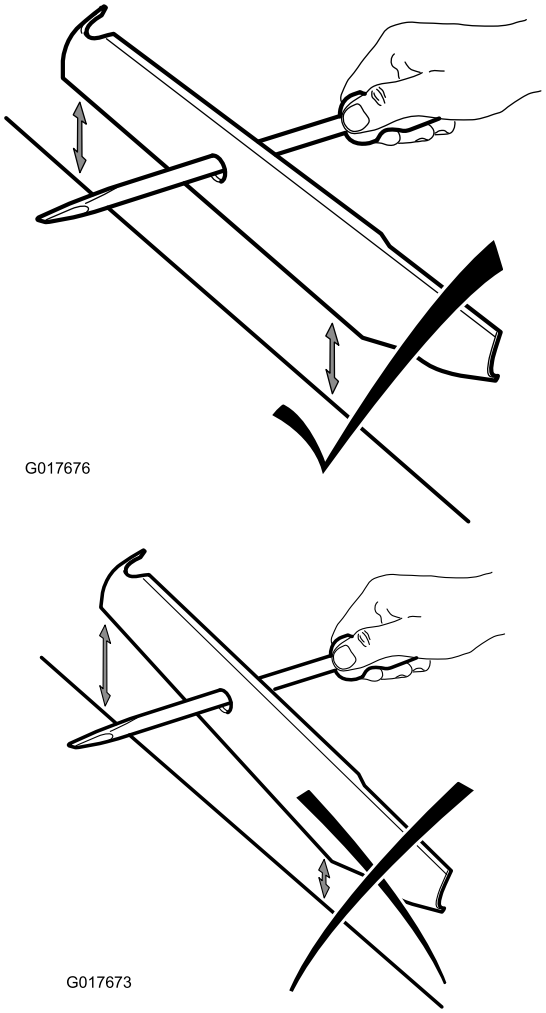

Figur 24

Montere kniven

Serviceintervall: Annet hvert år

Monter en skarp, balansert kniv og knivbolten. Vingedelen på kniven må vende mot toppen av klippehuset for å sikre korrekt klipping. Trekk til knivbolten med et moment på 54 Nm (Figur 22).

Viktig: Hvis kniven har mye slitasje eller skade, bytt den ut.

Lagring

1. Rengjør gressklipperhuset.
2. Kontroller tilstanden til kniven.
3. Brett håndtaket som vist i Figur 25.

   Viktig: Påse at du ikke presser kontrollkablene når du bretter håndtaket.

   ⚠ FORSIKTIG

   Når du bretter ut og inn håndtakene, krysser de hverandre som en saks. Du må derfor passe på å ikke klemme fingrene dine.

   Hold fingrene unna omdreiningspunktene og håndtaker som krysses.

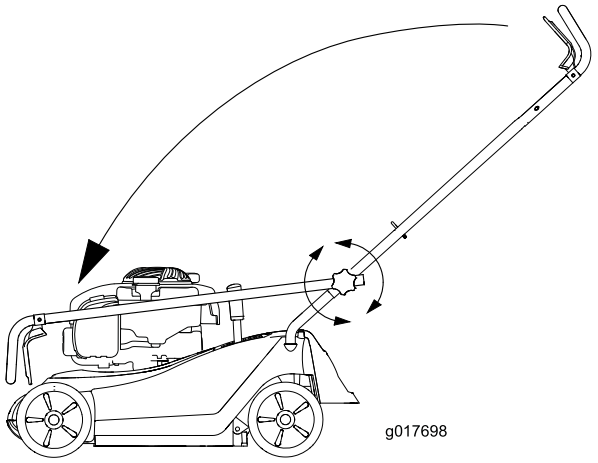

Figur 25

4. Maskinen må oppbevares på et kjølig, rent og tørt sted – hold barn borte.
5. Dekk til gressklipperen for å holde den ren og beskytte den.

Feilsøking

Problem	Mulig årsak	Løsning
Motoren starter ikke	1. Kabelen er ikke koplet til tennpluggen. 2. Lufteåpningen i bensinlokket er tettet igjen. 3. Tennpluggen er skadet eller skitten eller elektrodeavstanden er feil. 4. Drivstofftanken er tom, eller det er gammelt drivstoff i drivstoffsystemet.	1. Koble ledningen til tennpluggen. 2. Rengjør lufteåpningen i bensinlokket, eller skift ut bensinlokket. 3. Kontroller tennpluggen, og juster åpningen om nødvendig. Skift tennpluggen hvis den er ripet, skitten eller sprukket. 4. Tøm drivstofftanken, og/eller fyll den med ferskt drivstoff. Hvis du fortsatt har problemer, kontakter du et autorisert forhandlerverksted.
Det er vanskelig å starte motoren, eller den går ikke skikkelig.	1. Lufteåpningen i bensinlokket er tettet igjen. 2. Luftfilterelementet er skittent og hindrer luftgjennomstrømningen. 3. Det er gressrester og smuss på undersiden av maskinen. 4. Tennpluggen er skadet eller skitten eller elektrodeavstanden er feil. 5. Motoroljenivået er for lavt, for høyt eller oljen er skitten. 6. Det er gammel bensin i drivstoffsystemet.	1. Rengjør lufteåpningen i bensinlokket, eller skift ut bensinlokket. 2. Rengjør luftfilterets forfilter og/eller skift ut papirluftfilteret. 3. Rengjør under maskinhuset. 4. Kontroller tennpluggen, og juster åpningen om nødvendig. Skift tennpluggen hvis den er ripet, skitten eller sprukket. 5. Kontroller motoroljenivået. Skift oljen hvis den er skitten, fyll eller tøm olje for å justere oljenivået til Full-merket på peilestaven. 6. Tøm drivstofftanken, og fyll den med ny bensin.
Motoren sviver ikke jevnt	1. Kabelen er ikke koplet til tennpluggen. 2. Luftfilterelementet er skittent og hindrer luftgjennomstrømningen. 3. Tennpluggen er skadet eller skitten eller elektrodeavstanden er feil.	1. Koble ledningen til tennpluggen. 2. Rengjør luftfilterets forfilter og/eller skift ut papirluftfilteret. 3. Kontroller tennpluggen, og juster åpningen om nødvendig. Skift tennpluggen hvis den er ripet, skitten eller sprukket.
Maskinen eller motoren vibrerer for mye	1. Det er gressrester og smuss på undersiden av maskinhuset. 2. Monteringsboltene i motoren er løse. 3. Knivmonteringsmutterene er løse. 4. Kniven er bøyd eller ubalansert.	1. Rengjør under maskinhuset. 2. Trekk til monteringsboltene. 3. Stram til knivmonteringsmutterene. 4. Balanser kniven. Hvis kniven er bøyd, skifter du den ut.
Klippemønsteret er ujevnt	1. Du klipper gjentatte ganger i det samme mønsteret. 2. Det er gressrester og smuss på undersiden av maskinhuset. 3. Kniven er sløv.	1. Endre klippemønster. 2. Rengjør under maskinhuset. 3. Slip og balanser kniven.
Maskinen er ikke selvdrivende	1. Det er smuss under remdekslet. 2. Drivverkskabelen for selvdriften er ute av stilling eller skadet.	1. Fjern smusset under remdekslet. 2. Juster drivverkskabelen for selvdrift. Skift ut kabelen om nødvendig.

Notat:

Liste over internasjonale forhandlere

Distributør:	Land:	Telefonnummer:	Distributør:	Land:	Telefonnummer:
Agrolanc Kft	Ungarn	36 27 539 640	Maquiver S.A.	Colombia	57 1 236 4079
Balama Prima Engineering Equip.	Hong Kong	852 2155 2163	Maruyama Mfg. Co. Inc.	Japan	81 3 3252 2285
B-Ray Corporation	Korea	82 32 551 2076	Mountfield a.s.	Den tsjekkiske republikk	420 255 704 220
Casco Sales Company	Puerto Rico	787 788 8383	Mountfield a.s.	Slovakia	420 255 704 220
Ceres S.A.	Costa Rica	506 239 1138	Munditol S.A.	Argentina	54 11 4 821 9999
CSSC Turf Equipment (pvt) Ltd.	Sri Lanka	94 11 2746100	Norma Garden	Russland	7 495 411 61 20
Cyril Johnston & Co.	Nord-Irland	44 2890 813 121	Oslinger Turf Equipment SA	Ecuador	593 4 239 6970
Cyril Johnston & Co.	Irland	44 2890 813 121	Oy Hako Ground and Garden Ab	Finland	358 987 00733
Equiver	Mexico	52 55 539 95444	Parkland Products Ltd.	New Zealand	64 3 34 93760
Femco S.A.	Guatemala	502 442 3277	Perfetto	Polen	48 61 8 208 416
ForGarder OU	Estland	372 384 6060	Pratoverde SRL.	Italia	39 049 9128 128
G.Y.K. Company Ltd.	Japan	81 726 325 861	Prochaska & Cie	Østerrike	43 1 278 5100
Geomechaniki of Athens	Hellas	30 10 935 0054	RT Cohen 2004 Ltd.	Israel	972 986 17979
Golf international Turizm	Tyrkia	90 216 336 5993	Riversa	Spania	34 9 52 83 7500
Guandong Golden Star	Kina	86 20 876 51338	Lely Turfcare	Danmark	45 66 109 200
Hako Ground and Garden	Sverige	46 35 10 0000	Solvert S.A.S.	Frankrike	33 1 30 81 77 00
Hako Ground and Garden	Norge	47 22 90 7760	Spypros Stavrinides Limited	Kypros	357 22 434131
Hayter Limited (U.K.)	Storbritannia	44 1279 723 444	Surge Systems India Limited	India	91 1 292299901
Hydroturf Int. Co Dubai	De forente arabiske emirater	97 14 347 9479	T-Markt Logistics Ltd.	Ungarn	36 26 525 500
Hydroturf Egypt LLC	Egypt	202 519 4308	Toro Australia	Australia	61 3 9580 7355
Irrimac	Portugal	351 21 238 8260	Toro Europe NV	Belgia	32 14 562 960
Irrigation Products Int'l Pvt Ltd.	India	0091 44 2449 4387	Valtech	Marokko	212 5 3766 3636
Jean Heybroek b.v.	Nederland	31 30 639 4611	Victus Emak	Polen	48 61 823 8369

Europeisk personvernerklæring

Informasjonen Toro samler inn
Toro Warranty Company (Toro) respekterer ditt personvern. For at vi skal kunne behandle ditt garantikrav og kontakte deg ved en eventuell produkttilbakekalling, ber vi deg om å dele enkelte personopplysninger med oss, enten direkte eller gjennom din lokale Toro-bedrift eller -forhandler.

Toros garantisystem finnes på vertsservere i USA, hvor personvernlovgivningen kanskje ikke gir samme beskyttelse som i ditt eget land.

VED Å DELE DIN PERSONLIGE INFORMASJON MED OSS, SAMTYKKER DU I BEHANDLINGEN AV DIN PERSONLIGE INFORMASJON SOM BESKREVET I DENNE PERSONVERNERKLÆRINGEN.

Måten Toro bruker informasjon på
Toro kan bruke din personlige informasjon til å behandle garantikrav, til å kontakte deg ved en eventuell produkttilbakekalling og av andre hensyn som vi vil fortelle deg om. Toro kan dele din informasjon med Toros datterselskaper, forhandlere eller andre forretningspartnere i forbindelse med disse aktivitetene. Vi vil ikke selge din personlige informasjon til andre selskaper. Vi forbeholder oss retten til å oppgi personlig informasjon for samsvar med gjeldende lovgivning og på forespørsel fra passende myndighet, for å kunne drive våre systemer korrekt eller for vår egen eller andre brukeres beskyttelse.

Oppbevaring av personlig informasjon
Vi vil oppbevare din personlige informasjon så lenge vi har behov for den, av hensynene de opprinnelig ble samlet inn for eller av andre legitime hensyn (som f.eks. samsvar med regelverk), eller som påkrevd av gjeldende lovgivning.

Toros forpliktelse til din personlige informasjons sikkerhet
Vi tar rimelige forholdsregler for å beskytte sikkerheten til din personlige informasjon. Vi setter også i verk tiltak for å opprettholde nøyaktigheten til og gjeldende status for personlig informasjon.

Tilgang og korrigering av personlig informasjon
Hvis du vil gjennomgå eller korrigere din personlige informasjon, kontakt oss per e-post på legal@toro.com.

Australsk forbrukerlov

Australske kunder vil finne opplysninger angående australsk forbrukerlov enten inni boksen eller hos din lokale Toro-forhandler.

Toro-garantien og Toro GTS-startgaranti

Betingelser og inkluderte produkter

The Toro Company og datterselskapet Toro Warranty Company garanterer, i henhold til en avtale mellom dem, i fellesskap å reparere de oppgitte Toro-produktene for originalkjøperen[1] hvis de er mangelfulle i materialer eller utførelse eller hvis Toro GTS-motoren (guaranteed to start – garantert start) ikke starter på første eller andre trekk, såfremt rutinevedlikeholdet som påkrevd i *brukerhåndboken* har blitt utført.

Følgende tidsperioder gjelder fra kjøpsdatoen:

Produkter	**Garantiperiode**
Manuelle motordrevne gressklippere	
• Formstøpt klippeenhet	5 år for privatbruk[2]
	90 dager for kommersiell bruk
• Motor	5 års løfte om garantert start (GTS), for privatbruk[3]
• Batteri	2 år
• Klippeenhet i stål	2 år for privatbruk[2]
	30 dager for kommersiell bruk
• Motor	2 års løfte om garantert start (GTS), for privatbruk[3]
TimeMaster-gressklippere	3 år for privatbruk[2]
	90 dager for kommersiell bruk
• Motor	3 års løfte om garantert start (GTS), for privatbruk[3]
• Batteri	2 år
Elektriske håndholdte produkter og manuelle motordrevne gressklippere	2 år for privatbruk[2] Ingen garanti for kommersiell bruk
Snøfresere	
• Ettrinns	2 år for privatbruk[2]
	45 dager for kommersiell bruk
• Motor	2 års løfte om garantert start (GTS), for privatbruk[3]
• Totrinns	3 år for privatbruk[2]
	45 dager for kommersiell bruk
• Sjakt, sjaktavleder og huset til viftehjulet	Livstid (kun opprinnelig eier)[5]
Elektriske snøfresere	2 år for privatbruk[2]
	Ingen garanti for kommersiell bruk
Alle plentraktorer nedenfor	
• Motor	Les garantien fra motorprodusenten[4]
• Batteri	2 år for privatbruk[2]
• Tilbehør	2 år for privatbruk[2]
DH Plen- og hagetraktorer	2 år for privatbruk[2]
	30 dager for kommersiell bruk
XLS Plen- og hagetraktorer	3 år for privatbruk[2]
	30 dager for kommersiell bruk
TimeCutter	3 år for privatbruk[2]
	30 dager for kommersiell bruk
TITAN-gressklippere	3 år eller 240 timer[5]
• Ramme	Livstid (kun opprinnelig eier)[6]

[1]Opprinnelig kjøper betyr personen som opprinnelig kjøpte Toro-produktet.

[2]Privat bruk betyr bruk av produktet på samme tomt som hjemmet ditt. Bruk på mer enn ett sted betraktes som kommersiell bruk, og garantien for kommersiell bruk vil dermed gjelde.

[3]Toros startgaranti (GTS) gjelder ikke når produktet brukes kommersielt.

[4]Noen motorer som brukes på Toro-produkter, dekkes av motorprodusentens garanti.

[5]Avhengig av hva som inntreffer først.

[6]Livstidsgaranti for ramme – Hvis hovedrammen, som består av delene som sveises sammen for å danne traktorstrukturen som andre komponenter (f.eks. motoren) er festet til, sprekker eller brekker ved normal bruk, vil den bli reparert eller erstattet (Toro velger dette) uten ekstra kostnader for deler eller arbeid. Rammeskader som skyldes feil- eller misbruk eller reparasjon som er nødvendig pga. rust eller korrosjon, dekkes ikke.

Garantien kan ugyldiggjøres hvis timetelleren blir frakobles, endret eller viser tegn på tukling.

Eierens ansvar

Du må vedlikeholde Toro-produktet ved å følge vedlikeholdsprosedyrene som er beskrevet i *brukerhåndboken*. Det er du som dekker kostnadene til slikt rutinevedlikehold, enten det utføres av en forhandler eller av deg.

Instruksjoner for å innhente garantitjenester

Hvis du mener at ditt Toro-produkt inneholder en defekt i materialer eller arbeidskvalitet, følger du denne fremgangsmåten:

1. Kontakt selgeren for å avtale service på produktet. Hvis det av en eller annen grunn er umulig for deg å kontakte selgeren, kan du kontakte en Toro-autorisert forhandler for å avtale service. Se vedlagt forhandlerliste.
2. Ta med deg produktet og kjøpsbeviset (kvittering) til servicestasjonen. Hvis du av en eller annen grunn er misfornøyd med servicestasjonens analyse eller med hjelpen du får, kan du kontakte oss på:

   Toro Customer Care Department, RLC Division
   Toro Warranty Company
   8111 Lyndale Avenue South
   Bloomington, MN 55420-1196, USA
   001–952–948–4707

Elementer og betingelser som ikke inkluderes

Det er ikke noen annen uttrykt garanti unntatt for spesialdekning for utslippssystemet og motorgarantidekning på noen produkter. Denne uttrykkelige garantien dekker ikke følgende:

- Kostnader til vanlig vedlikeholdsservice eller deler, for eksempel filtre, drivstoff, smøremidler, oljeskift, tennplugger, knivsliping eller slitte blad, kabel- og forbindelsesjusteringer samt bremse- og clutchjusteringer
- Komponenter som svikter som følge av normal slitasje
- Alle produkter eller deler som er endret eller brukt feil og må byttes eller repareres på grunn av normal slitasje, uhell eller manglende korrekt vedlikehold.
- Gebyrer for henting og levering
- Reparasjoner eller forsøk på reparasjoner av andre enn en autorisert Toro-serviceforhandler
- Reparasjoner som er nødvendig pga. manglende overholdelse av anbefalt drivstoffprosedyre (se *brukerhåndboken* for mer informasjon)
  - Fjerning av urenheter fra drivstoffsystemet dekkes ikke
  - Bruk av gammelt drivstoff (mer enn én måned gammelt) eller drivstoff som inneholder mer enn 10 % etanol eller mer enn 15 % MTBE
  - Mangel på å tappe drivstoffsystemet før en periode på over én måned uten bruk
- Reparasjoner eller justeringer for å korrigere startproblemer pga. av følgende:
  - Mangel på å følge korrekte vedlikeholdsprosedyrer eller anbefalt drivstoffprosedyre
  - Roterende kniv treffer en gjenstand
- Spesielle driftsvilkår hvor start kan kreve mer enn to trekk:
  - Første start etter en periode uten bruk på over tre måneder eller vinteropplag
  - Kald start som tidlig på våren og sent om høsten
  - Feil startprosedyre – hvis du har problemer med å starte enheten, kontroller *brukerhåndboken* for å påse at du bruker korrekt startprosedyre. Dette kan spare et unødig besøk til et autorisert Toro-forhandlerverksted.

Generelle betingelser

Kjøperen er dekket av nasjonal lovgivning innen hvert land. Rettighetene som kjøperen har med støtte i slike lover, er ikke begrenset av denne garantien.