Form No. 3392-810 Rev A

Газонокосилка 41 см Recycler®

Номер модели 21131—Заводской номер 315000001 и до

Номер модели 21132—Заводской номер 315000001 и до

Руководство оператора

Введение

Данная самоходная газонокосилка с вращающимися ножами и с пешеходным управлением предназначена для использования в личном хозяйстве. Данная машина предназначена главным образом для стрижки травы на благоустроенных территориях жилых объектов. Машина не предназначена для срезания кустарника или для использования в сельском хозяйстве.

Внимательно изучите данное руководство и научитесь правильно использовать и обслуживать машину, не допуская ее повреждения и травмирования персонала. Вы несете ответственность за правильное и безопасное использование машины. Сохраните это руководство для справок в будущем.

Вы можете связаться с компанией Toro непосредственно через веб-сайт www.Toro.com для обеспечения безопасности изделия, доступа к учебным материалам, получения дополнительной информации и помощи в поиске дилера, а также для регистрации изделия.

При необходимости технического обслуживания, запасных частей, выпущенных фирмой Toro, или для получения дополнительной информации вам необходимо обратиться к уполномоченному дилеру по техническому обслуживанию или в отдел технического обслуживания фирмы Toro. Не забудьте при этом указать модель и заводской номер машины. Рисунок 1 указывает место на машине, где представлена ее модель и серийный номер.

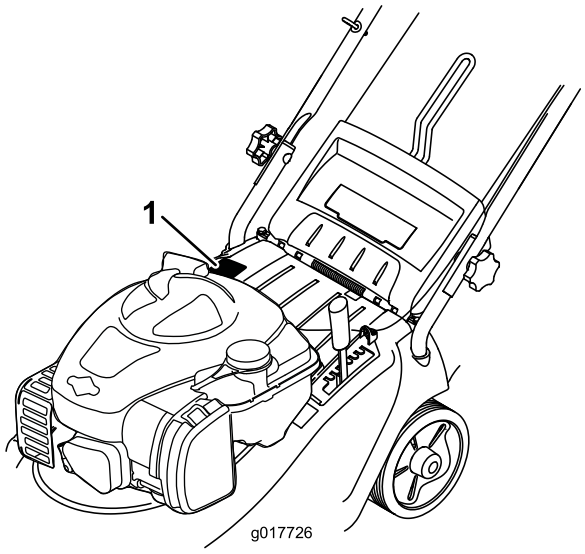

Рисунок 1

1. Табличка с названием модели и заводским номером

Запишите название модели и заводские номера в места, отведенные для этой цели ниже:

Номер модели _____

Заводской номер _____

В настоящем руководстве указаны потенциальные факторы опасности, связанные с машиной, и даны рекомендации по соблюдению безопасности, обозначенные символом предупреждения об опасности (Рисунок 2), извещающем об опасном состоянии, которое может привести к серьезной травме или летальному исходу, если пользователь не будет соблюдать рекомендуемые меры предосторожности.



Рисунок 2

1. Символ предупреждения об опасности

Для выделения информации в данном руководстве используются два слова. **Внимание!** – привлекает внимание к специальной информации, относящейся к механической части машины, а **Примечание** – выделяет общую информацию, требующую особого внимания.

© 2015—The Toro® Company
8111 Lyndale Avenue South
Bloomington, MN 55420

Регистрация в www.Toro.com.

CE

Перевод исходного документа (RU)
Отпечатано в Великобритании.
Все права защищены

3392-810 A

Полезный крутящий момент: Полный (полезный) момент данного двигателя установлен в лабораторных условиях производителем двигателя в соответствии с требованиями J1940 Общества автомобильных инженеров (SAE). В связи с изменением конфигурации двигателя с целью обеспечения его соответствия требованиям в отношении безопасности, состава выхлопа и эксплуатации, фактический крутящий момент двигателя газонокосилки этого класса будет значительно ниже. Посетите веб-сайт www.Toro.com чтобы посмотреть технические характеристики вашей модели газонокосилки.

Не изменяйте положение органов управления двигателем и настройки регулятора оборотов; эти действия могут привести к возникновению опасной ситуации и, как следствие, к получению травмы.

Данное изделие отвечает требованиям всех соответствующих директив, действующих в Европе. Дополнительные сведения содержатся в отдельном документе «Декларация соответствия (DOC)» для конкретного изделия.

Содержание

Введение 1
Техника безопасности 2
- Общие правила техники безопасности по эксплуатации газонокосилки 2
- Уровень звукового давления 4
- Звуковая мощность 4
- Вибрация, передаваемая на кисти и руки 5
- Наклейки с правилами техники безопасности и инструкциями 6

Сборка 7
- 1 Раскладывание рукоятки 7
- 2 Сборка травосборника 7
- 3 Заправка двигателя маслом 8

Знакомство с изделием 9
- Технические характеристики 9

Эксплуатация 10
- Заправка топливного бака 10
- Проверка уровня масла в двигателе 10
- Регулировка высоты скашивания 11
- Запуск двигателя 11
- Использование самоходного привода (только для модели 21132) 12
- Останов двигателя 12
- Сбор скошенной травы и листьев в мешки 12
- Советы по скашиванию газонной травы 13

Техническое обслуживание 13
- Рекомендуемый график(и) технического обслуживания 13
- Очистка корпуса газонокосилки 13
- Очистка воздушного фильтра 14
- Регулировка троса самоходного привода (только для модели 21132) 14
- Смазка машины 14
- Замена масла в двигателе 14
- Обслуживание ножа 15

Хранение 17
Поиск и устранение неисправностей 18

Техника безопасности

Данная машина была спроектирована согласно требованиям стандарта EN ISO 5395:2013.

Нарушение установленных правил эксплуатации или технического обслуживания данной машины может привести к травме. Во избежание несчастного случая строго соблюдайте данные указания по технике безопасности.

Для обеспечения максимальной безопасности, оптимальных рабочих характеристик, а также для получения более подробной информации об изделии, вам и другому оператору машины перед запуском двигателя необходимо внимательно изучить данное руководство. Особое внимание обращайте на символы предупреждения об опасности (Рисунок 2), которые означают следующее: Предостережение, Предупреждение, или Опасность – «указание по индивидуальной безопасности». Прочтите и изучите данную инструкцию, поскольку она касается безопасности. Несоблюдение данных инструкций может стать причиной несчастного случая.

Общие правила техники безопасности по эксплуатации газонокосилки

Несоблюдение правил техники безопасности при эксплуатации данной машины, снабженной режущим блоком, может привести к травматической ампутации конечностей, а также к выбросу посторонних предметов. Несоблюдение приведенных далее инструкций по безопасности может привести к получению серьезной травмы и даже к смерти.

Обучение

- Внимательно изучите данные инструкции. Подробно ознакомьтесь с органами управления и правилами использования оборудования.
- Не разрешайте пользоваться данной машиной детям, а также лицам, не ознакомленным с настоящими инструкциями. Дозволенный возраст пользователя газонокосилки устанавливается местными правилами и нормами.

- Ответственность за несчастные случаи и возникновение опасных ситуаций для людей и имущества несет оператор.
- Изучите описание всех условных обозначений, имеющихся на машине или использованных в инструкциях.

Бензин

ПРЕДУПРЕЖДЕНИЕ – Бензин является огнеопасной жидкостью. Примите следующие меры безопасности.

- Для хранения топлива используйте контейнеры, специально предназначенные для этой цели.
- Заправку горючим осуществляйте вне помещения, не курите во время дозаправки.
- Доливайте топливо перед пуском двигателя. Никогда не снимайте крышку топливного бака, или не доливайте топливо во время работы двигателя, или когда двигатель нагрет.
- В случае утечки бензина не пытайтесь запустить двигатель – сначала переместите машину из зоны разлива и проследите за тем, чтобы не возник источник загорания, до тех пор, пока пролитый бензин не испарится.
- Плотно завинчивайте крышки всех топливных баков и контейнеров.

Подготовка

- Всегда используйте прочную нескользящую обувь и длинные брюки во время кошения. Запрещается работать с газонокосилкой без обуви, а также в открытых сандалиях.
- Тщательно осмотрите площадку, на которой будет использоваться машина и удалите из рабочей зоны камни, палки, провода, кости и другие посторонние предметы.
- Перед использованием машины произведите ее визуальный осмотр и убедитесь в том, что ограждения и защитные устройства, такие как дефлекторы и/или устройства подбора травы, находятся на месте и правильно работают.
- Перед использованием машины обязательно произведите ее осмотр на отсутствие износа и повреждений ножа, болтов ножа и резака в сборе. Замену изношенных или поврежденных ножей и болтов производите комплектами, во избежание нарушения балансировки.

Пуск двигателя

- Запрещается наклонять машину во время запуска двигателя, если только нет соответствующего указания в руководстве по эксплуатации. В данном случае наклонять газонокосилку следует ровно настолько, насколько это необходимо, приподнимая только ту часть машины, которая находится дальше от оператора.
- При пуске двигателя или включении электродвигателя соблюдайте осторожность и следуйте инструкциям. Ноги должны находиться на безопасном удалении от ножей, а не перед разгрузочным желобом.

Эксплуатация

- Запрещается использовать газонокосилку, если в непосредственной близости находятся посторонние люди (в особенности дети), а также домашние животные.
- Скашивание травы следует производить только при дневном свете или при достаточном искусственном освещении.
- Будьте готовы к тому, что в земле могут быть ямы и другие скрытые опасности.
- Держите руки и ноги на безопасном удалении от вращающихся частей машины. Никогда не загораживайте отверстие для выброса материала.
- Запрещается приподнимать газонокосилку и переносить ее с работающим электродвигателем.
- Соблюдайте повышенную осторожность при изменении направления движения и при перемещении газонокосилки с пешеходным управлением в направлении на себя.
- Двигайтесь шагом; никогда не переходите на бег.
- Работа на склонах:
  - Запрещается пользоваться газонокосилкой на очень крутых склонах.
  - Соблюдайте особую осторожность при изменении направления движения, находясь на склоне.
  - Двигайтесь поперек поверхности склонов, никогда не двигайтесь вверх или вниз по склону. При изменении направления движения на склонах будьте предельно осторожны.
  - При работе на склонах обеспечьте себе устойчивое положение.
- Во избежание переворачивания или потери контроля над машиной снижайте скорость на склонах и при выполнении резких поворотов.
- При необходимости наклона машины при пересечении участков, не имеющих травяного покрова, а также при транспортировке газонокосилки к скашиваемому участку и обратно останавливайте нож.
- Не запускайте двигатель в ограниченном пространстве, где могут скапливаться опасные пары окиси углерода и другие выхлопные газы.
- Выключите двигатель

– когда вы оставляете машину без присмотра.

– перед дозаправкой топливом.

– перед демонтажем устройства для подбора травы.

– перед регулировкой по высоте, если только регулировку невозможно выполнить с рабочего места оператора.

- Остановите двигатель и отсоедините провод свечи зажигания.

  – перед очисткой засорений или прочисткой желоба;

  – перед проверкой, очисткой и выполнением работ с машиной;

  – После столкновения машины с посторонним предметом проверьте ее на отсутствие повреждений и при необходимости произведите ремонт перед повторным запуском и возобновлением эксплуатации.

  – В случае появления аномальной вибрации машины (немедленно произведите проверку).

- Грозовой разряд может стать причиной тяжелых травм, в том числе с летальным исходом. Если вы видите неподалеку молнию или слышите раскаты грома, не эксплуатируйте машину; постарайтесь найти укрытие.
- Находясь поблизости или при пересечении дорог, следите за движением по дороге.

Техническое обслуживание и хранение

- Для обеспечения безопасного рабочего состояния оборудования следите за тем, чтобы все гайки и болты были надежно затянуты.
- Не используйте оборудование под давлением для очистки машины.
- Если в баке оборудования есть бензин, не храните оборудование в здании, где пары бензина могут взаимодействовать с открытым огнем или искрами.
- Дайте двигателю остыть перед постановкой его на хранение в закрытом помещении.
- Для уменьшения опасности возникновения пожара следите за тем, чтобы в двигателе, глушителе, аккумуляторном отсеке, а также в месте хранения бензина не было травы, листьев, или чрезмерного количества смазки.
- Регулярно производите проверку деталей травоподборника и ограждения выброса, заменяйте детали, рекомендованные к замене изготовителем, когда это необходимо.
- Для обеспечения безопасности своевременно заменяйте изношенные и поврежденные детали.
- Замените неисправный глушитель.
- Если необходимо опорожнить топливный бак, делайте это вне помещения.
- Не изменяйте настройку регулятора оборотов двигателя и не превышайте его допустимую частоту вращения. Работа двигателя на повышенных оборотах повышает опасность несчастного случая.
- Во избежание защемления пальцев между подвижными ножами и неподвижными частями во время регулировки машины соблюдайте повышенную осторожность.
- **Для обеспечения наилучших рабочих характеристик и безопасности всегда приобретайте только штатные запасные части и принадлежности компании Toro. Не используйте *нештатные* детали и принадлежности**; они могут создать угрозу безопасности.

Буксировка

- Соблюдайте осторожность при погрузке или выгрузке машины из трейлера или грузовика.
- Используйте наклонные въезды полной ширины при погрузке машины на прицеп или грузовик.
- Надежно прикрепите машину стропами, цепями, тросами или канатами. Передние и задние стропы должны быть направлены вниз и в сторону от машины.

Уровень звукового давления

При работе машины уровень звукового давления на левое ухо оператора составляет 84 дБА, на правое ухо – 83 дБА с погрешностью (K) 2,5 дБА.

Определение уровня звукового давления производилось по методикам, описанным в стандарте EN ISO 5395:2013.

Звуковая мощность

Гарантированный уровень звуковой мощности во время работы данной машины составляет 96 дБА, измеренный уровень звуковой мощности равен 92,6 дБА с погрешностью (K) 2,4 дБА.

Уровень звуковой мощности определен в соответствии с процедурами, описанными в ISO 11094.

⚠ ПРЕДОСТЕРЕЖЕНИЕ

Продолжительное воздействие высокого уровня шума при работе машины может привести к частичной потере слуха.

Носите подходящие средства защиты органов слуха при работе с машиной в течение длительного периода времени.

Вибрация, передаваемая на кисти и руки

Измеренный уровень вибраций, воздействующих на правую руку = 3,3 м/с^2

Измеренный уровень вибраций, воздействующих на левую руку = 3,4 м/с^2

Погрешность (K) = 1,5 м/с^2

Определение уровня вибрации производилось по методикам, описанным в EN ISO 5395:2013.

⚠ ПРЕДОСТЕРЕЖЕНИЕ

Продолжительное воздействие вибраций при работе с машиной может привести к частичному онемению рук и запястий.

Используйте перчатки, демпфирующие вибрацию, при работе с машиной в течение длительного периода времени.

Наклейки с правилами техники безопасности и инструкциями

Внимание: Таблички с указаниями и инструкциями по технике безопасности располагаются рядом с частями машины, являющимися потенциальными источниками опасности. Поврежденные или утерянные таблички необходимо своевременно заменять.

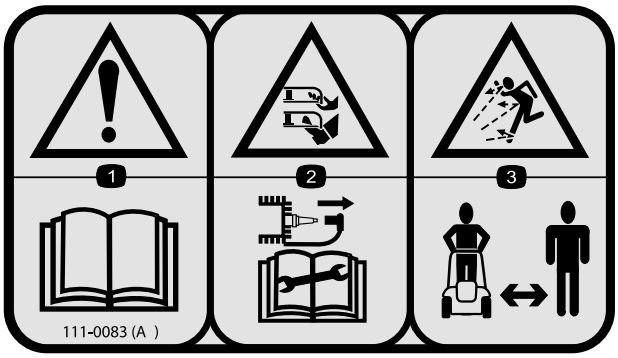

111–0083

1. Предупреждение—изучите *Руководство по эксплуатации.*
2. Существует опасность травмирования и увечий рук и ног ножом газонокосилки; отсоедините провод свечи зажигания и прочитайте *Руководство по эксплуатации* перед выполнением операций по уходу и техническому обслуживанию.
3. Опасность выброса посторонних предметов; посторонние лица должны находиться на безопасном расстоянии от газонокосилки



111-4782

1. Высота скашивания

Сборка

Примечание: Не пытайтесь запустить двигатель, пока газонокосилка не будет полностью собрана.

1

Раскладывание рукоятки

Детали не требуются

Процедура

1. Аккуратно раскройте рукоятку, придерживая тросики в стороне от шарниров, чтобы они не оказались защемленными.

⚠ ПРЕДОСТЕРЕЖЕНИЕ

При складывании и раскрывании рукоятки, смещаясь друг относительно друга как ножницы, могут прищемить пальцы.

При складывании и раскрывании рукояток не приближайте пальцы к шарнирам и скрещивающимся рукояткам.

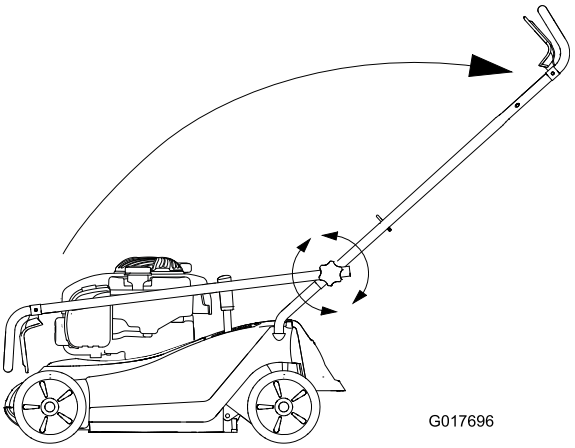

Рисунок 3

2. Для фиксации рукоятки затяните маховички на рукоятке.

2

Сборка травосборника

Детали не требуются

Процедура

Вставьте металлическую раму в тканевый мешок для сбора травы и закрепите на месте с помощью зажима (Рисунок 4).

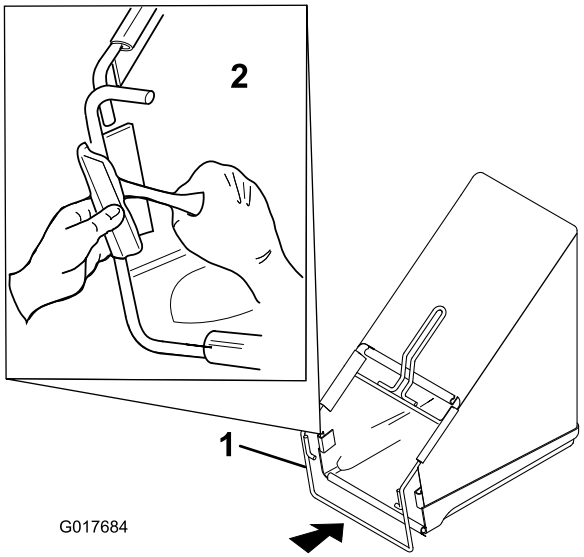

Рисунок 4

1. Металлическая рама
2. Прикрепление рамы к мешку для сбора травы

3

Заправка двигателя маслом

Детали не требуются

Процедура

При поставке с завода двигатель газонокосилки не заправлен маслом.

1. Извлеките масломерный щуп (Рисунок 5).

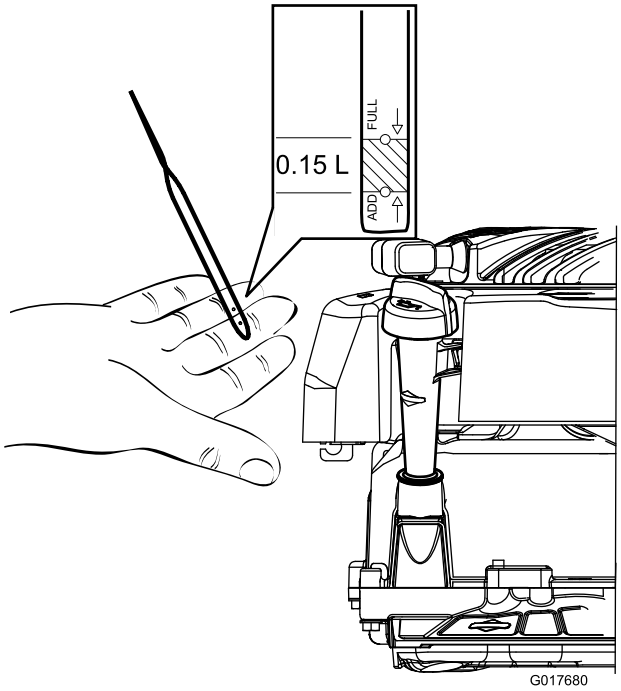

Рисунок 5

2. Медленно залейте масло в маслозаливную горловину до тех пор, пока его уровень не достигнет отметки Full («Полный») на щупе (Рисунок 5 и Рисунок 6). Проверка уровня масла с помощью щупа производится через 3 минуты после долива. Не допускайте переполнения картера. (Макс. объем масла: 0,47 л (16 унций), тип: автомобильное моющее масло классификации по API: SAE 30 SF, SG, SH, SJ, SL и выше.)

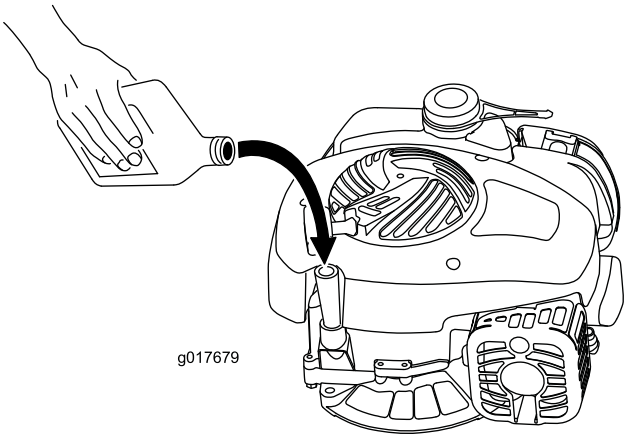

Рисунок 6

3. Надежно вставьте щуп.

Внимание: ***Замените масло в двигателе после первых 5-и часов работы,*** **, а затем меняйте масло раз в год. См. Раздел «Заправка двигателя маслом».**

Знакомство с изделием

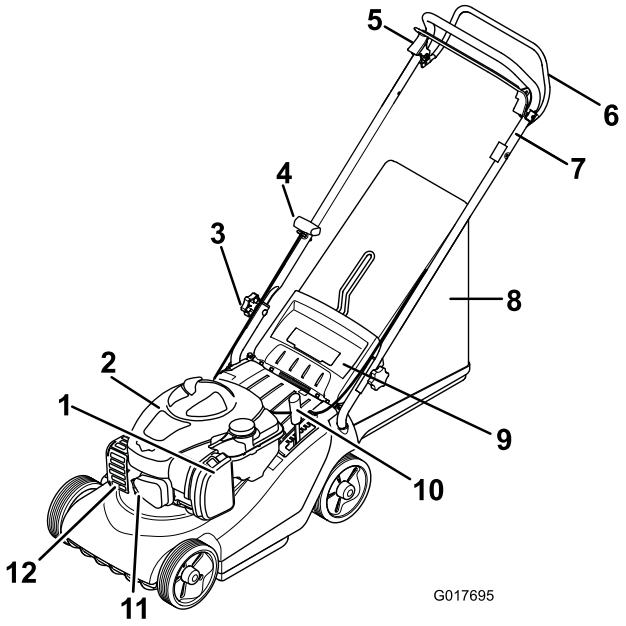

Рисунок 7

1. Воздухоочиститель
2. Крышка двигателя
3. Ручка фиксации руля
4. Рукоятка механического стартера
5. Ручка останова двигателя
6. Ручка самоходного привода (только для модели 21132)
7. Верхняя рукоятка
8. Мешок для сбора травы
9. Задний отражатель
10. Регулировка высоты скашивания
11. Провод свечи зажигания
12. Ограждение выхлопа

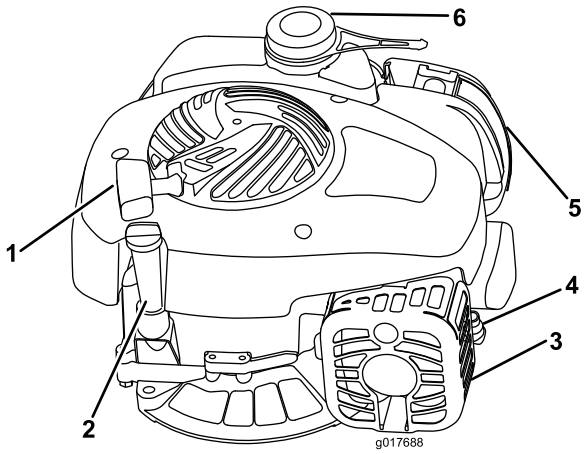

Рисунок 8

1. Рукоятка механического стартера
2. Крышка и щуп маслозаливной горловины
3. Ограждение выхлопа
4. Провод свечи зажигания
5. Воздухоочиститель
6. Крышка топливного бака

Технические характеристики

Модель	**21131**	**21132**
Вес	30 кг	32 кг
Длина	137 см	137 см
Ширина	47,5 см	47,5 см
Высота	105 см	105 см
Ширина скашивания	41 см	41 см
Диапазон высоты скашивания (7 положений)	От 13 до 65 мм	От 13 до 65 мм
Номинальная мощность	2.1 кВт	2.1 кВт
Максимальная рабочая частота вращения двигателя	2,850 об/мин	2,850 об/мин

Эксплуатация

Заправка топливного бака

⚠ ОПАСНО

Бензин является воспламеняющейся и крайне взрывоопасной жидкостью. Пожар или взрыв бензиновой смеси может вызвать ожоги у вас и окружающих лиц.

- **Для предотвращения воспламенения бензина из-за разряда статического электричества перед заправкой устанавливайте емкость с бензином и/или машину непосредственно на землю, а не на подвижный или другой объект.**
- **Производите заправку бака вне помещения при холодном двигателе. Вытирайте следы пролитого бензина.**
- **Не курите при выполнении операций с бензином и не выполняйте их вблизи источников огня или искрения.**
- **Храните бензин в штатной емкости в месте, недоступном для детей.**

Рекомендуемое топливо:

- Для наилучших результатов используйте только чистый, свежий (полученный в течение последних 30 дней), неэтилированный бензин с октановым числом 87 или выше (метод оценки (R+M)/2).
- **Этиловый спирт:**Допускается использование бензина, в состав которого входит до 10% этилового спирта или 15% MTBE (метил-трет-бутилового эфира) по объему. Этиловый спирт и MTBE – это разные вещества. Бензин с содержанием этилового спирта 15% (E15) по объему использовать запрещено. **Никогда не используйте** бензин, содержащий более 10% этилового спирта по объему, такой как E15 (содержит 15% этилового спирта), E20 (содержит 20% этилового спирта) или E85 (содержит 85% этилового спирта). Использование неразрешенного к применению бензина может привести к нарушениям эксплуатационных характеристик и/или повреждениям двигателя, которые не будут покрываться гарантией.
- **Запрещается** использовать бензин, содержащий метанол.
- **Запрещается** хранить топливо без стабилизирующей присадки в топливных баках или контейнерах на протяжении всего зимнего периода.
- **Не** добавляйте масло в бензин.

Внимание: Для улучшения запуска в любое время года добавляйте стабилизатор топлива, смешивая его с бензином, полученным в течение последних 30 дней.

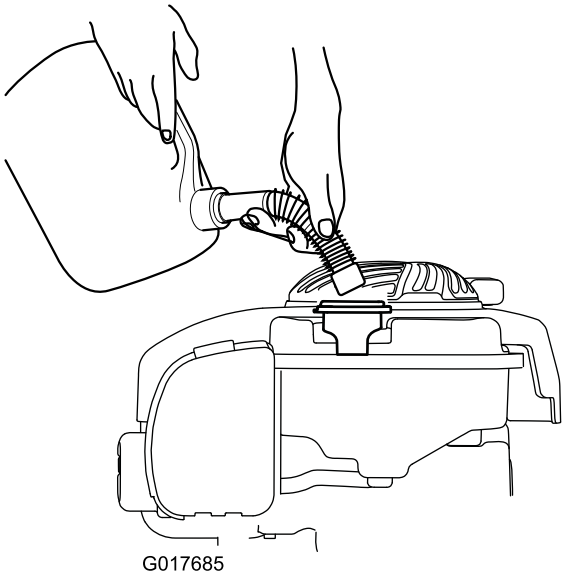

Рисунок 9

Проверка уровня масла в двигателе

Интервал обслуживания: Перед каждым использованием или ежедневно

1. Выньте щуп для измерения уровня, вытрите его, и затем вставьте на полную глубину.
2. Выньте щуп и проверьте уровень масла (Рисунок 10). Если уровень масла ниже отметки Add (Долить) на масломерном щупе, медленно заливайте масло в маслозаливной патрубок, чтобы поднять уровень масла до метки Full (Заполнено) на масломерном щупе. Подождите 3 минуты после добавления масла, затем проверьте уровень масла по щупу (макс. заполнение: 20 унций. (0,59 л), тип: автомобильное моющее масло классификации по API 30: SF, SG, SH, SJ, SL и выше).

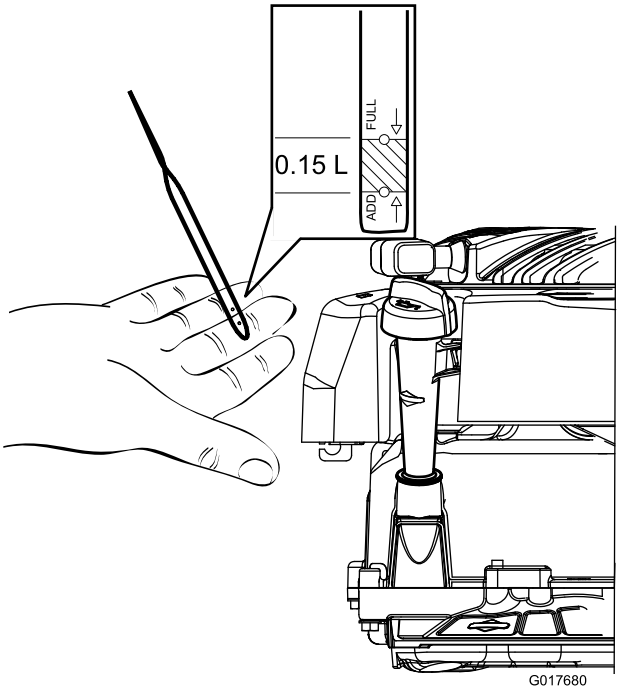

Рисунок 10

3. Вставьте щуп.

Регулировка высоты скашивания

⚠ ПРЕДУПРЕЖДЕНИЕ

При регулировке высоты скашивания можно коснуться движущегося ножа, что может стать причиной серьезной травмы.

- **Выключите двигатель и подождите, пока все движущиеся части остановятся.**
- **Не помещайте пальцы под корпус при регулировке высоты скашивания.**

⚠ ПРЕДОСТЕРЕЖЕНИЕ

Если двигатель работал, глушитель может быть горячим и вызвать серьезные ожоги. Держитесь на достаточном расстоянии от глушителя.

Порядок регулировки высоты скашивания:

1. Возьмитесь за рычаг и потяните его в сторону, чтобы вывести из блокирующей выемки (Рисунок 11).

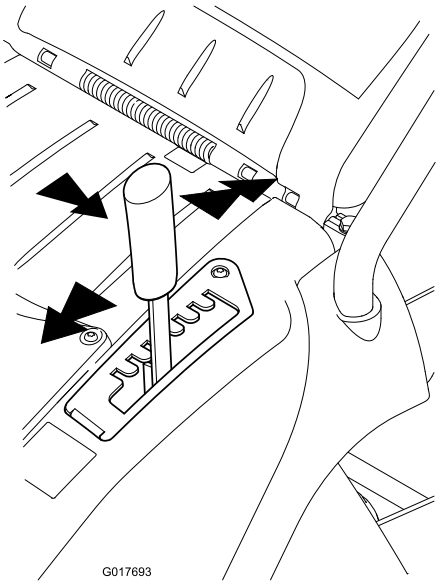

Рисунок 11

1. Рычаг регулировки высоты скашивания

2. Нажмите его вперед для уменьшения или назад для увеличения высоты скашивания (Рисунок 11).
3. Отпустите рычаг в требуемом положении и убедитесь, что он надежно зафиксирован в одном из восьми установочных отверстий (Рисунок 11).

Запуск двигателя

⚠ ПРЕДУПРЕЖДЕНИЕ

Прежде чем включать электродвигатель, дайте ему полностью остановиться. Несоблюдение данного правила является нарушением техники безопасности и может стать причиной неисправности двигателя газонокосилки.

1. Удерживайте рукоятку останова двигателя прижатой к рукоятке (Рисунок 12).

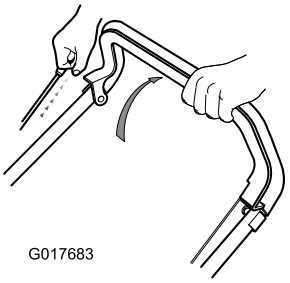

Рисунок 12

2. Потяните рукоятку ручного стартера (Рисунок 12).

Примечание: Если газонокосилка не запустится после нескольких попыток, обратитесь в сервис-центр официального дилера.

Использование самоходного привода (только для модели 21132)

Для включения самоходного привода прижмите штангу управления самоходным приводом к рукоятке и удерживайте ее (Рисунок 13).

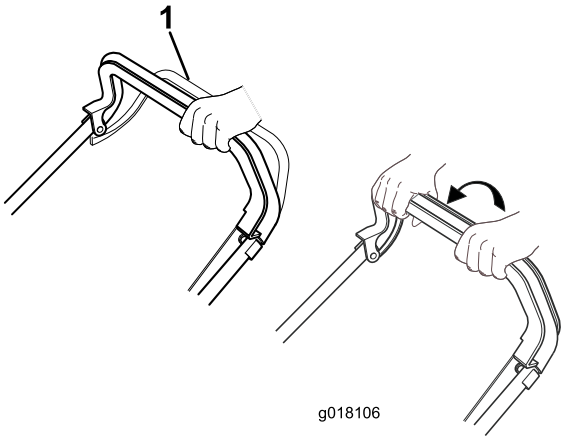

Рисунок 13

1. Штанга управления самоходным приводом

Для отсоединения самоходного привода отпустите штангу управления самоходным приводом.

Примечание: Максимальная скорость движения в самоходном режиме является фиксированной.

Останов двигателя

Чтобы заглушить двигатель, отпустите рукоятку останова двигателя.

Внимание: После отпускания рукоятки останова двигателя двигатель и нож должны остановиться в течение 3 секунд. Если остановка не происходит надлежащим образом, немедленно прекратите эксплуатацию газонокосилки и свяжитесь с уполномоченным дилером по техническому обслуживанию.

Сбор скошенной травы и листьев в мешки

Для сбора скошенной травы установите мешок для сбора травы.

1. Поднимите задний отражатель, снимите заглушку для мульчирования (Рисунок 15) и установите в проушины мешок для сбора травы (Рисунок 14).

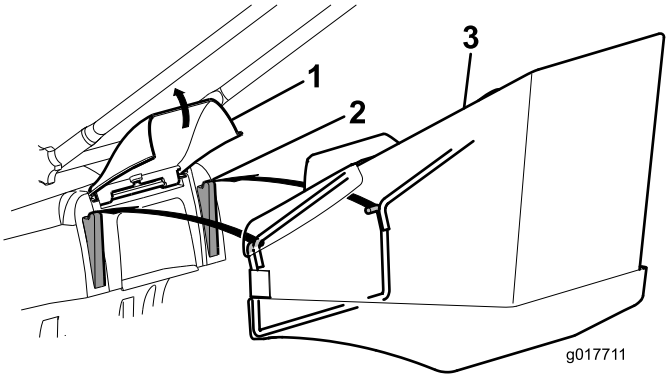

Рисунок 14

1. Задняя дверца
2. Проушина
3. Мешок для сбора травы

2. Отпустите заднюю дверцу.
3. Выполняйте скашивание с прикрепленным мешком для сбора травы.
4. Когда мешок заполнится, остановите двигатель, снимите мешок для сбора травы с газонокосилки и удалите его содержимое.

Примечание: Чтобы перенастроить газонокосилку из режима сбора травы в мешок в режим утилизации, снимите мешок для сбора травы, установите заглушку для мульчирования, снятую на этапе 1, и опустите заднюю дверцу (Рисунок 15).

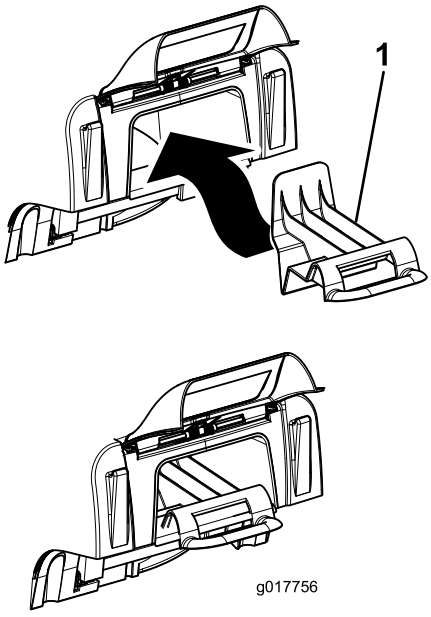

Рисунок 15

1. Заглушка для мульчирования

Советы по скашиванию газонной травы

Соблюдение данных указаний по скашиванию травы позволит вам добиться наилучших результатов и придать газону привлекательный вид.

- Следите за тем, чтобы **нож был острым** на протяжении всего сезона скашивания.
- **Косите только сухую траву.** Слипание влажной травы на грунте может привести к закупориванию отверстия выброса или останову двигателя. Ходьба по скользкой влажной траве может привести к потере равновесия и падению.
- При скашивании отдельных рядов обеспечьте перекрытие шириной примерно 4 см.
- Для обеспечения привлекательного вида газона при скашивании очень высокой травы рекомендуется сначала прокосить ее с наибольшей высотой скашивания и при пониженной скорости передвижения, а затем произвести повторное скашивание при наименьшей высоте.
- Если после скашивания внешний вид газона остается неудовлетворительным, попробуйте выполнить одно из следующих действий:
  - Заточите нож.
  - При скашивании идите медленнее.
  - Увеличьте высоту скашивания газонокосилки.
  - Осуществляйте скашивание травы более регулярно.
  - Прокладывайте полосы скошенной травы с частичным перекрытием вместо срезания полной полосы за каждый проход.

Техническое обслуживание

Данное изделие, разработанное специалистами компании Toro, рассчитано на длительный срок безотказной эксплуатации. В случае необходимости ремонт газонокосилки должен производиться уполномоченным сервисным дилером компании Toro.

Примечание: Определите правую и левую сторону относительно нормального рабочего положения.

Рекомендуемый график(и) технического обслуживания

Периодичность технического обслуживания	Порядок технического обслуживания
Перед каждым использованием или ежедневно	• Проверьте уровень масла в двигателе. • Произведите очистку корпуса газонокосилки.
Через каждые 25 часов	• Очистите воздушный фильтр. • Проверьте трос самоходного привода и отрегулируйте его, если необходимо (только для модели 21132). • Смажьте машину. • Заточите нож.
Через каждые 50 часов	• Замените масло в двигателе.
Через каждые 2 года	• Замените нож.

Очистка корпуса газонокосилки

Интервал обслуживания: Перед каждым использованием или ежедневно

После каждого использования производите очистку корпуса газонокосилки.

Перед очисткой остановите двигатель, дождитесь остановки всех движущихся частей и отсоедините провод свечи зажигания.

Внимание: Промывать газонокосилку водой запрещено. Влага может попасть внутрь газонокосилки и стать причиной коррозии внутренних частей.

- Произведите очистку нижней стороны корпуса газонокосилки. Деревянным скребком (щеткой) удалите грязь и скошенную траву (Рисунок 16).

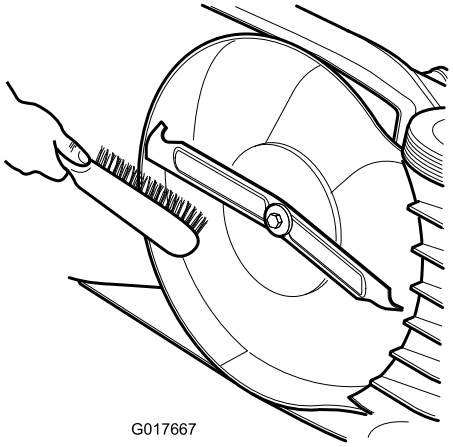

Рисунок 16

- Удалите мусор из воздуховыпускных отверстий корпуса на верхней стороне газонокосилки и с ее корпуса.

Очистка воздушного фильтра

Интервал обслуживания: Через каждые 25 часов

1. Откройте защелки крепления крышки воздушного фильтра к двигателю (Рисунок 17).

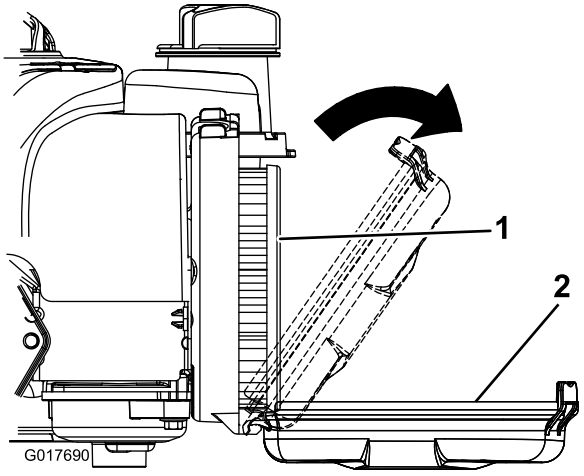

Рисунок 17

1. Бумажный фильтрующий элемент
2. Крышка

2. Извлеките и осмотрите воздушный фильтр.
3. Если фильтр слишком сильно загрязнен, замените его.
4. Установите элемент на место и закройте крышку, зафиксировав защелки на двигателе.

Регулировка троса самоходного привода (только для модели 21132)

Интервал обслуживания: Через каждые 25 часов

Убедитесь, что штанга управления самоходным приводом расположена на расстоянии 55–70 мм от рукоятки, отрегулировав трос самоходного привода (Рисунок 18).

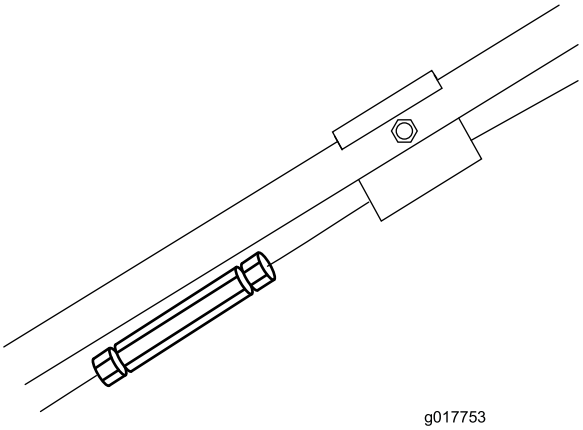

Рисунок 18

Смазка машины

Интервал обслуживания: Через каждые 25 часов

Смажьте колеса, тяги и оси поворота моторным маслом (Рисунок 19).

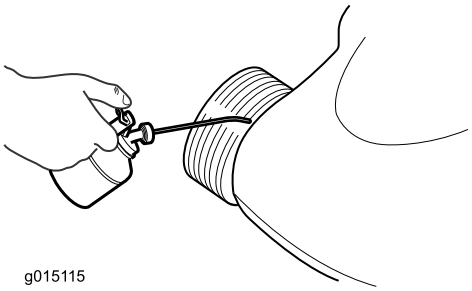

Рисунок 19

Замена масла в двигателе

Интервал обслуживания: Через каждые 50 часов

1. Выработайте топливо, дав двигателю поработать до полного опорожнения топливного бака.
2. Отсоедините провод свечи зажигания.
3. Дайте двигателю остыть.
4. Наклоните газонокосилку на правую сторону, проследив за тем, чтобы воздухоочиститель был направлен вверх, для предотвращения повреждения двигателя.

5. Извлеките щуп и слейте масло в подходящую емкость.
6. Медленно заливайте масло в маслозаливной патрубок до тех пор, пока уровень масла не достигнет отметки Full (ЗАПОЛНЕНО) на масломерном щупе (Рисунок 20). Проверка уровня масла с помощью щупа производится через 3 минуты после долива. Не допускайте переполнения картера. (Макс. объем масла: 0,47 л (16 унций), тип: автомобильное моющее масло классификации по API: SAE 30 SF, SG, SH, SJ, SL и выше.)

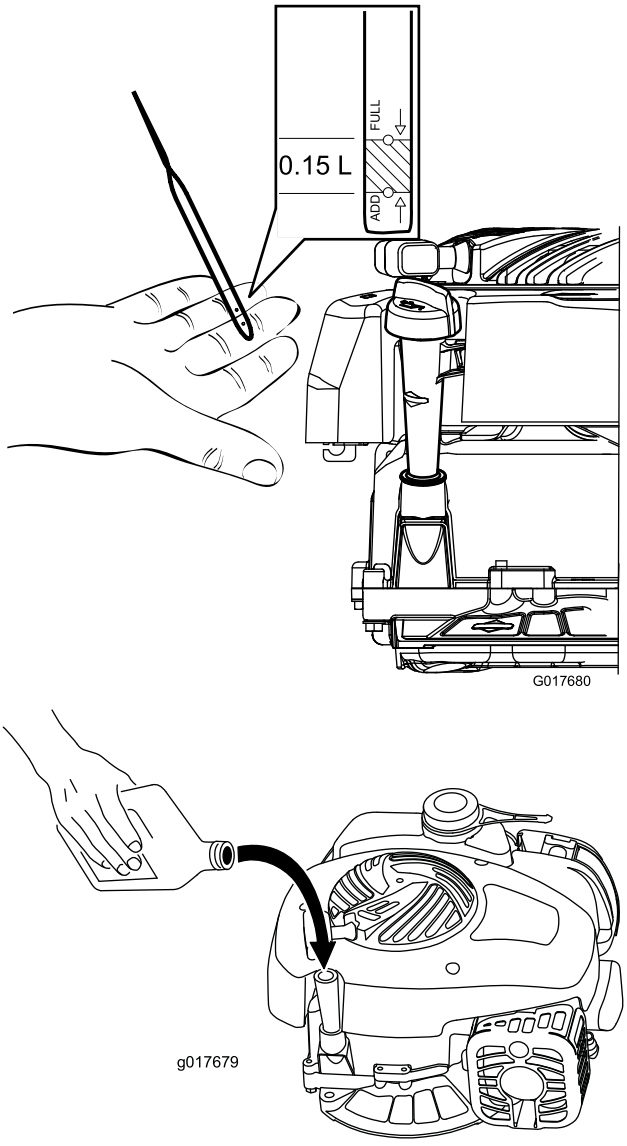

Рисунок 20

7. Надежно вставьте щуп.
8. Утилизируйте использованное масло в соответствии с требованиями.

Обслуживание ножа

Скашивание производится только острым ножом. Острый нож скашивает траву ровно, не разрывая и не измельчая ее.

При замене ножа используйте только штатные сменные ножи компании Toro.

⚠ ПРЕДУПРЕЖДЕНИЕ

Непреднамеренное включение двигателя может стать причиной нанесения тяжелых травм оператору и другим находящимся поблизости людям.

Перед проверкой, демонтажом и заменой ножа в обязательном порядке отсоединяйте провод свечи зажигания.

1. Выключите двигатель и подождите, пока все движущиеся части остановятся.
2. Отсоедините провод свечи зажигания (Рисунок 21).

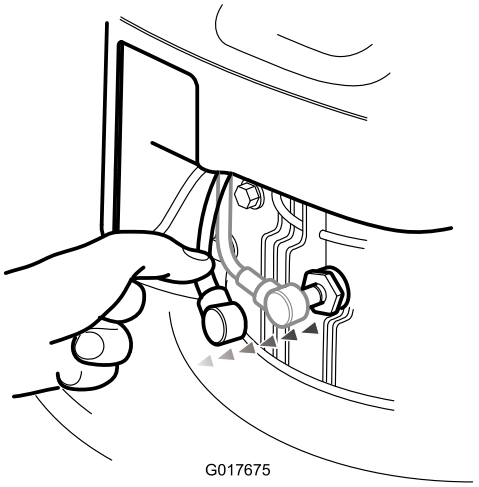

Рисунок 21

3. Переверните газонокосилку набок.
4. Внимательно проверьте остроту и степень износа ножа, особенно в месте соединения плоской и изогнутой частей ножа. При обнаружении износа замените нож.

   Примечание: Для повышения эффективности работы устанавливайте новый нож перед началом сезона скашивания. Для сохранения рабочего состояния режущей кромки ножа в течение сезона удаляйте напильником небольшие засечки на ноже.

⚠ ОПАСНО

Износ или повреждение ножа может привести к его разрушению во время работы. Выброс фрагментов ножа в направлении оператора или находящихся поблизости людей может привести к тяжелой травме и смертельному исходу.

Периодически проверяйте нож на отсутствие износа и повреждений. Изношенный или поврежденный нож подлежит замене.

Снятие ножа

1. Возьмитесь за конец ножа (Рисунок 22) рукой в перчатке на толстой подкладке или через слой ветоши.

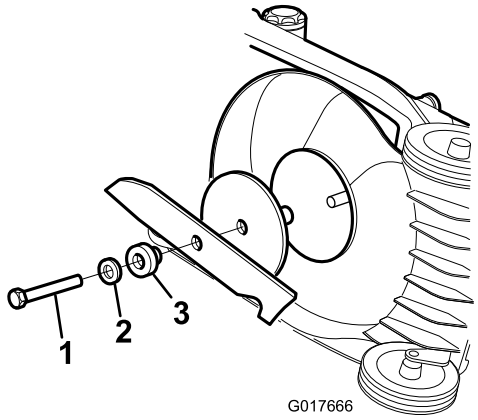

Рисунок 22

1. Болт ножа
2. Шайба
3. Соединительная вставка

2. Снимите болт ножа и нож.

   Внимание: В случае выпадания переходника ножа установите его на место до установки ножа и болта ножа. Работа газонокосилки без переходника ножа приведет к повреждению газонокосилки.

Заточка ножа

Интервал обслуживания: Через каждые 25 часов

Для заточки верхней стороны ножа используйте напильник, при этом сохраните исходный угол заточки (Рисунок 23).

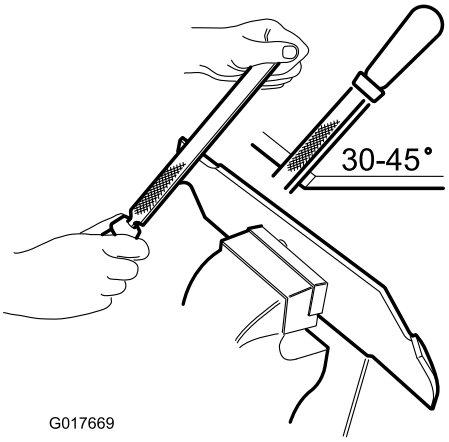

Рисунок 23

Примечание: Балансировка ножа не нарушается при удалении одинакового количества материала с обеих режущих кромок.

Внимание: Проверьте балансировку ножа с помощью балансировочного устройства для ножей. Недорогое балансировочное устройство можно приобрести в магазине металлоизделий. Отбалансированный нож остается в горизонтальном положении; если нож не отбалансирован, его тяжелый конец опускается (Рисунок 24). Если нож не отбалансирован, дополнительно удалите некоторое количество металла с режущей кромки на тяжелом конце ножа.

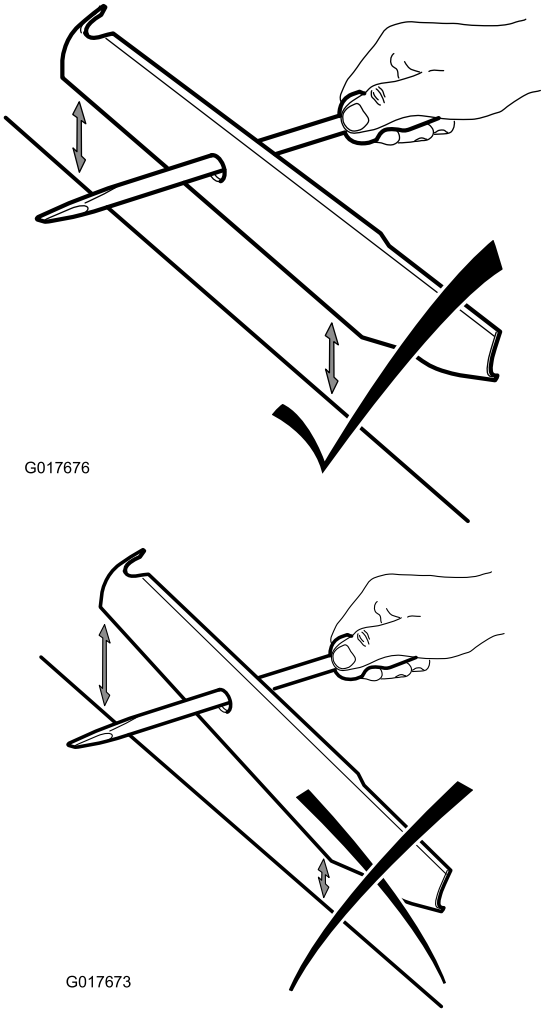

Рисунок 24

Установка ножа

Интервал обслуживания: Через каждые 2 года

Установите острый, отбалансированный нож и болт ножа. Для обеспечения правильной установки широкая часть ножа должна быть обращена к верхней части корпуса газонокосилки. Затяните болт ножа с моментом 54 Н-м (Рисунок 22).

Внимание: Если нож слишком сильно изношен или поврежден, замените его.

Хранение

1. Произведите очистку корпуса газонокосилки.
2. Проверьте состояние ножа.
3. Сложите рукоятку, как показано на рисунке Рисунок 25.

   Внимание: Убедитесь, что при складывании рукоятки вы не защемили управляющие тросики.

⚠ ПРЕДОСТЕРЕЖЕНИЕ

При складывании и раскрывании рукоятки, смещаясь друг относительно друга как ножницы, могут прищемить пальцы.

При складывании и раскрывании рукояток держите пальцы на безопасном расстоянии от шарниров и скрещенных рукояток.

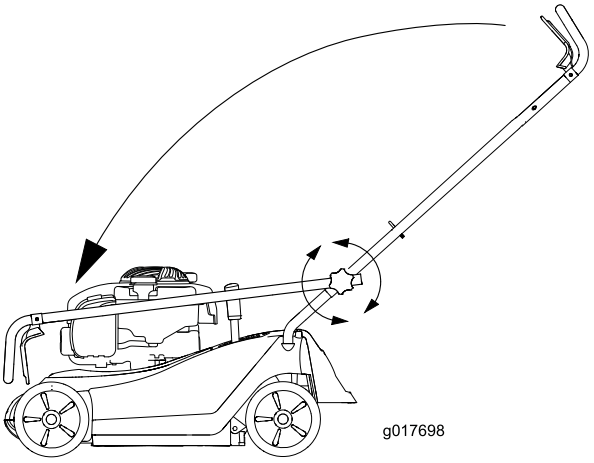

Рисунок 25

4. Газонокосилку следует хранить в прохладном, чистом и сухом месте, недоступном для детей.
5. Для сохранения чистоты и защиты газонокосилки накройте ее.

Поиск и устранение неисправностей

Проблема	Возможная причина	Корректирующие действия
Двигатель не заводится.	1. Провод не соединен со свечой зажигания.	1. Присоедините провод к свече зажигания.
	2. Засорено вентиляционное отверстие топливной крышки.	2. Прочистите вентиляционное отверстие топливной крышки или замените топливную крышку.
	3. Свеча зажигания имеет следы питтинга (осповидного разрушения) или грязи; неправильно отрегулирован зазор свечи.	3. Проверьте свечу зажигания и, в случае необходимости, произведите регулировку зазора. Замените свечу зажигания, если на ней имеются следы питтинга, загрязненные участки или трещины.
	4. Топливный бак пуст или в топливной системе находится застоявшееся топливо.	4. Слейте топливо и/или залейте в топливный бак свежий бензин. Если проблема не устранена, обратитесь к уполномоченному дилеру по техническому обслуживанию.
Электродвигатель запускается с трудом или теряет мощность	1. Засорено вентиляционное отверстие топливной крышки.	1. Прочистите вентиляционное отверстие топливной крышки или замените топливную крышку.
	2. Фильтрующий элемент воздушного фильтра загрязнен и ограничивает поток воздуха.	2. Очистите фильтр предварительной очистки воздушного фильтра, и/или замените бумажный воздушный фильтр.
	3. На дне газонокосилки скопились обрезки травы и мусор.	3. Произведите очистку машины.
	4. Свеча зажигания имеет следы питтинга (осповидного разрушения) или грязи; неправильно отрегулирован зазор свечи.	4. Проверьте свечу зажигания и, в случае необходимости, произведите регулировку зазора. Замените свечу зажигания, если на ней имеются следы питтинга, загрязненные участки или трещины.
	5. Слишком низкий, слишком высокий уровень масла в двигателе, или масло чрезмерно загрязнено.	5. Проверьте масло в двигателе. Если масло грязное, замените его; добавьте или слейте масло для того, чтобы уровень масла соответствовал отметке Full (Полный) на масломерном щупе.
	6. В топливном баке старое топливо.	6. Слейте топливо и залейте в топливный бак свежий бензин
Двигатель работает неравномерно	1. Провод не соединен со свечой зажигания.	1. Присоедините провод к свече зажигания.
	2. Фильтрующий элемент воздушного фильтра загрязнен и ограничивает поток воздуха.	2. Очистите фильтр предварительной очистки воздушного фильтра, и/или замените бумажный воздушный фильтр.
	3. Свеча зажигания имеет следы питтинга (осповидного разрушения) или грязи; неправильно отрегулирован зазор свечи.	3. Проверьте свечу зажигания и, в случае необходимости, произведите регулировку зазора. Замените свечу зажигания, если на ней имеются следы питтинга, загрязненные участки или трещины.
Чрезмерная вибрация газонокосилки или двигателя	1. На дне газонокосилки скопились обрезки травы и мусор.	1. Произведите очистку корпуса газонокосилки.
	2. Ослаблены болты крепления электродвигателя.	2. Затяните болты крепления электродвигателя.
	3. Ослаблены болты крепления ножа.	3. Затяните болт крепления ножа.
	4. Изогнут нож или нарушена его балансировка.	4. Отбалансируйте нож. Если нож изогнут, замените его.

Проблема	Возможная причина	Корректирующие действия
Неровная стрижка	1. Вы проходите один и тот же участок. 2. На нижней части корпуса газонокосилки скопились обрезки травы и мусор. 3. Затупился нож.	1. Измените порядок скашивания. 2. Произведите очистку корпуса газонокосилки. 3. Заточите и отбалансируйте нож.
Не работает самоходный привод газонокосилки	1. Под крышкой ременной передачи скопился мусор. 2. Нарушена регулировка троса самоходного привода, или трос поврежден.	1. Удалите мусор из-под крышки ременной передачи. 2. Регулировка троса самоходного привода В случае необходимости замените трос.

Примечания:

Примечания:

Примечания:

Список международных дистрибьюторов

Дистрибьютор:	Страна:	Телефон:	Дистрибьютор:	Страна:	Телефон:
Agrolanc Kft	Венгрия	36 27 539 640	Maquiver S.A.	Колумбия	57 1 236 4079
Balama Prima Engineering Equip.	Гонконг	852 2155 2163	Maruyama Mfg. Co. Inc.	Япония	81 3 3252 2285
B-Ray Corporation	Корея	82 32 551 2076	Mountfield a.s.	Чешская Республика	420 255 704 220
Casco Sales Company	Пуэрто-Рико	787 788 8383	Mountfield a.s.	Словакия	420 255 704 220
Ceres S.A.	Коста-Рика	506 239 1138	Munditol S.A.	Аргентина	54 11 4 821 9999
CSSC Turf Equipment (pvt) Ltd.	Шри-Ланка	94 11 2746100	«НОРМА-ГАРДЕН»	Россия	7 495 411 61 20
Cyril Johnston & Co.	Северная Ирландия	44 2890 813 121	Oslinger Turf Equipment SA	Эквадор	593 4 239 6970
Cyril Johnston & Co.	Ирландия	44 2890 813 121	Oy Hako Ground and Garden Ab	Финляндия	358 987 00733
Equiver	Мексика	52 55 539 95444	Parkland Products Ltd.	Новая Зеландия	64 3 34 93760
Femco S.A.	Гватемала	502 442 3277	Perfetto	Польша	48 61 8 208 416
ForGarder OU	Эстония	372 384 6060	Pratoverde SRL.	Италия	39 049 9128 128
G.Y.K. Company Ltd.	Япония	81 726 325 861	Prochaska & Cie	Австрия	43 1 278 5100
Geomechaniki of Athens	Греция	30 10 935 0054	RT Cohen 2004 Ltd.	Израиль	972 986 17979
Golf international Turizm	Турция	90 216 336 5993	Riversa	Испания	34 9 52 83 7500
Guandong Golden Star	Китай	86 20 876 51338	Lely Turfcare	Дания	45 66 109 200
Hako Ground and Garden	Швеция	46 35 10 0000	Solvert S.A.S.	Франция	33 1 30 81 77 00
Hako Ground and Garden	Норвегия	47 22 90 7760	Spypros Stavrinides Limited	Кипр	357 22 434131
Hayter Limited (U.K.)	Великобритания	44 1279 723 444	Surge Systems India Limited	Индия	91 1 292299901
Hydroturf Int. Co Dubai	Объединённые Арабские Эмираты	97 14 347 9479	T-Markt Logistics Ltd.	Венгрия	36 26 525 500
Hydroturf Egypt LLC	Египет	202 519 4308	Toro Australia	Австралия	61 3 9580 7355
Irrimac	Португалия	351 21 238 8260	Toro Europe NV	Бельгия	32 14 562 960
Irrigation Products Int'l Pvt Ltd.	Индия	0091 44 2449 4387	Valtech	Марокко	212 5 3766 3636
Jean Heybroek b.v.	Нидерланды	31 30 639 4611	Victus Emak	Польша	48 61 823 8369

Уведомление о правилах соблюдения конфиденциальности для Европы

Информация, которую запрашивает компания Toro
Toro Warranty Company (Toro) обеспечивает конфиденциальность ваших данных. Чтобы обработать вашу заявку на гарантийный ремонт и связаться с вами в случае отзыва изделий, мы просим вас предоставить нам некоторую личную информацию – непосредственно в нашу компанию или через ваше местное отделение или дилера компании Toro.

Гарантийная система Toro размещена на серверах, находящихся на территории Соединенных Штатов, где закон о соблюдении конфиденциальности может не дать такую же защиту, которая применяется в вашей стране.

ПРЕДОСТАВЛЯЯ НАМ СВОЮ ЛИЧНУЮ ИНФОРМАЦИЮ, ВЫ СОГЛАШАЕТЕСЬ НА ЕЕ ОБРАБОТКУ В СООТВЕТСТВИИ С ОПИСАНИЕМ В НАСТОЯЩЕМ УВЕДОМЛЕНИИ О СОБЛЮДЕНИИ КОНФИДЕНЦИАЛЬНОСТИ.

Способ использования информации компанией Toro
Компания Toro может использовать вашу личную информацию, чтобы обрабатывать гарантийные заявки и связываться с вами в случае отзыва изделия или для каких-либо иных целей, о которых мы вам сообщим. Компания Toro может предоставлять вашу информацию в свои филиалы, дилерам или другим деловым партнерам в связи с любыми из указанных видов деятельности. Мы не будем продавать вашу личную информацию никаким посторонним компаниям. Мы оставляем за собой право раскрыть личную информацию, чтобы выполнить требования применимых законов и по запросу соответствующих органов власти, с целью обеспечения правильной работы наших систем или для нашей собственной защиты или защиты пользователей.

Хранение вашей личной информации
Мы будем хранить вашу личную информацию, пока она будет нужна нам для осуществления целей, для которых она была первоначально собрана или для других законных целей (например, соблюдение установленных норм) или в соответствии с требованием применимого закона.

Сотрудники компании Toro делают все возможное для обеспечения безопасности вашей личной информации
Мы принимаем все необходимые меры для защиты вашей личной информации Мы также предпринимаем действия для поддержания точности и актуального состояния личной информации.

Доступ и исправление вашей личной информации
Если вы захотите просмотреть или исправить свою личную информацию, просьба связаться с нами по электронной почте legal@toro.com.

Закон о защите прав потребителей Австралии

Клиенты в Австралии могут найти информацию, относящуюся к Закону о защите прав потребителей Австралии, внутри упаковки или у своего местного дилера компании Toro.

Изделия для бытового использования

Гарантия компании Toro
и
Гарантия запуска (GTS) компании Toro

Условия гарантии и товары, на которые она распространяется

Компания Toro Company и ее филиал – компания Toro Warranty, в соответствии с заключенным ими соглашением, совместно гарантируют первоначальному покупателю[1] ремонт изделия компании Toro, указанного ниже, в случае обнаружения дефектов материалов или производственных дефектов, если двигатель, на который распространяется гарантия Toro GTS (гарантированный запуск), не запустился с первой или второй попытки при условии проведения планового технического обслуживания, требуемого в *Руководстве для оператора*.

Действуют следующие гарантийные периоды, начиная с даты приобретения:

Изделия	**Гарантийный период**
Самоходные газонокосилки с пешеходным управлением	
• Литой корпус	5 лет при бытовом использовании[2] 90 дней при использовании в коммерческих целях
• Двигатель	Гарантия GTS на 5 лет при бытовом использовании[3]
• Аккумулятор	2 года
• Стальной корпус	2 года при бытовом использовании[2] 30 дней при использовании в коммерческих целях
• Двигатель	Гарантия GTS на 2 года при бытовом использовании[3]
Газонокосилки TimeMaster	3 года при бытовом использовании[2] 90 дней при использовании в коммерческих целях
• Двигатель	Гарантия GTS на 3 года при бытовом использовании[3]
• Аккумулятор	2 года
Электрический ручной инструмент и самоходные газонокосилки с пешеходным управлением	2 года при бытовом использовании[2] Гарантия не предоставляется при коммерческом использовании
Снегоочистители	
• Одноступенчатый	2 года при бытовом использовании[2] 45 дней при использовании в коммерческих целях
• Двигатель	Гарантия GTS на 2 года при бытовом использовании[3]
• Двухступенчатый	3 года при бытовом использовании[2] 45 дней при использовании в коммерческих целях
• Желоб, отражатель желоба и крышка корпуса крыльчатки	Срок службы (только первоначальные пользователи)[5]
Электрические снегоочистители	2 года при бытовом использовании[2] Гарантия не предоставляется при коммерческом использовании
Все машины, на которых предусмотрено место оператора, указанные ниже	
• Двигатель	См. гарантию изготовителя двигателя[4]
• Аккумулятор	2 года при бытовом использовании[2]
• Принадлежности	2 года при бытовом использовании[2]
Садово-огородные трактора DH	2 года при бытовом использовании[2] 30 дней при использовании в коммерческих целях
Садово-огородные трактора XLS	3 года при бытовом использовании[2] 30 дней при использовании в коммерческих целях
TimeCutter	3 года при бытовом использовании[2] 30 дней при использовании в коммерческих целях
Газонокосилки TITAN	3 года или 240 часов[5]
• Рама	Срок службы (только первоначальные пользователи)[6]

[1]Первичный покупатель - лицо, которое первоначально приобрело изделие компании Toro.

[2]Бытовое использование означает использование изделия на том же участке земли, где стоит ваш дом. Использование в нескольких местах рассматривается как коммерческое использование, и применяется гарантия на коммерческое использование.

[3]Настоящая гарантия запуска компании Toro GTS не распространяется на изделия, используемые в коммерческих целях.

[4]На некоторые двигатели, используемые в изделиях Toro, гарантию выдает изготовитель двигателя.

[5]Что наступит раньше.

[6]Гарантия на раму на весь срок службы - если основная рама, состоящая из деталей, сваренных вместе и образующих конструкцию трактора, к которой крепятся прочие узлы, такие как двигатель, треснет или сломается при штатном использовании, она будет отремонтирована или заменена (по усмотрению компании Toro) по гарантии без оплаты деталей и трудозатрат. Гарантия не распространяется на поломку рамы из-за неправильного или небрежного использования и поломку или необходимый ремонт из-за ржавчины или коррозии.

Гарантия может быть аннулирована, если счетчик часов работы отсоединен, переделан или имеет признаки постороннего вмешательства.

Обязанности владельца

Вы обязаны обслуживать изделие компании Toro с соблюдением процедур технического обслуживания, описанных в *Руководстве оператора*. Такое плановое техническое обслуживание, проводимое как дилером, так и вами лично, осуществляется за ваш счет.

Порядок подачи заявки на гарантийное обслуживание

Если вы считаете, что ваше изделие Toro содержит дефект материала или изготовления, выполните следующую процедуру.

1. Свяжитесь со своим продавцом, чтобы организовать техническое обслуживание изделия. Если по какой-либо причине вам не удается связаться со своим продавцом, то вы можете обратиться к официальному дистрибьютору компании Toro, чтобы организовать техобслуживание. См. прилагаемый список дистрибьюторов.
2. Привезите изделие и документы, подтверждающие факт покупки (товарный чек), в сервисный центр дилера. Если по какой-либо причине вы не согласны с мнением сотрудников сервисного центра дилера или имеете замечания в связи с оказанной вам технической помощью, обратитесь к нам по адресу:

   Toro Customer Care Department, RLC Division

   Toro Warranty Company

   8111 Lyndale Avenue South

   Bloomington, MN 55420-1196

   001–952–948–4707

Случаи нераспространения гарантий

На некоторые изделия не существует другой прямой гарантии, кроме специального объема гарантийной защиты систем с вредными выбросами и гарантии на двигатель. Действие этой прямой гарантии не распространяется на следующее:

- Стоимость регулярного технического обслуживания или таких запчастей, как фильтры, топливо, смазочные материалы, замена масла, свечи зажигания, воздушные фильтры, заточка ножей или изношенные ножи, регулировки тросов/рычагов или регулировки тормоза и сцепления
- Отказ компонентов по причине нормального износа
- Любое изделие или часть, которые были доработаны, использовались неправильно или небрежно и требуют замены или ремонта вследствие аварии или отсутствия надлежащего технического обслуживания
- Расходы на приемку и доставку
- Ремонты или попытки ремонта иными лицами, помимо уполномоченного дилера компании Toro по техническому обслуживанию
- Ремонты, необходимые по причине несоблюдения рекомендуемых правил использования топлива (более подробную информацию см. в *Руководстве для оператора*)
  - Удаление загрязнений из топливной системы не покрывается гарантией
  - Использование старого топлива (полученного более одного месяца назад) или топлива, содержащего более 10% этилового спирта или более 15% MTBE
  - Невыполнение слива топливной системы перед любым периодом простоя свыше одного месяца
- Ремонты или регулировки для устранения трудностей при запуске в связи со следующим:
  - Несоблюдение надлежащих процедур технического обслуживания или рекомендуемых правил использования топлива
  - Удар вращающегося ножа газонокосилки о какой-либо предмет
- Особые условия эксплуатации, когда для запуска может потребоваться больше двух рывков:
  - Запуск в первый раз после продолжительного периода простоя (свыше одного месяца) или сезонного хранения
  - Запуски в холодную погоду, которая наблюдается ранней весной или поздней осенью
  - Неправильный порядок запуска – если вы испытываете трудности с запуском устройства, см. *Руководство для оператора*, чтобы убедиться в том, что вы соблюдаете правильный порядок действий при запуске. Это может избавить вас от ненужного посещения официального сервис-центра дилера Toro.

Общие условия

Интересы покупателя находятся под защитой законодательства соответствующей страны. Права, которые имеет покупатель в результате действия этих законов, не ограничиваются настоящей гарантией.