Form No. 3392-811 Rev A

41 cm Recycler®-gräsklippare

Modellnr 21131—Serienr 315000001 och högre

Modellnr 21132—Serienr 315000001 och högre

Bruksanvisning

Introduktion

Denna gräsklippare av gåmodell med roterande knivar är avsedd att användas av privatkunder. Den är huvudsakligen konstruerad för att klippa gräs på väl underhållna gräsmattor runt bostäder. Den är inte konstruerad för att klippa snår eller för jordbruksändamål.

Läs den här informationen noga så att du lär dig att använda och underhålla produkten på rätt sätt samt undvika person- och produktskador. Du är ansvarig för att produkten används på ett korrekt och säkert sätt. Förvara bruksanvisningen på ett säkert ställe.

Du kan kontakta Toro direkt på www.Toro.com om du behöver utbildningsmaterial för säkerhet och drift, information om tillbehör, hjälp med att hitta en återförsäljare eller om du vill registrera din produkt.

Kontakta en auktoriserad återförsäljare eller Toros kundservice och ha produktens modell- och serienummer till hands om du har behov av service, Toro originaldelar eller ytterligare information. Figur 1 visar var du finner produktens modell- och serienummer.

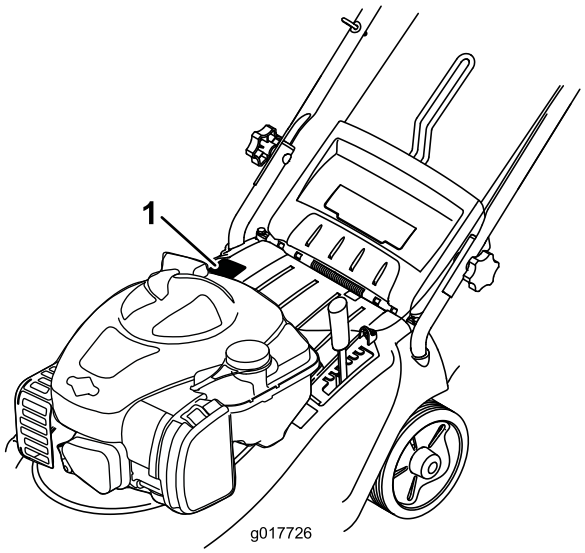

Figur 1

1. Modell- och serienummerplåt

Anteckna produktens modell- och serienummer här nedanför så är de lätta att hitta:

Modellnr _____

Serienr _____

I denna bruksanvisning anges potentiella risker och alla säkerhetsmeddelanden har markerats med en varningssymbol (Figur 2), som anger fara, som kan leda till allvarlig personskada eller dödsfall om föreskrifterna inte följs.



Figur 2

1. Varningssymbol

Två ord används också i den här bruksanvisningen för att markera information. **Viktigt** anger speciell teknisk information och **Observera** anger allmän information som är värd att notera.

Nettomoment: Motorns brutto- eller nettomoment verkstadsbedömdes av motortillverkaren i enlighet med SAE (Society of Automotive Engineers) J1940. Den här gräsklipparklassens faktiska motormoment kommer att vara avsevärt lägre då den är konfigurerad för att uppfylla säkerhetskrav, utsläppsföreskrifter och funktionella krav. Gå in på www.Toro.com om du vill se specifikationerna för din gräsklipparmodell.

Gör inga otillåtna ändringar av motorreglagen och ändra inte varvtalshållarens inställning. Om du gör det kan det leda till farliga situationer som resulterar i personskador.

Denna produkt uppfyller alla relevanta europeiska direktiv. Mer information finns i den separata produktspecifika överensstämmelseförklaringen.

Innehåll

Introduktion 1
Säkerhet 2
- Allmän säkerhet 2
- Ljudtryck 3
- Ljudeffekt 3
- Hand-/armvibration 4
- Säkerhets- och instruktionsdekaler 5

Montering 6

© 2015—The Toro® Company
8111 Lyndale Avenue South
Bloomington, MN 55420

Registrera din produkt på www.Toro.com.

CE

Översättning av originalet (SV)
Tryckt i Storbritannien.
Med ensamrätt

3392-811 A

1 Fälla upp handtaget 6
2 Montera gräsuppsamlaren 6
3 Fylla på olja i motorn 7
Produktöversikt 8
Specifikationer 8
Körning 9
Fylla på bränsletanken 9
Kontrollera oljenivån i motorn 9
Justera klipphöjden 10
Starta motorn 10
Använda självdrivningen (endast modell 21132) 11
Stänga av motorn 11
Samla upp klippet 11
Klipptips 12
Underhåll 12
Rekommenderat underhåll 12
Rengöra klipparhuset 12
Rengöra luftfiltret 12
Justera självdrivningskabeln (endast modell 21132) 13
Smörja maskinen 13
Byta ut motoroljan 13
Serva kniven 14
Förvaring 16
Felsökning 17

Säkerhet

Maskinen har utformats i enlighet med specifikationerna i SS-EN ISO 5395:2013.

Felaktigt bruk eller underhåll av maskinen kan leda till personskador. Följ dessa säkerhetsinstruktioner för att minska risken för personskador.

Det är viktigt att du och andra som använder maskinen läser och förstår innehållet i bruksanvisningen innan motorn ens startas. På så vis uppnås högsta säkerhet och bästa prestanda och ni lär känna maskinen. Var särskilt uppmärksam på varningssymbolen (Figur 2) som betyder var försiktig, varning eller fara – ”föreskrifter för personlig säkerhet”. Läs och ta till dig anvisningarna eftersom de rör säkerheten. Om anvisningarna inte följs kan det leda till personskador.

Allmän säkerhet

Klippmaskinen kan slita av händer och fötter och kasta omkring föremål. Följ alltid alla säkerhetsanvisningar för att förhindra allvarliga skador eller dödsfall.

Utbildning

- Läs anvisningarna noga. Bekanta dig med reglagen och hur maskinen ska användas.
- Låt aldrig barn eller personer som inte känner till anvisningarna använda maskinen. Lokala föreskrifter kan begränsa förarens ålder.
- Kom ihåg att föraren är ansvarig för olyckor och risker som andra människor och deras ägodelar utsätts för.
- Se till att du förstår alla bilder som finns på maskinen eller som används i anvisningarna.

Bensin

VARNING – bensin är mycket brandfarligt. Vidta följande säkerhetsåtgärder:

- Förvara bränsle i dunkar avsedda för ändamålet.
- Fyll endast på maskinen med bensin utomhus och rök inte under påfyllning.
- Fyll på bränsle innan du startar motorn. Skruva aldrig bort tanklocket eller fyll på bränsle om motorn är igång eller om den är varm.
- Om du spiller bensin ska du inte försöka starta motorn utan flytta klipparen från spillet och undvika att skapa några gnistor tills bensinångorna har skingrats.
- Sätt tillbaka locken på tankar och dunkar ordentligt.

Förberedelser

- Använd alltid ordentliga skor och långbyxor vid klippning. Kör inte maskinen barfota eller i sandaler.
- Undersök noga det område där maskinen ska köras och avlägsna alla stenar, pinnar, ledningar, ben och andra föremål.
- Inspektera alltid klipparen innan användning för att kontrollera att skydd och säkerhetsanordningar, som t.ex. gräsriktare och/eller -uppsamlare, sitter på plats och fungerar som de ska.
- Före körning bör du kontrollera så att inga knivar, knivskruvar eller klippaggregat är slitna eller skadade. Byt ut slitna eller skadade knivar och skruvar i satser så att balanseringen bibehålls.

Start

- Tippa inte maskinen när du startar motorn, om inte maskinen måste tippas vid start. Om så är fallet ska du inte luta klipparen mer än absolut nödvändigt, och bara lyfta upp den del som är längst ifrån dig.
- Starta motorn försiktigt i enlighet med anvisningarna och håll fötterna på behörigt avstånd från kniven eller knivarna och inte framför utkastaren.

Körning

- Klipp aldrig om människor, särskilt barn, eller husdjur befinner sig i närheten.
- Klipp endast i dagsljus eller i bra belysning.
- Se upp för hål i terrängen och andra dolda faror.
- Håll inte händer eller fötter nära eller under roterande delar. Håll alltid avstånd till utkastaröppningen.

- Lyft aldrig upp eller bär en gräsklippare medan motorn är igång.
- Var mycket försiktig när du backar eller drar handgräsklipparen mot dig.
- Gå – spring aldrig.
- Sluttningar:
  - Klipp inte i väldigt branta sluttningar.
  - Var mycket försiktig i sluttningar.
  - Kör alltid tvärgående över sluttningar, aldrig upp och ned, och var mycket försiktig när du svänger i sluttningar.
  - Se till att du har bra fotfäste i sluttningar.
- Sänk farten i sluttningar och i skarpa svängar för att förhindra att klipparen välter eller att du förlorar kontrollen över den.
- Stanna kniven om du måste tippa maskinen för transport på andra underlag än gräs och när maskinen ska föras till och från klippområdet.
- Kör inte motorn i ett slutet utrymme där farlig koloxid och andra avgaser kan ansamlas.
- Stäng av motorn
  - varje gång du lämnar maskinen.
  - före bränslepåfyllning.
  - innan gräsuppsamlaren tas bort.
  - innan klipphöjden justeras om den inte kan ställas in från förarplatsen.
- Stanna motorn och koppla bort tändkabeln
  - innan utkastaren rensas.
  - innan du kontrollerar, rengör eller arbetar på maskinen.
  - om du kör på ett okänt föremål. Kontrollera noga om maskinen har skadats och reparera eventuella skador innan du startar och kör den igen.
  - om maskinen börjar vibrera onormalt (kontrollera omedelbart).
- Blixtnedslag kan leda till allvarliga personskador eller dödsfall. Om det blixtrar eller åskar i området ska maskinen inte användas. Sök skydd.
- Se upp för trafik när du kör nära vägar eller korsar vägar.

Underhåll och förvaring

- Håll samtliga muttrar, bultar och skruvar åtdragna så att maskinen är i säkert bruksskick.
- Högtryckstvätta inte maskinen.
- Förvara aldrig maskinen med bensin i tanken i en byggnad där bensinångor kan antändas av en öppen låga eller gnista.
- Låt motorn svalna innan maskinen ställs undan i ett slutet utrymme.
- Håll motorn, ljuddämparen, batterifacket och förvaringsutrymmet för bränsle fria från gräs, löv och överflödigt smörjmedel för att minska brandrisken.
- Undersök gräsutkastarens komponenter ofta och byt ut dem vid behov mot delar rekommenderade av tillverkaren.
- Byt ut slitna och skadade delar av säkerhetsskäl.
- Byt ut trasiga ljuddämpare.
- Om bränsletanken måste tömmas ska detta göras utomhus.
- Ändra inte inställningarna för motorns varvtalshållare och övervarva inte motorn. Om motorn körs med för högt varvtal kan riskerna för personskador öka.
- Var försiktig när justeringar utförs på maskinen för att undvika att fingrar fastnar mellan knivarna och maskinens fasta delar.
- **Köp endast originalreservdelar och tillbehör från Toro, för att säkerställa bästa prestanda och högsta säkerhet. Använd inte *”piratdelar”*. De kan medföra säkerhetsrisker.**

Transport

- Var försiktig när du lastar på eller av maskinen från en släpvagn eller lastbil.
- Använd ramper i fullbredd för att lasta maskinen på en släpvagn eller lastbil.
- Bind fast maskinen med spännremmar, kedjor, vajrar eller rep så att den sitter säkert. Både de främre och de bakre spännremmarna ska vara riktade nedåt och ut från maskinen.

Ljudtryck

Enheten har en ljudtrycksnivå på 84 dBA vid förarens vänstra öra och 83 dBA vid förarens högra öra, vilket omfattar ett osäkerhetsvärde (K) på 2,5 dBA.

Ljudtrycksnivån har fastställts enligt de rutiner som beskrivs i SS-EN ISO 5395:2013.

Ljudeffekt

Maskinen har en garanterad ljudeffektnivå på 96 dBA, och en uppmätt ljudeffektnivå på 92,6 dBA, som omfattar ett osäkerhetsvärde (K) på 2,4 dBA.

Ljudeffektnivån har fastställts enligt de förfaranden som beskrivs i ISO 11094.

⚠ VAR FÖRSIKTIG

Långvarig exponering för buller under körning av maskinen kan orsaka viss hörselnedsättning.

Använd lämpliga hörselskydd när du kör maskinen under en längre tid.

Hand-/armvibration

Uppmätt vibrationsnivå för höger hand = 3,3 m/s^2

Uppmätt vibrationsnivå för vänster hand = 3,4 m/s^2

Osäkerhetsvärde (K) = 1,5 m/s^2

Uppmätta värden har fastställts enligt de rutiner som beskrivs i SS-EN ISO 5395:2013.

⚠ VAR FÖRSIKTIG

Långvarig exponering för vibrationer under körning av maskinen kan orsaka viss domnad i händer och handleder.

Använd handskar som dämpar vibrationer när du kör maskinen under en längre tid.

Säkerhets- och instruktionsdekaler

Viktigt: **Säkerhets- och instruktionsdekalerna sitter nära potentiella farozoner. Byt ut eller ersätt dekaler som är skadade eller saknas.**

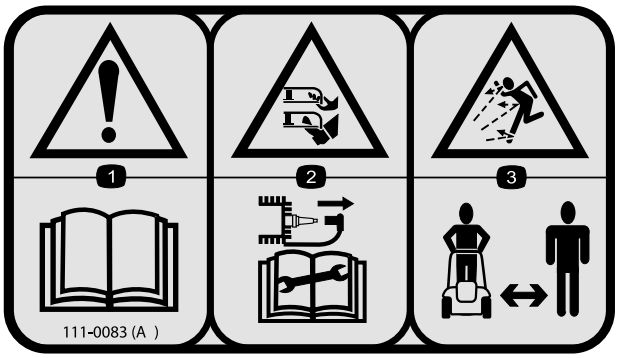

111–0083

1. Varning – läs *bruksanvisningen*.
2. Risk för att händer och fötter slits av, gräsklipparkniv – lossa tändkabeln och läs *bruksanvisningen* innan du utför service eller underhåll.
3. Risk för utslungade föremål – håll åskådare på behörigt avstånd från gräsklipparen.



111-4782

1. Klipphöjd

Montering

Obs: Försök inte att starta motorn förrän gräsklipparen är färdigmonterad.

1

Fälla upp handtaget

Inga delar krävs

Tillvägagångssätt

1. Fäll försiktigt upp handtaget och håll kablarna borta från svängpunkterna så att de inte kläms.

⚠ VAR FÖRSIKTIG

Handtagen rör sig förbi varandra som en sax när de fälls ihop och fälls upp, och det finns risk för att klämma fingrarna.

Håll fingrarna borta från svängpunkterna och handtagen som korsar varandra när du fäller ihop och fäller upp handtagen.

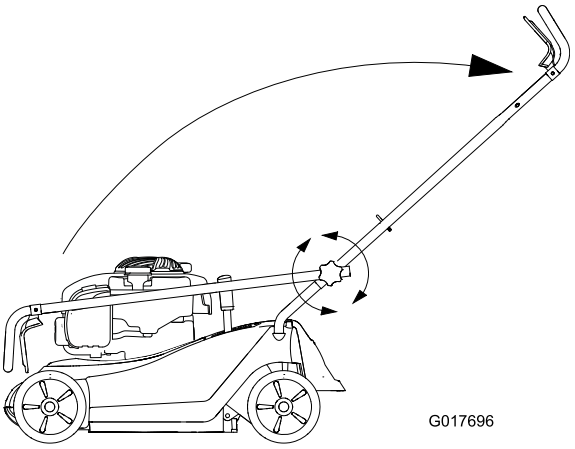

Figur 3

2. Dra åt vreden på handtaget för att låsa fast handtaget.

2

Montera gräsuppsamlaren

Inga delar krävs

Tillvägagångssätt

För in metallramen i gräsuppsamlarens tyg och knäpp fast den (Figur 4).

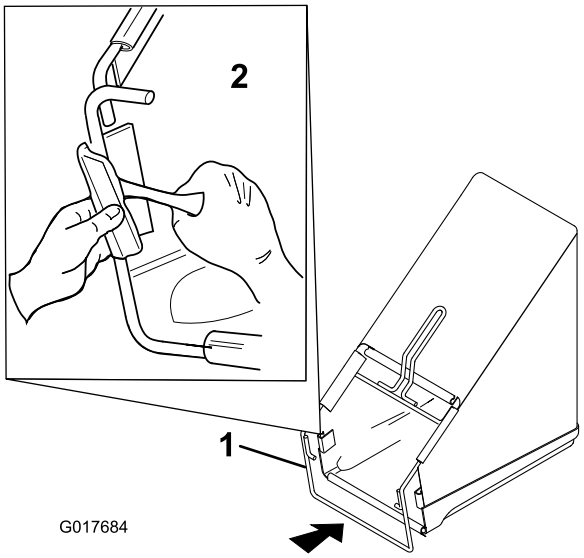

Figur 4

1. Metallram
2. Knäppa fast ramen på gräsuppsamlaren

3

Fylla på olja i motorn

Inga delar krävs

Tillvägagångssätt

Klipparen levereras utan olja i motorn.

1. Ta bort oljestickan (Figur 5).

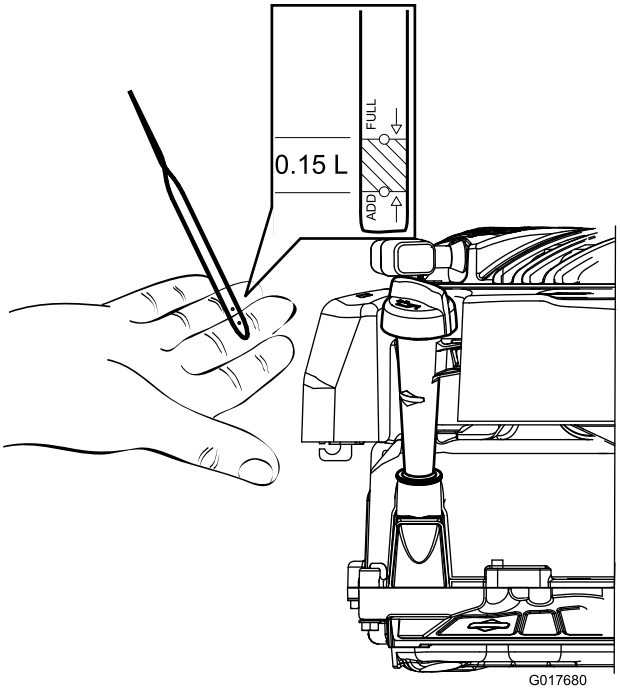

Figur 5

2. Fyll långsamt på olja i påfyllningsröret tills nivån når markeringen Full på oljestickan (Figur 5 och Figur 6). Vänta i tre minuter innan du kontrollerar oljenivån med oljestickan efter att ha fyllt på olja. Fyll inte på för mycket. (Maximal påfyllning: 0,47 l, typ: SAE 30 renad fordonsolja med API-klassificering SF, SG, SH, SJ, SL eller högre.)

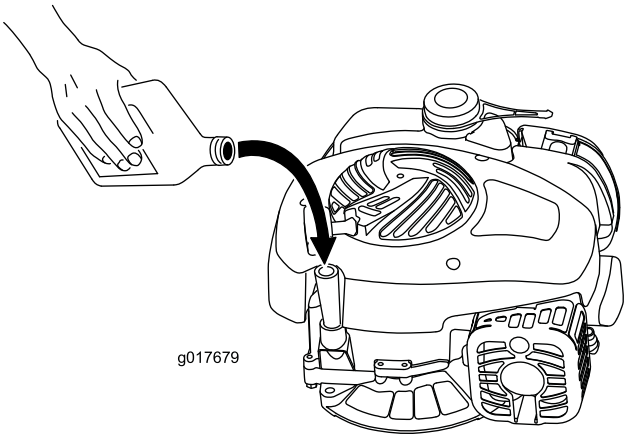

Figur 6

3. Sätt i oljestickan ordentligt.

Viktigt: ***Byt motorolja efter de första fem arbetstimmarna*** **och därefter årligen. Se Byta ut motoroljan.**

Produktöversikt

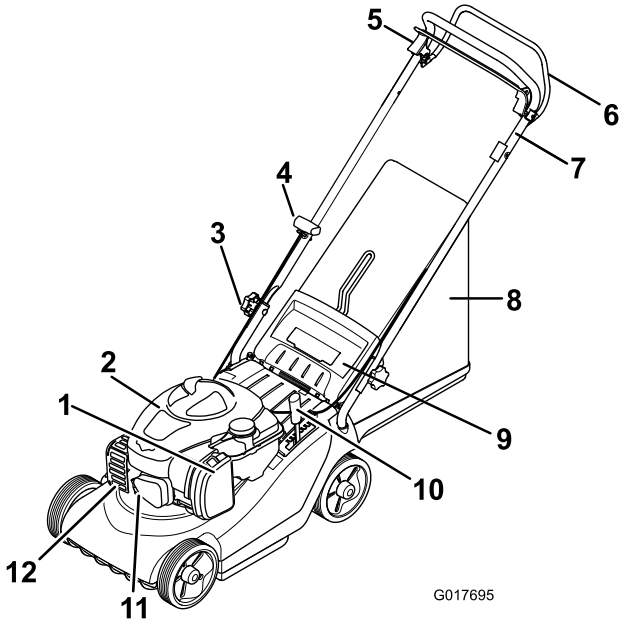

Figur 7

1. Luftrenare
2. Motorhuv
3. Ratt som fäster handtaget
4. Startsnöre
5. Nödstoppshandtag
6. Självdrivningshandtag (endast modell 21132)
7. Övre handtag
8. Gräsuppsamlare
9. Bakre gräsriktare
10. Klipphöjdsjusterare
11. Tändkabel
12. Avgasskydd

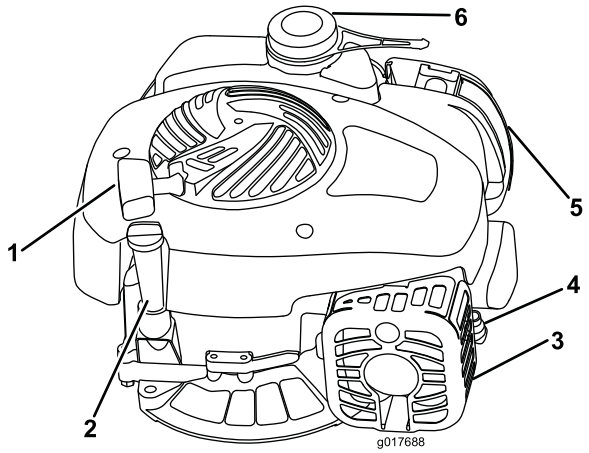

Figur 8

1. Startsnöre
2. Påfyllningslock och oljesticka
3. Avgasskydd
4. Tändkabel
5. Luftrenare
6. Tanklock

Specifikationer

Modell	21131	21132
Vikt	30 kg	32 kg
Längd	137 cm	137 cm
Bredd	47,5 cm	47,5 cm
Höjd	105 cm	105 cm
Klippbredd	41 cm	41 cm
Klipphöjdsinter-vall (7 lägen)	13 till 65 mm	13 till 65 mm
Nominell effekt	2.1 kW	2.1 kW
Maximalt motorvarvtal vid drift	2 850 varv/min	2 850 varv/min

Körning

Fylla på bränsletanken

⚠ FARA

Bensin är mycket brandfarligt och explosivt. En sådan brand eller explosion kan ge dig och andra personer brännskador.

- **För att förhindra att statisk elektricitet antänder bensinen ska bensindunken och/eller klipparen placeras på marken före påfyllning, inte i ett fordon eller ovanpå ett föremål.**
- **Fyll tanken utomhus, då motorn är kall. Torka upp utspillt bränsle.**
- **Hantera inte bensin när du röker eller är i närheten av en öppen låga eller gnistor.**
- **Förvara bensin i en godkänd bränsledunk som förvaras oåtkomligt för barn.**

Rekommenderat bränsle:

- Använd endast ren och färsk (ej äldre än 30 dagar) blyfri bensin med oktantal 87 eller högre för bästa resultat (klassificeringsmetod (R+M)/2).
- **Etanol:** Bensin som innehåller upp till 10 % etanol (gasohol) eller 15 % MTBE (metyl-tertiär-butyleter) baserat på volym är godkänd. Etanol och MTBE är inte samma sak. Bensin med 15 % etanol (E15) baserat på volym får inte användas. **Använd aldrig** bensin som innehåller över 10 % etanol baserat på volym, som E15 (innehåller 15 % etanol), E20 (innehåller 20 % etanol) eller E85 (innehåller 85 % etanol). Användning av ej godkänd bensin kan leda till prestandaproblem och/eller skador på motorn som eventuellt inte omfattas av garantin.
- **Använd inte** bensin som innehåller metanol.
- **Lagra inte** bränsle i bränsletanken eller i en bränslebehållare under vintern om inte en stabiliserare används.
- **Tillför inte** olja i bensinen.

Viktigt: Tillsätt en stabiliserare till bränslet vid alla tidpunkter på året för att få mindre startproblem. Blanda stabiliseraren med bensin som är max. 30 dagar gammal.

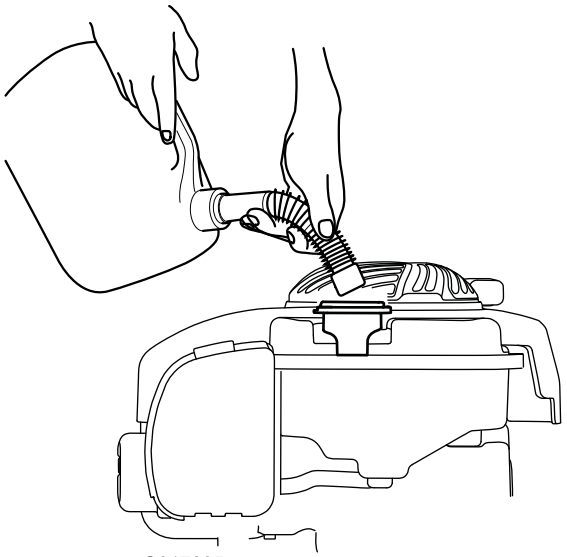

Figur 9

Kontrollera oljenivån i motorn

Serviceintervall: Varje användning eller dagligen

1. Ta ut oljestickan, torka av den och sätt sedan tillbaka den ordentligt.
2. Ta ut oljestickan och kontrollera oljenivån (Figur 10). Om oljenivån är under markeringen Add på oljestickan, fyller du långsamt på olja i påfyllningsröret så att nivån höjs till markeringen Full. Vänta i tre minuter innan du kontrollerar oljenivån med oljestickan efter att ha fyllt på olja. (Maximal påfyllning: 0,59 l, typ: SAE 30 renad fordonsolja med API-klassificering SF, SG, SH, SJ, SL eller högre).

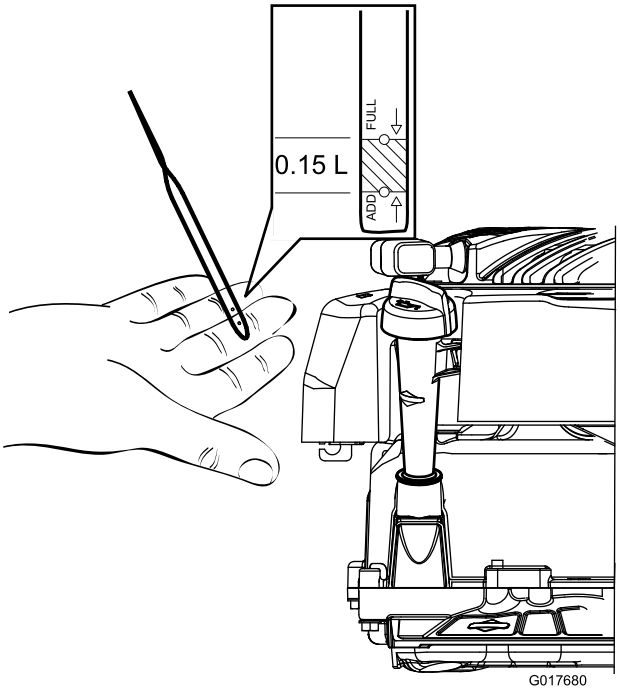

Figur 10

3. Sätt i oljestickan.

Justera klipphöjden

⚠ VARNING

Vid justering av klipphöjden kan du komma i kontakt med en roterande kniv, vilket kan leda till allvarliga skador.

- **Stäng av motorn och vänta tills alla rörliga delar har stannat.**
- **Stick inte in fingrarna under kåpan vid justering av klipphöjden.**

⚠ VAR FÖRSIKTIG

Om motorn har varit igång kan ljuddämparen vara het och orsaka brännskador. Håll avstånd till den heta ljuddämparen.

Justera klipphöjden:

1. Greppa reglaget och dra det i sidled så att det lossnar från skåran (Figur 11).

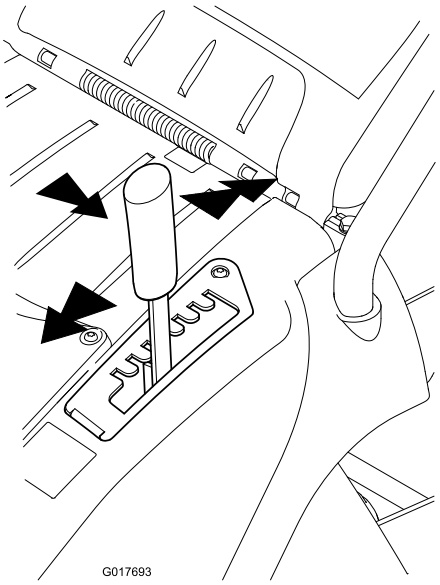

Figur 11

1. Klipphöjdsreglage

2. Dra framåt för att sänka klipphöjden och bakåt för att höja den (Figur 11).
3. Släpp reglaget i önskat läge och kontrollera att det sitter ordentligt i en av de åtta skårorna (Figur 11).

Starta motorn

⚠ VARNING

Vänta tills motorn har stannat helt innan du startar den. Om du inte gör detta kan motorn skadas och klipparen bli farlig att använda.

1. Håll nödstoppshandtaget mot handtaget (Figur 12).

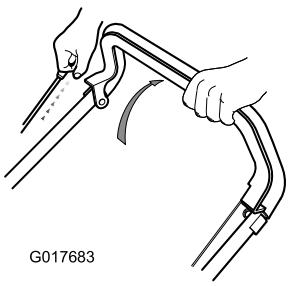

Figur 12

2. Dra i startsnörets handtag (Figur 12).

Obs: Kontakta en auktoriserad återförsäljare om maskinen fortfarande inte startar efter flera försök.

Använda självdrivningen (endast modell 21132)

För att använda självdrivningen trycker du in självdrivningsstången mot handtaget och håller kvar den där (Figur 13).

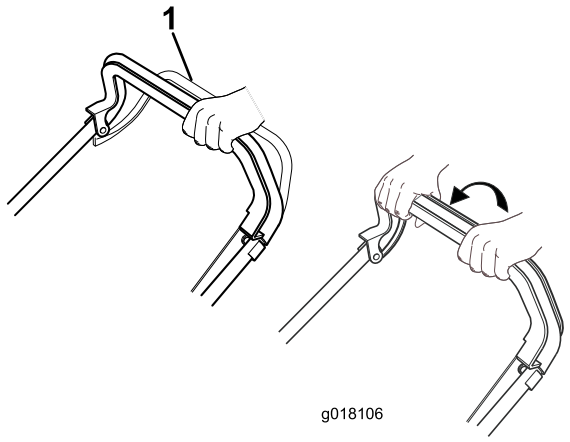

Figur 13

1. Självdrivningsstång

Släpp självdrivningsstången för att koppla ur självdrivningen.

Obs: Den maximala självdrivningshastigheten är fast.

Stänga av motorn

Stoppa motorn genom att släppa nödstoppshandtaget.

Viktigt: När du släpper nödstoppshandtaget ska både motorn och kniven stanna inom tre sekunder. Om de inte stannar ordentligt slutar du genast använda klipparen och kontaktar en auktoriserad återförsäljare.

Samla upp klippet

Montera gräsuppsamlaren för att samla upp klippet.

1. Lyft upp den bakre riktaren, ta bort mullningspluggen (Figur 15) och montera gräsuppsamlaren på flänsarna (Figur 14).

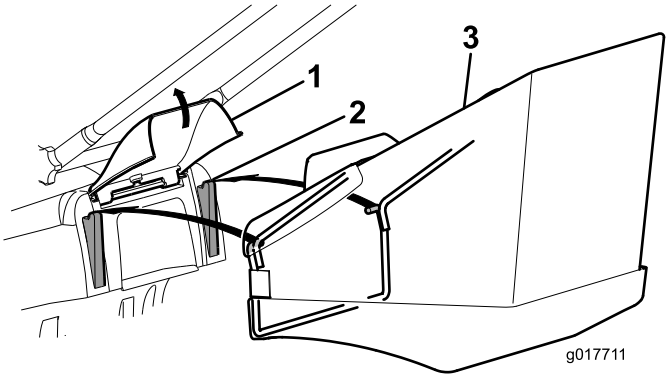

Figur 14

1. Bakre lucka
2. Fläns
3. Gräsuppsamlare

2. Släpp den bakre luckan.
3. Klipp gräset med gräsuppsamlaren monterad.
4. När uppsamlaren är full stänger du av motorn, tar bort gräsuppsamlaren från klipparen och tömmer ut innehållet.

Obs: Om du vill övergå från uppsamling till återvinning ska du ta bort uppsamlaren, sätta tillbaka mullningspluggen som togs bort i steg 1 och sänka den bakre dörren (Figur 15).

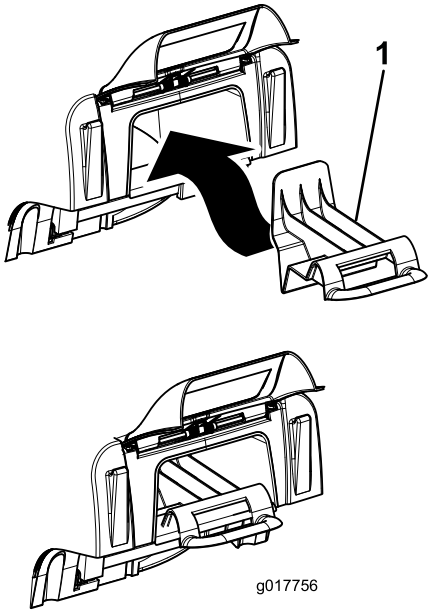

Figur 15

1. Mullningsplugg

Klipptips

Följ anvisningarna nedan när du klipper gräs, så får du det bästa klippresultatet och en fin gräsmatta.

- Håll **kniven vass** under hela klippsäsongen.
- **Klipp endast torrt gräs.** Vått gräs har en tendens att klumpas ihop på marken, vilket kan leda till motorstopp eller att klipparen täpps igen. Ett vått underlag kan också vara halt, vilket kan få dig att halka och ramla.
- Överlappa klippsvepningarna med cirka 4 cm.
- Om du klipper väldigt långt gräs kan det vara bra att först klippa med den högsta klipphöjdsinställningen och låg hastighet, och sedan klippa en gång till med en lägre klipphöjd så att gräsmattan blir fin.
- Försök med en eller flera av åtgärderna nedan om du inte är nöjd med klippresultatet.
  - Slipa kniven.
  - Gå saktare när du klipper.
  - Höj gräsklipparens klipphöjdsinställning.
  - Klipp gräset oftare.
  - Överlappa klippsvepningarna istället för att klippa en hel svepning varje gång.

Underhåll

Toro har konstruerat den här produkten för att ge dig flera års felfri drift. Ta med produkten till en auktoriserad Toro-återförsäljare vid behov av service.

Obs: Vänster och höger sida är lika med användarens vänstra respektive högra sida vid normal körning.

Rekommenderat underhåll

Underhållsintervall	Underhållsförfarande
Varje användning eller dagligen	• Kontrollera oljenivån i motorn. • Rengör klipparhuset.
Var 25:e timme	• Rengör luftfiltret. • Kontrollera självdrivningskabeln och justera den vid behov (endast modell 21132). • Smörj maskinen. • Slipa kniven.
Var 50:e timme	• Byta oljan i motorn.
Vartannat år	• Byt ut kniven.

Rengöra klipparhuset

Serviceintervall: Varje användning eller dagligen

Rengör klipparhuset efter varje användningstillfälle.

Stanna motorn, vänta tills alla rörliga delar har stannat och koppla bort tändkabeln innan du rengör den.

Viktigt: Rengör inte klipparen med vatten, eftersom det kan leda till att fukt ansamlas i klipparen och de inre delarna rostar.

- Rengör klipparhusets undersida. Ta bort smuts och gräsklipp med en skrapa/borste i ett hårt träslag (Figur 16).

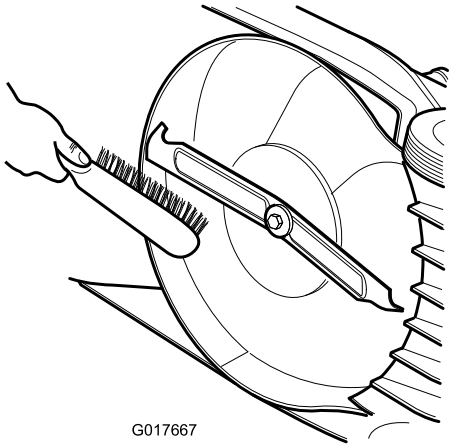

Figur 16

- Ta bort skräp från ventilerna på huset, längs klipparens översida och från gräsklipparhöljet.

Rengöra luftfiltret

Serviceintervall: Var 25:e timme

1. Lossa spärrarna som fäster luftfilterskyddet på motorn (Figur 17).

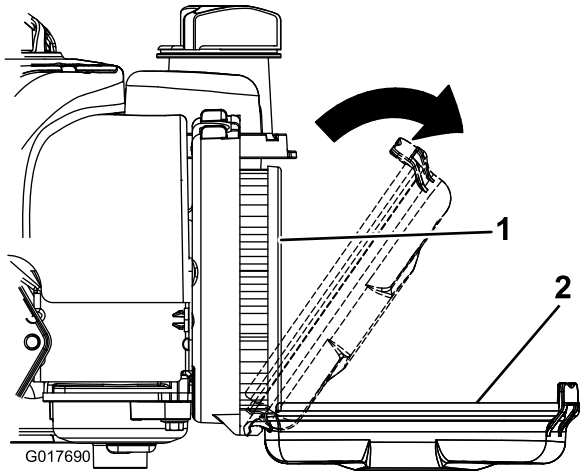

Figur 17

1. Pappersinsats
2. Skydd

2. Ta bort och inspektera luftfiltret.
3. Byt ut det om det är mycket smutsigt.
4. Byt ut insatsen och stäng skyddet genom att fäst spärrarna vid motorn.

Justera självdrivningskabeln (endast modell 21132)

Serviceintervall: Var 25:e timme

Kontrollera att självdrivningsstången sitter 55–70 mm från handtaget genom att justera självdrivningskabeln (Figur 18).

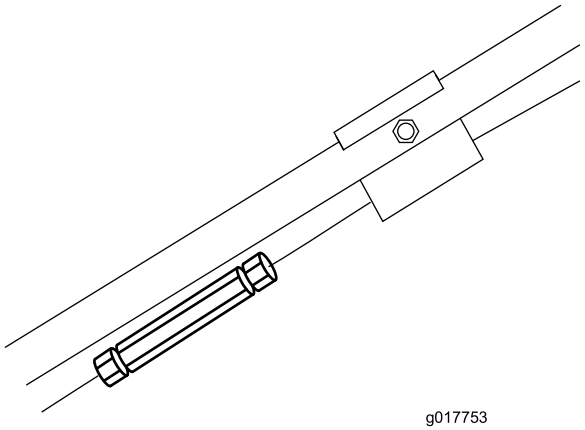

Figur 18

Smörja maskinen

Serviceintervall: Var 25:e timme

Smörj hjulen, länkarna och svängpunkterna med motorolja (Figur 19).

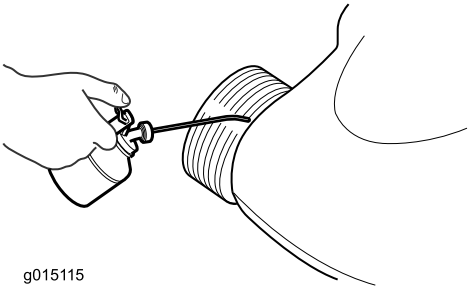

Figur 19

Byta ut motoroljan

Serviceintervall: Var 50:e timme

1. Töm bränsletanken genom att låta motorn gå tills den är tom.
2. Lossa tändkabeln.
3. Låt motorn svalna.
4. Tippa gräsklipparen till höger och kontrollera att luftrenaren är uppåt, så att maskinen inte skadas.
5. Ta bort oljestickan och töm ut oljan i en lämplig behållare.
6. Fyll långsamt på olja i påfyllningsröret tills nivån når markeringen Full på oljestickan (Figur 20). Vänta i tre minuter innan du kontrollerar oljenivån med oljestickan efter att ha fyllt på olja. Fyll inte på för mycket. (Maximal påfyllning: 0,47 l, typ: SAE 30 renad fordonsolja med API-klassificering SF, SG, SH, SJ, SL eller högre.)

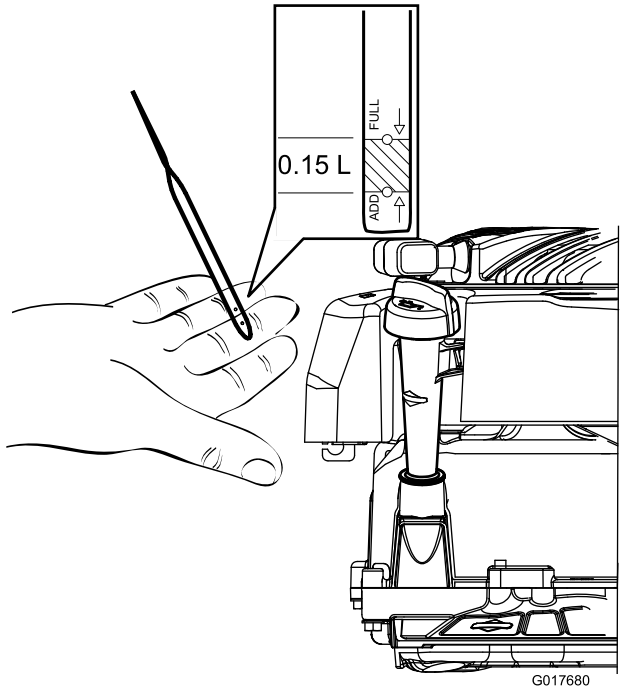

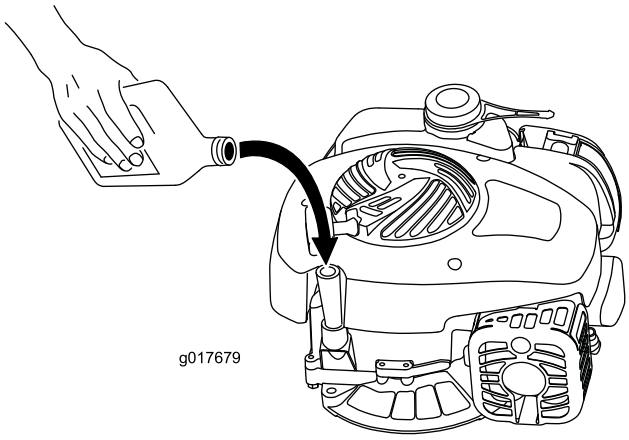

Figur 20

7. Sätt i oljestickan ordentligt.
8. Lämna in oljan på godkänd återvinningsstation.

Serva kniven

Klipp alltid med en vass kniv, så att gräset klipps av jämnt och inte slits eller rycks av.

Använd endast originalknivar från Toro när du byter kniv.

⚠ VARNING

Någon kan starta motorn av misstag och allvarligt skada föraren eller kringstående.

Försök aldrig att kontrollera, demontera eller byta ut kniven innan du har kopplat bort tändkabeln.

1. Stäng av motorn och vänta tills alla rörliga delar har stannat.
2. Lossa tändkabeln (Figur 21).

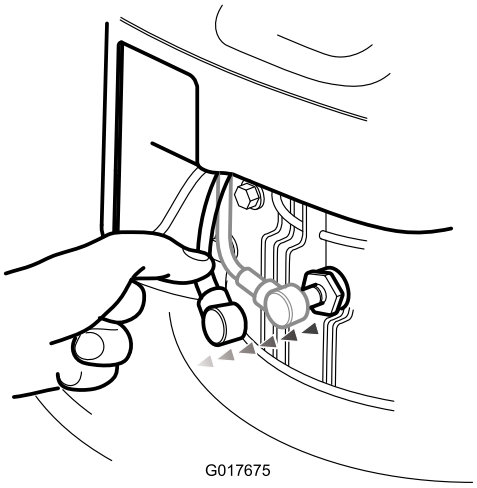

Figur 21

3. Lägg klipparen på sidan.
4. Undersök noga så att kniven är vass och inte sliten, särskilt i det område där knivens flata och böjda delar möts. Byt ut kniven om den är sliten.

   Obs: Montera en ny kniv när klippsäsongen börjar för att garanterat få bästa resultat. Fila ned små hack på kniven under klippsäsongen så att eggen hålls vass.

⚠ FARA

En sliten eller skadad kniv kan gå sönder och en bit av kniven kan slungas ut i riktning mot föraren eller någon annan person, vilket kan leda till allvarliga personskador eller dödsfall.

Kontrollera om kniven är sliten eller skadad med jämna mellanrum, och byt ut den om den slits eller skadas.

Demontera kniven

1. Fatta tag i knivens ände (Figur 22) med en trasa eller en tjockt vadderad handske.

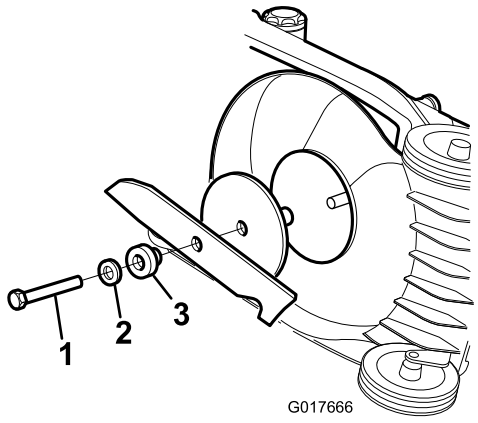

Figur 22

1. Knivbult
2. Bricka
3. Distansstycke

2. Ta bort knivbulten och kniven.

   Viktigt: Om knivhållaren lossnar ska den sättas tillbaka innan kniven och knivbulten monteras. Om gräsklipparen används utan knivhållaren kommer klipparen att skadas.

Slipa kniven

Serviceintervall: Var 25:e timme

Använd en fil till att slipa knivens översida och bibehålla den ursprungliga klippvinkeln (Figur 23).

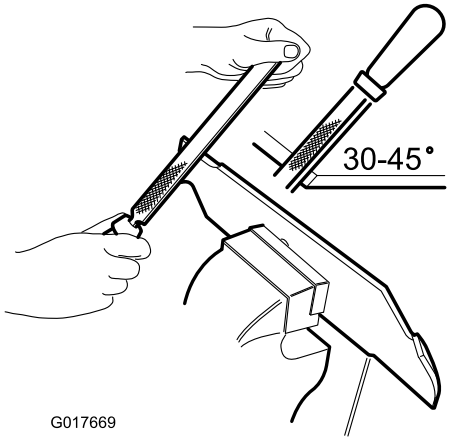

Figur 23

Obs: Kniven kommer att vara balanserad även fortsättningsvis om du slipar bort lika mycket från båda knivseggarna.

Viktigt: Kontrollera knivens balans med hjälp av en knivbalanserare. Sådana säljs till en ringa kostnad i järnhandeln. En balanserad kniv förblir i ett horisontellt läge, medan en obalanserad kniv lutar åt den tyngre sidan (Figur 24). Om kniven är i obalans ska du fila bort mer metall från eggen på knivens tunga sida.

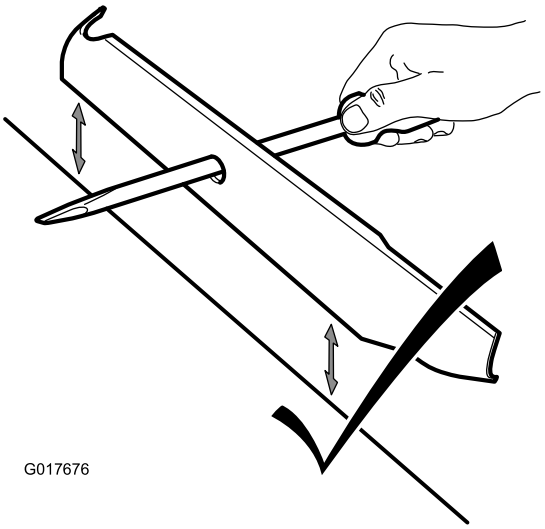

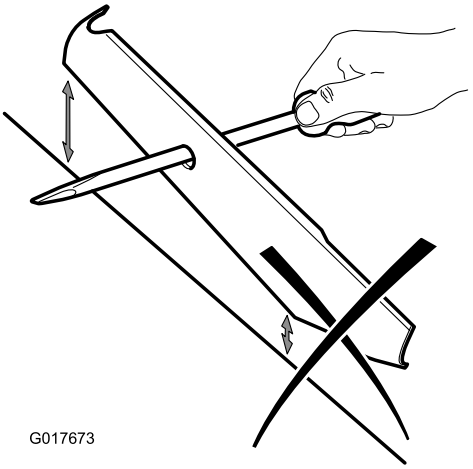

Figur 24

Montera kniven

Serviceintervall: Vartannat år

Montera en vass, balanserad kniv och knivbulten. Knivens segeldel ska peka mot klipparhusets översida för att monteringen ska vara korrekt. Dra åt knivbulten till ett moment på 54 Nm (Figur 22).

Viktigt: Byt ut kniven om den är nedsliten eller skadad.

Förvaring

1. Rengör klipparhuset.
2. Kontrollera knivens tillstånd.
3. Fäll ihop handtaget i enlighet med Figur 25.

   Viktigt: Kontrollera att styrkablarna inte hamnar i kläm när du fäller in handtaget.

   ⚠ VAR FÖRSIKTIG

   Handtagen rör sig förbi varandra som en sax när de fälls ihop och fälls upp, och det finns risk för att klämma fingrarna.

   Håll fingrarna borta från svängpunkterna och handtagen som korsar varandra när du fäller ihop eller fäller upp handtagen.

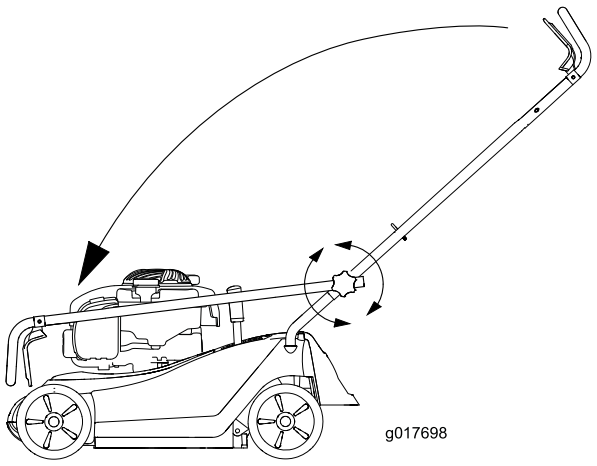

Figur 25

4. Förvara klipparen i ett svalt, rent och torrt utrymme utom räckhåll för barn.
5. Täck över klipparen så att den hålls ren och står skyddad.

Felsökning

Problem	Möjliga orsaker	Åtgärd
Det går inte att starta motorn.	1. Tändkabeln har inte anslutits till tändstiftet. 2. Luftningshålet i tanklocket är igensatt. 3. Tändstiftet är slitet, skadat eller har felaktigt avstånd. 4. Bränsletanken är tom eller bränslesystemet innehåller gammalt bränsle.	1. Anslut tändkabeln till tändstiftet. 2. Rengör luftningshålet i tanklocket eller byt ut tanklocket. 3. Kontrollera tändstiftet och justera avståndet vid behov. Byt ut tändstiftet om det är anfrätt, skadat eller sprucket. 4. Töm och/eller fyll på bränsletanken med färsk bensin. Kontakta en auktoriserad återförsäljare om problemet kvarstår.
Motorn är trög att starta eller tappar kraft.	1. Luftningshålet i tanklocket är igensatt. 2. Luftfiltret är smutsigt och blockerar luftflödet. 3. Det finns gräsklipp och skräp under maskinen. 4. Tändstiftet är slitet, skadat eller har felaktigt avstånd. 5. Motorns oljenivå är för låg, för hög eller så är motoroljan mycket smutsig. 6. Bränsletanken innehåller gammalt bränsle.	1. Rengör luftningshålet i tanklocket eller byt ut tanklocket. 2. Rengör luftfiltrets förrenare och/eller byt pappersluftfiltret. 3. Rengör under maskinen. 4. Kontrollera tändstiftet och justera avståndet vid behov. Byt ut tändstiftet om det är anfrätt, skadat eller sprucket. 5. Kontrollera motoroljan. Byt ut oljan om den är smutsig. Fyll på eller tappa ut olja för att justera oljenivån efter markeringen Full på oljestickan 6. Töm och fyll på bränsletanken med färsk bensin.
Motorn går ojämnt.	1. Tändkabeln har inte anslutits till tändstiftet. 2. Luftfiltret är smutsigt och blockerar luftflödet. 3. Tändstiftet är slitet, skadat eller har felaktigt avstånd.	1. Anslut tändkabeln till tändstiftet. 2. Rengör luftfiltrets förrenare och/eller byt pappersluftfiltret. 3. Kontrollera tändstiftet och justera avståndet vid behov. Byt ut tändstiftet om det är anfrätt, skadat eller sprucket.
Gräsklipparen eller motorn vibrerar för mycket.	1. Det finns gräsklipp och skräp under klipparkåpan. 2. Motorns fästskruvar är lösa. 3. Knivfästmuttrarna är lösa. 4. Kniven är böjd eller ur balans.	1. Rengör under klipparkåpan. 2. Dra åt motorns fästskruvar. 3. Dra åt knivens fästmuttrar. 4. Balansera kniven. Byt ut kniven om den är böjd.
Klippmönstret blir ojämnt.	1. Du klipper i samma mönster om och om igen. 2. Det finns gräsklipp och skräp under klipparkåpan. 3. Kniven är slö.	1. Byt klippmönster. 2. Rengör under klipparkåpan. 3. Slipa och balansera kniven.
Klipparen drivs inte framåt.	1. Det finns skräp under remkåpan. 2. Självdrivningskabeln har inte justerats eller är skadad.	1. Ta bort skräpet under remkåpan. 2. Justera självdrivningskabeln. Byt ut kabeln vid behov.

Anteckningar:

Lista över internationella återförsäljare

Återförsäljare:	Land:	Telefonnummer:	Återförsäljare:	Land:	Telefonnummer:
Agrolanc Kft	Ungern	36 27 539 640	Maquiver S.A.	Colombia	57 1 236 4079
Balama Prima Engineering Equip.	Hongkong	852 2155 2163	Maruyama Mfg. Co. Inc.	Japan	81 3 3252 2285
B-Ray Corporation	Korea	82 32 551 2076	Mountfield a.s.	Tjeckien	420 255 704 220
Casco Sales Company	Puerto Rico	787 788 8383	Mountfield a.s.	Slovakien	420 255 704 220
Ceres S.A.	Costa Rica	506 239 1138	Munditol S.A.	Argentina	54 11 4 821 9999
CSSC Turf Equipment (pvt) Ltd.	Sri Lanka	94 11 2746100	Norma Garden	Ryssland	7 495 411 61 20
Cyril Johnston & Co.	Nordirland	44 2890 813 121	Oslinger Turf Equipment SA	Ecuador	593 4 239 6970
Cyril Johnston & Co.	Irland	44 2890 813 121	Oy Hako Ground and Garden Ab	Finland	358 987 00733
Equiver	Mexiko	52 55 539 95444	Parkland Products Ltd.	Nya Zeeland	64 3 34 93760
Femco S.A.	Guatemala	502 442 3277	Perfetto	Polen	48 61 8 208 416
ForGarder OU	Estland	372 384 6060	Pratoverde SRL.	Italien	39 049 9128 128
G.Y.K. Company Ltd.	Japan	81 726 325 861	Prochaska & Cie	Österrike	43 1 278 5100
Geomechaniki of Athens	Grekland	30 10 935 0054	RT Cohen 2004 Ltd.	Israel	972 986 17979
Golf international Turizm	Turkiet	90 216 336 5993	Riversa	Spanien	34 9 52 83 7500
Guandong Golden Star	Kina	86 20 876 51338	Lely Turfcare	Danmark	45 66 109 200
Hako Ground and Garden	Sverige	46 35 10 0000	Solvert S.A.S.	Frankrike	33 1 30 81 77 00
Hako Ground and Garden	Norge	47 22 90 7760	Spypros Stavrinides Limited	Cypern	357 22 434131
Hayter Limited (U.K.)	Storbritannien	44 1279 723 444	Surge Systems India Limited	Indien	91 1 292299901
Hydroturf Int. Co Dubai	Förenade Arabemiraten	97 14 347 9479	T-Markt Logistics Ltd.	Ungern	36 26 525 500
Hydroturf Egypt LLC	Egypten	202 519 4308	Toro Australia	Australien	61 3 9580 7355
Irrimac	Portugal	351 21 238 8260	Toro Europe NV	Belgien	32 14 562 960
Irrigation Products Int'l Pvt Ltd.	Indien	0091 44 2449 4387	Valtech	Marocko	212 5 3766 3636
Jean Heybroek b.v.	Nederländerna	31 30 639 4611	Victus Emak	Polen	48 61 823 8369

Europeiskt sekretessmeddelande

Uppgifter som Toro registrerar
Toro Warranty Company (Toro) respekterar din integritet. För att kunna behandla dina garantianspråk och kontakta dig i händelse av att en produkt måste återkallas ber vi dig att uppge vissa personuppgifter, antingen direkt eller via din lokala Toro-återförsäljare.

Toros garantisystem körs på servrar som finns i USA där sekretesslagarna kanske inte ger samma skydd som i ditt land.

GENOM ATT UPPGE DINA PERSONUPPGIFTER TILL OSS SAMTYCKER DU TILL ATT DE BEHANDLAS SÅ SOM BESKRIVS I DET HÄR SEKRETESSMEDDELANDET.

Så här använder Toro informationen
Toro kan använda dina personuppgifter för att behandla garantianspråk och för att kontakta dig i händelse av att en produkt återkallas. Toro kan vidarebefordra uppgifterna till sina dotterbolag, återförsäljare eller andra affärspartners i samband med någon av dessa aktiviteter. Vi säljer inte dina personuppgifter till något annat företag. Vi förbehåller oss rätten att vidarebefordra personuppgifter i syfte att efterleva tillämpliga lagar och uppfylla förfrågningar från vederbörliga myndigheter, administrera system på rätt sätt eller för vår egen eller andra användares säkerhet.

Så här sparas dina personuppgifter
Vi sparar dina personuppgifter så länge vi behöver dem för det syfte de ursprungligen registrerades för, av andra legitima skäl (t.ex. för att följa föreskrifter) eller så länge som krävs enligt tillämplig lag.

Toros engagemang för att skydda dina personuppgifter
Vi vidtar skäliga försiktighetsåtgärder för att skydda dina personuppgifter. Vi vidtar också åtgärder för att bibehålla personuppgifternas aktuella status så att de är korrekta.

Åtkomst och korrigering av personuppgifter
Om du vill granska eller korrigera personuppgifter kan du kontakta oss via e-post på legal@toro.com.

Konsumenträtt i Australien

Australiensiska kunder hittar information rörande australiensisk konsumenträtt inuti förpackningen eller hos den lokala Toro-återförsäljaren.

Toros garanti och Toros GTS-startgaranti

Fel och produkter som omfattas

Toro Company och dess dotterbolag Toro Warranty Company garanterar gemensamt, och i enlighet med ett avtal dem emellan, att åt den ursprungliga köparen [1] reparera den Toro-produkt som anges nedan om material- eller tillverkningsfel förekommer eller om Toro GTS-motorn (Guaranteed to Start) inte startar när du har dragit i snöret 1–2 gånger, förutsatt att det rutinunderhåll som krävs enligt *bruksanvisningen* har utförts.

Följande tidsperioder gäller från inköpsdatumet:

Produkter	**Garantiperiod**
Manuell motordriven klippare	
• Gjutet däck	Fem års privat bruk[2] 90 dagars kommersiellt bruk
• Motor	Fem års GTS-garanti, privat bruk[3]
• Batteri	Två år
• Ståldäck	Två års privat bruk[2] 30 dagars kommersiellt bruk
• Motor	Två års GTS-garanti, privat bruk[3]
TimeMaster-klippare	Tre års privat bruk[2] 90 dagars kommersiellt bruk
• Motor	Tre års GTS-garanti, privat bruk[3]
• Batteri	Två år
Elektriska handhållna produkter och manuella motordrivna klippare	Två års privat bruk[2] Ingen garanti för kommersiellt bruk
Snöslungor	
• Enstegsmodell	Två års privat bruk[2] 45 dagars kommersiellt bruk
• Motor	Två års GTS-garanti, privat bruk[3]
• Tvåstegsmodell	Tre års privat bruk[2] 45 dagars kommersiellt bruk
• Utkastare, utkastarriktare och impellerhusskydd	Begränsad (endast ursprunglig ägare)[5]
Elektriska snöslungor	Två års privat bruk[2] Ingen garanti för kommersiellt bruk
Alla åkmaskiner nedan	
• Motor	Se motortillverkarens garanti[4]
• Batteri	Två år privat bruk[2]
• Redskap	Två års privat bruk[2]
DH-åkgräsklippare	Två års privat bruk[2] 30 dagars kommersiellt bruk
XLS-åkgräsklippare	Tre års privat bruk[2] 30 dagars kommersiellt bruk
TimeCutter	Tre års privat bruk[2] 30 dagars kommersiellt bruk
TITAN-klippare	Tre år eller 240 timmar[5]
• Ram	Begränsad (endast ursprunglig ägare)[6]

[1]Med ursprunglig köpare avses den person som ursprungligen köpte Toro-produkten.

[2]Med ”privat bruk” avses bruk av produkten i hemmet. Om produkten används på fler än ett ställe räknas det som kommersiellt bruk och då gäller garantin för kommersiellt bruk.

[3]Toro GTS-startgarantin gäller inte när produkten används kommersiellt.

[4]Vissa motorer som används i Toro-produkter har en garanti från motortillverkaren.

[5]Beroende på vilket som inträffar först.

[6]Begränsad garanti för ramen. Om huvudramen, det vill säga de delar som svetsats samman för att bilda den traktorstruktur som andra komponenter, t.ex. motorn, är monterade på, spricker eller går sönder vid normalt bruk, kommer ramen att repareras eller bytas ut, enligt Toros val, i enlighet med garantin utan kostnad för reservdelar och arbete. Ramfel på grund av felaktig användning eller missbruk samt fel eller reparationer som uppstår/sker på grund av rost eller korrosion omfattas inte av garantin.

Garantin upphör att gälla om timmätaren kopplas från, ändras eller visar tecken på att någon har försökt att manipulera den.

Ägarens ansvar

Du måste underhålla Toro-produkten enligt de underhållsrutiner som beskrivs i *bruksanvisningen*. Sådant rutinunderhåll bekostas av dig, oavsett om det utförs av en återförsäljare eller av dig själv.

Anvisningar för garantiservice

Följ anvisningarna nedan om du tror att det finns något material- eller tillverkningsfel på din Toro-produkt:

1. Kontakta din försäljningsrepresentant för att ordna produktservice. Om du av någon anledning inte kan kontakta din representant kan du i stället kontakta en auktoriserad Toro-återförsäljare för att få service där. Se bifogad lista över återförsäljare.
2. Ta med produkten och inköpsbeviset (kvittot) till återförsäljaren. Om du av någon anledning är missnöjd med din återförsäljares analys eller med den hjälp du får är du välkommen att kontakta oss på följande adress:

   Toro Customer Care Department, RLC Division
   Toro Warranty Company
   8111 Lyndale Avenue South
   Bloomington, MN 55420-1196
   001–952–948–4707

Produkter och fel som inte omfattas

Ingen annan uttrycklig garanti ges förutom ett särskilt emissionssystemsskydd och motorgarantiskydd för vissa produkter. Denna uttryckliga garanti omfattar inte följande:

- Kostnader för regelbundet underhåll rörande service och reservdelar, exempelvis filter, bränsle, smörjmedel, byte av olja, tändstift, luftfilter, knivslipning eller slitna blad, inställning av kabel/länkage, broms och koppling.
- Komponenter som går sönder p.g.a. normalt slitage.
- Alla produkter eller delar som har ändrats, använts felaktigt, försummats eller som måste bytas ut eller repareras på grund av olyckshändelse eller brist på underhåll.
- Hämtnings- och leveransavgifter.
- Reparationer eller försök till reparationer som inte utförs av en auktoriserad Toro-återförsäljare.
- Reparationer som blir nödvändiga till följd av underlåtenhet att följa anvisningarna för bränslehantering (se *bruksanvisningen* för mer information).
  - Borttagning av föroreningar från bränslesystemet omfattas ej.
  - Användning av gammalt bränsle (äldre än en månad) eller bränsle som innehåller mer än 10 % etanol eller mer än 15 % MTBE.
  - Underlåtenhet att tömma bränslesystemet innan klipparen står oanvänd längre än en månad
- Reparationer eller justeringar i syfte att åtgärda startproblem pga. följande:
  - Underlåtenhet att följa lämpliga underhållsrutiner eller anvisningar för bränslehantering
  - Roterande klipparkniv går emot något objekt
- Särskilda driftvillkor där du kan behöva dra fler än två gånger i snöret för att starta:
  - Första gången du ska starta maskinen efter att den har stått oanvänd under mer än tre månader eller stått i förvaring
  - Start i kylig temperatur som t.ex. vid tidig vår eller sen höst
  - Olämpliga startrutiner – om du har problem att starta enheten kontrollerar du att du använder rätt startrutiner i *bruksanvisningen*. Det kan spara in ett onödigt besök hos en auktoriserad Toro-återförsäljare.

Allmänna villkor

Köparens rättigheter regleras av de nationella lagar som gäller i respektive land. De rättigheter köparen har i dessa lagar begränsas inte genom denna garanti.