FORM NO. 3318–151 Rev. A

TORO®

Superblower/vac
Blower/Vacuum
Model No. 51557—79000001 & Up

Soufflante-aspirateur SuperBlower/vac
Soufflante-aspirateur
Modèle No. 51557—79000001 et suivants

Aspiradora Supersopladora
Sopladora-aspiradora
Modelos N. 51557—79000001 y siguientes

Unterdruckgebläse
Superblower/vac
Modell Nr. 51557—79000001 & aufwärts

Supersoffiante-aspiratore
Soffiante-aspiratore
No. di modello 51557—79000001 & successivi

Superblazer/Zuiger
Bladblazer/ -zuiger
Model nr. 51557—79000001 en hoger

Superfläkt/sug
Fläkt/Sug
Serienr. 51557—79000001 och Högre

Operator's Manual
Manuel de l'Utilisateur
Manual del Operador
Gebrauchsanleitung
Istruzioni per l'Uso
Bedieningshandleiding
Användarhandbok

Figures — Figuras — Abbildungen — Figure — Figuren—Figurer

1

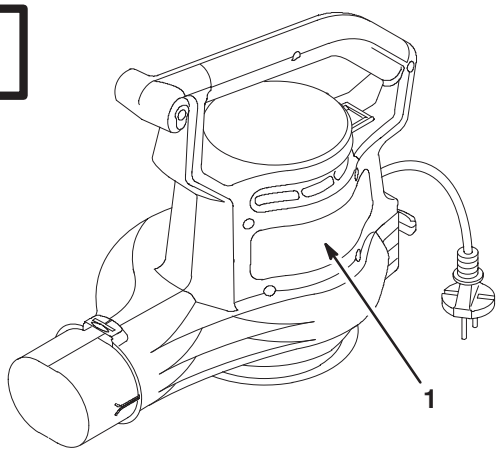

1987

English

1. Model and serial number decal

Français

1. Décalcomanie de numéros de modèle et de série

Español

1. Calcomanía con los números de modelo y serie

Deutsch

1. Modell– und Seriennummernschild

Italiano

1. Decalcomania del numero di serie e del modello

Nederlands

1. Plaatje met model– en serienummer

Svenska

1. Klistermärke med modell– och serienummer

2

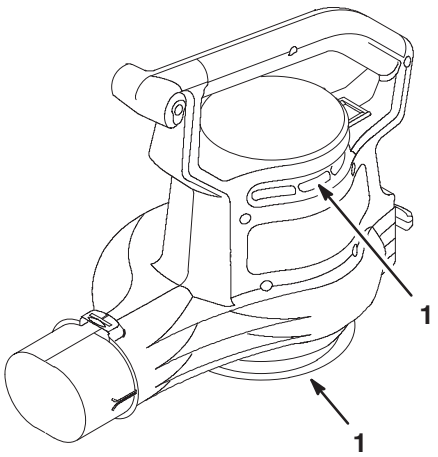

1570

English

1. Air inlet

Français

1. Prises d’air

Español

1. Toma de aire

Deutsch

1. Luftzuführungsöffnung

Italiano

1. Presa d’aria

Nederlands

1. Luchtinlaat

Svenska

1. Luftintag

©The Toro Company – 1995, Rev. 1996
All Rights Reserved

Printed in USA

3

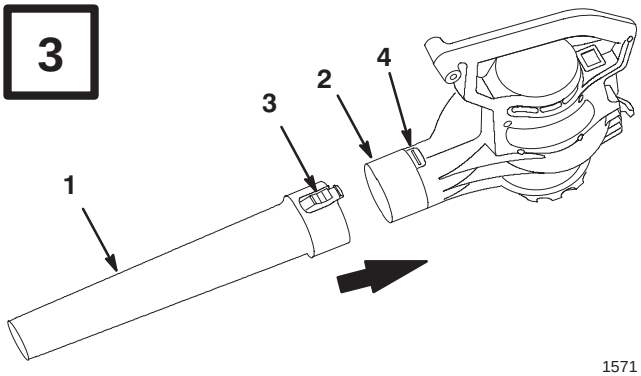

1571

English

1. Blower tube
2. Blower housing outlet
3. Tab
4. Latch

Français

1. Tube de soufflante
2. Sortie d’air du bloc moteur
3. Languette
4. Loquet

Español

1. Tubo soplador
2. Salida de la caja del soplador
3. Lengüeta
4. Pestillo

Deutsch

1. Gebläserohr
2. Gebläsegehäuseausgang
3. Zunge
4. Schnappriegel

Italiano

1. Tubo aspiratore
2. Uscita carcassa aspiratore
3. Linguetta
4. Fermo

Nederlands

1. Blaasbuis
2. Blaasopening
3. Lip
4. Uitspaaring

Svenska

1. Fläktrör
2. Utlopp fläkthus
3. Hake
4. Spår

4

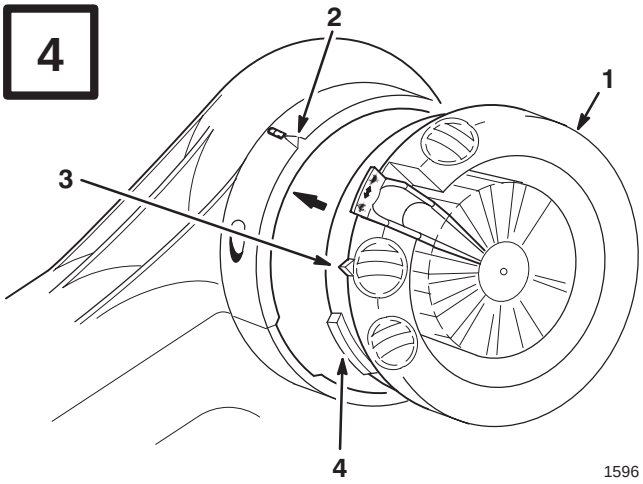

1596

English

1. Inlet cover
2. Housing pointer
3. Cover pointer
4. Tab

Français

1. Couvercle d’admission d’air
2. Repère du bloc moteur
3. Repère du couvercle
4. Languette

Español

1. Tapa de entrada
2. Guía de la caja
3. Guía de la tapa
4. Lengüeta

Deutsch

1. Einlaßabdeckung
2. Gehäusezeiger
3. Abdeckungszeiger
4. Ansatz

Italiano

1. Coperchio di entrata aria
2. Indicatore sulla carcassa
3. Indicatore sul coperchio
4. Linguetta

Nederlands

1. Inlaatkap
2. Aanwijzer op huis
3. Aanwijzer op kap
4. Lip

Svenska

1. Insugkåpa
2. Märke på hus
3. Märke på skydd
4. Hake

5

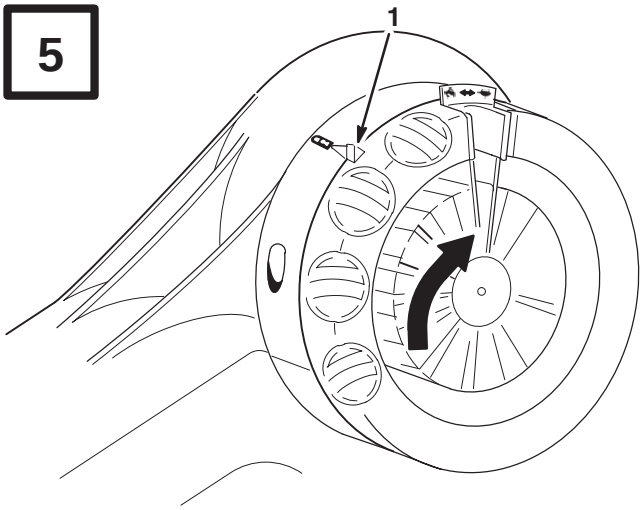

1601

English

1. Pointers aligned in lock postion

Français

1. Repères alignés en position de verrouillage

Español

1. Las guías se alinean en la posición de cierre

Deutsch

1. Zeiger in Sperrposition ausgerichtet

Italiano

1. Gli indicatori sono allineati in posizione di chiuso

Nederlands

1. Aanwijzers tegenover elkaar in vergrendelde stand

Svenska

1. Märken inriktade i låst läge

6

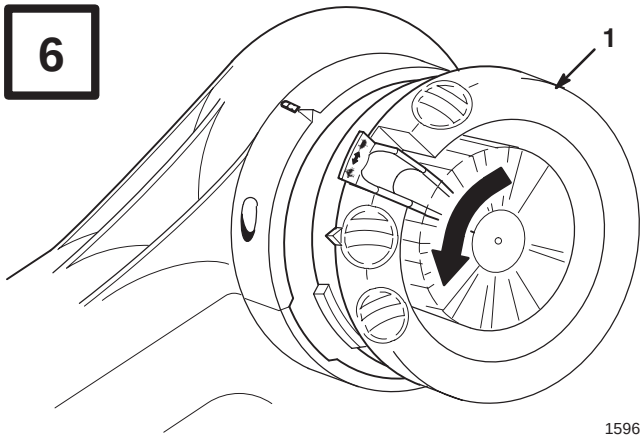

1596

English

1. Inlet cover

Français

1. Couvercle d’admission d’air

Español

1. Tapa de entrada

Deutsch

1. Einlaßabdeckung

Italiano

1. Coperchio entrata aria

Nederlands

1. Inlaatkap

Svenska

1. Insugkåpa

7

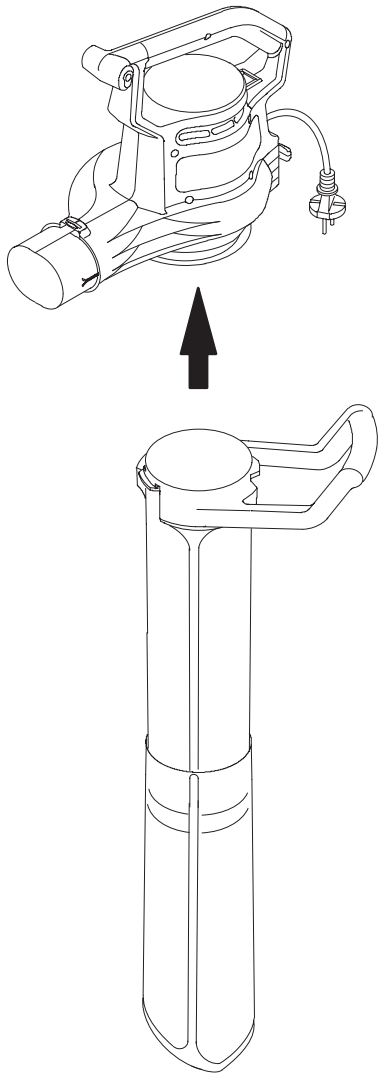

1988

8

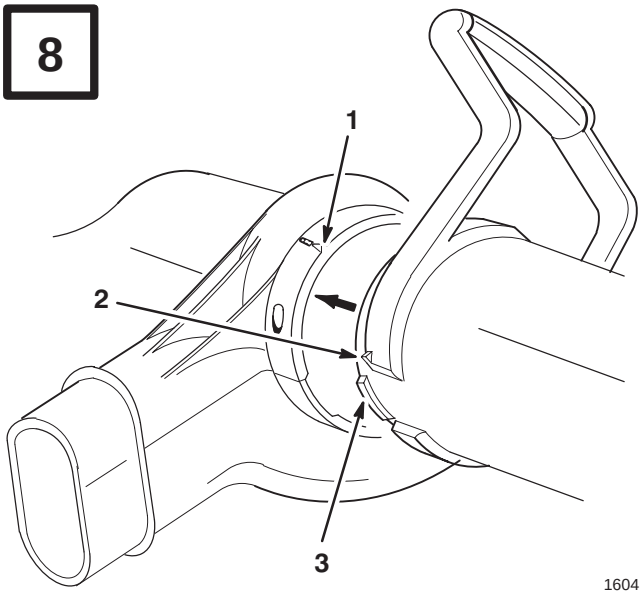

1604

English

1. Housing pointer
2. Vacuum tube pointer
3. Tab

Français

1. Repère du bloc moteur
2. Repère du tube de soufflante
3. Languette

Español

1. Guía de la caja
2. Guía del tubo aspirador
3. Lengüeta

Deutsch

1. Gehäusezeiger
2. Ansaugrohrzeiger
3. Ansatz

Italiano

1. Indicatore sulla carcassa
2. Indicatore sul tubo dell’aspiratore
3. Linguetta

Nederlands

1. Aanwijzer op huis
2. Aanwijzer op zuigbuis
3. Lip

Svenska

1. Märke på hus
2. Märke på sugrör
3. Hake

9

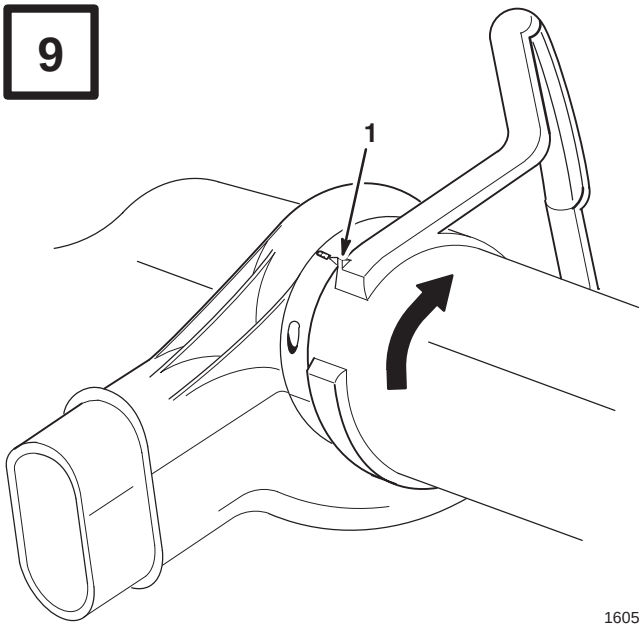

1605

English

1. Pointers aligned in lock position

Français

1. Repères alignés en position de verrouillage

Español

1. Las guías se alinean en la posición de cierre

Deutsch

1. Zeiger in Sperrposition ausgerichtet

Italiano

1. Indicatori allineati in posizione di chiuso

Nederlands

1. Aanwijzers tegenover elkaar in vergrendelde stand

Svenska

1. Märken inriktade i låst läge

10

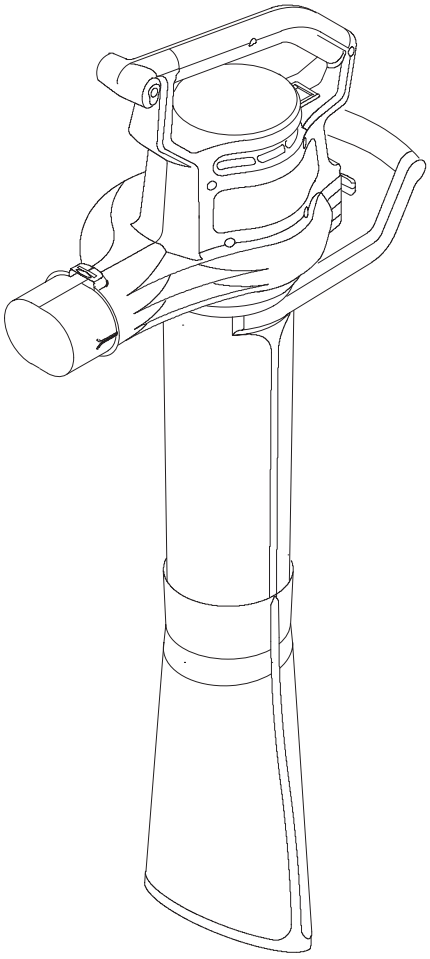

1621

11

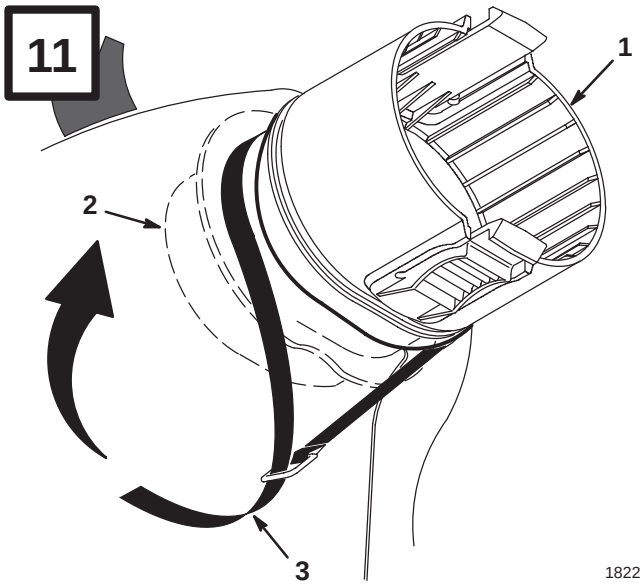

1822

English

1. Bag collar
2. Bag collar flange
3. Velcro™ strap

Français

1. Collier de sac
2. Collerette du sac
3. Cordon Velcro™

Español

1. Collar de la bolsa
2. Brida del collar de la bolsa
3. Correa de Velcro™

Deutsch

1. Beutelansatz
2. Beutelansatzflansch
3. Klettenverschlußband

Italiano

1. Anello del sacco
2. Flangia anello sacco
3. Fascetta Velcro

Nederlands

1. Kraag van zak
2. Paskraag
3. Klittebandriem

Svenska

1. Säckkrage
2. Kragfläns
3. Kardborrband

12



2063

13

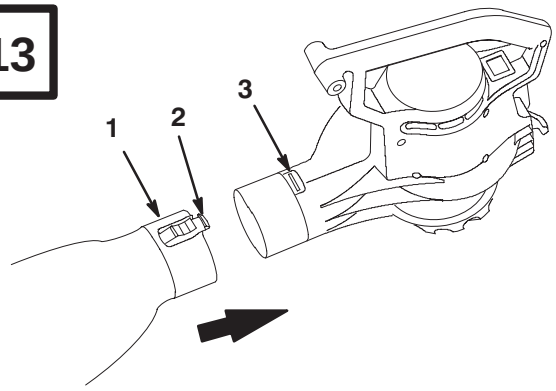

1574

English

1. Bag collar
2. Tab
3. Latch

Français

1. Collier de sac
2. Languette
3. Loquet

Español

1. Collar de la bolsa
2. Lengüeta
3. Pestillo

Deutsch

1. Beutelansatz
2. Zunge
3. Schnappriegel

Italiano

1. Anello del sacco
2. Linguetta
3. Fermo

Nederlands

1. Kraag van zak
2. Lip
3. Uitsparing

Svenska

1. Säckkrage
2. Hake
3. Spår

14

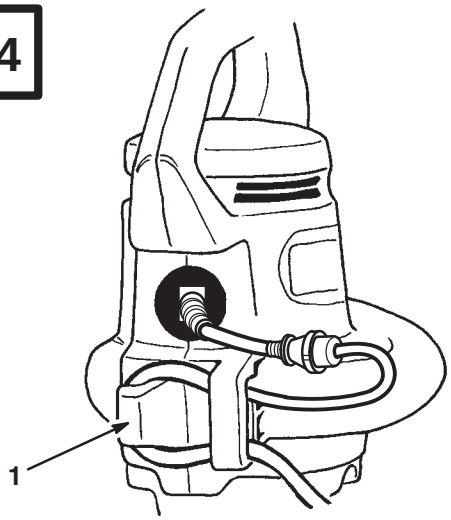

1989

English

1. Cord lock

Français

1. Dispositif de blocage du cordon

Español

1. Cierre del cable

Deutsch

1. Schnurhalter

Italiano

1. Dispositivo di fermo del cavo

Nederlands

1. Snoervergrendeling

Svenska

1. Sladdlås

15

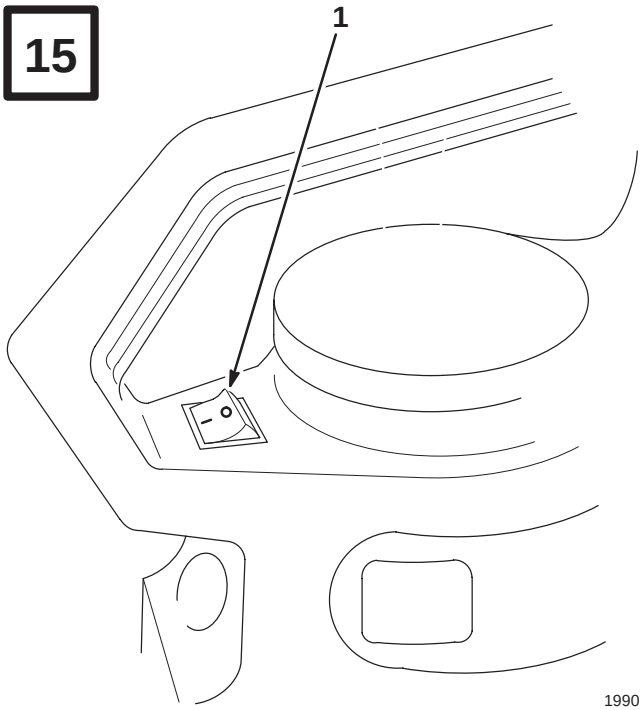

1990

English

1. Switch

Français

1. Interrupteur

Español

1. Interruptor

Deutsch

1. Schalter

Italiano

1. Interruttore

Nederlands

1. Schakelaar

Svenska

1. Strömbrytare

16

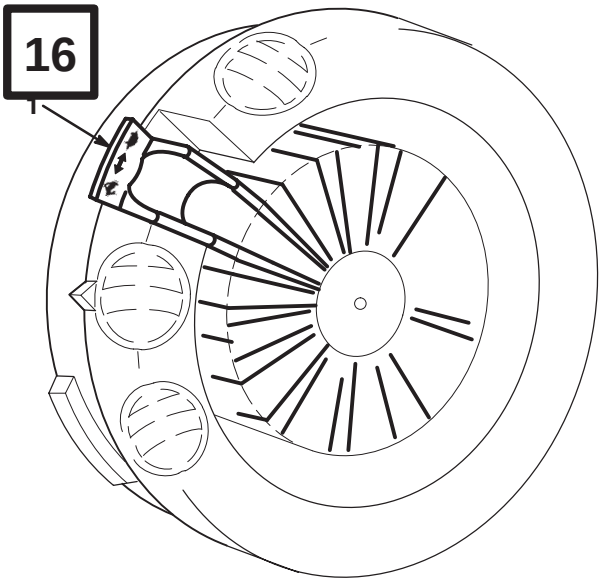

1597

English

1. Air flow adjuster

Français

1. Réglage de débit d’air

Español

1. Ajustador del flujo de aire

Deutsch

1. Luftstromeinstellung

Italiano

1. Regolatore del flusso dell’aria

Nederlands

1. Regelaar voor luchtstroom

Svenska

1. Luftflödesinställning

17

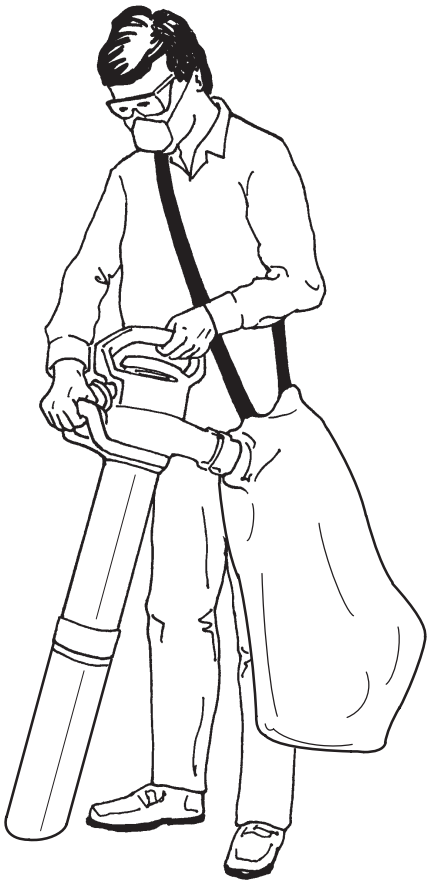

1576

18

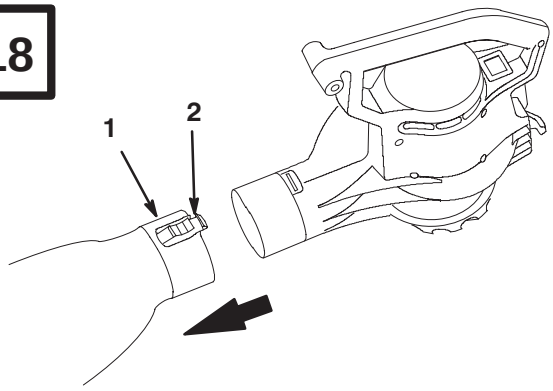

1574

English

1. Bag collar
2. Tab

Français

1. Collier de sac
2. Languette

Español

1. Collar de la bolsa
2. Lengüeta

Deutsch

1. Beutelansatz
2. Zunge

Italiano

1. Anello del sacco
2. Linguetta

Nederlands

1. Kraag van zak
2. Lip

Svenska

1. Säckkrage
2. Hake

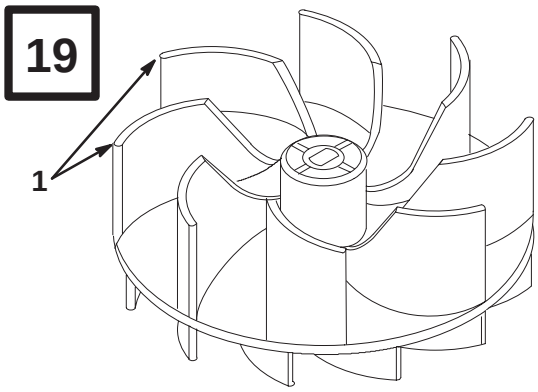

1577

English

1. Wear area

Français

1. Zone d’usure

Español

1. Zona de desgaste

Deutsch

1. Verschleißbereich

Italiano

1. Zona di usura

Nederlands

1. Slijtagegebiet

Svenska

1. Område som slits

English

Contents

	Page
Introduction	1
Safety	2
Symbol Glossary	4
Assembly	5
Blower	5
Vacuum	5
Before Starting	6
Securing Extension Cord	6
Operation	6
Starting/Stopping	6
Blower	7
Vacuum	7
Emptying Bag	7
Maintenance	8
Clogging	8
Bag Cleaning	8
Impeller Replacement	8
Servicing Double-insulated Appliance	8
The Toro Promise	9

Introduction

Thank you for purchasing a Toro product.

All of us at Toro want you to be completely satisfied with your new product, so feel free to contact your local Authorized Service Dealer for help with service, genuine Toro parts, or other information you may require.

Whenever you contact your Authorized Service Dealer or the factory, always know the model and serial numbers of your product. These numbers will help the Service Dealer or Service Representative provide exact information about your specific product. You will find the model and serial number decal located in a unique place on the product (Fig. 1).

For your convenience, write the product model and serial numbers in the space below.

Model No. _____

Serial No. _____

Read this manual carefully to learn how to operate and maintain your product correctly. Reading this manual will help you and others avoid personal injury and damage to the product. Although Toro designs, produces and markets safe, state-of-the-art products, you are responsible for using the product properly and safely. You are also responsible for training persons who you allow to use the product about safe operation.

The Toro warning system in this manual identifies potential hazards and has special safety messages that help you and others avoid personal injury, even death. DANGER, WARNING and CAUTION are signal words used to identify the level of hazard. However, regardless of the hazard, be extremely careful.

DANGER signals an extreme hazard that will cause serious injury or death if the recommended precautions are not followed.

WARNING signals a hazard that may cause serious injury or death if the recommended precautions are not followed.

CAUTION signals a hazard that may cause minor or moderate injury if the recommended precautions are not followed.

Two other words are also used to highlight information. “Important” calls attention to special mechanical information and “Note” emphasizes general information worthy of special attention.

Safety

IMPORTANT SAFETY INSTRUCTIONS

To assure maximum safety, best performance, and to gain knowledge of the appliance, it is essential that you or any other operator of the appliance read and understand the contents of this manual before operating the appliance. Pay particular attention to the safety alert symbol ⚠ which means CAUTION, WARNING OR DANGER — "personal safety instruction." Read and understand the instruction because it has to do with safety. FAILURE TO COMPLY WITH INSTRUCTION MAY RESULT IN PERSONAL INJURY, RISK OF FIRE OR ELECTRICAL SHOCK.

READ ALL INSTRUCTIONS BEFORE USING THIS APPLIANCE

SAVE THESE INSTRUCTIONS FOR FUTURE REFERENCE!

WARNING—To reduce the risk of fire, electric shock or injury, follow these safety instructions.

1. Read and understand the contents of this manual before using the appliance. Be thoroughly familiar with the proper use of the appliance.
2. Keep everyone, especially children and pets, away from area of operation. Never allow children to operate the appliance. It is not a toy. Never allow adults to operate unit without first reading the Operator's Manual.
3. Never blow debris in the direction of bystanders or animals.
4. Always wear safety goggles or other suitable eye protection.
5. Never operate the appliance in wet or damp conditions. **DO NOT USE IN THE RAIN.**
6. Dress properly. Do not wear loose clothing or jewelry. They can catch in moving parts. **PIN UP LONG HAIR SO THAT IT CANNOT BE DRAWN INTO UNIT'S AIR INLETS (Fig. 2).** Always wear substantial footwear and long pants.
7. Always wear an approved dust mask when using unit in dusty conditions.
8. Use the right appliance. Do not use the appliance for any job except that for which it was intended.
9. Use appliance only as described in this manual. Use only Toro attachments with appliance.
10. To reduce the risk of electric shock, use only an extension cord recommended for outdoor use.
11. Properly connect extension cord to appliance plug in order to prevent disconnection of the cord (Fig. 14).
12. Avoid unintentional starting. Do not carry plugged in appliance with finger on switch.
13. Turn off all controls before unplugging cord.
14. Do not handle plug or appliance with wet hands or while standing in water.
15. Do not use appliance with a damaged cord or plug. If appliance is not working as it should, has been dropped, damaged, left outdoors, or dropped into water, return it to an Authorized Toro Service Dealer.
16. Don't abuse cord. Do not pull or carry appliance by cord, close a door on cord or pull cord around sharp edges or corners. Do not use cord as a handle. Do not unplug appliance by pulling cord. To unplug, grasp the plug, not the cord.
17. Keep cord away from extreme heat, oil, and sharp edges.
18. If the supply cord of this appliance is damaged, it must be replaced by a special cord or assembly available from an Authorized Toro Service Dealer.
19. Never vacuum up anything that is burning or smoking, such as cigarettes, matches or hot ashes.

20. Do not put any object into openings (i.e. fan covers, air inlets or other openings in housing). Do not use appliance with any blocked openings; keep free of dust, lint, hair, and anything that may reduce air flow.

21. Do not use appliance to vacuum up any liquids, particularly flammable or combustible liquids such as gasoline or use in areas where they may be present.

22. Never vacuum up any hazardous materials such as asbestos.

23. Always be sure of your footing. Keep a firm hold on the handle and walk, never run. Use extra care when cleaning on stairs.

24. Stop the motor and unplug the supply cord whenever you leave the appliance, before cleaning the housing, and when making any repairs or inspections.

25. When not in use, store your appliance in a dry place out of the reach of children.

26. Keep all fasteners tight to be sure the appliance is in safe working condition.

27. Never operate without proper guards or other protective safety devices in place.

28. Do not put hands or feet near rotating parts. Keep clear at all times.

29. If the appliance should start to vibrate abnormally, stop the motor, unplug the cord and check immediately for the cause. Vibration is generally a warning of trouble.

30. Do not operate your appliance after it has been dropped or damaged. Return it to your nearest Authorized Toro Service Dealer for inspection or repair.

31. This appliance is provided with double insulation. Use only identical replacement parts. See page 8 for Servicing of Double–Insulated Appliances.

32. When servicing use only identical TORO replacement parts.

33. Never operate vacuum without vacuum bag. Always make sure bag zipper is closed when unit is in use. Check bag frequently for wear or deterioration. If bag is damaged, replace it with a genuine TORO part.

Sound Emissions

This unit has a maximum airborne noise emission, based on measurement of identical machines.

Sound Pressure Level – 95 dB(A)*
Sound Power Level – 110 dB(A)*

* Unit tested under no load condition.

Vibration Level

This unit has a maximum vibration level of 2.5 m/s^2, based on measurement of identical machines*.

* Unit tested under no load condition.

Symbol Glossary

Safety alert triangle — symbol within triangle indicates a hazard

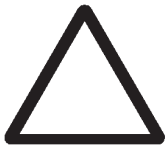

Safety alert symbol



Read operator's manual



Consult technical manual for proper service procedures



Do not open or remove safety shields while engine is running

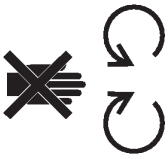

Wear eye protection



Thrown or flying objects — Whole body exposure



Keep dry



Electrical shock/electrocution



Disconnect power

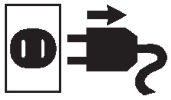

Severing of fingers or hand—impeller blade



Assembly

Note: **Always turn off unit** and **unplug** from electrical outlet before adding or switching attachments.

Blower

1. Slide tube onto blower outlet until tabs on tube snap into latch (Fig. 3).

Note: **Inlet cover must be securely locked into position, activating interlock switch, before blower will operate. Pointer on cover will be aligned with pointer on housing when cover is correctly locked in position (Fig. 4 & 5).**

Note: Blower is shipped with inlet cover installed.

Vacuum

1. Grasp inlet cover and rotate it counterclockwise to remove (Fig. 6).

⚠ CAUTION

POTENTIAL HAZARD
- **Motor impeller rotates for a few seconds after blower is turned off.**

WHAT CAN HAPPEN
- **Rotating impeller can cut or injure fingers.**

HOW TO AVOID THE HAZARD
- **Never remove inlet cover when motor is operating or when unit is plugged in.**

2. Hold vacuum tube vertically and place blower inlet over top of tube (Fig. 7). Tubes will only fit one way in blower inlet.

3. Rotate unit clockwise until pointer on vacuum tube aligns with pointer on housing (Fig. 8, 9 & 10).

Note: Vacuum tube and housing pointers must be aligned at locked position before blower will operate.

4. Slide bag collar into bag opening until bag collar flange is past the Velcro™ strap (Fig. 11). Line up bag seam with tab on collar. Tighten Velcro strap to secure bag to collar (Fig. 11). Close bag zipper. Bag should appear as shown in Figure 12 when correctly assembled.

5. Slide bag collar onto blower outlet until tabs on bag collar snap into latch (Fig. 13).

Before Starting

Securing Extension Cord

Use only an extension cord recommended for outdoor use.

⚠ WARNING

POTENTIAL HAZARD
- **Contact with water while operating unit could cause electric shock.**

WHAT CAN HAPPEN
- **Electric shock can cause injury or death.**

HOW TO AVOID THE HAZARD
- **Don't handle plug or appliance with wet hands or while standing in water.**
- **Use only an extension cord recommended for outdoor use.**

1. Form a loop in extension cord and insert it through slot in rear of blower housing (Fig. 14).
2. Secure extension cord in cord lock (Fig. 14).

   Note: Do not unplug extension cord by pulling on cord. To unplug, grasp the plug, not the cord.

⚠ WARNING

POTENTIAL HAZARD
- **The electrical cord could be damaged.**

WHAT CAN HAPPEN
- **A damaged electrical cord could cause a shock or fire.**

HOW TO AVOID THE HAZARD
- **Thoroughly inspect electrical cord before using unit. If cord is damaged, do not operate unit. Replace or repair damaged cord immediately. Contact your TORO service dealer for assistance.**

Operation

This appliance is intended for residential use only.

⚠ CAUTION

POTENTIAL HAZARD
- **Debris can be thrown by unit in operator's or bystander's direction.**

WHAT CAN HAPPEN
- **Flying debris can cause serious personal injury to operator or bystanders.**

HOW TO AVOID THE HAZARD
- **Always wear safety goggles or other suitable eye protection, long pants and shoes while operating unit.**
- **Never operate unit near bystanders or pets.**
- **Use extra care when cleaning debris from stairs.**

Starting/Stopping (Fig. 15)

1. To turn unit on, move switch to the '|' position.
2. To turn unit off, move switch to the '**O**' position.

Blower (Fig. 16)

Adjusting Air Flow

Adjust the volume and speed of air flow by moving the air flow adjuster on the inlet cover to the slow or fast position.

Vacuum (Fig. 17)

⚠ CAUTION

POTENTIAL HAZARD
- **Debris can be thrown by unit in operator's or bystander's direction.**

WHAT CAN HAPPEN
- **Flying debris can cause serious personal injury to operator or bystanders.**

HOW TO AVOID THE HAZARD
- **Never operate vacuum without vacuum bag.**
- **Always make sure bag zipper is closed when unit is in use.**

⚠ CAUTION

POTENTIAL HAZARD
- **Sharp, pointed or hard objects can be thrown through the collection bag and strike operator or bystanders.**

WHAT CAN HAPPEN
- **Sharp, pointed or hard objects thrown through the collection bag can cause serious personal injury to the operator or bystanders.**

HOW TO AVOID THE HAZARD
- **Do not vacuum sharp, pointed or hard objects such as wires, staples, nails or rocks.**

1. With vac tube and bag attached, pick up unit by vac tube handle and housing handle. Bag should be positioned fairly low at your side. Place bag strap over shoulder and adjust length to fit.
2. Turn unit on.
3. Swing unit slowly back and forth over leaves to be vacuumed. Do not force tube into pile of debris.

   Note: Dry leaves vacuum better and shred into smaller particles.

IMPORTANT

- **This unit is designed to pick up and shred dry leaves and other light, leafy debris.**
- **Do not attempt to pick up stones, gravel, broken glass, twigs, bark, acorns or pine cones as severe damage to fan blades may result.**
- **Do not pick up anything that is burning or smoking, such as cigarettes, matches or hot ashes.**
- **Do not pick up any liquids, particularly flammable or combustible liquids such as gasoline, or use in areas where they may be present.**
- **Do not tip vacuum tubes upright and force feed debris into tubes.**

If the unit should start to vibrate or make abnormal noise, stop the unit, **unplug** the cord and check for cause.

Openings can be blocked by dust, lint, hair, etc. during operation. Blocked openings could damage unit and reduce unit's efficiency. Keep unit free of any debris that could reduce air flow.

Emptying Bag

1. Turn unit off. Disconnect extension cord.
2. Depress both tabs on bag collar to remove bag from unit (Fig. 18).

3. Unzip bag and shake out debris.

Maintenance

Clogging

If the unit becomes clogged with debris, the obstruction can usually be cleared by turning the unit off and then promptly compressing the bag while it is still inflated, thereby forcing air back out through the vacuum tubes. This reverse airflow is usually sufficient to dislodge most obstructions.

If the restriction cannot be cleared by compressing the bag, then proceed with **caution** as follows:

1. Turn off and **unplug** unit.

2. Remove vacuum tube.

3. Using a small stick or rod, carefully reach into impeller opening and clear out debris.

Bag Cleaning

Debris should not be stored in vacuum bag. Bag should be emptied after each use for more efficient operation. After about three uses, bag should be thoroughly cleaned. Turn bag inside out and shake out dust and excess debris vigorously. Once a year, wash the bag by hand in soapy water.

⚠ WARNING

POTENTIAL HAZARD
- **Under normal usage, the bag material is subject to deterioration and wear.**

WHAT CAN HAPPEN
- **Small objects could pass through a worn or damaged bag and be thrown in direction of operator or bystanders and cause serious personal injury.**

HOW TO AVOID THE HAZARD
- **Check bag frequently for wear or deterioration. If bag is damaged, replace it with a genuine TORO part.**

Impeller Replacement (Fig. 19)

If a loss of performance is detected while operating blower, unplug unit, remove inlet cover, and check impeller blades for wear. If blades are severely worn, see your Authorized TORO Service Dealer for a new impeller.

Servicing Double-insulated Appliance

In a double-insulated appliance, two systems of insulation are provided instead of grounding. No grounding means is provided on a double-insulated appliance, nor should a means for grounding be added to the appliance. Servicing a double-insulated appliance requires extreme care and knowledge of the system, and should be done only by qualified service personnel. Replacement parts for a double-insulated appliance must be identical to the parts they replace. A double-insulated appliance is marked with the words “DOUBLE INSULATION” or “DOUBLE INSULATED.” The symbol (square within a square) ⧈ may also be marked on the appliance.

The Toro Promise

A Full Two Year Residential Use Warranty

The Toro Company warrants this TORO Product for two years against defects in material or workmanship. To receive a replacement or repair, at Toro's option, just return the complete unit, postage prepaid, to the Distributor (dealer) along with proof of purchase. This warranty covers product defects only. **It does not cover incidental or consequential damages.** This warranty gives you specific rights, and you may have other rights which vary from country to country. If all other remedies fail, you may contact us at The Toro Company, Dreve Richelle 161, Batiment "C", 1410 Waterloo, Belgium. (Do not return defective product to this address.)

Français

Table des matières

	Page
Introduction	1
Sécurité	2
Glossaire des pictogrammes	4
Assemblage	5
Soufflante	5
Aspirateur	5
Avant la mise en marche	6
Fixation du cordon prolongateur	6
Fonctionnement	6
Marche/arrêt	7
Soufflante	7
Aspirateur	7
Vidage du sac	8
Entretien	8
Obstruction	8
Nettoyage du sac	8
Remplacement de la turbine	8
Entretien d'un appareil à double isolement	9
La promesse Toro	9

Introduction

Merci pour votre achat d'un produit Toro.

Chez Toro, notre désir à tous est que vous soyez entièrement satisfait de votre nouveau produit. N'hésitez donc pas à contacter votre concessionnaire agréé local qui tient à votre disposition un service d'entretien et de réparations, des pièces détachées et toute information qui pourrait vous être utile.

Chaque fois que vous contactez votre concessionnaire agréé ou l'usine, tenez à sa disposition les numéros de modèle et de série du produit. Ces numéros aideront le concessionnaire ou le représentant du service après-vente à vous fournir des informations précises pour votre produit particulier. Les numéros de modèle et de série de l'appareil sont indiqués sur une décalcomanie comme illustré à la figure 1.

A titre de référence, notez les numéros de modèle et de série du produit dans l'espace ci-dessous.

No. de modèle : _____

No. de série : _____

Lisez attentivement ce manuel pour vous familiariser avec l'utilisation et l'entretien correct de votre produit. La lecture de ce manuel vous aidera, ainsi que les autres utilisateurs, à éviter des accidents corporels et des dommages au produit. Bien que Toro conçoive, fabrique et commercialise des produits sûrs, à la pointe de la technologie, vous avez la responsabilité de l'utiliser correctement et en toute sécurité. Vous êtes également responsable d'instruire les personnes auxquelles vous permettrez d'utiliser le produit, sur l'usage en toute sécurité.

Les mises en garde de ce manuel identifient les dangers potentiels et comprennent des messages de sécurité spécifiques destinés à vous éviter ainsi qu'à d'autres des blessures ou même la mort. Les mises en garde sont intitulées DANGER, AVERTISSEMENT et ATTENTION, suivant le niveau de danger. Toutefois, quel que soit ce niveau, soyez extrêmement prudent.

DANGER signale un risque extrême de blessures ou de mort si les précautions recommandées ne sont pas respectées.

AVERTISSEMENT signale un risque de blessures ou de mort si les précautions recommandées ne sont pas respectées.

ATTENTION signale un risque de blessures légères ou modérées si les précautions recommandées ne sont pas respectées.

Deux autres termes sont également utilisés pour signaler des messages d'informations essentielles : "Important", pour attirer l'attention sur des informations mécaniques spécifiques, et "Remarque", pour des informations d'ordre général méritant une attention particulière.

Sécurité

INSTRUCTIONS DE SÉCURITÉ IMPORTANTES

Pour bénéficier d'une sécurité maximum et des meilleures performances possibles, et apprendre à connaître l'appareil, il est indispensable que vous ou tout autre utilisateur de l'appareil lisiez attentivement le contenu de ce manuel avant d'utiliser l'appareil. Prêter une attention particulière aux mises en garde relatives à la sécurité personnelle, marquées du symbole de sécurité ⚠ et libellées ATTENTION, AVERTISSEMENT ou DANGER. LE NON RESPECT DE CES MISES EN GARDE PEUT ENTRAÎNER DES DOMMAGES CORPORELS, UN RISQUE D'INCENDIE OU D'ÉLECTROCUTION.

LIRE TOUTES LES INSTRUCTIONS AVANT D'UTILISER CET APPAREIL

CONSERVER CES INSTRUCTIONS POUR RÉFÉRENCE ULTÉRIEURE!

AVERTISSEMENT : pour réduire les risques d'incendie, de choc électrique ou de blessure, respecter les consignes de sécurité ci-dessous.

1. Lire attentivement ce manuel avant d'utiliser l'appareil. Bien apprendre l'usage correct de l'appareil.

2. Tenir tout le monde, en particulier les enfants et les animaux domestiques, à l'écart de la zone de travail. Ne jamais laisser les enfants utiliser l'appareil. Ce n'est pas un jouet. Ne jamais permettre aux adultes d'utiliser l'appareil sans avoir lu le Manuel de l'utilisateur.

3. Ne jamais souffler des débris en direction de personnes ou d'animaux se tenant à proximité.

4. Toujours porter des lunettes de sécurité ou une autre protection oculaire appropriée.

5. Ne jamais utiliser l'appareil dans un environnement mouillé ou humide. **NE PAS UTILISER SOUS LA PLUIE.**

6. Porter des vêtements appropriés. Ne pas porter de vêtements amples ou de bijoux risquant de s'accrocher dans les pièces en mouvement. **Attacher les cheveux longs pour qu'ils ne risquent pas d'être aspirés dans l'admission d'air. (Fig. 2).** Porter toujours des chaussures robustes et des pantalons longs.

7. En conditions poussiéreuses, toujours porter un masque anti-poussière agréé.

8. Utiliser un appareil approprié. Ne pas utiliser l'appareil à des tâches pour lesquelles il n'est pas conçu.

9. N'utiliser l'appareil que comme expliqué dans ce manuel. N'utiliser que des accessoires Toro avec l'appareil.

10. Pour réduire les risques de décharge électrique, utiliser impérativement un cordon prolongateur destiné à l'usage extérieur.

11. Connecter correctement le prolongateur au cordon d'alimentation pour éviter le débranchement en cours d'utilisation (Fig. 14).

12. Eviter la mise en marche accidentelle. Ne pas transporter l'appareil branché en gardant le doigt sur l'interrupteur.

13. Arrêter l'appareil avant de débrancher le cordon d'alimentation.

14. Ne pas toucher les prises ou l'appareil avec des mains mouillées ou en se tenant dans l'eau.

15. Ne pas utiliser l'appareil si la prise ou le cordon est endommagé. Si l'appareil ne fonctionne pas comme il devrait, s'il est tombé à terre ou dans l'eau, a été endommagé, ou oublié à l'extérieur, le retourner à un concessionnaire réparateur Toro agréé.

16. Ne pas maltraiter le cordon. Ne pas tirer ou soulever l'appareil par le cordon, ne pas refermer une porte sur le cordon ou le tirer autour d'angles vifs ou de coins. Ne pas utiliser le cordon comme poignée. Ne pas débrancher l'appareil en tirant sur le cordon. Pour débrancher, saisir la prise, pas le cordon.

17. Tenir le cordon à l'abri des températures extrêmes, de l'huile et des angles vifs.

18. Si le cordon d'alimentation de cet appareil est endommagé, il doit être remplacé par un cordon spécial, disponible chez les concessionnaires Toro agréés.

19. Ne jamais aspirer de déchets brûlants ou dégageant de la fumée tels que des cigarettes, des allumettes ou des cendres brûlantes.

20. Ne jamais obstruer les ouvertures (capots de ventilateur, prises d'air ou autres ouverture du capot de l'appareil). Ne pas utiliser un appareil dont les ouvertures sont obstruées; débarrasser les ouvertures de la poussière, des peluches, cheveux ou toute autre entrave au passage de l'air.

21. Ne pas utiliser l'appareil pour aspirer des liquides, surtout s'ils sont inflammables ou combustibles tels que l'essence. Ne pas utiliser l'appareil là où de tels liquides risquent d'être présents.

22. Ne jamais aspirer de produits dangereux tels que l'amiante.

23. Veiller à ne pas perdre l'équilibre. Tenir fermement la poignée et marcher, ne jamais courir. Se montrer particulièrement prudent lors du nettoyage d'escaliers.

24. Arrêter le moteur et débrancher le cordon d'alimentation avant de quitter l'appareil, de nettoyer le capot ou de procéder à des réparations ou des inspections.

25. Lorsqu'on n'utilise pas l'appareil, le ranger dans un endroit sec, hors de portée des enfants.

26. S'assurer que toutes les fixations sont bien serrées pour garantir la sécurité de l'utilisation.

27. Ne jamais utiliser l'appareil si les protections et dispositifs de sécurité ne sont pas en place.

28. Ne pas approcher les mains ou les pieds des pièces en rotation. Toujours rester à une distance suffisante.

29. Si l'appareil commence à vibrer de façon anormale, arrêter le moteur, débrancher le cordon d'alimentation et examiner immédiatement l'appareil pour déterminer la cause des vibrations. Les vibrations sont généralement signe de problème.

30. Ne pas utiliser un appareil qui est tombé ou a été endommagé. Le retourner au concessionnaire réparateur Toro agréé le plus proche.

31. Cet appareil est à double isolement. Utiliser exclusivement des pièces de rechange identiques. Voir Entretien des appareils à double isolement, page 8.

32. Lors des réparations, utiliser exclusivement des pièces de rechange TORO d'origine.

33. Ne jamais utiliser l'aspirateur sans son sac. S'assurer que la fermeture éclair du sac est bien fermée avant d'utiliser l'appareil. Vérifier régulièrement si le sac n'est pas usé ou endommagé. S'il est endommagé, le remplacer par un sac TORO d'origine.

Niveau de bruit

Cette machine a un niveau de bruit aérien maximum établi par mesure de machines identiques.

Niveau de pression acoustique: 95 dB(A)*
Niveau de puissance acoustique: 110 dB(A)*

* Appareil testé à vide.

Niveau de vibrations

Cette machine a un niveau de vibrations maximum de 2.5 m/s^2, établi par mesure de machines identiques.*

* Appareil testé à vide.

Glossaire des pictogrammes

Triangle d'alerte de sécurité– Le pictogramme à l'intérieur indique un danger



Symbole d'alerte de sécurité



Lire le manuel de l'utilisateur



Suivre la procédure d'entretien décrite dans le manuel



Ne pas ouvrir ou retirer les boucliers de protection tant que le moteur tourne

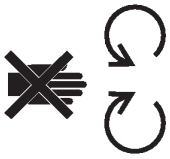

Porter une protection oculaire



Projection d'objets– Risques pour tout le corps



Conserver au sec



Décharge électrique/ électrocution



Débrancher l'appareil

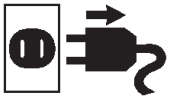

Pales de turbine– Sectionnement de la main ou des doigts



Assemblage

Remarque: **Toujours éteindre l'appareil** et le **débrancher** de la prise de courant avant d'ajouter ou de changer les accessoires.

Soufflante

1. Insérer le tube sur la sortie d'air jusqu'à ce que les languettes du tube s'enclenchent dans le loquet (Fig. 3).

Remarque: **Le couvercle d'admission d'air doit être correctement verrouillé en position, sans quoi une sécurité bloque le fonctionnement de la soufflante. Lorsque le couvercle est correctement verrouillé en position, les repères du couvercle et du capot coïncident. (Fig. 4 & 5).**

Remarque: La soufflante est expédiée avec le couvercle d'admission d'air monté.

Aspirateur

1. Tourner le couvercle d'admission d'air en sens inverse aux aiguilles d'une montre pour le démonter (Fig. 6).

⚠ PRUDENCE

DANGER POTENTIEL
- **Lorsqu'on éteint l'appareil, la turbine du moteur tourne encore pendant quelques secondes.**

QUELS SONT LES RISQUES?
- **La turbine en rotation peut couper ou blesser les doigts.**

COMMENT SE PROTÉGER?
- **Ne jamais retirer le couvercle d'admission d'air lorsque le moteur tourne ou que l'appareil est branché.**

2. Tenir les tube d'aspiration verticalement et placer l'entrée d'air sur le tube (Fig. 7). Les tubes ne peuvent être montés sur l'entrée que dans un sens.

3. Tourner l'appareil dans le sens des aiguilles d'une montre jusqu'à ce que les repères sur le tube d'aspiration et sur le capot coïncident (Fig. 8, 9 & 10).

Remarque: L'aspirateur ne peut pas fonctionner tant que les repères du tube d'aspiration et du capot ne sont pas alignés en position de verrouillage.

4. Insérer le collier dans l'ouverture du sac jusqu'à ce que la collerette se trouve au–delà du cordon de velcro. Faire correspondre la couture du sac avec la languette du collier. Serrer le cordon de velcro pour fixer le sac au collier (fig. 11). Fermer la fermeture éclair du sac. Le sac correctement assemblé doit se présenter comme illustré à la figure 12.

5. Insérer le collier du sac sur la sortie d'air de l'appareil jusqu'à ce que les languettes du collier s'enclenchent dans le loquet (Fig. 13).

Avant la mise en marche

Fixation du cordon prolongateur

Utiliser impérativement un cordon prolongateur destiné à l'usage extérieur.

⚠ ATTENTION

DANGER POTENTIEL
- **Le contact de l'eau lorsqu'on utilise l'appareil peut provoquer l'électrocution.**

QUELS SONT LES RISQUES?
- **L'électrocution peut avoir des conséquences dangereuses ou mortelles.**

COMMENT SE PROTÉGER?
- **Ne pas toucher les prises ou l'appareil avec des mains mouillées ou en se tenant dans l'eau.**
- **Utiliser impérativement un cordon prolongateur destiné à l'usage extérieur.**

1. Former une boucle dans le cordon prolongateur, et la passer dans la fente à l'arrière du capot (Fig. 14).

2. Placer la boucle du cordon prolongateur sur le dispositif de blocage (Figure 14).

Remarque: Pour débrancher le prolongateur, ne pas tirer sur le cordon mais sur la fiche.

⚠ ATTENTION

DANGER POTENTIEL
- **Le cordon électrique peut être endommagé.**

QUELS SONT LES RISQUES?
- **Un cordon électrique endommagé peut être cause d'électrocution ou d'incendie.**

COMMENT SE PROTÉGER?
- **Inspecter la totalité du cordon électrique avant d'utiliser l'appareil. Si le cordon est endommagé, ne pas utiliser l'appareil. Remplacer ou réparer le cordon immédiatement. S'adresser à un concessionnaire réparateur TORO si l'on a besoin d'aide.**

Fonctionnement

Cet appareil est destiné à un usage exclusivement résidentiel.

⚠ PRUDENCE

DANGER POTENTIEL
- **L'appareil peut projeter des débris vers l'utilisateur ou des personnes à proximité.**

QUELS SONT LES RISQUES?
- **Les débris projetés peuvent blesser sérieusement les personnes atteintes.**

COMMENT SE PROTÉGER?
- **Toujours porter des lunettes de sécurité ou toute autre protection oculaire appropriée, des pantalons longs et des chaussures lors de l'utilisation de l'appareil.**
- **Ne jamais utiliser l'appareil à proximité de personnes ou d'animaux domestiques.**
- **Etre particulièrement prudent lorsqu'on travaille sur un escalier.**

Marche/arrêt (Fig. 15)

1. Pour mettre l'appareil en marche, enfoncer le côté '|' de l'interrupteur.

2. Pour arrêter l'appareil, enfoncer le côté '**O**' de l'interrupteur.

Soufflante (Fig. 16)

Réglage du débit d'air

Pour régler le débit d'air, déplacer la manette du couvercle d'admission d'air sur LENT ou RAPIDE .

Aspirateur (Fig. 17)

⚠ PRUDENCE

DANGER POTENTIEL
- **L'appareil peut projeter des débris vers l'utilisateur ou des personnes à proximité.**

QUELS SONT LES RISQUES?
- **Les débris projetés peuvent blesser sérieusement les personnes atteintes.**

COMMENT SE PROTÉGER?
- **Ne jamais utiliser l'aspirateur sans son sac.**
- **S'assurer que la fermeture éclair du sac est bien fermée avant d'utiliser l'appareil.**

⚠ ATTENTION

DANGER POTENTIEL
- **Des objets coupants, pointus ou durs risquent d'être projetés à travers le sac collecteur et de frapper l'utilisateur ou des personnes à proximité.**

QUELS SONT LES RISQUES?
- **Des objets coupants, pointus ou durs projetés à travers le sac collecteur peuvent blesser sérieusement l'utilisateur ou des personnes à proximité.**

COMMENT SE PROTÉGER?
- **Ne pas aspirer d'objets coupants, pointus ou durs tels que des fils de fer, des crampons, des clous ou des cailloux.**

1. Les tube d'aspiration et le sac étant en position, prendre l'appareil par la poignée du tube d'aspiration et la poignée du capot. Le sac doit se porter assez bas sur le côté. Passer la bandoulière sur l'épaule et en régler la longueur.

2. Mettre l'appareil en marche.

3. Faire aller et venir l'appareil lentement au-dessus des feuilles à aspirer. Ne pas enfoncer le tube dans une pile de débris.

Remarque: Les feuilles sèches sont plus faciles à aspirer et sont déchiquetées en plus petits morceaux.

IMPORTANT

- **Cet appareil est destiné à aspirer et déchiqueter des feuilles sèches et d'autres débris légers similaires.**
- **Ne pas utiliser l'appareil pour aspirer des cailloux, du gravier, des débris de verre, des brindilles, de l'écorce, des glands ou des pommes de pin, sous peine d'endommager sérieusement les pales du ventilateur.**
- **Ne jamais aspirer de déchets brûlants ou dégageant de la fumée tels que des cigarettes, des allumettes ou des cendres brûlantes.**

- **Ne pas utiliser l’appareil pour aspirer des liquides, surtout s’ils sont inflammables ou combustibles tels que l’essence. Ne pas utiliser l’appareil là où de tels liquides risquent d’être présents.**

- **Ne pas dresser les tubes d’aspiration verticalement et enfoncer de force des débris dans les tubes.**

Si l’appareil se met à vibrer ou à faire des bruits anormaux, arrêter l’appareil, **débrancher** le cordon d’alimentation et chercher la cause du problème.

Lors du fonctionnement, les ouvertures peuvent être obstruées par de la poussière, des peluches, des cheveux, etc. Cette obstruction risque d’endommager l’appareil et d’en réduire l’efficacité. Débarrasser régulièrement l’appareil de tous les débris qui risquent de gêner le passage de l’air.

Vidage du sac

1. Eteindre l’appareil. Débrancher le cordon prolongateur.

2. Presser les deux languettes du collier du sac pour retirer le sac de l’appareil (Fig. 18).

3. Ouvrir la fermeture éclair du fond du sac et secouer le sac pour le vider de son contenu.

Entretien

Obstruction

Si l’appareil est obstrué, il est généralement possible de le dégager en éteignant l’appareil puis en comprimant rapidement le sac avant qu’il ne se dégonfle pour chasser l’air à travers les tubes d’aspiration. Cette inversion de la circulation d’air suffit en général pour dégager la plupart des obstructions.

Si la compression du sac ne suffit pas pour dégager l’obstruction, procéder **prudemment** de la manière suivante:

1. Eteindre l’appareil et le **débrancher**.

2. Retirer les tube d’aspiration.

3. Introduire prudemment un petit baton dans l’ouverture de turbine, et dégager l’obstruction.

Nettoyage du sac

Ne pas conserver les débris dans le sac d’aspiration. Vider le sac après chaque utilisation pour travailler de manière plus efficace. Nettoyer le sac à fond après environ trois utilisations. Retourner le sac comme un gant et le secouer vigoureusement pour le débarrasser de la poussière et des débris qui adhèrent. Une fois par an, laver le sac à la main dans de l’eau savonneuse.

⚠ ATTENTION

DANGER POTENTIEL
- **En conditions normales d’utilisation, la matière du sac est sujette à l’usure et à la détérioration.**

QUELS SONT LES RISQUES?
- **Si le sac est usé ou endommagé, des petits objets risquent de passer à travers, d’être projetés en direction de l’utilisateur ou de personnes à proximité, et de causer des blessures graves.**

COMMENT SE PROTÉGER?
- **Contrôler régulièrement l’usure et l’état du sac. S’il est endommagé, le remplacer par un sac de rechange TORO d’origine.**

Remplacement de la turbine (Fig. 19)

Si l’on constate une baisse des performances, débrancher l’appareil et contrôler l’usure des pales de la turbine. Si les pales sont très usées, s’adresser à un concessionnaire réparateur TORO agréé pour remplacer la turbine.

Entretien d’un appareil à double isolement

Dans un appareil à double isolement, la mise à la terre est remplacée par deux systèmes d’isolement électrique. L’appareil n’est pas connecté à une prise de terre et ne doit pas l’être. L’entretien d’un appareil à double isolement requiert un très grand soin et une bonne connaissance du système, et ne doit être entrepris que par un technicien qualifié. Les pièces de rechange d’appareils à double isolement doivent être identiques aux pièces d’origine. Les appareils à double isolement sont identifiés par une inscription “DOUBLE INSULATION” ou “DOUBLE INSULATED”. Le symbole ⧈ (deux carrés l’un dans l’autre) peut aussi figurer sur l’appareil.

La promesse Toro

Garantie totale de deux ans pour usage résidentiel

La société Toro garantit ce produit TORO contre tout défaut de fabrication pour une période de deux ans. Pour obtenir le remplacement ou la réparation, au choix de Toro, renvoyer simplement au distributeur (ou concessionnaire) l’appareil complet avec une preuve d’achat, en port payé. La garantie ne couvre que les défauts du produit. **Elle ne couvre pas les dommages directs ou indirects.** La garantie vous accorde des droits spécifiques, ainsi qu’éventuellement d’autres droits différents d’un pays à l’autre. En dernier recours, vous pouvez nous contacter à : The Toro Company, Drève Richelle 161, Batiment “C”, 1410 Waterloo, Belgique. (Ne pas retourner les produits défectueux à cette adresse).

Español

Contenido

	Página
Introducción	1
Seguridad	2
Glosario de símbolos	4
Montaje	5
Soplador	5
Aspirador	5
Antes de comenzar	6
Para fijar el cable de extensión	6
Operación	6
Arranque/Parada	7
Soplador	7
Aspirador	7
Vaciado de la bolsa	8
Mantenimiento	8
Atascos	8
Limpieza de la bolsa	8
Reemplazo del rotor	8
Servicio para los aparatos con doble aislamiento	9
La promesa de Toro	9

Introducción

Gracias por comprar un producto Toro.

Todo el personal de Toro queremos que esté totalmente satisfecho con su nuevo producto. Por ello le rogamos que se ponga en contacto con su concesionario local autorizado, que dispone de piezas de repuesto Toro genuinas y le podrá ayudar con los problemas técnicos y asistirle en todo momento.

Siempre que se comunique con el Concesionario de Servicio Autorizado o con la fábrica, tenga a mano los números de modelo y serie del producto. Estos números ayudarán al Concesionario de Servicio o al Representante de Servicio a proporcionarle una información precisa acerca de su producto determinado. Encontrará la calcomanía con los números de modelo y serie en un lugar especial en el producto (Fig. 1).

Para su comodidad, anote a continuación el modelo y los números de serie de su producto.

No. del modelo: _____

No. de serie: _____

Lea este manual detenidamente para aprender a utilizar y mantener correctamente su producto. La lectura de este manual le ayudará a Vd. y a otros a evitar lesiones corporales y daños a la máquina. Aunque Toro diseña, fabrica y comercializa productos seguros y de la más alta calidad, Vd. es el responsable de utilizar el producto de forma segura y adecuada. Vd. también es el responsable de instruir a las personas a las que tiene intención de dejar utilizar la máquina, para que la usen según las normas de seguridad.

A lo largo de este manual, Toro ha incluido avisos que identifican peligros potenciales y mensajes de seguridad especiales que le ayudarán a Vd. y a otros a evitar las lesiones corporales, incluso la muerte. Las palabras utilizadas para indicar estos mensajes e identificar el nivel de riesgo son PELIGRO, ADVERTENCIA y CUIDADO. No obstante, sin importar el nivel de riesgo, sea extremadamente cuidadoso.

PELIGRO señala una situación extremadamente arriesgada que causará lesiones graves, incluso la muerte, si no se siguen las precauciones indicadas.

ADVERTENCIA señala un riesgo que puede causar lesiones graves, incluso la muerte, si no se siguen las instrucciones indicadas.

CUIDADO señala un riesgo que puede causar lesiones leves o moderadas si no se siguen las instrucciones indicadas.

También se utilizan otras dos palabras para resaltar cierto tipo de información. “Importante” llama la atención sobre informaciones técnicas especiales y “Nota” hace hincapié sobre informaciones generales que es conveniente resaltar.

Seguridad

IMPORTANTES INSTRUCCIONES DE SEGURIDAD

Para lograr la máxima seguridad, el mejor rendimiento y adquirir conocimientos acerca del aparato, antes de su operación es esencial que usted y todos los demás operadores del aparato lean y comprendan el contenido de este manual. Preste una atención especial al símbolo de alerta de seguridad ⚠ que significa CUIDADO, ADVERTENCIA O PELIGRO – “instrucción para la seguridad personal”. Lea y comprenda la instrucción puesto que tiene que ver con la seguridad. EL HECHO DE NO OBEDECER LA INSTRUCCION PUEDE RESULTAR EN LESION CORPORAL, RIESGO DE INCENDIO O DESCARGA ELECTRICA.

LEA TODAS LAS INSTRUCCIONES ANTES DE USAR ESTE APARATO

¡CONSERVE ESTAS INSTRUCCIONES PARA CONSULTARLAS EN EL FUTURO!

ADVERTENCIA - Para reducir el riesgo de incendio, choque eléctrico o lesiones, observe estas instrucciones de seguridad.

1. Antes de operar este aparato, lea y comprenda el contenido de este manual. Familiarícese a fondo con el uso correcto de este aparato.

2. Mantenga a todo el mundo lejos de la zona de operaciones, en especial a los niños y los animales domésticos. Jamás permita que los niños operen el aparato. No es un juguete. Nunca deje que los adultos operen la unidad sin que antes hayan leído el Manual del Operador.

3. Nunca sople los residuos de tierra en la dirección de los espectadores o los animales.

4. Al operar la recortadora siempre use gafas de seguridad o demás protección ocular.

5. Nunca opere el aparato bajo condiciones mojadas o húmedas. **NO LO USE EN LA LLUVIA.**

6. Vístase correctamente. No use ropa suelta ni joyas. Se pueden atrapar en las piezas en movimiento. **Sujete con ganchos el cabello largo de forma que no pueda ser aspirado dentro de la toma de aire de la unidad. (Fig. 2).** Siempre use calzado fuerte y pantalones largos.

7. Use siempre una máscara contra el polvo homologada cuando use la unidad en condiciones polvorientas.

8. Use el aparato correcto. No use el aparato para una labor que no sea aquella para la cual se diseñó

9. Use el aparato sólo de la forma descrita en este manual. Use solamente accesorios Toro.

10. Para reducir el riesgo de sacudidas eléctricas, use solamente un cable de extensión recomendado para el uso al aire libre.

11. Acople correctamente el cable de extensión en el enchufe del aparato para evitar que el cable se desconecte durante la operación (Fig. 14).

12. Evite los encendidos accidentales. No transporte el aparato enchufado con el dedo en el interruptor.

13. Apague todos los controles antes de desenchufar el cable.

14. No toque el enchufe ni el aparato con las manos mojadas ni mientras esté parado en el agua.

15. No use el aparato con un cable o enchufe averiado. Si el aparato no funciona como es debido, se ha caído, dañado, dejado a la intemperie o sumergido en agua, devuélvalo a un Concesionario de Servicio Toro Autorizado.

16. Trate el cable con cuidado. No tire ni cargue el aparato por el cable ni cierre una puerta sobre el cable ni arrastre el cable por rebordes o esquinas agudas. No use el cable de manija. No desenchufe el aparato halando del cable. Para desenchufar, hale del enchufe y no del cable.

17. Mantenga el cable alejado del calor fuerte, el aceite y los bordes agudos.

18. Si se debe cambiar el cable suministrado con este aparato por encontrarse dañado, se debe utilizar un cable o conjunto especial disponible en cualquier distribuidor autorizado Toro.

19. Nunca aspire objetos ardiendo o humeantes, como por ejemplo, cigarrillos, cerillas o cenizas calientes.

20. No introduzca ningún objeto en las aberturas (por ejemplo, las tapas del ventilador, las entradas de aire u otras aberturas de la caja). No use el aparato si alguna de las aberturas está atascada; manténgalas limpias de polvo, pelusa, pelo y cualquier otro objeto que pueda reducir el flujo de aire.

21. No use el aparato para aspirar líquidos, en particular líquidos inflamables o combustibles, tales como gasolina, ni lo use en zonas donde pueda haber esta clase de líquidos.

22. Nunca aspire materiales peligrosos, tales como el asbesto.

23. Manténgase siempre en posición estable. Mantenga firmemente agarrada la manija y camine, no corra nunca. Sea especialmente cuidadoso cuando limpie escaleras.

24. Pare el motor y desenchufe el cable alimentador siempre que se aparte del aparato, antes de limpiar la caja y cuando haga reparaciones o inspecciones.

25. Cuando no esté en uso, almacene su aparato en un lugar seco, lejos del alcance de los niños.

26. Mantenga apretados todos los sujetadores para asegurarse de que el aparato esté en condiciones de uso seguras.

27. Nunca lo opere sin que los resguardos apropiados o demás dispositivos protectores de seguridad estén bien colocados.

28. No acerque las manos o los pies a las piezas móviles. Manténgase siempre alejado.

29. Si el aparato comienza a vibrar de forma anormal, apague el motor, desenchufe el cable y busque la causa inmediatamente. La vibración por lo general es señal de problemas.

30. No opere el aparato después de que se haya caído o dañado. Devuélvalo al Concesionario de Servicio Toro Autorizado más cercano para que se efectúen las reparaciones.

31. Este aparato está provisto de doble aislamiento. Use únicamente piezas de repuesto idénticas. Consulte en la página 8 el servicio para los aparatos con doble aislamiento.

32. Al prestar servicio use exclusivamente TORO repuestos idénticos.

33. Nunca opere el aspirador sin la bolsa de aspiración. Compruebe siempre que la cremallera de la bolsa está cerrada cuando el aparato está en uso. Compruebe con frecuencia si la bolsa está gastada o deteriorada. Si está dañada, reemplácela por una bolsa TORO genuina.

Emisiones de sonido

Esta unidad tiene una emisión máxima de ruido transmitido por el aire, basándose en las medidas realizadas en máquinas idénticas.

Nivel de presión del sonido	95 dB (A)*
Nivel de potencia del sonido	110 dB (A)*

* Unidad probada en condiciones desprovistas de carga.

Nivel de vibracion

Esta unidad tiene un nivel máximo de vibración 2.5 m/s2, basándose en las medidas realizadas en máquinas idénticas.*

* Unidad probada en condiciones desprovistas de carga.

Glosario de símbolos

Triángulo de alerta de seguridad – el símbolo dentro del triángulo indica un peligro

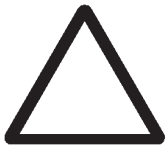

Símbolo de alerta de seguridad



Lea el manual del operador



Consulte en el manual técnico los procedimientos de servicio adecuados



No abra o quite los resguardos de seguridad mientras el motor esté funcionando

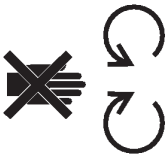

Use gafas de protección



Objetos lanzados o voladores – Todo el cuerpo está expuesto



Mantenga seco



Sacudida eléctrica/electrocución



Desenchufe de la toma de corriente

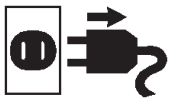

Puede cortar dedos o manos – cuchilla del rotor



Montaje

Nota: **Apague** y **desenchufe siempre la unidad** de la toma eléctrica antes de añadir o intercambiar accesorios.

Soplador

1. Introduzca el tubo en la salida de la caja del soplador hasta que las lengüetas del tubo encajen en el pestillo (Fig. 3).

Nota: **La tapa de entrada debe estar correctamente cerrada, activando así el interruptor de bloqueo, para que el soplador pueda comenzar a funcionar. Cuando las guías de la tapa y de la caja están alineadas, la tapa está correctamente cerrada (Fig. 4 & 5).**

Nota: El soplador se envía de fábrica con la tapa de entrada instalada.

Aspirador

1. Agarre la tapa de entrada y gírela hacia la izquierda para sacarla (Fig. 6).

⚠ PRECAUCION

PELIGRO POTENCIAL
- **El rotor del motor continúa girando unos segundos después de que se apaga el soplador.**

LO QUE PUEDE SUCEDER
- **El rotor en movimiento puede cortar o lesionar los dedos de la mano.**

COMO EVITAR EL PELIGRO
- **No saque nunca la tapa de entrada mientras el motor está funcionando o cuando la unidad está enchufada.**

2. Sostenga verticalmente los tubo del aspirador y coloque la entrada del soplador sobre la parte superior del tubo (Fig. 7). Los tubos sólo encajan de una forma determinada en la entrada del soplador.

3. Gire la unidad hacia la derecha hasta que las guías del tubo del aspirador y de la caja estén alineadas (Fig. 8, 9 y 10).

Nota: Las guías del tubo del aspirador y de la caja deben estar alineadas en la posición de cierre para que el soplador pueda comenzar a funcionar.

4. Deslice el collar de la bolsa en la abertura de ésta hasta que la brida del collar de la bolsa sobrepase la correa de Velcro (Fig. 11). Alinee la costura de la bolsa con la lengüeta del collar. Apriete la correa de Velcro para sujetar con firmeza la bolsa al collar (Fig. 11). Cierre la cremallera de la bolsa. Cuando está correctamente montada, la bolsa de estar tal como indica la Figura 12.

5. Deslice el collar de la bolsa sobre la salida del soplador hasta que las lengüetas del collar encajen en el pestillo (Fig. 13).

Antes de comenzar

Para fijar el cable de extensión

Use solamente un cable de extensión recomendado para el uso al aire libre.

⚠ ADVERTENCIA

PELIGRO POTENCIAL
- **El contacto con agua mientras la unidad está funcionando puede provocar una sacudida eléctrica.**

LO QUE PUEDE SUCEDER
- **Una sacudida eléctrica puede causar lesiones graves o incluso la muerte.**

COMO EVITAR EL PELIGRO
- **No toque el enchufe ni el aparato con las manos mojadas ni mientras esté parado en el agua.**
- **Use solamente un cable de extensión recomendado para el uso al aire libre.**

1. Haga un lazo en el cable de extensión e introdúzcalo a través de la ranura situada en la parte posterior de la caja del soplador (Fig. 14).

2. Fije el cable de extensión en la traba del cable (Figura 14).

Nota: No desenchufe el cable de extensión tirando del cable. Para desenchufarlo, agarre la toma de corriente, no el cable.

⚠ ADVERTENCIA

PELIGRO POTENCIAL
- **El cable eléctrico podría dañarse.**

LO QUE PUEDE SUCEDER
- **El cable eléctrico dañado podría causar una descarga o un incendio.**

COMO EVITAR EL PELIGRO
- **Inspeccione minuciosamente el cable eléctrico antes de usar la unidad. Si el cable está dañado, no use el aparato. Cambie o repare el cable dañado inmediatamente. Comuníquese con su concesionario de servicio TORO para pedir ayuda.**

Operación

Este aparato está destinado únicamente al uso residencial.

⚠ PRECAUCION

PELIGRO POTENCIAL
- **La unidad puede lanzar residuos de tierra en la dirección del operador o de los espectadores.**

LO QUE PUEDE SUCEDER
- **Los residuos de tierra lanzados pueden lesionar gravemente al operador o a los espectadores.**

COMO EVITAR EL PELIGRO
- **Al operar la unidad siempre use gafas de seguridad o demás protección ocular idónea, pantalones largos y zapatos.**
- **Nunca opere la unidad cerca de otras personas o de animales domésticos.**
- **Sea especialmente cuidadoso cuando limpie escaleras.**

Arranque/Parada (Fig. 15)

1. Para encender la unidad, coloque el interruptor en la posición '|' .

2. Para apagar la unidad, coloque el interruptor en la posición '**O**' .

Soplador (Fig. 16)

Ajuste del flujo de aire

Ajuste el volumen y la velocidad de la corriente de aire moviendo el ajustador del flujo de aire de la tapa de entrada hasta la posición lenta o rápida .

Aspirador (Fig. 17)

⚠ PRECAUCION

PELIGRO POTENCIAL
- **La unidad puede lanzar residuos de tierra en la dirección del operador o de los espectadores.**

LO QUE PUEDE SUCEDER
- **Los residuos de tierra lanzados pueden lesionar gravemente al operador o a los espectadores.**

COMO EVITAR EL PELIGRO
- **No opere nunca el aspirador sin la bolsa de aspiración.**
- **Compruebe siempre que la cremallera de la bolsa está cerrada cuando el aparato está en uso.**

⚠ CUIDADO

PELIGRO POTENCIAL
- **Los objetos afilados, puntiagudos o duros pueden ser arrojados a través del saco colector y golpear al operador o a los espectadores.**

QUE PUEDE OCURRIR
- **Los objetos afilados, puntiagudos o duros arrojados a través del saco colector pueden lesionar gravemente al operador o a los espectadores.**

COMO EVITAR EL PELIGRO
- **No aspirar objetos afilados, puntiagudos o duros, tales como alambres, grapas, clavos o rocas.**

1. Con la bolsa y los tubo de aspiración colocados, levante la unidad por el asa del tubo de aspiración y la manija de la caja. La bolsa debe quedar a su costado y bastante baja. Cuélguese al hombro la correa de la bolsa y ajuste su longitud hasta que resulte cómoda.

2. Encienda la unidad.

3. Oscile lentamente la unidad hacia adelante y hacia atrás por encima de las hojas que desea aspirar. No introduzca el tubo en los montones de tierra.

   Nota: Las hojas secas son más fáciles de aspirar y se desmenuzan en fragmentos pequeños.

IMPORTANTE

- **Esta unidad ha sido diseñada para recoger y desmenuzar hojas secas y otros residuos de tierra ligeros y formados principalmente por hojarasca.**
- **No intente aspirar piedras, grava, cristales rotos, ramitas, corteza, bellotas o piñas ya que podrían dañar gravemente las cuchillas del ventilador.**
- **Nunca aspire objetos ardiendo o humeantes, como por ejemplo, cigarrillos, cerillas o cenizas calientes.**

- **No aspire líquidos, en particular líquidos inflamables o combustibles, tales como gasolina, ni use este aparato en zonas donde pueda haber esta clase de líquidos.**

- **No enderece los tubos de aspiración e intente introducir residuos de tierra en los tubos.**

Si la unidad comienza a vibrar o a hacer ruidos anormales, párela, **desenchufe** el cable y busque la causa.

Durante el funcionamiento, el polvo, la pelusa o el pelo pueden atascar las aberturas. Las aberturas atascadas pueden dañar la unidad y reducir su eficacia. Mantenga la unidad libre de cualquier residuo de tierra que pueda reducir el flujo de aire.

Vaciado de la bolsa

1. Apague la unidad. Desenchufe el cable de extensión.

2. Oprima las dos lengüetas del collar de la bolsa para desmontarla de la unidad (Fig. 18).

3. Abra la cremallera de la parte inferior de la bolsa y sacuda ésta para eliminar los residuos de tierra acumulados.

Mantenimiento

Atascos

Si los residuos de tierra atascan la unidad, normalmente es posible eliminar la obstrucción apagando la unidad y comprimiendo inmediatamente la bolsa mientras todavía está inflada, expulsando así el aire a través de los tubos de aspiración. Normalmente, el flujo de aire inverso es suficiente para desatascar la mayoría de los atascos.

Si no es posible eliminar la obstrucción comprimiendo la bolsa, realice con **cuidado** el siguiente procedimiento:

1. Apague y **desenchufe** la unidad.

2. Desmonte los tubo de aspiración.

3. Usando un palo o una vara pequeña, introdúzcalo cuidadosamente en la abertura del rotor y elimine los residuos de tierra.

Limpieza de la bolsa

No se deben almacenar residuos de tierra en la bolsa. Se debe vaciar la bolsa después de cada utilización para conseguir un funcionamiento más eficaz. Después de tres utilizaciones, se debe limpiar a fondo la bolsa. Vuelva la bolsa del revés y agítela vigorosamente para eliminar el polvo y el exceso de tierra. Una vez al año, lave la bolsa a mano con agua jabonosa.

⚠ ADVERTENCIA

PELIGRO POTENCIAL
- **En condiciones normales de funcionamiento, los materiales de fabricación de la bolsa sufren deterioros y se desgastan.**

LO QUE PUEDE SUCEDER
- **Una bolsa dañada o desgastada podría dejar pasar pequeños objetos que podrían lesionar al operador y a los espectadores.**

COMO EVITAR EL PELIGRO
- **Compruebe con frecuencia que la bolsa no está dañada o desgastada. Si estuviera dañada, reemplácela por una bolsa TORO genuina.**

Reemplazo del rotor (Fig. 19)

Si se detecta un empeoramiento en el rendimiento durante la operación de la sopladora, desenchufe la unidad, desmonte la tapa de entrada y compruebe si

las cuchillas del rotor están desgastadas. Si las cuchillas están muy desgastadas, pida un rotor nuevo a su Concesionario de Servicio Autorizado TORO.

Servicio para los aparatos con doble aislamiento

Con los aparatos con doble aislamiento, en vez de la toma a tierra, se suministran dos sistemas de aislamiento. Este tipo de aparatos no incluye los medios para realizar una toma a tierra ni dichos medios deberían ser acoplados a ellos. Las operaciones de servicio para los aparatos con doble aislamiento requieren un cuidado y un conocimiento del sistema extremos, y sólo deben ser realizados por personal de servicio cualificado. Las piezas de repuesto para este tipo de aparatos deben ser idénticas a las piezas a las que reemplazan. Un aparato con doble aislamiento está marcado con las palabras "DOBLE AISLAMIENTO" o "DOBLEMENTE AISLADO." El aparato también puede estar marcado con el símbolo (un cuadrado dentro de otro cuadrado) ⧈.

La promesa de Toro

Garantía total de dos años para uso residencial

Toro Company garantiza este producto por dos años contra defectos en material o mano de obra. Para obtener un reemplazo o la reparación, a opción de Toro, devuelva toda la unidad, con correo prepagado, al distribuidor (concesionario) acompañada del comprobante de venta. Esta garantía cubre solamente los defectos del producto. **No cubre daños incidentales ni consecuentes.** Esta garantía le da derechos específicos y es posible que usted tenga otros derechos que varían de un país a otro. Si fallan todos los demás recursos, comuníquese con nosotros a: The Toro Company, Dreve Richelle 161, Batiment "C", 1410 Waterloo, Bélgica. (No envíe a esta dirección el producto defectuoso.).

Deutsch

Inhalt

	Seite
Einleitung	1
Sicherheit	2
Symbolverzeichnis	4
Montage	5
Gebläse	5
Ansaugvorrichtung	5
Vor Inbetriebnahme	6
Sicherung der Verlängerungsschnur	6
Betrieb	7
Start/Stopp	7
Gebläse	7
Ansaugvorrichtung	7
Ausleeren des Beutels	8
Wartung	8
Verstopfung	8
Reinigung des Beutels	9
Austausch des Impellers	9
Wartung von Geräten mit doppelter Isolierung	9
Das Toro-Versprechen	10

Einleitung

Wir danken Ihnen, daß Sie sich für ein Toro Produkt entschieden haben.

Toro ist an zufriedenen Kunden interessiert. Wenden Sie sich daher jederzeit an Ihren zuständigen, autorisierten Vertragshändler, wenn Sie in Bezug auf Service oder original Toro Ersatzteilen Hilfe oder sonstige Informationen benötigen.

Wenn Sie sich an Ihren Toro-Vertragshändler oder ans Werk wenden, geben Sie bitte immer Modell- und Seriennummer Ihres Produktes an. Diese Nummern helfen dem Händler bzw. Wartungstechniker, die exakten Informationen für Ihr jeweiliges Produkt zu beschaffen. Sie finden den Aufkleber mit der Modell- und Seriennummer an einer bestimmten Stelle am Produkt (Abb. 1).

Zur Vereinfachung tragen Sie die Modell- und Seriennummer Ihres Produktes in den unten dafür vorgesehenen Raum ein.

Modell- Nr. _____

Serien Nr. _____

Lesen Sie diese Betriebsanleitung sorgfältig durch, um sich mit dem sachgemäßen Gebrauch und der richtigen Wartung des Gerätes vertraut zu machen. Damit können Sie die Verletzungsgefahr für sich und andere sowie eine Beschädigung des Geräts vermeiden. Obwohl Toro Produkte entwirft, herstellt und vertreibt, die dem neuesten Stand der Technik entsprechen, sind Sie für den sachgemäßen und sicheren Gebrauch Ihres Gerätes verantwortlich. Es liegt auch in Ihrer Verantwortung andere Personen, die Ihr Gerät benutzen, über die sichere Handhabung einzuweisen.

Das Toro Warnsystem in dieser Betriebsanleitung kennzeichnet potentielle Gefahren und enthällt besondere Sicherheitsinformationen, die Sie und andere vor Verletzungen, möglicherweise sogar tödlichen Verletzungen bewahren sollen. GEFAHR, WARNUNG und VORSICHT sind Signalwörter, die die jeweilige Gafahrenstufe kennzeichnen. Seien Sie jedoch ganz unabhängig von der jeweiligen Gefahr immer besonders vorsichtig.

GEFAHR zeigt extrem gefährliche Situationen an, die zu schweren oder sogar tödlichen Verletzungen führen können, wenn die empfohlenen Sicherheitsmaßnahmen nicht befolgt werden.

WARNUNG zeigt eine gefährliche Situation an, die zu schweren oder sogar tödlichen Verletzungen führen können, wenn die empfohlenen Sicherheitsmaßnahmen nicht befolgt werden.

VORSICHT zeigt eine gefährliche Situation an, die zu leichteren Verletzungen führen kann, wenn die empfohlenen Sicherheitsmaßnahmen nicht befolgt werden.

Zwei weitere Begriffe werden zum Hervorheben von Informationen verwendet. “Wichtig” lenkt die Aufmerksamkeit auf besondere mechanische Informationen und “Beachte” hebt allgemeine, beachtenswerte Informationen hervor.

Sicherheit

WICHTIGE SICHERHEITSHINWEISE

Um maximale Sicherheit und optimale Leistung zu garantieren und mit dem Gerät vertraut zu werden, ist es unerlässlich, daß Sie oder ein anderer Anwender des Geräts den Inhalt dieser Anleitung durchlesen und verstehen, bevor das Gerät eingesetzt wird. Achten Sie besonders auf das Sicherheitssymbol ⚠, das VORSICHT, ACHTUNG ODER GEFAHR bedeutet. Lesen Sie die entsprechenden Hinweise, weil sie mit Ihrer Sicherheit zu tun haben. WENN DIESE ANLEITUNG NICHT BEACHTET WIRD, KANN ES ZU VERLETZUNGEN, FEUER ODER STROMSCHLÄGEN KOMMEN.

VOR EINSATZ DES GERÄTS ALLE ANWEISUNGEN LESEN

DIESE ANLEITUNG FÜR SPÄTER AUFBEWAHREN!

ACHTUNG–Um das Risiko von Feuer, Stromschlag und Verletzungen zu reduzieren, müssen diese Sicherheitsanweisungen befolgt werden.

1. Vor Einsatz des Geräts muß der Inhalt dieser Anleitung bekannt sein. Machen Sie sich gründlich mit der richtigen Bedienung des Geräts vertraut.

2. Personen, insbesondere Kinder, und Haustiere vom Arbeitsbereich fern halten. Niemals Kindern erlauben, das Gerät zu bedienen. Es ist kein Spielzeug. Niemals Erwachsenen erlauben, das Gerät zu bedienen, ohne daß sie sich vorher die Gebrauchsanleitung durchgelesen haben.

3. Niemals Gegenstände in die Richtung von umstehenden Personen oder Tieren blasen.

4. Bei der Arbeit mit dem Gerät immer eine Schutzbrille oder einen anderen geeigneten Augenschutz tragen.

5. Niemals das Gerät unter feuchten Bedingungen einsetzen. **DAS GERÄT NICHT IM REGEN EINSETZEN.**

6. Richtige Kleidung tragen. Keine lose Kleidung oder Schmuck tragen, weil sie sich in beweglichen Teilen verfangen könnten. **Lange Haare zurückstecken, um einem Ansaugen in die Luftzuführungsöffnungen der Einheit (Abb. 2) vorzubeugen.** Immer festes Schuhwerk und lange Hosen tragen.

7. Bei Einsatz unter hohem Staubaufkommen immer eine geeignete Staubmaske tragen.

8. Das richtige Gerät verwenden. Das Gerät nicht für Arbeiten verwenden, für die es nicht vorgesehen ist.

9. Das Gerät nur wie in dieser Anleitung beschrieben verwenden. Am Gerät nur Toro-Zusatzteile verwenden.

10. Um das Stromschlagrisiko zu verringern nur eine für den Einsatz im Freien empfohlene Verlängerungsschnur verwenden.

11. Die Verlängerungsschnur richtig am Gerätestecker anschließen, damit sie sich nicht löst (Abb. 14).

12. Ungewollten Start vermeiden. Das angeschlossene Gerät nicht mit dem Finger am Schalter tragen.

13. Vor Herausziehen des Steckers alle Regler ausschalten.

14. Stecker oder Gerät nicht mit feuchten Händen oder mit den Füßen im Wasser anfassen.

15. Das Gerät nicht mit beschädigter Schnur oder Stecker betreiben. Wenn das Gerät nicht so arbeitet, wie es sollte, heruntergefallen, beschädigt, im Freien gelassen oder ins Wasser gefallen ist, muß es zu einem Toro-Vertragshändler zurückgebracht werden.

16. Die Schnur vorsichtig behandeln. Das Gerät nicht an der Schnur ziehen oder tragen, die Schnur nicht in Türen einklemmen und nicht um scharfe Ecken ziehen. Die Schnur nicht als Griff verwenden. Zum Herausziehen des Steckers nicht an der Schnur ziehen, sondern am Stecker selbst.

17. Die Schnur von starker Hitze, Öl und scharfen Kanten fernhalten.

18. Wenn das Stromkabel dieses Geräts beschädigt ist, muß es durch ein Spezialkabel ersetzt werden, das beim Toro–Vertragshändler erhältlich ist.

19. Niemals brennende oder rauchende Gegenstände wie Zigaretten, Streichhölzer oder heiße Aschen aufsaugen.

20. Keine Gegenstände in die Öffnungen stecken (d.h. Gebläseabdeckungen, Lufteinlässe und andere Öffnungen im Gehäuse). Das Gerät nicht mit verstopften Öffnungen anwenden; frei von Staub, Fusseln, Haaren u.ä. halten, die den Luftstrom behindern könnten.

21. Das Gerät nicht zum Aufsaugen von Flüssigkeiten verwenden, insbesondere nicht von entflammbaren oder brennbaren Flüssigkeiten wie Benzin. Das Gerät auch nicht in Bereichen einsetzen, wo solche Flüssigkeiten anwesend sein könnten.

22. Niemals gefährliche Materialien wie Asbest aufsaugen.

23. Immer auf die Fußstellung achten. Den Griff fest halten und gehen, nicht laufen. Bei der Arbeit auf Treppen besonders vorsichtig sein.

24. Den Motor stoppen und den Stecker herausziehen, wenn das Gerät unbeaufsichtigt bleibt, bevor das Gehäuse gereinigt wird und wenn Reparaturen oder Inspektionen durchgeführt werden.

25. Wenn es nicht im Einsatz ist, das Gerät an einem trockenen Platz außerhalb der Reichweite von Kindern aufbewahren.

26. Alle Befestigungsteile fest halten, um sicherzustellen, daß das Gerät in sicherem Betriebszustand bleibt.

27. Das Gerät niemals ohne richtige Schutzvorrichtungen betreiben.

28. Hände und Füße nicht neben rotierende Teile halten.

29. Falls das Gerät beginnen sollte, ungewöhnlich zu vibrieren, den Motor abstellen, das Kabel abziehen und sofort die Ursache überprüfen. Vibrationen sind im allgemeinen ein Warnsignal für einen Defekt.

30. Das Gerät nicht betreiben, wenn es fallen gelassen oder beschädigt worden ist. Das Gerät zu Inspektion oder Reparatur zum nächsten Toro-Vertragshändler bringen.

31. Dieses Gerät ist mit einer doppelten Isolierung versehen. Nur identische Ersatzteile verwenden. Siehe Seite 9 zur Wartung von Geräten mit doppelter Isolierung.

32. Bei Wartungsarbeiten nur echte TORO-Ersatzteile verwenden.

33. Niemals die Ansaugvorrichtung ohne Ansaugbeutel einsetzen. Immer darauf achten, daß der Verschluß des Beutels verschlossen ist, wenn das Gerät im Einsatz ist. Den Beutel häufig auf Verschleiß untersuchen. Einen beschädigten Beutel durch ein echtes TORO-Teil austauschen.

Geräuschemission

Die maximale Luftschallemission des Gerätes, unter Zugrundelegung von Messungen an baugleichen Maschinen , beträgt

Schalldruckpegel 95 dB(A)*
Geräuschleistungspegel 110 dB(A)*

* Bei Tests ohne Last

Vibrationsintensität

Die maximale Vibrationsintensität des Gerätes beträgt 2.5 m/s^2, unter Zugrundelegung von Messungen an baugleichen Maschinen.*

* Bei Tests ohne Last

Symbolverzeichnis

Warndreieck – das Symbol im Dreieck macht auf eine Gefahr aufmerksam



Sicherheitssymbol



Bedienungsanleitung lesen



Für entsprechende Wartungsverfahren im technischen Handbuch nachschlagen



Die Sicherheitsschilde nicht öffnen oder abnehmen, während der Motor läuft.



Schutzbrille tragen



Hochgeschleuderte oder fliegende Gegenstände – Ganzer Körper ungeschützt



Trocken halten



Stromschlag/Elektroschock



Strom abschalten

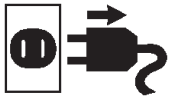

Finger- oder Handverletzungen – Impellerblatt



Montage

Hinweis: Immer das Gerät abschalten und den Stecker aus der Steckdose ziehen bevor Zusatzteile angeschlossen oder ausgetauscht werden.

Gebläse

1. Das Rohr auf den Gebläseaugang schieben, bis die Ansätze am Rohr in die Verriegelung einschnappen (Abb. 3).

Hinweis: Die Einlaßabdeckung muß in ihrer Position sicher verriegelt sein und den Sperrschalter aktivieren, bevor das Gebläse arbeiten kann. Der Zeiger an der Abdeckung ist auf den Zeiger am Gehäuse ausgerichtet, wenn die Abdeckung richtig in ihrer Position eingerastet ist (Abb. 4 & 5).

Hinweis: Das Gebläse wird mit installierter Einlaßabdeckung geliefert.

Ansaugvorrichtung

1. Die Einlaßabdeckung greifen und zum Ausbau im Gegenuhrzeigersinn drehen (Abb. 6).

⚠ VORSICHT

POTENTIELLES RISIKO
- **Der Motorimpeller rotiert noch einige Sekunden, nachdem das Gebläse abgestellt worden ist.**

WAS KANN PASSIEREN
- **Der rotierende Impeller kann Finger verletzen.**

WIE KANN DIE GEFAHR VERMIEDEN WERDEN
- **Niemals die Einlaßabdeckung entfernen, wenn der Motor läuft oder wenn das Gerät angeschlossen ist.**

2. Die Ansaugrohr senkrecht halten und den Gebläseeinlaß über die Rohroberseite legen (Abb. 7). Die Rohre passen nur in einer Richtung in den Gebläseeinlaß.

3. Das Gerät im Uhrzeigersinn drehen, bis der Zeiger am Ansaugrohr auf den Zeiger am Gehäuse ausgerichtet ist (Abb. 8, 9 & 10).

Hinweis: Die Zeiger an Ansaugrohr und Gehäuse müssen in verriegelter Position ausgerichtet sein, bevor das Gebläse arbeiten kann.

4. Den Beutelansatz in die Beutelöffnung schieben, bis sich der Beutelansatzflansch hinter dem Klettenverschlußband befindet (Abb. 11). Den Beutelsaum in eine Linie mit der Zunge am Ansatz bringen. Das Klettenverschlußband festziehen, um den Beutel am Ansatz zu halten (Abb. 11). Den Beutelreißverschluß schließen. Bei richtigem Zusammenbau sollte der Beutel wie in Abbildung 12 gezeigt aussehen.

5. Den Beutelrand auf den Gebläseauslaß schieben, bis die Ansätze am Beutelrand in der Verriegelung einschnappen (Abb. 13).

Vor Inbetriebnahme

Sicherung der Verlängerungsschnur

Nur eine für den Einsatz im Freien empfohlene Verlängerungsschnur verwenden.

⚠ WARNUNG

POTENTIELLES RISIKO

- **Kontakt mit Wasser während des Betriebs kann Elektroschocks verursachen.**

WAS KANN PASSIEREN

- **Elektroschock kann Verletzungen oder Tod bewirken.**

WIE KANN DIE GEFAHR VERMIEDEN WERDEN

- **Stecker oder Gerät nicht mit feuchten Händen oder mit den Füßen im Wasser anfassen.**
- **Nur eine für den Einsatz im Freien empfohlene Verlängerungsschnur verwenden.**

1. Eine Schleife in die Verlängerungsschnur schlagen und durch den Schlitz hinten im Gebläsegehäuse stecken (Abb. 14).

2. Die Verlängerungsschnur in der Schnursperre sichern (Abb.14)

Hinweis: Zum Abziehen der Verlängerungsschnur nicht an der Schnur ziehen. Den Stecker anfassen, nicht die Schnur.

⚠ WARNUNG

POTENTIELLES RISIKO

- **Die Elektroschnur kann beschädigt werden.**

WAS KANN PASSIEREN

- **Eine beschädigte Schnur kann Stromschläge oder Feuer verursachen.**

WIE KANN DIE GEFAHR VERMIEDEN WERDEN

- **Vor Einsatz des Geräts die Schnur gründlich untersuchen. Wenn die Schnur beschädigt ist, darf das Gerät nicht betrieben werden. Die Schnur muß sofort repariert oder ausgetauscht werden. Unterstützung erhalten Sie bei Ihrem TORO-Vertragshändler.**

Betrieb

Dieses Gerät ist nur für private Verwendung bestimmt.

⚠ WARNUNG

POTENTIELLES RISIKO
- **Das Gerät kann Gegenstände in Richtung des Anwenders oder umstehender Personen werfen.**

WAS KANN PASSIEREN
- **Aufgeworfene Gegenstände können schwerwiegende Verletzungen beim Anwender oder umstehenden Personen verursachen.**

WIE KANN DIE GEFAHR VERMIEDEN WERDEN
- **Bei der Arbeit mit dem Gerät immer eine Schutzbrille oder einen anderen geeigneten Augenschutz, lange Hosen und Schuhe tragen.**
- **Niemals das Gerät in der Nähe von umstehenden Personen oder Haustieren einsetzen.**
- **Bei der Reinigung von Treppen besonders vorsichtig vorgehen.**

Start/Stopp (Abb. 15)

1. Zum Einschalten des Geräts den Schalter auf Position ‘|’ stellen.

2. Zum Abschalten des Geräts den Schalter auf Position ‘**O**’ stellen.

Gebläse (Abb. 16)

Einstellung des Luftstroms

Zur Einstellung von Volumen und Geschwindigkeit des Luftstroms die Luftstromeinstellvorrichtung an der Einlaßabdeckung auf Position “langsam” bzw. “schnell” einstellen.

Ansaugvorrichtung (Abb. 17)

⚠ WARNUNG

POTENTIELLES RISIKO
- **Vom Gerät können Gegenstände in Richtung des Anwenders oder umstehender Personen aufgeworfen werden.**

WAS KANN PASSIEREN
- **Aufgeworfene Gegenstände können schwerwiegende Verletzungen des Anwenders oder umstehender Personen verursachen.**

WIE DIE GEFAHR VERMIEDEN WERDEN KANN
- **Niemals die Ansaugvorrichtung ohne Ansaugbeutel verwenden.**
- **Immer darauf achten, daß der Beutelverschluß beim Einsatz geschlossen ist.**

⚠ VORSICHT

POTENTIELLE RISIKO

- **Scharfe, spitze oder harte Gegenstände können durch den Sammelbeutel geworfen werden und den Bedienungsmann oder umstehende Personen treffen.**

WAS KANN PASSIEREN

- **Scharfe, spitze oder harte Gegenstände, die durch den Sammelbeutel geworfen werden, können schwere Verletzungen verursachen.**

WIE DIE GEFAHR VERMIEDEN WERDEN KANN

- **Keine scharfen, spitzen oder harten Gegenstände wie z.B. Drähte, Klammern, Nägel oder Steine aufsaugen.**

1. Ansaugrohr und Beutel anbringen und das Gerät am Ansaugrohrgriff und Gehäusegriff aufheben. Der Beutel sollte an Ihrer Seite relativ niedrig liegen. Das Beutelband über die Schulter legen und die Länge einstellen.

2. Das Gerät einschalten.

3. Das Gerät langsam über den aufzusaugenden Blättern vor- und zurückschwenken. Das Rohr nicht mit Gewalt in Haufen von Gegenständen drücken.

Hinweis: Trockene Blätter lassen sich besser ansaugen und in kleinere Teile zerschneiden.

WICHTIG

- **Dieses Gerät wurde zum Ansaugen und Zerkleinern von trockenen Blättern und anderen leichten, laubartigen Gegenständen konstruiert.**

- **Nicht versuchen, Steine, Kies, Glassplitter, Zweige, Rinde, Eicheln oder Tannenzapfen aufzusaugen, weil dadurch die Gebläseblätter schwer beschädigt werden können.**

- **Keine brennenden oder rauchenden Gegenstände wie Zigaretten, Streichhölzer oder heiße Asche aufsaugen.**

- **Keine Flüssigkeiten aufsaugen, insbesondere entflammbare oder brennbare Flüssigkeiten wie Benzin. Das Gerät nicht in Bereichen einsetzen, wo solche Flüssigkeiten anwesend sein könnten.**

- **Die Ansaugrohre nicht hochkippen und Gegenstände mit Gewalt in die Rohre drücken.**

Wenn das Gerät beginnt, stark zu vibrieren oder ungewöhnliche Geräusche zu erzeugen, das Gerät abstellen, die Schnur **abziehen** und die Ursache überprüfen.

Die Öffnungen können beim Betrieb durch Staub, Fussel, Haare usw. verstopft werden. Verstopfte Öffnungen können das Gerät beschädigen und seine Funktion beeinträchtigen. Das Gerät frei von Fremdkörpern halten, die den Luftstrom behindern können.

Ausleeren des Beutels

1. Das Gerät abschalten. Die Verlängerungsschnur lösen.

2. Beide Ansätze am Beutelrand herunterdrücken, um den Beutel vom Gerät abzunehmen (Abb. 18).

3. Den Beutel unten öffnen und den Inhalt herausschütteln.

Wartung

Verstopfung

Wenn das Gerät durch Fremdkörper verstopft ist, läßt sich die Verstopfung gewöhnlich beseitigen, indem das Gerät abgestellt und dann der noch aufgeblähte Beutel sofort zusammengedrückt wird. Dabei wird die Luft durch die Ansaugrohre zurückgedrückt. Dieser rückwärtige Luftstrom reicht gewöhnlich aus, um die meisten Behinderungen zu lösen.

Wenn die Behinderung durch Zusammendrücken des Beutels nicht behoben werden kann, **vorsichtig** wie folgt vorgehen:

1. Das Gerät abstellen und den **Stecker ziehen**.
2. Die Ansaugrohr entfernen.
3. Einen kleinen Stock oder eine Stange vorsichtig in die Impelleröffnung stecken und Fremdkörper beseitigen.

Reinigung des Beutels

Fremdkörper sollten nicht im Ansaugbeutel bleiben. Für wirksameren Betrieb sollte der Beutel nach jeder Anwendung geleert werden. Nach ca. drei Anwendungen sollte der Beutel gründlich gereinigt werden. Den Beutel umstülpen und Staub und Fremdkörper kräftig herausschütteln. Einmal im Jahr den Beutel mit der Hand in Seifenwasser waschen.

⚠ WARNUNG

POTENTIELLE GEFAHR

- **Bei normalem Gebrauch ist das Beutelmaterial Verschleiß ausgesetzt.**

WAS PASSIEREN KANN

- **Durch einen verschlissenen oder beschädigten Beutel können kleine Gegenstände dringen und in Richtung des Anwenders oder umstehender Personen geworfen werden und schwere Verletzungen verursachen.**

WIE DIE GEFAHR VERMIEDEN WIRD

- **Den Beutel häufig auf Verschleiß untersuchen. Wenn der Beutel beschädigt ist, zum Austausch einen echten TORO-Beutel verwenden.**

Austausch des Impellers (Abb. 19)

Wenn beim Einsatz des Gebläses ein Leistungsverlust bemerkt wird, das Gerät abschalten und den Stecker ziehen. Die Einlaßabdeckung abnehmen und die Impellerblätter auf Verschleiß untersuchen. Wenn die Blätter stark verschlissen sind, wenden Sie sich bitte für einen neuen Impeller an Ihren TORO-Vertragshändler.

Wartung von Geräten mit doppelter Isolierung

Bei einem Gerät mit doppelter Isolierung sind anstelle einer Erdung zwei Isoliersysteme vorhanden. An einem Gerät mit doppelter Isolierung ist keine Erdungsvorrichtung vorhanden und sollte auch nicht angebracht werden. Die Wartung von Geräten mit doppelter Isolierung erfordert extreme Sorgfalt und Kenntnis des Systems und sollte nur von qualifiziertem Wartungspersonal durchgeführt werden. Ersatzteile für Geräte mit doppelter Isolierung müssen mit den Originalteilen identisch sein. Ein Gerät mit doppelter Isolierung ist mit der Aufschrift “DOUBLE INSULATION” oder “DOUBLE INSULATED” versehen. Außerdem kann das Symbol (Quadrat im Quadrat) ⧈ am Gerät angebracht sein.

Das Toro-Versprechen

Volle zwei Jahre Garantie bei privatem Einsatz

Die Toro Company gibt auf dieses TORO-Produkt zwei Jahre Garantie gegen Schäden in Material und Verarbeitung. Für Austausch oder Reparatur im Ermessen von Toro das komplette Gerät bei Vorauszahlung der Versandkosten zusammen mit dem Kaufnachweis an den Händler schicken. Diese Garantie deckt nur Produktschäden ab. **Sie deckt keine Neben- oder Folgeschäden ab.** Diese Garantie versieht Sie mit speziellen Rechten. Daneben können Sie noch andere Rechte haben, die von Land zu Land verschieden sind. Wenn nichts anderes hilft, können Sie sich direkt an uns wenden: The Toro Company, Dreve Richelle 161, Batiment “C”, 1410 Waterloo, Belgien. (Schicken Sie keine defekten Produkte an diese Adresse.)

Italiano

Indice

	Pagina
Introduzione	1
Sicurezza	2
Glossario dei simboli	4
Montaggio	5
Soffiante	5
Aspiratore	5
Prima dell'uso	6
Fissaggio della prolunga	6
Funzionamento	6
Avviamento/Arresto	7
Soffiante	7
Aspiratore	7
Svuotamento del sacco	8
Manutenzione	8
Intasamento	8
Pulizia del sacco	8
Sostituzione del girante	9
Manutenzione di un apparecchio con doppio isolamento	9
La promessa Toro	9

Introduzione

Grazie per aver acquistato un prodotto Toro.

Tutti noi della Toro vogliamo che siate completamente soddisfatti del vostro nuovo prodotto, pertanto non esitate ad interpellare il vostro Centro di Assistenza Autorizzato di zona, per parti originali Toro, o per qualsiasi informazione possiate necessitare.

Ogni volta che contattate il Vostro Centro di Assistenza Autorizzato o la fabbrica, indicate sempre il numero di modello e di serie del Vostro prodotto. Questi numeri aiuteranno il Centro di Assistenza o il Responsabile dell'Assistenza a fornire informazioni esatte sul Vostro prodotto specifico. Troverete la decalcomania con il numero di modello e di serie in un unico posto sul prodotto (Fig. 1).

Per vostra comodità, scrivete il numero di serie e del modello nello spazio sottostante.

Nº modello _____

Nº di serie _____

Leggete attentamente questo manuale per apprendere come utilizzare il prodotto ed eseguirne la manutenzione in maniera corretta. La lettura di questo manuale aiuterà voi e gli altri ad evitare ferimenti a persone o danni al prodotto. Sebbene la Toro progetti, produca e venda prodotti sicuri e rispondenti alle più moderne concezioni, è vostra responsabilità utilizzare il prodotto in maniera appropriata e sicura. È inoltre vostra responsabilità fornire alle persone a cui permettete l'uso del prodotto l'addestramento necessario per un utilizzo sicuro.

Il sistema di sicurezza Toro in questo manuale identifica i pericoli potenziali e utilizza particolari messaggi di sicurezza per aiutare voi e gli altri ad evitare ferimenti, o perfino la morte, di persone. PERICOLO, AVVERTENZA e ATTENZIONE sono parole di segnalazione utilizzate per identificare il livello di rischio. Comunque, indipendentemente dal rischio, fate molta attenzione.

PERICOLO segnala un rischio molto alto che provoca ferite gravi o la morte se non si osservano le precauzioni raccomandate.

AVVERTENZA segnala un rischio che può provocare ferite gravi o la morte se non si osservano le precauzioni raccomandate.

ATTENZIONE segnala un rischio che può causare ferite lievi o moderate se non si osservano le precauzioni raccomandate.

Altre due parole vengono usate per evidenziare delle informazioni: "Importante" richiama l'attenzione su particolari informazioni relative alla meccanica, mentre "Nota" dà rilievo a informazioni generali che meritano particolare attenzione.

Sicurezza

ISTRUZIONI IMPORTANTI PER LA SICUREZZA

Per assicurare la massima sicurezza ed il miglior rendimento e per imparare a conoscere l'apparecchio, è essenziale che voi, o chiunque faccia funzionare l'apparecchio, leggiate e comprendiate il contenuto di questo manuale prima di farlo funzionare. Prestate particolare attenzione al simbolo di avvertimento in materia di sicurezza ⚠ che significa ATTENZIONE, AVVERTENZA O PERICOLO – "istruzione relativa alla sicurezza personale." Leggete e assicuratevi di comprendere bene l'istruzione perché ha a che fare con la sicurezza. L'INOSSERVANZA DELL'ISTRUZIONE PUÒ COMPORTARE LESIONI PERSONALI, RISCHIO DI INCENDIO O DI SCOSSA ELETTRICA.

LEGGETE TUTTE LE ISTRUZIONI PRIMA DI USARE QUESTO APPARECCHIO

CONSERVATE QUESTE ISTRUZIONI PER FUTURE CONSULTAZIONI!

WARNING – Per ridurre il rischio di incendi, scosse elettriche o ferite, seguite queste istruzioni di sicurezza.

1. Leggete e comprendete il contenuto di questo manuale prima di utilizzare l'apparecchio. Familiarizzatevi completamente con l'utilizzo appropriato dell'apparecchio.

2. Mantenete chiunque, specialmente bambini e animali, lontano dalla zona di utilizzo dell'apparecchio. Non permettete in alcun caso ai bambini di utilizzare l'apparecchio. Non è un giocattolo. Non permettete in alcun caso ad adulti che non abbiano letto le Istruzioni per l'uso di utilizzare l'apparecchio.

3. Non soffiate detriti nella direzione di persone o animali.

4. Indossate sempre occhiali di protezione o altre protezioni adatte per gli occhi.

5. Non fate mai funzionare l'apparecchio in condizioni di bagnato o di umidità **NON USATELO SOTTO LA PIOGGIA.**

6. Vestite in maniera adeguata. Non indossate abiti ampi o gioielli pendenti. Possono essere tirati da parti in movimento. **Puntatevi i capelli lunghi di modo che non siano attirati dalla presa d'aria dell'apparecchio (Fig. 2).** Indossate inoltre calzoni lunghi e calzature consistenti.

7. Indossate sempre una maschera parapolvere se utilizzate l'apparecchio in ambienti polverosi.

8. Usate l'apparecchio appropriato. Non usate l'apparecchio per lavori diversi da quelli per cui è stato previsto.

9. Utilizzate l'apparecchio solo come descritto in questo manuale. Utilizzate con l'apparecchio solamente gli accessori originali Toro.

10. Per ridurre il rischio di scossa elettrica, usate soltanto una prolunga raccomandata per uso esterno.

11. Collegate il cavo di prolunga alla spina dell'apparecchio al fine di evitare il disinserimento del cavo. (Fig. 14).

12. Evitate l'avviamento involontario dell'apparecchio. Non trasportate l'apparecchio a spina innestata con il dito sull'interruttore.

13. Spegnete tutti i comandi prima di staccare il cavo dalla presa.

14. Non maneggiate la spina o l'apparecchio con le mani bagnate o stando in piedi nell'acqua.

15. Non usate l'apparecchio con un cavo o una spina danneggiata. Se l'apparecchio non funziona come dovrebbe, è stato fatto cadere,

danneggiato, lasciato fuori o fatto cadere nell'acqua, portatelo in un Centro di Assistenza Autorizzato Toro.

16. Non strapazzate il cavo. Non tirate né trasportate l'apparecchio per il cavo, non chiudete una porta sul cavo né tirate il cavo intorno a bordi taglienti o angoli. Non usate il cavo come maniglia. Non disinserite la spina dell'apparecchio dalla presa tirando il cavo. Per disinserirlo dalla presa, afferrate la spina, non il cavo.

17. Tenete il cavo lontano da forte calore, olio e bordi taglienti.

18. Qualora il cavo di alimentazione di questa macchina sia danneggiato, esso dovrà essere sostituito con un cavo speciale o gruppo disponibile presso un Centro di Assistenza Autorizzato Toro.

19. Non aspirate nulla che stia bruciando o fumando, come sigarette, fiammiferi o ceneri calde.

20. Non spingete alcun oggetto dentro le aperture (ad es. protezione del girante, prese dell'aria o altre aperture nella carcassa). Non utilizzate l'apparecchio con le aperture occluse; mantenetele libere da polvere, filamenti, capelli o altro che possa ridurre il flusso dell'aria.

21. Non utilizzate l'apparecchio per aspirare liquidi di nessun tipo, liquidi particolarmente infiammabili o combustibili come benzina, né utilizzatelo in arre in cui essi siano presenti.

22. Non aspirate materiali pericolosi come l'amianto.

23. Assicuratevi sempre dei vostri appoggi. Stringete sempre fermamente il manico con la mano e procedete camminando, non correte mai. Prestate particolare attenzione quando effettuate la pulizia su scale.

24. Arrestate il motore e staccate il cavo di alimentazione dalla presa ogni volta che lasciate l'apparecchio, prima di pulire il corpo dell'apparecchio e quando effettuate eventuali riparazioni o controlli.

25. Quando non utilizzate l'apparecchio, riponetelo in un luogo asciutto fuori della portata dei bambini.

26. Tenete serrati tutti i dispositivi di fissaggio per assicurare che l'apparecchio sia in condizioni di funzionamento sicure.

27. Non fate mai funzionare l'apparecchio senza le appropriate protezioni o altri dispositivi di sicurezza protettivi.

28. Non ponete mani o piedi in prossimità di parti rotanti. Mantenetevi sempre a distanza.

29. Qualora l'apparecchio iniziasse a vibrare in maniera anomala, spegnete il motore, staccate il cavo e verificate immediatamente la causa. La vibrazione segnala generalmente un problema.

30. Non utilizzate l'apparecchio dopo che esso sia caduto o sia stato danneggiato. Portatelo al Centro di Assistenza Toro più vicino affinché possa essere ispezionato o riparato.

31. Questo apparecchio è provvisto di doppio isolamento. Utilizzate esclusivamente parti di ricambio identiche. Si veda la pag. 9 per la manutenzione di un apparecchio con doppio isolamento.

32. Per l'assistenza usate soltanto parti di ricambio TORO identiche.

33. Non utilizzate mai l'aspiratore senza il relativo sacco. Accertatevi sempre che la chiusura lampo sia chiusa quando l'apparecchio viene utilizzato. Controllate frequentemente che il sacco non sia logoro o deteriorato. Se il sacco è danneggiato, sostituitelo con un ricambio originale TORO.

Emissioni sonore

Questo tosaerba presenta un'emissione massima di rumore basata sulla misurazione di macchine identiche.

Livello di pressione sonora	95 dB(A)*
Livello di potenza acustica	110 dB(A)*

* Apparecchio testato in condizioni di assenza di carico

Livello di vibrazioni

Questo tosaerba presenta un livello massimo di vibrazioni 2.5 m/s^2 basato sulla misurazione di macchine identiche.*

* Apparecchio testato in condizioni di assenza di carico

Glossario dei simboli

Triangolo di avvertimento – Il simbolo all'interno del triangolo indica un situazione di rischio



Simbolo di avvertimento



Leggete il manuale d'istruzione



Consultate il manuale tecnico per seguire le procedure di assistenza appropriate.



Non aprite né togliete i ripari di sicurezza quando il motore è in funzione.



Indossate protezioni per gli occhi



Oggetti scagliati – Totale esposizione del corpo



Tenete all'asciutto



Scossa elettrica/ elettrocuzione



Disinserite l'alimentazione

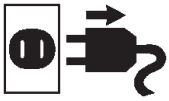

Taglio di dita o della mano–lama del girante



Montaggio

Nota: **Spegnete sempre l'apparecchioestaccate la spina** dalla presa elettrica prima di aggiungere o staccare degli accessori.

Soffiante

1. Inserire il tubo dentro l'uscita del soffiante finché le linguette sul tubo non scattino dentro il fermo. (Fig. 3).

Nota: **Il coperchio di entrata dell'aria deve essere fermamente bloccato in posizione, attivando l'interruttore di asservimento, prima che il soffiante possa funzionare. Se il coperchio è correttamente chiuso in posizione, l'indicatore sul coperchio sarà allineato con l'indicatore sulla carcassa. (Fig. 4 & 5).**

Nota: Il soffiante viene fornito con il coperchio di entrata installato.

Aspiratore

1. Afferrate il coperchio di entrata e ruotatelo in senso antiorario per poterlo togliere. (Fig. 6).

⚠ ATTENZIONE

RISCHI POTENZIALI
- **Il girante del motore ruota per alcuni secondi prima che il soffiante si spenga.**

COSA PUÒ SUCCEDERE
- **Il girante in movimento può tagliare o ferire le dita.**

COME EVITARE I RISCHI
- **Non togliete il coperchio di entrata dell'aria se il motore è acceso o se l'apparecchio ha la spina inserita.**

2. Tenete l'aspiratore in posizione verticale e ponete l'apertura di entrata del soffiante al di sopra della sommità del tubo. (Fig. 7). I tubi si inseriranno in un solo modo nell'apertura di entrata del soffiante.

3. Ruotate l'apparecchio in senso orario finché l'indicatore sul tubo dell'aspiratore non si allinei con l'indicatore sulla carcassa. (Fig. 8, 9 & 10).

Nota: Gli indicatori del tubo dell'aspiratore e della carcassa devono essere allineati in posizione di fermo prima che il soffiante possa funzionare.

4. Fate scorrere l'anello del sacco dentro l'apertura del sacco finchè la flangia dell'anello del sacco non passi la fascetta Velcro. Allineate la cucitura del sacco con la linguetta sull'anello. Stringete la fascetta Velcro per assicurare il sacco all'anello (Fig. 11). Chiudete la lampo del sacco. Se montato correttamente, il sacco dovrebbe apparire come nella figura 12.

5. Fate scorrere l'anello del sacco sull'uscita del soffiante finché le linguette sull'anello del sacco non scattino con il fermo (Fig. 13).

Prima dell’uso

Fissaggio della prolunga

Usate soltanto una prolunga raccomandata per uso esterno.

⚠ AVVERTENZA

RISCHI POTENZIALI
- **Il contatto con l’acqua mentre si utilizza l’apparecchio potrebbe causare una scossa elettrica.**

COSA PUÒ SUCCEDERE
- **Le scosse elettriche possono causare ferimenti o la morte**

COME EVITARE IL RISCHIO
- **Non maneggiate la spina o l’apparecchio con le mani bagnate o stando in piedi nell’acqua.**
- **Usate soltanto una prolunga raccomandata per uso esterno.**

1. Formate un anello con la prolunga ed inseritelo attraverso la fessura nella parte posteriore della carcassa del soffiante. (Fig. 14).

2. Fissate la prolunga nel fermacavo (Figura 14).

   Nota: Non staccate la prolunga tirando il cavo. Per staccare la spina, afferrare la spina, non il cavo.

⚠ AVVERTENZA

RISCHI POTENZIALI
- **Il cavo elettrico potrebbe essere danneggiato.**

COSA PUÒ SUCCEDERE
- **Un cavo elettrico danneggiato potrebbe provocare una scossa o un incendio.**

COME EVITARE IL RISCHIO
- **Controllate accuratamente il cavo elettrico prima di usare l’apparecchio. Se il cavo è danneggiato, non fate funzionare l’apparecchio. Sostituite o riparate immediatamente il cavo danneggiato. Contattate il Vs. centro di assistenza TORO per l’assistenza.**

Funzionamento

Questo apparecchio è destinato ad un uso residenziale.

⚠ ATTENZIONE

RISCHI POTENZIALI
- **Detriti possono essere scagliati dall’apparecchio nella direzione dell’utilizzatore o di altre persone vicine.**

COSA PUÒ SUCCEDERE
- **I detriti scagliati dall’apparecchio possono causare serie ferite all’utilizzatore o alle persone vicine.**

COME EVITARE IL RISCHIO
- **Indossate sempre occhiali di protezione o altre protezioni adatte per gli occhi, pantaloni lunghi e scarpe quando utilizzate l’apparecchio.**
- **Non utilizzate l’apparecchio vicino ad altre persone o ad animali.**
- **Prestate la massima attenzione quando pulite le scale dai detriti.**

Avviamento/Arresto (Fig. 15)

1. Per accendere l'apparecchio, ponete l'interruttore in posizione '|'.

2. Per spegnere l'apparecchio, ponete l'apparecchio in posizione '**O**'.

Soffiante (Fig. 16)

Regolazione del flusso dell'aria

Regolate il volume e la velocità del flusso dell'aria muovendo il regolatore del flusso dell'aria in posizione lenta o veloce .

Aspiratore (Fig. 17)

⚠ ATTENZIONE

RISCHI POTENZIALI
- **Detriti possono essere scagliati nella direzione dell'operatore o delle persone vicine.**

COSA PUÒ SUCCEDERE
- **I detriti scagliati dall'apparecchio possono causare serie ferite all'utilizzatore o alle persone vicine.**

COME EVITARE IL RISCHIO
- **Non utilizzate mai l'aspiratore senza il relativo sacco.**
- **Assicuratevi sempre che la chiusura lampo sia chiusa quando l'apparecchio viene utilizzato.**

⚠ ATTENZIONE

RISCHI POTENZIALI
- **Oggetti appuntiti o duri possono essere scagliati con grande forza attraverso il sacco raccoglierba e colpire l'operatore o persone nelle vicinanze.**

COSA PUÒ SUCCEDERE
- **Oggetti appuntiti o duri scagliati con grande forza attraverso il sacco raccoglierba possono colpire l'operatore o persone nelle vicinanze provocando gravi lesioni.**

COME EVITARE I RISCHIO
- **Non aspirare oggetti duri o appuntiti quali cavi, forcelle, chiodi o sassi.**

1. Con i tubo dell'aspiratore e il sacco attaccati, sollevate l'apparecchio dalla maniglia del tubo dell'aspiratore e dalla maniglia della carcassa. Il sacco dovrebbe essere posizionato al vostro fianco piuttosto in basso. Ponete la cinghia del sacco a tracolla e regolatene la lunghezza perché si adatti a voi.

2. Accendete l'apparecchio.

3. Oscillate l'apparecchio lentamente avanti e indietro sopra le foglie da aspirare. Non forzate il tubo sopra un cumulo di detriti.

Nota: Le foglie asciutte si aspirano meglio e si rompono in parti più piccole.

IMPORTANTE

- **Questo apparecchio è progettato per aspirare e frantumare le foglie secche e detriti leggeri simili.**
- **Non provate ad aspirare pietre, ciottoli, vetri rotti, ramoscelli, corteccia, ghiande o pigne, poiché ciò può causare gravi danni alle pale del girante.**
- **Non aspirate niente che stia bruciando o fumando, come ad esempio sigarette, fiammiferi o ceneri calde.**

- **Non aspirate nessun liquido, liquidi particolarmente infiammabili o combustibili come benzina, né utilizzate l'apparecchio in aree in cui possano essere presenti.**

- **Non capovolgete i tubi dell'aspiratore perpendicolarmente né forzate l'entrata di detriti nei tubi.**

Se l'apparecchio dovesse iniziare a vibrare o fare un rumore anomalo, spegnete l'apparecchio, **staccate la spina** del cavo e verificatene la causa.

Durante il funzionamento le aperture possono essere ostruite da polvere, filamenti, capelli, Le aperture intasate potrebbero danneggiare l'apparecchio e ridurre l'efficienza dell'apparecchio. Mantenete l'apparecchio libero da qualunque detrito che possa ridurre il flusso dell'aria.

Svuotamento del sacco

1. Spegnete l'apparecchio. Staccate il cavo di prolunga.

2. Premete entrambe le linguette sull'anello del sacco per staccare il sacco dall'apparecchio (Fig. 18).

3. Aprite la chiusura lampo del sacco e scrollate il sacco per fare uscire i detriti.

Manutenzione

Intasamento

Se l'apparecchio si intasa con detriti, l'ostruzione può solitamente essere rimossa spegnendo l'apparecchio e quindi comprimendo prontamente il sacco mentre è ancora gonfio, forzando così l'aria ad uscire attraverso i tubi dell'aspiratore. Questo flusso d'aria in senso inverso è normalmente sufficiente a rimuovere la maggior parte delle ostruzioni.

Se l'occlusione non può essere rimossa comprimendo il sacco, procedete con **attenzione**come segue:

1. Spegnete e **staccate la spina**dell'apparecchio.

2. Rimuovete i tubo dell'aspiratore.

3. Utilizzando un bastoncino o un'asticella, raggiungete con attenzione l'apertura del girante e liberatela dai detriti.

Pulizia del sacco

I detriti non dovrebbero essere conservati nel sacco dell'aspiratore. Per consentire un funzionamento più efficiente, il sacco dovrebbe essere svuotato dopo ogni utilizzo dell'aspiratore. Dopo circa tre utilizzi, il sacco dovrebbe essere pulito accuratamente. Rivoltate il sacco e scrollate vigorosamente la polvere e i detriti in eccesso. Dopo un anno, lavate il sacco a mano con acqua saponata.

⚠ AVVERTENZA

RISCHI POTENZIALI

- **In condizioni di immagazzinamento normale, il tessuto del sacco è soggetto a deterioramento ed usura.**

COSA PUÒ SUCCEDERE

- **Piccoli oggetti potrebbero passare attraverso un sacco logoro o danneggiato ed essere scagliati nella direzione dell'utilizzatore o delle persone vicine, causando ferite.**

COME EVITARE IL RISCHIO

- **Verificate frequentemente se il sacco è consumato o deteriorato. Se il sacco è danneggiato, sostituitelo con un ricambio originale TORO.**

Sostituzione del girante (Fig. 19)

Se si riscontra un calo nelle prestazioni del soffiante durante il suo utilizzo, staccate la spina dell'apparecchio, togliete il coperchio di entrata dell'aria e verificate se le pale del girante sono usurate. Se le pale sono notevolmente consumate, ordinate un nuovo girante presso il Centro di Assistenza TORO.

Manutenzione di un apparecchio con doppio isolamento

In un apparecchio con doppio isolamento, sono presenti due sistemi di isolamento invece della messa a terra. Non vi è nessun tipo di messa a terra in un apparecchio con doppio isolamento, né dovrebbe essere aggiunta all'apparecchio. La manutenzione di un apparecchio a doppio isolamento richiede moltissima attenzione e un'ottima conoscenza del sistema, e dovrebbe essere effettuata esclusivamente da personale qualificato. Le parti sostitutive di un apparecchio con doppio isolamento devono essere identiche alle parti che vengono rimpiazzate. Un apparecchio a doppio isolamento è contrassegnato con le parole "DOPPIO ISOLAMENTO" o "ISOLATO DUE VOLTE". Il simbolo (quadrato dentro un quadrato) ⧈ può anche essere posto sull'apparecchio.

La promessa Toro

Una garanzia completa di due anni per uso residenziale

La Toro Company garantisce questo prodotto TORO per due anni contro difetti nei materiali o nella qualità di realizzazione. Per ottenere un nuovo apparecchio in sostituzione o una riparazione, a discrezione della Toro, restituite l'intero apparecchio, spese postali prepagate, al Distributore (commerciante) insieme alla prova d'acquisto. Questa garanzia copre solamente i difetti del prodotto. **Non copre danni indiretti o conseguenti.** Questa garanzia vi dà diritti specifici, e voi potreste avere altri diritti che variano da nazione a nazione. Se qualsiasi altro rimedio viene meno, potete contattarci presso: The Toro Company, Dreve Richelle 161, Batiment "C", 1410 Waterloo, Belgium. (Non restituite il prodotto difettoso a questo indirizzo.)

Nederlands

Inhoud

	Pagina
Inleiding	1
Veilige bediening	2
Overzicht van veiligheidssymbolen	4
Montage	5
Blazer	5
Zuiger	5
Instructies ter voorbereiding	6
Vastzetten van het verlengsnoer	6
Gebruiksaanwijzing	6
Starten en stoppen	7
Blazer	7
Zuiger	7
Leegmaken van de zak	8
Onderhoud	8
Verstopping	8
Schoonmaken van de zak	8
Vervangen van de rotor	8
Onderhoud van een dubbel-geïsoleerd apparaat	9
De belofte van Toro	9

Inleiding

Dank u dat u voor een Toro-produkt hebt gekozen.

Wij allen bij Toro wensen dat u met dit nieuwe produkt geheel tevreden bent. Aarzel niet om contact met uw erkende Toro Service Dealer op te nemen voor eventuele hulp, originele Toro onderdelen of andere informatie.

Houd het model- en serienummer van het apparaat altijd bij de hand wanneer u contact opneemt met uw erkende Toro Service Dealer of met de fabriek. Aan de hand van deze nummers kan de Service Dealer of contactpersoon u exacte informatie over uw specifieke produkt verschaffen. U vindt het model- en serienummer op een plaatje dat op het produkt bevestigd is (fig. 1).

Noteer het model- en serienummer van uw apparaat hieronder, dan hebt u het altijd bij de hand.

Model nr. _____

Serie nr. _____

Lees deze handleiding aandachtig door voordat u het apparaat gaat gebruiken. Daardoor kunt u letsel van uzelf of anderen en beschadiging van het apparaat voorkomen. Hoewel Toro veilige en moderne produkten ontwerpt, vervaardigt en op de markt brengt, blijft u zelf verantwoordelijk voor een goed en veilig gebruik. U dient ook anderen die met het produkt gaan werken te instrueren over veilig gebruik.

Toro gebruikt in deze handleiding een systeem van waarschuwingen en bijzondere opmerkingen om u te helpen (mogelijk fataal) letsel van u en anderen te voorkomen. De woorden GEVAAR, WAARSCHUWING en VOORZICHTIG worden gebruikt om de ernst van het gevaar aan te geven. U dient overigens altijd met de grootste voorzichtigheid te werk te gaan.

GEVAAR waarschuwt u voor zeer gevaarlijke situaties die kunnen resulteren in ernstig lichamelijk letsel of overlijden, die kunnen ontstaan als u niet de vereiste voorzorgsmaatregelen neemt.

WAARSCHUWING waarschuwt u voor gevaarlijke situaties die kunnen resulteren in ernstig lichamelijk letsel of overlijden, die kunnen ontstaan als u niet de vereiste voorzorgsmaatregelen neemt.

VOORZICHTIG duidt belangrijke instructies inzake uw persoonlijke veiligheid aan. Om letsel te voorkomen moet u dergelijke instructies zorgvuldig lezen en opvolgen.

Er worden nog twee woorden gebruikt om u op belangrijke informatie te wijzen. “Belangrijk” attendeert u op bijzondere technische informatie en “Opmerking” duidt algemene informatie aan die bijzondere aandacht verdient.

Veilige bediening

BELANGRIJKE VEILIGHEIDSINSTRUCTIES

Voor de grootste veiligheid, beste prestaties en om de machine te leren gebruiken, moet u en iedereen die de machine gebruikt deze handleiding vóór het gebruik aandachtig lezen. Het waarschuwingssymbool ⚠ verdient bijzondere aandacht. Dit betekent VOORZICHTIG, WAARSCHUWING of GEVAAR – "veiligheidsinstructie." Lees deze instructie aandachtig omwille van uw persoonlijke veiligheid. NIET OPVOLGEN VAN DE INSTRUCTIES KAN RESULTEREN IN PERSOONLIJK LETSEL, BRANDGEVAAR OF ELEKTRISCHE SCHOKKEN.

LEES ALLE INSTRUCTIES VOORDAT U DIT APPARAAT GEBRUIKT

HOUD DEZE INSTRUCTIES ALTIJD BIJ DE HAND

WAARSCHUWING–Om brandgevaar, elektrische schokken of letsel te voorkomen, dient u de volgende veiligheidsinstructies op te volgen.

1. Lees deze handleiding aandachtig door voordat u het apparaat gaat gebruiken. Let op de plaats en de functie van de bedieningselementen en weet hoe u het apparaat snel kunt uitschakelen.

2. Houd iedereen weg uit het gebied waarin u het apparaat gebruikt, met name kinderen en huisdieren. U dient erop toe te zien dat het apparaat niet door kinderen wordt bediend of door volwassenen die niet van de instructies op de hoogte zijn.

3. Blaas nooit vuil e.d. in de richting van omstanders of huisdieren.

4. Draag altijd een veiligheidsbril of andere bescherming van de ogen.

5. Gebruik de blazer uitsluitend onder droge omstandigheden. **NIET IN DE REGEN GEBRUIKEN.**

6. Draag geen loszittende kleding of sieraden; deze kunnen vastraken in draaiende delen. **Lang haar opsteken, zodat dit niet in de openingen voor de luchttoevoer wordt gezogen (fig. 2).** Draag altijd een lange broek en stevige schoenen.

7. Bij gebruik onder stoffige omstandigheden altijd een goedgekeurd stofmasker dragen.

8. Gebruik altijd het juiste apparaat. Gebruik het apparaat uitsluitend waarvoor het bedoeld is, bijvoorbeeld om bladeren weg te blazen of op te zuigen.

9. Gebruik het apparaat uitsluitend volgens de instructies in deze handleiding. Gebruik alleen originele Toro hulpstukken bij dit apparaat.

10. Om elektrische schokken te voorkomen uitsluitend een verlengsnoer gebruiken dat voor gebruik buitenshuis bedoeld is.

11. Bevestig het verlengsnoer op de juiste wijze aan het apparaat, om te voorkomen dat het snoer losraakt (fig. 14).

12. Voorkom per ongeluk starten. Tijdens het dragen van het aangesloten apparaat de vinger niet op de schakelaar houden.

13. Schakel alle bedieningsorganen uit voordat u de stekker losmaakt.

14. Raak de stekker of het apparaat niet met natte handen aan of als u in water staat.

15. Het apparaat niet gebruiken als stekker of snoer beschadigd is. Als het apparaat niet naar behoren werkt, gevallen, beschadigd of buiten gelaten is, of in het water is gevallen, moet het door een erkende Toro Service Dealer worden gecontroleerd.

16. Het apparaat niet aan het snoer verslepen of dragen. Zorg dat het snoer niet tussen een deur beklemd raakt en het snoer niet om scherpe kanten of hoeken trekken. De stekker nooit aan het snoer eruit trekken, altijd de stekker zelf vastpakken.

17. Houd het snoer uit de buurt van warmtebronnen, olie en scherpe kanten.

18. Als het netsnoer van dit apparaat beschadigd is, moet het worden vervangen door een speciaal snoer of speciale set, verkrijgbaar bij een erkende Toro Service Dealer.

19. Zuig nooit iets op dat brandt of smeult, zoals sigaretten, lucifers of gloeiende as.

20. Steek geen voorwerpen in de openingen (bijv. rotorkap, luchtinlaten of andere openingen in het huis). Gebruik het apparaat niet als openingen geblokkeerd zijn; houd deze vrij van stof, pluis, haar en dergelijke dat de luchtstroom kan belemmeren.

21. Gebruik het apparaat niet om vloeistoffen op te zuigen, met name brandbare of explosieve vloeistoffen zoals benzine, en gebruik het apparaat niet waar dergelijke stoffen aanwezig kunnen zijn.

22. Zuig nooit gevaarlijke stoffen op, zoals asbest.

23. Zorg dat u stevig staat. Houd de handgrepen stevig vast en loop in een normaal tempo, ga niet rennen. Wees extra voorzichtig bij het werken op trappen.

24. Altijd de motor afzetten en de stekker uitnemen voordat u het apparaat achterlaat, het gaat reinigen of reparaties of controles uitvoert.

25. Het apparaat na gebruik op een droge plaats opbergen, buiten het bereik van kinderen.

26. Draai alle moeren, bouten en schroeven regelmatig strak aan, zodat de machine steeds veilig in gebruik is.

27. Gebruik het apparaat uitsluitend als alle veiligheidskappen en andere voorzieningen op hun plaats zitten.

28. Houd handen en voeten altijd uit de buurt van draaiende delen.

29. Als het apparaat abnormaal begint te trillen, direct de motor afzetten. De stekker uitnemen en het apparaat meteen controleren. Trillingen duiden doorgaans op een storing.

30. Gebruik het apparaat niet als het gevallen of beschadigd is. Laat het controleren en repareren door een erkende Toro Service Dealer.

31. Dit apparaat is uitgerust met dubbele isolatie. Gebruik uitsluitend identieke onderdelen voor vervanging of reparatie. Zie pagina 8 voor het onderhoud van dubbel-geïsoleerde apparaten.

32. Gebruik uitsluitend originele TORO onderdelen.

33. Gebruik de zuiger nooit zonder zak. Zorg dat de ritssluiting van de zak altijd gesloten is als u het apparaat gebruikt. Controleer de zak regelmatig op slijtage of beschadiging. Een beschadigde zak direct vervangen door een nieuwe, originele TORO zak.

Geluidsniveau

Deze machine produceert een maximum geluidsniveau, gebaseerd op metingen van identieke machines, van:

Gemeten geluidsdruk: 95 dB(A)*
Gemeten volume: 110 dB(A)*

* Apparaat is in onbelaste toestand getest.

Trillingsniveau

Deze machine produceert een maximum trillingsniveau van 2.5 m/s^2, gebaseerd op metingen van identieke machines.*

* Apparaat is in onbelaste toestand getest.

Overzicht van veiligheidssymbolen

Veiligheidsalarm–symbool in de driehoek geeft gevaar aan



Veiligheidsalarm



Lees de bedienings-handleiding



Raadpleeg technische handleiding voor juiste onderhouds-procedures



Veiligheidsschermen niet openen of verwijderen terwijl de motor loopt

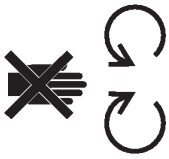

Draag een veiligheidsbril



Uitgeworpen voorwerpen – gevaar voor alle lichaamsdelen



Droog houden



Elektrische schokken/elektrokutie



Spanning uitschakelen

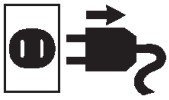

Afsnijden van vingers of hand–rotorblad



Montage

NB: **Schakel het apparaat altijd uit** en **neem de stekker uit het stopcontact** voordat u hulpstukken aanbrengt of verwisselt.

Blazer

1. Schuif de buis op de blaasopening totdat de lippen aan de buis vastklikken in de uitsparingen (fig. 3).

NB: **De inlaatkap moet goed vastgezet worden, zodat de veiligheidsschakelaar wordt geactiveerd, om de blazer te laten werken. Als de pijltjes op de kap en het huis precies tegenover elkaar staan, is de kap goed op zijn plaats bevestigd (fig. 4 & 5).**

NB.: Voor verzending vanaf de fabriek is de inlaatkap aangebracht.

Zuiger

1. Draai de inlaatkap linksom om deze te verwijderen (fig. 6).

⚠ VOORZICHTIG

MOGELIJK GEVAAR
- **De rotor draait nog enkele seconden door nadat de blazer uitgeschakeld is.**

WAT ER KAN GEBEUREN
- **Door de draaiende rotor kunnen vingers verwond of afgesneden worden.**

GEVAARLIJKE SITUATIES VOORKOMEN
- **Inlaatkap nooit afnemen wanneer de motor loopt of de stekker nog in het stopcontact zit.**

2. Zuigbuizen verticaal houden en de inlaat van het apparaat op de bovenkant van de buis plaatsen (fig. 7). De buis past slechts op één manier op de inlaat.

3. Het apparaat rechtsom draaien totdat de pijl op de zuigbuis recht tegenover de pijl op het huis staat (fig. 8, 9 en 10).

NB.: Het apparaat werkt alleen als de pijltjes op de zuigbuis en het huis van de zuiger recht tegenover elkaar staan, zodat de buis vergrendeld is.

4. Schuif de paskraag in de opening van de zak, zodat de rand van de paskraag voorbij de klittebandriem komt (fig. 11). De zoom van de zakkraag moet gelijk zijn met de lip op de paskraag. Zet de zak vast op de paskraag met behulp van de klittebandriem (fig. 11). Sluit de ritssluiting van de zak. Als de zak op de juiste wijze bevestigd is, ziet het geheel er nu uit zoals in figuur 12.

5. Schuif de kraag van de zak over de blaasopening, totdat de lippen aan de kraag van de zak vastklikken in de uitsparingen in het huis (fig. 13).

Instructies ter voorbereiding

Vastzetten van het verlengsnoer

Uitsluitend een verlengsnoer gebruiken dat voor gebruik buitenshuis bedoeld is.

⚠ WAARSCHUWING

MOGELIJK GEVAAR
- **Contact met water tijdens gebruik van het apparaat kan een elektrische schok veroorzaken.**

WAT ER KAN GEBEUREN
- **Een elektrische schok kan (fataal) letsel veroorzaken.**

GEVAARLIJKE SITUATIES VOORKOMEN
- **Raak de stekker of het apparaat niet met natte handen aan of als u in water staat.**
- **Uitsluitend een verlengsnoer gebruiken dat voor gebruik buitenshuis bedoeld is.**

1. Maak een lus in het verlengsnoer en steek die door de sleuf aan de achterkant van het huis van de blazer (fig. 14).

2. Leg de lus om de haak heen om het snoer vast te zetten (fig. 14).

NB.: Maak het verlengsnoer nooit los door aan het snoer te trekken; pak altijd de stekker zelf vast.

⚠ WAARSCHUWING

MOGELIJK GEVAAR
- **Het verlengsnoer kan beschadigd worden.**

WAT ER KAN GEBEUREN
- **Een beschadigd snoer kan schokken of brand veroorzaken.**

GEVAARLIJKE SITUATIES VOORKOMEN
- **Controleer het snoer voordat u het apparaat gebruikt. De blazer niet gebruiken als het snoer beschadigd is. Een beschadigd snoer direct vervangen of repareren. Vraag uw TORO Service Dealer om hulp.**

Gebruiksaanwijzing

Dit apparaat is uitsluitend bestemd voor huishoudelijk gebruik.

⚠ VOORZICHTIG

MOGELIJK GEVAAR
- **Vuil kan naar de gebruiker van het apparaat of omstanders worden uitgeworpen.**

WAT ER KAN GEBEUREN
- **Uitgeworpen vuil kan ernstig letsel van gebruiker of omstanders veroorzaken.**

GEVAARLIJKE SITUATIES VOORKOMEN
- **Draag altijd een veiligheidsbril of andere bescherming van de ogen, een lange broek en dichte schoenen als u met het apparaat werkt.**
- **Houd omstanders en huisdieren uit de buurt als u met het apparaat werkt.**
- **Wees extra voorzichtig als u het apparaat op trappen gebruikt.**

Starten en stoppen (fig. 15)

1. Schakel het apparaat in door de schakelaar in de stand '|' te zetten.

2. Om het apparaat uit te schakelen, zet u de schakelaar in de stand '**O**'.

Blazer (fig. 16)

Instellen van de luchtstroom

Stel volume en snelheid van de luchtstroom in door de regelaar op de inlaatkap in de stand langzaam of snel te zetten.

Zuiger (fig. 17)

⚠ VOORZICHTIG

MOGELIJK GEVAAR
- **Vuil kan naar de gebruiker van het apparaat of omstanders worden uitgeworpen.**

WAT ER KAN GEBEUREN
- **Uitgeworpen vuil kan ernstig letsel van gebruiker of omstanders veroorzaken.**

GEVAARLIJKE SITUATIES VOORKOMEN
- **Gebruik de zuiger uitsluitend als de zak is aangebracht.**
- **Zorg altijd dat de ritssluiting van de zak gesloten is als u het apparaat gebruikt.**

⚠ VOORZICHTIG

MOGELIJK GEVAAR
- **Scherpe, puntige of harde voorwerpen kunnen door de opvangzak heen worden uitgeworpen en de gebruiker of omstanders raken.**

WAT ER KAN GEBEUREN
- **Scherpe, puntige of harde voorwerpen die door de opvangzak heen worden uitgeworpen, kunnen ernstig letsel van gebruiker of omstanders veroorzaken.**

GEVAARLIJKE SITUATIES VOORKOMEN
- **Geen scherpe, puntige of harde voorwerpen opzuigen, zoals draad, nieten, spijkers of stenen.**

1. Zorg dat de zuigbuis en zak zijn aangebracht. Neem de zuiger op bij de handgrepen aan de zuigbuis en het huis. De zak moet vrij laag tegen uw zij hangen. Hang de riem van de zak over uw schouder en pas de lengte indien nodig aan.

2. Schakel het apparaat in.

3. Zwaai het apparaat langzaam heen en weer over de bladeren die u wilt opzuigen. Druk de buis niet in een hoop bladeren.

NB.: Droog blad wordt beter opgezogen en fijner gesneden.

BELANGRIJK

- **Dit apparaat is bedoeld voor het opzuigen en versnijden van droge bladeren en vergelijkbaar licht materiaal.**
- **Probeer geen stenen, grind, glasscherven, twijgen, bast, eikels of denneappels op te zuigen; dit kan ernstige beschadiging van de rotorbladen veroorzaken.**
- **Nooit iets opzuigen dat brandt of smeult, zoals sigaretten, lucifers of gloeiende as.**

- **Gebruik het apparaat niet om vloeistoffen op te zuigen, met name brandbare of explosieve vloeistoffen zoals benzine, en gebruik het apparaat niet waar dergelijke stoffen aanwezig kunnen zijn.**

- **De zuigbuis nooit omkeren om vuil in de buis te duwen.**

Als het apparaat begint te trillen of een abnormaal geluid maakt, het apparaat uitschakelen, **de stekker uit het stopcontact nemen** en de oorzaak proberen te vinden.

Luchtopeningen kunnen door stof, pluis, haar e.d. verstopt raken tijdens het gebruik. Door verstopte openingen kan het apparaat minder goed werken of defect raken. Houd alle openingen vrij van vuil dat de luchtdoorstroming belemmert.

Leegmaken van de zak

1. Schakel het apparaat uit. Maak de stekker van het verlengsnoer los.

2. Druk beide lippen aan de kraag van de zak in, om de zak van het apparaat af te nemen (fig. 18).

3. Maak de ritssluiting van de zak open en schud het vuil uit de zak.

Onderhoud

Verstopping

Als het apparaat door vuil verstopt raakt, kan dit meestal worden opgelost door het apparaat uit te schakelen en direct daarna de nog opgeblazen zak in te drukken. Hierdoor wordt lucht door de zuigbuizen geperst. Deze omgekeerde luchtstroom is meestal voldoende om de verstopping te verhelpen.

Als de verstopping niet kan worden verholpen door indrukken van de zak, gaat u **voorzichtig** als volgt te werk:

1. Schakel het apparaat uit en **neem de stekker uit het stopcontact**.

2. Verwijder de zuigbuizen.

3. Steek voorzichtig een stokje of iets dergelijks in de rotoropening en verwijder het vuil.

Schoonmaken van de zak

Laat vuil niet langer dan nodig in de zak zitten. Maak de zak na elk gebruik schoon voor een goede werking. Na ongeveer driemaal te zijn gebruikt, moet de zak grondig worden gereinigd. Keer de zak binnenstebuiten en schud deze flink uit om stof en vuil te verwijderen. Was de zak éénmaal per jaar met de hand in zeepsop.

⚠ WAARSCHUWING

MOGELIJK GEVAAR
- **In het normale gebruik slijt het materiaal van de zak.**

WAT ER KAN GEBEUREN
- **Kleine voorwerpen kunnen door een opening in een versleten of beschadigde zak worden uitgeworpen naar de gebruiker of omstanders en ernstig letsel veroorzaken.**

GEVAARLIJKE SITUATIES VOORKOMEN
- **Controleer de zak regelmatig op slijtage of achteruitgang. Een beschadigde zak vervangen door een nieuwe, originele TORO zak.**

Vervangen van de rotor (fig. 19)

Als het apparaat tijdens het gebruik minder goed lijkt te werken, de stekker uit het stopcontact nemen, de inlaatkap verwijderen en de rotorbladen op slijtage

controleren. Zijn de rotorbladen sterk versleten, neem dan contact op met uw erkende TORO Service Dealer voor een nieuwe rotor.

Onderhoud van een dubbel-geïsoleerd apparaat

In een dubbel-geïsoleerd apparaat zijn twee isolatiesystemen aangebracht in plaats van aarding. Op een dubbel-geïsoleerd apparaat is geen aardaansluiting aangebracht; het apparaat mag dan ook niet van een aardaansluiting worden voorzien. Onderhoud van een dubbel-geïsoleerd apparaat vereist uiterste zorgvuldigheid en kennis van het systeem, en dient derhalve uitsluitend door gekwalificeerde technici te worden uitgevoerd. Nieuwe onderdelen voor een dubbel-geïsoleerd apparaat moeten identiek zijn aan de onderdelen die worden vervangen. Een dubbel-geïsoleerd apparaat is voorzien van de aanduiding “DOUBLE INSULATION” of “DOUBLE INSULATED.” Ook kan het symbool (vierkant in een vierkant) ⧈ op het apparaat zijn aangebracht.

De belofte van Toro

Een volledige garantie van twee jaar voor ’huishoudelijk’ gebruik

The Toro Company garandeert dit TORO produkt gedurende twee jaar tegen gebreken van materialen en fabrieksfouten. Voor vervanging of reparatie, naar goeddunken van Toro, stuurt u het complete apparaat (voldoende gefrankeerd) samen met het aankoopbewijs naar de distributeur (dealer). Deze garantie heeft uitsluitend betrekking op gebreken aan produkten. **De garantie geldt niet voor bijkomende of indirecte schade.** Deze garantie geeft u specifieke rechten en u kunt nog andere rechten hebben die per land verschillen. Als een dealer of distributeur u niet kan helpen, kunt u contact opnemen met The Toro Company, Dreve Richelle 161, Batiment “C”, 1410 Waterloo, België. (Geen defecte produkten naar dit adres sturen.)

Svenska

Innehåll

	Sida
Inledning	1
Säkerhet	2
Symboler	4
Montering	5
Fläkt	5
Sug	5
Före start	5
Fastsättning av förlängningssladd	5
Drift	6
Start/Stopp	6
Fläkt	6
Sug	6
Tömning av säck	7
Underhåll	7
Rensning	7
Rengöring av säcken	7
Utbyte av impeller	8
Service på dubbelisolerade apparater	8
Toros löfte	8

Inledning

Tack för att du köpte en Toro-produkt

Vi på Toro vill att du ska var helt nöjd med din nya produkt, så tveka inte att kontakta din auktoriserade återförsäljare när du behöver hjälp med service, originalreservdelar eller om du vill ha annan information.

Se till att ha med modell- och serienummer för din produkt tillgängligt när du kontaktar återförsäljare eller fabrik. Numren hjälper återförsäljaren eller reparationsverkstaden att få fram exakta specifikationen för din produkt. Modell- och serienummer finns på en särskild plats på din produkt (Fig. 1).

Skriv produktens modell- och serienummer nedan så är det lätt att hitta.

Modellnr. _____

Serienr. _____

Läs handboken noga så att du vet hur din produkt ska användas och skötas på rätt sätt. Det hjälper också dig och andra att undvika personskador och skador på produkten. Även om Toro konstruerar, tillverkar och säljer säkra och moderna produkter ansvarar du själv för att den används korrekt och säkert. Du ansvarar också för att andra som du låter använda produkten får utbildning i hur den ska användas på ett säkert sätt.

Toros varningsmärken i handboken anger möjliga faror och åtföljs av säkerhetsåtgärder som hjälper dig och andra att undvika personskador, t o m dödliga sådana. FARA, VARNING och FÖRSIKTIGHET betecknar risknivå. Var mycket försiktig oavsett risknivå.

FARA anger stor fara som leder allvarlig personskada eller döden om föreskrifterna inte följs.

VARNING anger fara som kan leda till allvarlig personskada eller döden om föreskrifterna inte följs.

FÖRSIKTIGHET anger fara som kan leda till mindre eller medelsvår personskada om föreskrifterna inte följs.

Två andra beteckningar används för att märka ut föreskrifter. “Viktigt” anger speciell mekanisk information och “Obs” anger allmän information värd att uppmärksamma.

Säkerhet

VIKTIGA SÄKERHETSFÖRESKRIFTER

För att uppnå högsta möjliga säkerhet, bästa prestanda och för att lära känna apparaten är det viktigt att du och andra användare läser och förstår innehållet i handboken innan ni använder apparaten. Speciellt gäller detta varningstecknen ⚠ som anger FÖRSIKTIGHET, VARNING OCH FARA – "personsäkerhetsinstruktioner". Läs och förstå anvisningarna eftersom de handlar om säkerhet. PERSONSKADOR, BRANDRISK ELLER RISK FÖR ELEKTRISKA STÖTAR KAN BLI FÖLJDEN OM INTE ANVISNINGARNA FÖLJS.

LÄS SAMTLIGA ANVISNINGAR INNAN APPARATEN ANVÄNDS

SPARA ANVISNINGARNA FÖR FRAMTIDA BRUK!

VARNING–Följ anvisningarna för att minska risken för brand, elektriska stötar och personskador.

1. Läs och förstå innehållet i handboken innan apparaten används. Se till att ha ingående kännedom om korrekt handhavande.

2. Håll alla borta från arbetsområdet, speciellt gäller detta barn och sällskapsdjur. Låt aldrig barn använda apparaten. Den är ingen leksak. Låt aldrig vuxna använda apparaten utan att de först läst handboken.

3. Blås aldrig skräp mot åskådare eller djur.

4. Bär alltid säkerhetsglasögon eller annat ögonskydd.

5. Använd aldrig apparaten när det är vått eller fuktigt. **KÖR ALDRIG I REGN.**

6. Ha ordentliga kläder. Bär inte löst fladdrande klädsel och smycken. De kan fastna i rörliga delar. **Sätt upp långt hår så att det inte kan dras in i enhetens luftinsug (Fig. 2).**. Bär alltid kraftiga skor och långbyxor.

7. Bär alltid godkänt dammskydd när enheten används under dammiga förhållanden.

8. Använd rätt apparat. Använd inte apparaten för annat än avsett ändamål.

9. Använd endast apparaten enligt anvisningarna i handboken. Använd endast Toro-tillbehör ihop med apparaten.

10. Använd endast förlängningssladd som är avsedd för utomhusbruk så minskas risken för elektriska stötar.

11. Anslut förlängningssladden korrekt till apparaten för att undvika att den ramlar loss (Fig. 14).

12. Undvik oavsiktlig start. Bär inte ansluten apparat med fingret på strömbrytaren.

13. Slå av alla reglage innan sladden kopplas från.

14. Ta inte i stickkontakt eller apparat med våta händer eller när ni står i vatten.

15. Använd inte apparaten med skadad sladd eller stickkontakt. Fungerar inte apparaten som avsett, om den tappats, skadats, lämnats utomhus eller tappats i vatten, skicka då in den till en auktoriserad Toro återförsäljare/reparationsverkstad.

16. Hantera inte sladden ovarsamt. Dra eller bär inte apparaten i sladden, skada inte sladden i dörröppningar eller genom att dra den runt skarpa hörn och kanter. Använd inte sladden som handtag. Koppla inte från apparaten genom att dra i sladden utan fatta i kontakten.

17. Håll sladden från värme, olja och skarpa kanter.

18. Om nätsladden skadas måste den ersättas med en specialkabel eller en komplett sats som finns att få hos auktoriserad Toro–återförsäljare/verkstad.

19. Sug aldrig upp brinnande eller rykande föremål som t ex cigarretter, tändstickor eller varm aska.

20. Stoppa inte föremål i öppningar (t ex fläktkåpor, luftintag och andra öppningar i kåpan). Använd inte apparaten om någon öppning är blockerad och håll rent från damm, skräp, hår och annat som kan hindra luftflödet.

21. Använd inte apparaten för att suga upp vätskor, speciellt brandfarliga eller explosiva som t ex bensin och kör inte i utrymmen där sådana kan finnas.

22. Sug aldrig upp skadliga material som t ex asbest.

23. Se till att alltid stå säkert. Håll stadigt i handtaget och gå, spring aldrig. Var extra försiktig vid rengöring av trappor.

24. Stanna alltid motorn och ta ur sladden när du lämnar apparaten, före rengöring av kåpan och vid inspektioner och reparationer.

25. Förvara apparaten torrt och utom räckhåll för barn.

26. Se till att alla skruvar är åtdragna så att apparaten är i säkert bruksskick.

27. Kör aldrig utan att korrekta skydd är monterade.

28. Håll alltid händer och fötter från roterande delar.

29. Stanna motorn, ta ur sladden och leta rätt på orsaken om apparaten börjar vibrera onormalt. Vibrationer är vanligen ett tecken på att något är fel.

30. Kör inte apparaten efter att ha tappat den eller om den blivit skadad. Skicka in den till närmaste auktoriserade Toro återförsäljare/reparationsverkstad för kontroll och reparation.

31. Apparaten är dubbelisolerad. Använd endast original utbytesdelar. Se sid. 8 vid service på dubbelisolerade apparater.

32. Använd endast TORO originaldelar vid reparation.

33. Kör aldrig sugen utan uppsamlingssäck. Se till att blixtlåset på säcken är stängt när apparaten används. Inspektera regelbundet säcken och kontrollera om den är sliten eller är skadad. Byt ut den mot en original TORO-del om den är skadad.

Buller

Maximal ljudnivå för maskinen grundas på mätningar av identiska maskiner.

Ljudtrycksnivå	95 dB(A)*
Bullernivå	110 dB(A)*

* Mätt med apparaten obelastad

Vibrationsnivå

Maskinens maximala vibrationsnivå är 15,38 m/s^2, grundad på mätningar av identiska maskiner.*

* Mätt med apparaten obelastad

Symboler

Varningstecken – symbolen i triangeln anger faran

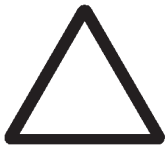

Varningstecken



Läs handboken



Se tekniska handboken för fullständiga serviceanvisningar



Öppna inte eller ta inte bort säkerhetsskydd medan motorn är igång

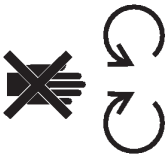

Bär skyddsglasögon



Kastade och flygande föremål – Hela kroppen i riskzonen



Håll torr



Elektrisk stöt/livsfarlig spänning



Ta ur sladden

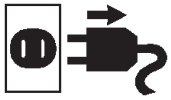

Fara för hand- och fingerskada – impellerblad



Montering

Obs! **Stäng alltid av apparaten** och **ta ur sladden** innan tillbehör monteras eller byts.

Fläkt

1. Skjut rören på fläktenheten tills hakarna knäpper i spåret. (Fig. 3).

Obs! **Insugkåpan måste säkras i läge så att säkerhetsbrytaren aktiveras innan fläkten går att köra. Märket på skyddet står mitt emot märket på fläkthuset när när skyddet är låst i rätt läge (Fig. 4 & 5).**

Obs! Fläkten levereras med insugsskyddet monterat.

Sug

1. Fatta insugkåpan och vrid det moturs för att ta bort det (Fig. 6).

⚠ FÖRSIKTIGHET

MÖJLIG FARA
- **Motorns impeller roterar några sekunder efter att fläkten stängts av.**

DETTA KAN INTRÄFFA
- **Den roterande impellern kan skada fingrarna.**

SÅ HÄR UNDVIKER MAN RISKEN
- **Lossa aldrig insugkåpan medan motorn är i gång och när sladden sitter i.**

2. Håll sugröre vertikalt och positionera fläktinsuget över rörändarna. (Fig. 7). Rören passar bara på ett sätt i fläktinsuget.

3. Vrid enheten medurs tills märket på sugröret står mitt emot märket på kåpan (Fig. 8, 9 & 10).

Obs! Märkena på sugrör och kåpa måste stå mitt emot varandra för att fläkten ska gå att starta.

4. Trä in säckkragen i öppningen förbi kardborrebandet (Fig. 11). Rikta in sömmen på säcken mot märket på kragen. Dra åt kardborrebandet så att säcken fästs vid kragen (Fig. 11). Dra igen blixtlåset. Säcken ska se ut som i Fig. 12 när den är korrekt monterad.

5. Trä säckkragen på fläktutloppet tills hakarna på kragen snäpper i lås (Fig. 13).

Före start

Fastsättning av förlängningssladd

Använd endast förlängningssladd avsedd för utomhusbruk.

⚠ VARNING

MÖJLIG FARA
- **Kontakt med vatten medan ni kör apparaten kan medföra elektriska stötar.**

DETTA KAN HÄNDA
- **Elektriska stötar kan medföra personskada eller döden.**

SÅ HÄR UNDVIKS FARAN
- **Ta inte i stickkontakten eller apparaten med våta händer eller medan ni står i vatten.**
- **Använd endast förlängningssladd avsedd för utomhusbruk.**

1. Gör en ögla på förlängningssladden och trä den genom spåret bak på fläkthuset (Fig. 14).

2. Fäst förlängningssladden i sladdlåset (Fig. 14).

Obs! Dra inte i sladden vid urkoppling. Fatta kontakten och inte sladden.

⚠ VARNING

MÖJLIG FARA
- **Sladden kan vara skadad.**

DETTA KAN HÄNDA
- **En skadad sladd kan orsaka elektriska stötar och brand.**

SÅ HÄR UNDVIKS RISKEN
- **Kontrollera sladden noggrant innan apparaten används. Kör inte om sladden är skadad. Byt ut eller reparera skadad sladd omedelbart. Kontakta er TORO återförsäljare/reparationsverkstad för hjälp.**

Drift

Apparaten är endast avsedd för privat bruk.

⚠ FÖRSIKTIGHET

MÖJLIG FARA
- **Skräp kan kastas av apparaten mot användaren eller åskådare.**

DETTA KAN HÄNDA
- **Kringflygande skräp kan orsaka allvarliga personskador på användare och åskådare.**

SÅ HÄR UNDVIKER MAN RISKEN
- **Bär alltid skyddsglasögon eller annat ögonskydd, långbyxor och skor när ni kör apparaten.**
- **Kör aldrig nära åskådare eller sällskapsdjur.**
- **Var extra försiktig när ni rengör trappor.**

Start/Stopp (Fig. 15)

1. För strömbrytaren till läge ‘|’ för att starta apparaten.

2. För strömbrytaren till läge ‘**O**’ för att stoppa apparaten.

Fläkt (Fig. 16)

Inställning av luftflöde

Ställ in luftflöde och -hastighet genom att flytta luftinställningen på insugkåpan till läge sakta eller läge snabbt .

Sug (Fig. 17)

⚠ FÖRSIKTIGHET

MÖJLIG FARA
- **Skräp kan kastas av apparaten mot användaren eller åskådare.**

DETTA KAN HÄNDA
- **Kringflygande skräp kan orsaka allvarliga personskador på användare och åskådare.**

SÅ HÄR UNDVIKS RISKEN
- **Sug aldrig utan uppsamlingssäck.**
- **Se till att blixtlåset på säcken är stängt när apparaten används.**

⚠ FÖRSIKTIGHET

MÖJLIG FARA

- **Vassa, spetsiga och hårda föremål kan kastas genom uppsamlingspåsen och träffa föraren eller kringstående.**

DETTA KAN HÄNDA

- **Vassa, spetsiga och hårda föremål som kastas genom uppsamlingspåsen kan orsaka svåra skador på föraren eller kringstående.**

SÅ HÄR UNDVIKS RISKEN

- **Sug inte upp vassa, spetsiga eller hårda föremål som t ex ståltråd, häftklamrar, spikar och stenar.**

1. Lyft apparaten i handtagen på sugrör och fläkthus när sugrör och uppsamlingssäck monterats. Säcken ska hållas lågt vid sidan. Trä säckremmen över axeln och ställ in längden.

2. Starta apparaten.

3. Sväng sakta apparaten fram och tillbaka över löven som ska sugas upp. Tryck inte ner röret i skärphögar.

Obs! Torra löv sugs lättare upp och sönderdelas finare.

VIKTIGT

- **Apparaten är konstruerad att suga upp och finfördela torra löv och annat lätt skräp.**
- **Plocka aldrig upp stenar, flisor, glasskärvor, kvistar, bark, ekollon och kottar eftersom det kan orsaka svåra skador på fläktbladen.**
- **Plocka aldrig upp något som brinner eller ryker som t ex cigarretter, tändstickor eller varm aska.**
- **Plocka aldrig upp vätskor, speciellt brandfarliga eller explosiva vätskor som t ex bensin, och kör inte i utrymmen där sådana kan finnas.**
- **Rikta aldrig sugrören uppåt för att trycka in skräp.**

Stoppa apparaten, **ta ur sladden** och leta rätt på orsaken om apparaten börjar vibrera onormalt.

Öppningar kan sättas igen av damm, skräp, hår med mera under körning. Igensatta öppningar kan skada apparaten och minska effektiviteten. Håll apparaten ren från skräp som kan hindra luftflödet.

Tömning av säck

1. Slå av apparaten och ta ur sladden.

2. Tryck in båda hakarna på säckkragen och ta loss säcken från apparaten (Fig. 18).

3. Öppna blixtlåset i bottnen på säcken och skaka ut skräpet.

Underhåll

Rensning

Om apparaten sätts igen av skräp kan stoppet oftast rensas genom att apparaten slås av och att man sedan omedelbart trycker samman säcken medan den fortfarande är uppblåst. Då trycks luft baklänges genom sugröret. Detta bakflöde är vanligen tillräckligt för att avlägsna de flesta hinder.

Gör **försiktigt** så här om inte stoppet fås bort genom hoptryckning av säcken:

1. Slå av apparaten och **ta ur** sladden.

2. Ta bort sugrören.

3. Använd en smal sticka eller pinne och rensa försiktigt bort skräp ur impelleröppningen.

Rengöring av säcken

Skräp ska inte lagras i säcken. För effektivare funktion ska säcken tömmas efter varje användning. Säcken ska göras ren ordentligt efter cirka tre

körningar. Vänd ut och in på säcken och skaka kraftigt så att damm och skräp avlägsnas. Tvätta säcken för hand i tvålvatten en gång per år.

⚠ VARNING

MÖJLIG FARA

- **Materialet i säcken slits och skadas av normal användning.**

DETTA KAN HÄNDA

- **Småföremål kan gå genom en sliten eller skadad säck och kastas mot användaren eller åskådare och orsaka allvarliga personskada.**

SÅ HÄR UNDVIKS RISKEN

- **Kontrollera ofta säcken noggrant och se efter om den är sliten eller skadad. Ersätt den med en original Toro-del om den är skadad.**

Utbyte av impeller (Fig. 19)

Märker man att effekten minskar medan man kör fläkten, koppla då från apparaten, ta bort insugsskyddet och kontrollera om impellerbladen är slitna. Skaffa en ny impeller hos er auktoriserade TORO-återförsäljare/reparationsverkstad om den är kraftigt sliten.

Service på dubbelisolerade apparater

Två isoleringssystem finns i stället för jordning på dubbelisolerade apparater. Inga jordningsarrangemang finns på dubbelisolerade apparater och inga får heller monteras. Service på en dubbelisolerad apparat kräver särskild noggrannhet och kännedom om systemet och får endast utföras av utbildad servicepersonal. Utbytesdelar till en dubbelisolerad apparat måste vara identiska med de delar som ersätts. En dubbelisolerad apparat är märkt med orden “DUBBEL ISOLATION” eller “DUBBELISOLERAD.” Symbolen (en kvadrat i en kvadrat) ⧈ kan också finns på apparaten.

Toros löfte

Två års garanti för privat bruk

Toro Company lämnar två års garanti på denna TORO-produkt för material- och tillverkningsfel. Returnera hela apparaten till återförsäljaren, tillsammans med bevis om var och när apparaten är inköpt och med frakten betald. Garantin omfattar enbart fel på produkten. **Den täcker inte följdskador eller kringskador.** Denna garanti specifierar era rättigheter och ni kan ha andra rättigheter som varierar från land till land. Kan ni inte få assistans på annat sätt, kan ni kontakta oss på The Toro Company, Dreve Richelle 161, Batiment “C”, 1410 Waterloo, Belgium. (Skicka inte trasig utrustning till denna adress.)