Form No. 3392-212 Rev B

48 cm Recycler®-gressklipper

Modellnr. 20952—Serienr. 315000001 og oppover

Brukerhåndbok

Innledning

Denne gressklipperen av skyvemodell med roterende kniver, er beregnet for privat bruk. Den er hovedsakelig beregnet på å klippe gress på godt vedlikeholdte plener på private eiendommer. Den er ikke beregnet på å klippe kratt eller for jordbruksbruk.

Les denne håndboken nøye, slik at du lærer å bruke og vedlikeholde produktet på riktig måte og unngår person- eller produktskade. Du har ansvar for å bruke produktet på en riktig og sikker måte.

Du kan kontakte Toro direkte på www.Toro.com for informasjon om produkter og tilbehør, hjelp til å finne en forhandler eller for å registrere produktet ditt.

Hvis maskinen må repareres, eller du trenger service, originale Toro-deler eller mer informasjon, kan du kontakte et autorisert forhandlerverksted eller Toros kundeserviceavdeling. Ha modell- og serienummer for hånden når du tar kontakt. Figur 1 viser hvor på produktet modell- og serienumrene er plassert.

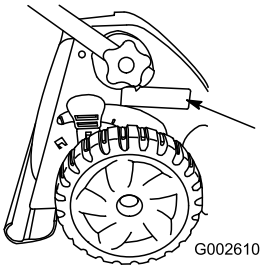

Figur 1

1. Skilt med modell- og serienummer

Noter produktets modell- og serienummer nedenfor:

Modellnr. _____

Serienr. _____

Denne håndboken identifiserer mulige farer og identifiserer sikkerhetsbeskjeder gjennom sikkerhetsvarslingssymbolet (Figur 2), som varsler om en fare som kan føre til alvorlige skader eller dødsfall hvis man ikke overholder de anbefalte forholdsreglene.



Figur 2

1. Sikkerhetsvarselssymbol

I tillegg brukes to ord for å utheve informasjon. **Viktig** gjør oppmerksom på spesiell mekanisk informasjon og **Obs** henviser til generell informasjon som det er verdt å huske på.

Dette produktet er i samsvar med alle relevante europeiske direktiver. Se eget samsvarserklæringsskjema for produktet for detaljert informasjon.

For modeller med oppgitt kraft, var motorens bruttokraft fastsatt av motorprodusenten ved testing i overensstemmelse med SAE J1940. Når den er konfigurert for å oppfylle sikkerhets-, utslipps- og driftskrav, vil den faktiske motorhestekraften for gressklippere i denne klassen være betydelig lavere.

Ikke tukle med motorstyringen eller endre hastighetsregulatoren. Hvis du gjør dette, kan det føre til en usikker tilstand som kan medføre personskader.

Innhold

Innledning 1
Sikkerhet 2
Sikkerhet ved bruk av gressklipper 2
Lydtrykk 3
Lydstyrke 3
Hånd-arm-vibrasjon 3
Transport 4
Sikkerhets- og instruksjonsmerker 5
Montering 7
1 Feste håndtaket 7
2 Montere gressposen 7
3 Montere sikringen 8
4 Lade batteriet 8
5 Fylle olje på motoren 8
Oversikt over produktet 9
Spesifikasjoner 9
Bruk 10
Fylle tanken 10
Kontrollere motoroljenivået 10
Justere klippehøyden 10
Justere høyden på det øvre håndtaket 11
Starte motoren 11
Bruke selvdrift 12

© 2015—The Toro® Company
8111 Lyndale Avenue South
Bloomington, MN 55420

Registrer ditt produkt på www.Toro.com.

CE

Oversettelse av originalen (NO)
Trykt i Den tsjekkiske republikk
Med enerett

3392-212 B

Stoppe motoren 12
Resirkulere gress- og løvrester 12
Samle opp gresset 13
Bakutslipp av gress- og løvrester 13
Brukstips 14
Vedlikehold 15
Anbefalt vedlikeholdsplan 15
Gjøre klar til vedlikehold 15
Skifte luftrenseren 15
Skifte motorolje 16
Lade batteriet 17
Smøre hjulgirene 17
Smøre øvre håndtak 18
Justere selvdrift 18
Skift ut kniven 19
Rengjøre maskinen 20
Tømme drivstofftanken 20
Lagring 20
Gjøre maskinen klar til oppbevaring 20
Folde sammen håndtaket 20
Ta maskinen frem fra oppbevaring 21
Feilsøking 22

Sikkerhet

Denne maskinen har blitt designet i henhold til EN ISO-standard 5395:2013.

Feilaktig bruk og vedlikehold av denne gressklipperen kan føre til personskader. For å redusere muligheten for skader bør du følge disse sikkerhetsinstruksjonene.

Toro har konstruert og testet denne gressklipperen for at den skal være rimelig sikker å bruke. Hvis du unnlater å følge disse instruksjonene, kan dette imidlertid føre til personskader.

Det er meget viktig at du og alle andre som skal bruke gressklipperen, leser og forstår innholdet i denne håndboken før motoren startes for første gang. På denne måten sikres maksimal sikkerhet og best mulig ytelse, og du blir kjent med produktet. Vær spesielt oppmerksom på sikkerhetsadvarselssymbolet (Figur 2), som betyr Forsiktig, Advarsel eller Fare – "instruksjoner for personlig sikkerhet". Les og forstå sikkerhetsinstruksjonen. Hvis ikke disse instruksjonene tas hensyn til, kan dette føre til at noen blir alvorlig skadet.

Sikkerhet ved bruk av gressklipper

Denne maskinen kan amputere hender og føtter og slenge gjenstander opp i luften. Dersom man ikke følger sikkerhetsinstruksjoner, kan dette føre til alvorlige skader eller dødsulykker.

Opplæring

- Les grundig gjennom bruksanvisningen. Gjør deg kjent med kontrollene og hvordan utstyret skal brukes.
- Barn eller personer som ikke har lest denne brukerhåndboken, må ikke bruke gressklipperen. Undersøk evt. aldersgrense for bruk av dette utstyret.
- Husk at føreren eller brukeren har ansvaret hvis andre personer eller deres eiendom utsettes for ulykker eller farer.
- Forstå alle forklaringer for piktogrammer som er brukt på gressklipperen eller instruksjonene.

Bensin

⚠ ADVARSEL

Bensin er meget brannfarlig. Ta følgende forholdsregler:

- **Drivstoff må lagres på kanner som er spesiallaget for dette formålet.**
- **Bare fyll bensin utendørs, og ikke røyk mens du fyller.**
- **Fyll på drivstoff før du starter motoren. Ta aldri lokket av drivstofftanken eller fyll bensin mens motoren går eller er varm.**
- **Hvis du søler bensin, må du ikke prøve å starte motoren. Flytt maskinen bort fra området hvor du sølte drivstoffet, og unngå alt som kan antennes til all bensindamp er forsvunnet.**
- **Sett lokket godt på alle drivstofftanker og -kanner.**

Forberedelser

- Når du klipper, må du alltid ha på deg kraftig, sklisikkert fottøy og langbukser. Ikke bruk maskinen barbent eller med åpne sandaler.
- Foreta en grundig inspeksjon der maskinen skal brukes og fjern alle steiner, pinner, wire, bein og andre gjenstander.
- Foreta alltid en visuell inspeksjon før bruk for å kontrollere at alle vern og sikkerhetsanordninger, som deflektorer og/eller gressoppsamlere, er på plass og fungerer korrekt.
- Før bruk må du alltid sjekke at knivene, knivboltene og klippeenheten er i orden, og fri for skader og slitasje. Skadde eller slitte kniver og bolter må skiftes ut i sett for å opprettholde balansen.

Starte

- Start motoren forsiktig i henhold til instruksjonene og med føttene godt unna kniven(e) og ikke foran utslippssjakten.

- Koble ut alle knivblad og drivclutcher, og sett giret i fri før du starter motoren.
- Vipp ikke gressklipperen når du starter eller slår på motoren, med mindre hvis gressklipperen må vippes for å starte. I dette tilfellet må ikke gressklipperen vippes mer enn absolutt nødvendig og løft kun den delen som er vendt bort fra operatøren.

Bruk

- Du må aldri klippe hvis andre personer, spesielt barn, eller dyr befinner seg i nærheten.
- Gressklipperen må bare brukes i dagslys eller der det er god kunstig belysning.
- Vær oppmerksom på hull i bakken og andre skjulte farer i terrenget.
- Hold hender og føtter borte fra roterende deler. Hold deg unna åpningen på utløpssjakten til enhver tid.
- Løft eller bær aldri maskinen mens motoren er i gang.
- Vær svært forsiktig når du rygger eller trekker gressklipperen mot deg.
- Gå, ikke løp.
- Skråninger:
  - Klipp ikke i overdrevent bratte skråninger.
  - Vær ytterst forsiktig i skråninger.
  - Klipp på tvers av skråninger, aldri opp og ned, og vær ytterst forsiktig når du forandrer retning i skråninger.
  - Vær alltid sikker på hvor du setter føttene i skråninger.
- Reduser hastigheten i skråninger og skarpe svinger for å unngå at maskinen velter eller at du mister kontrollen over den.
- Stopp kniven hvis maskinen må vippes for transportering når du krysser andre overflater enn gress, og når du transporterer maskinen.
- Motoren må ikke brukes på et lukket sted der giftig kullos kan samle seg.
- Stopp motoren
  - når du forlater maskinen
  - før du fyller drivstoff
  - før du tar av gressoppsamleren
  - før du justerer høyden, hvis ikke justeringene kan gjøres fra førerens plass
- Stans motoren og koble fra tennpluggledningen
  - før du fjerner blokkeringer eller rensker utslippssjakten
  - før du sjekker, rengjør eller vedlikeholder maskinen.
  - når du har truffet en gjenstand, undersøk om maskinen ble skadet, og reparer den før du starter og bruker utstyret igjen
  - hvis maskinen vibrerer unormalt mye. Den bør da undersøkes øyeblikkelig
- Lynnedslag kan forårsake alvorlige skader eller dødsfall. Hvis du ser/hører at lyn og tordenvær nærmer seg der du er, må du ikke bruke maskinen. Søk tilflukt!
- Se opp for trafikk når du krysser eller er i nærheten av veier.

Vedlikehold og oppbevaring

- Sørg for at alle mutre, bolter og skruer er godt tilstrammet, for å være sikker på at maskinen er trygg å bruke.
- Maskinen og den utstyr må ikke trykkvaskes.
- Maskin med bensin på tanken må aldri oppbevares innendørs, dersom det er mulighet for at bensindamp kan komme i kontakt med åpne flammer eller gnister.
- La motoren bli kald før maskinen settes på et lukket sted.
- Reduser risikoen for brann ved å holde motoren, lyddemperen, batterirommet og området der bensin oppbevares, fritt for gress, løv og for mye fett.
- Kontroller gressoppsamlingskomponentene og utslippsvernet regelmessig, og skift dem ut med produsentens anbefalte deler når det er nødvendig.
- Skift alltid ut deler med skader eller slitasje for sikkerhets skyld.
- Skift ut defekte lyddempere.
- Hvis du må tømme drivstofftanken, skal dette gjøres utendørs.
- Innstillingen av motorregulatoren må ikke forandres og motoren må ikke ruses. Hvis motoren går med for høyt turtall, øker faren for at det skjer en ulykke.
- Vær forsiktig hvis maskinen har flere kniver, da resten av knivene kan begynne å rotere når den ene kniven roterer.
- Vær forsiktig når du justerer gressklipperen, slik at du unngår å klemme fingre mellom bevegelige kniver og faste deler.
- **For best mulig ytelse og sikkerhet bør du bare kjøpe ekte Toro-reservedeler og -tilbehør. Bruk ikke *uoriginale* deler og tilbehør, da disse kan utgjøre en sikkerhetsfare.**

Lydtrykk

Denne enheten har et lydtrykknivå på 88 dBA ved operatørens øre, med en usikkerhetsverdi (K) på 2 dBA. Lydtrykknivået ble fastsatt iht. prosedyrene som er beskrevet i EN ISO 5395:2013.

Lydstyrke

Denne enheten har et garantert lydstyrkenivå på 96 dBA, med en usikkerhetsverdi (K) på 1 dBA. Lydstyrkenivået ble fastsatt iht. prosedyrene som er beskrevet i EN 11094.

Hånd-arm-vibrasjon

Målt vibrasjonsnivå for venstre hånd = 3,2 m/s^2.

Målt vibrasjonsnivå for høyre hånd = 3,5 m/s^2.

Usikkerhetsverdi (K) = 1,8 m/s^2

Målte verdier ble fastsatt iht. prosedyrene som er beskrevet i EN ISO 5395:2013.

Transport

- Vær forsiktig når du lesser eller avlesser maskinen på eller av en lastebil.
- Bruk en bred rampe når du laster maskinen på en tilhenger eller lastebil.
- Fest maskinen godt med stropper, kjetting, kabel eller tau. Både de fremre og bakre stroppene må ledes nedover og utover fra maskinen.

Sikkerhets- og instruksjonsmerker

Viktig: **Sikkerhets- og instruksjonsmerker er plassert nær områder som utgjør en mulig fare. Skift ut skadde merker.**

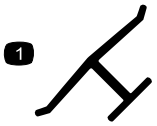

Produsentens merke

1. Angir om kniven er identifisert som en del fra den originale maskinprodusenten.



110-7178

1. Klippehøyde

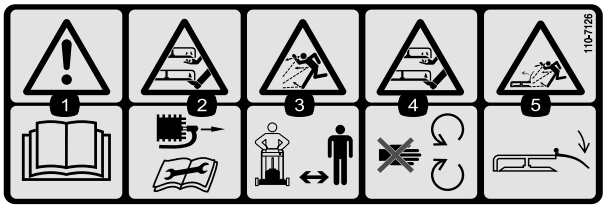

110-7126

1. Advarsel – les *brukerhåndboken*.
2. Kuttefare og fare for å avkapping av hender og føtter – fjern tennpluggkabelen før du utfører vedlikehold på maskinen.
3. Fare for at gjenstander slynges gjennom luften – hold trygg avstand fra maskinen.
4. Fare for å kutte hender og føtter i kniven – hold trygg avstand fra bevegelige deler.
5. Fare for at gjenstander slynges gjennom luften – hold avlederen på plass.

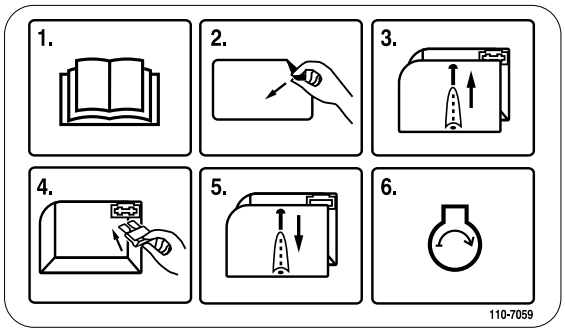

110-7059

1. Les *Brukerhåndboken*.
2. Fjern merket på sikringsboksen.
3. Fjern sikringsboksdekselet.
4. Monter sikringen.
5. Sett sikringsboksdekselet på plass igjen.
6. Start motoren.

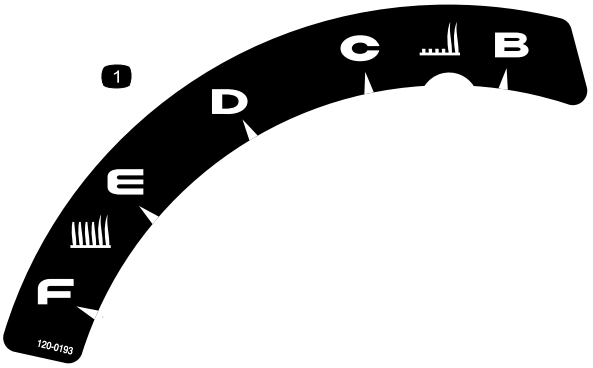

120-0193

1. Klippehøyde

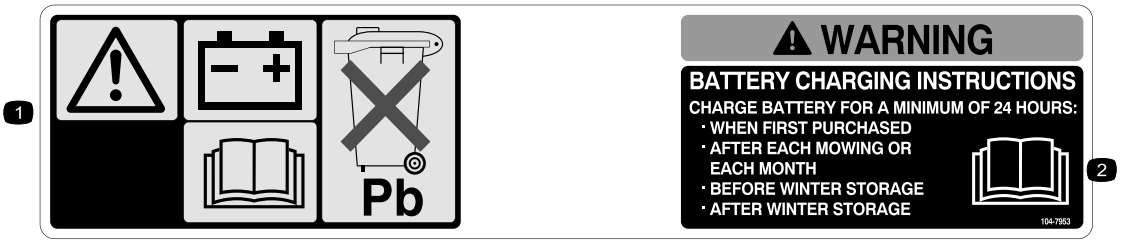

104-7953

1. Advarsel – les *brukerhåndboken* for å få informasjon om lading av batteriet; inneholder bly, må ikke kastes.
2. Les *Brukerhåndboken*.

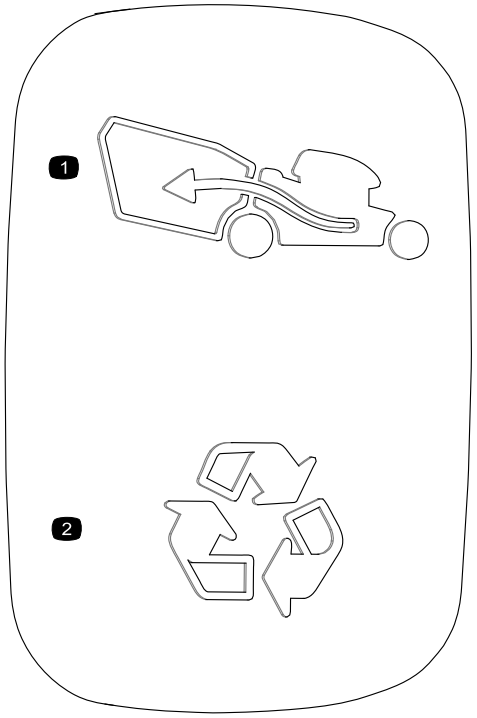

1. Oppsamlingsmodus
2. Recycler-modus

Montering

Viktig: **Fjern og kast plasten som beskytter motoren.**

1

Feste håndtaket

Ingen deler er nødvendige

Prosedyre

⚠ ADVARSEL

Hvis man folder sammen eller ut håndtaket på feil måte, kan dette føre til skade på ledningene, noe som igjen kan utgjøre en usikker driftstilstand.

- **Pass på at du ikke skader ledningene når du folder sammen eller ut håndtaket.**
- **Hvis en ledning blir skadet kontakter du et autorisert forhandlerverksted.**

1. Fjern knottene på håndtaket fra maskinhuset (Figur 3).

   Viktig: **Før kablene på utsiden av håndtaket når du monterer håndtaket.**

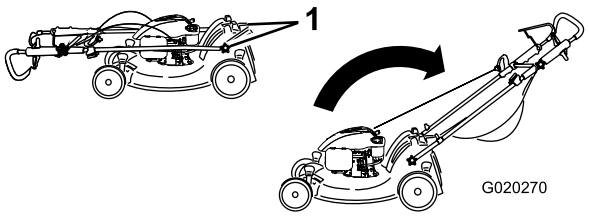

Figur 3

1. Håndtaksknott (to)

2. Flytt håndtaket til driftsstillingen.
3. Monter og stram knottene på håndtaket som du fjernet i tidligere trinn 1 (Figur 3).
4. Flytt det øvre håndtaket til ønsket stilling og stram den øvre håndtaksknotten godt (Figur 4).

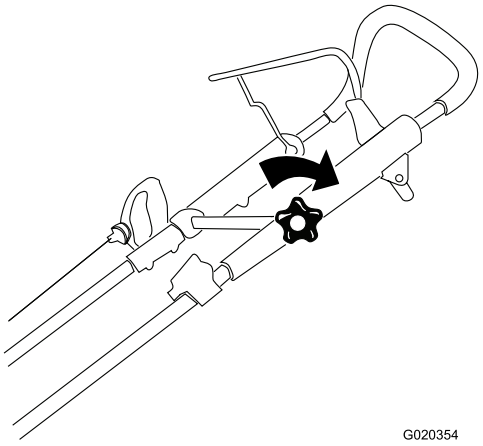

Figur 4

2

Montere gressposen

Ingen deler er nødvendige

Prosedyre

1. Sky posen over ledningsrammen som vist i Figur 5.

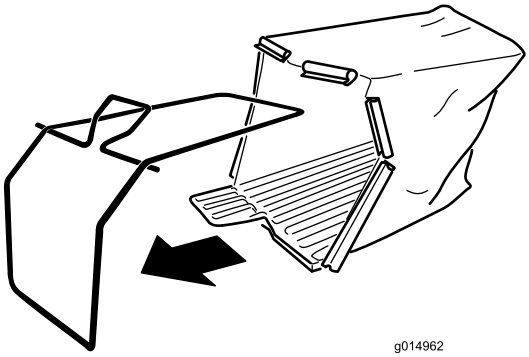

Figur 5

2. Hekt klipsen på ledningsrammen som vist i Figur 6.

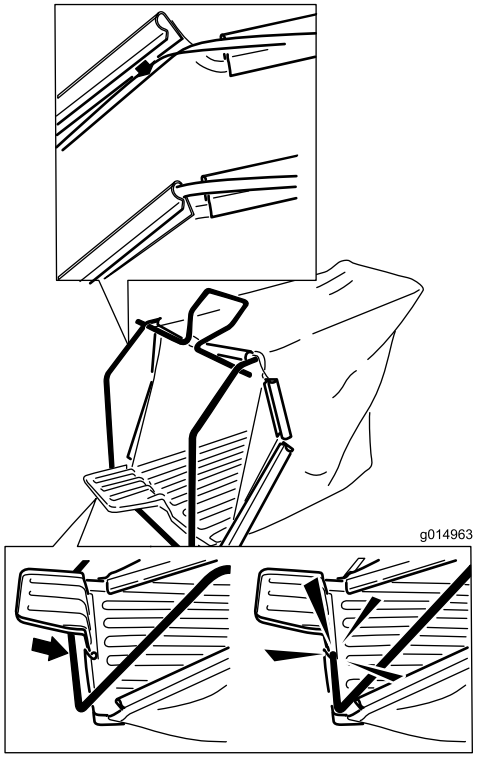

Figur 6

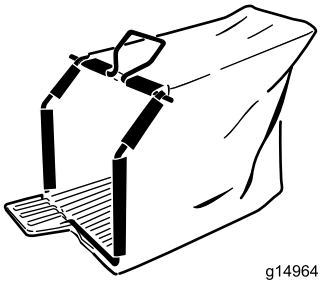

Figur 7

Den monterte gressposen

3

Montere sikringen

Ingen deler er nødvendige

Prosedyre

Maskinen leveres med en sikring på 40 A som beskytter den elektriske starteren.

Viktig: Du kan ikke starte maskinen med den elektriske starteren eller lade batterier med mindre du monterer sikringen.

1. Fjern batterideksel og batteriet, og finn sikringsholderen (Figur 8).

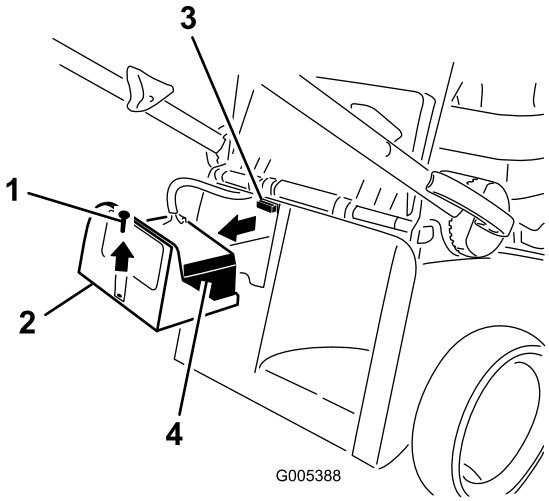

Figur 8

1. Skrue
2. Batterideksel
3. Sikringsholderen
4. Batteri

2. Sett sikringen (fra posen med løse deler) inn i sikringsholderen (Figur 9).

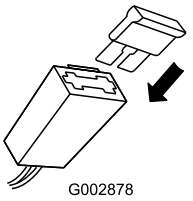

Figur 9

Merk: Maskinen leveres med en sikring i eierpakken og en annen sikring i batteriboksen.

3. Monter batteriet og batterideksel.

4

Lade batteriet

Ingen deler er nødvendige

Prosedyre

Se Lade batteriet (side 17).

5

Fylle olje på motoren

Deler som er nødvendige for dette trinnet:

0,55 l	SAE 30 eller SAE 10W-30 rensende olje med API-serviceklassifisering SF, SG, SH, SJ, SL eller høyere (medfølger ikke maskinen).

Prosedyre

Viktig: Maskinen leveres ikke med olje i motoren. Før du starter motoren, fyll olje på motoren.

1. Flytt maskinen til en jevn flate.
2. Fjern peilestaven (Figur 10).

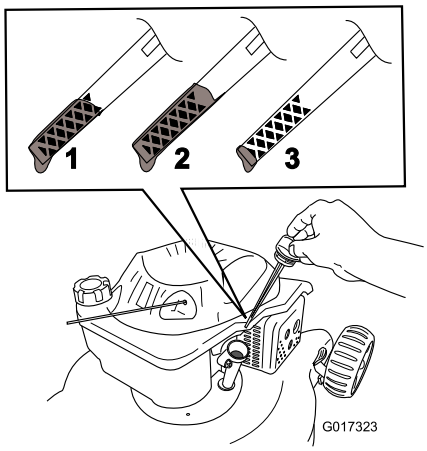

Figur 10

1. Full-merke
2. Tapp ut overflødig olje.
3. Fyll olje

3. Hell olje **sakte** inn i oljepåfyllingsrøret til oljenivået når **Full**-merket på peilestaven (Figur 10). **Fyll ikke på for mye.** Maks. påfyll: 0,55 l, type: rensende SAE 10W-30-olje med API-serviceklassifisering SF, SG, SH, SJ, SL eller høyere.
4. Sett peilestaven ordentlig på plass.

Viktig: ***Skift motorolje etter de fem første driftstimene*****, deretter én gang i året. Se** **Skifte motorolje (side 16).**

Oversikt over produktet

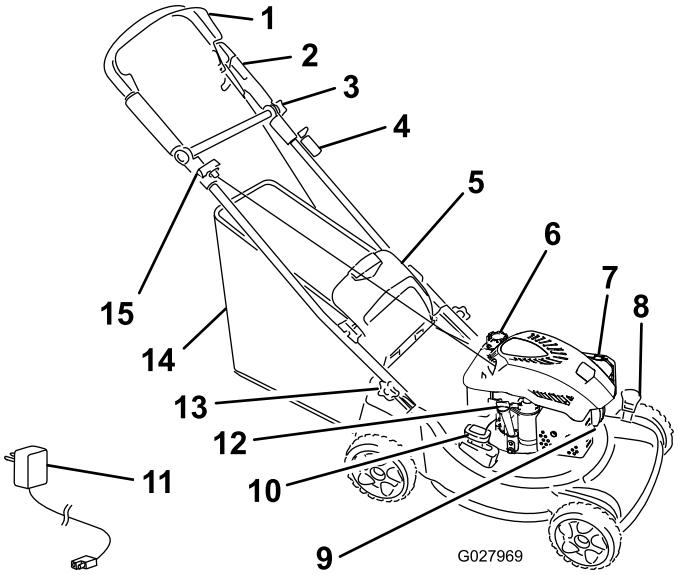

Figur 11

1. Knivkontrollbøyle
2. Øvre håndtak
3. Øvre håndtaksknott
4. Tenningsnøkkel
5. Bakluke
6. Drivstofftanklokk
7. Luftfilter
8. Klippehøydespak (2)
9. Tennplugg
10. Resirkulerings-/oppsamlingsspak
11. Batterilader
12. Oljepåfyllingsrør/peilestav
13. Håndtaksknott (to)
14. Gresspose
15. Tilbakespolingsstarterhåndtak

Spesifikasjoner

Modell	Vekt	Lengde	Bredde	Høyde
20952	39 kg	79 cm	51 cm	41 cm

Bruk

Fylle tanken

⚠ FARE

Drivstoff er meget brannfarlig og eksplosivt. Brann eller eksplosjon forårsaket av drivstoff kan påføre deg og andre brannskader.

- **Når du fyller tanken, må drivstoffkannen og/eller maskinen være plassert direkte på bakken og ikke i et kjøretøy eller på en gjenstand, for å hindre at statisk elektrisitet antenner drivstoffet.**
- **Fyll opp drivstofftanken utendørs når motoren er nedkjølt. Tørk opp søl.**
- **Håndter ikke drivstoff når du røyker eller er i nærheten av åpen ild eller gnister.**
- **Oppbevar drivstoff i en godkjent kanne, og utenfor barns rekkevidde.**

- For best resultat, bruk kun ren, fersk og blyfri bensin med oktankvalitet på 87 eller høyere (vurderingsmetode (R+M)/2)).
- Oksidert drivstoff med opptil 10 % etanol eller 15 % MTBE i volum er godkjent.
- **Ikke** bruk etanolblandinger av bensin (som f.eks. E15 eller E85) med mer enn 10 % etanol i volum. Det kan føre til ytelsesproblemer og/eller motorskade som kanskje ikke dekkes av garanti.
- **Ikke** bruk bensin som inneholder metanol.
- **Ikke** oppbevar drivstoff i drivstofftanken eller i drivstoffbeholdere over vinteren, med mindre det er tilsatt drivstoffstabilisator i drivstoffet.
- **Ikke** bland olje i bensinen.

Fyll drivstofftanken med ny, blyfri bensin fra en av de store bensinstasjonskjedene (Figur 12).

Viktig: For å redusere oppstartsproblemer, ha drivstoffstabilisator i drivstoffet hele sesongen, og bland det med drivstoff som er mindre enn 30 dager gammel.

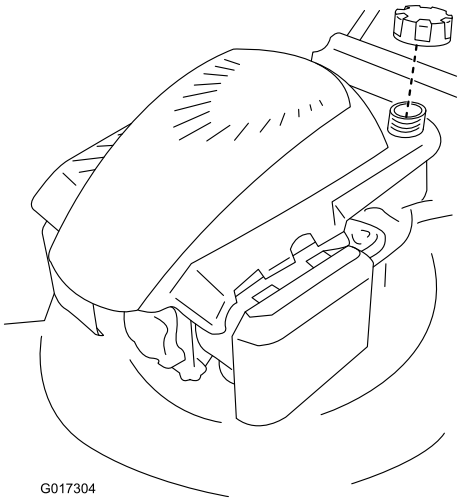

Figur 12

Kontrollere motoroljenivået

Serviceintervall: For hver bruk eller daglig—Kontroller motoroljenivået.

1. Ta ut peilestaven, rengjør den og sett den deretter på plass igjen (Figur 10).
2. Ta ut peilestaven, og kontroller oljenivået (Figur 10). Hvis oljenivået er lavere enn **Add**-merket på peilestaven, hell olje **sakte** inn i oljepåfyllingsrøret for å heve oljenivået til **Full**-merket på peilestaven. **Fyll ikke på for mye.** (Maks. påfyll: 0,55 l, type: rensende SAE 10W-30-olje med API-serviceklassifisering SF, SG, SH, SJ, SL eller høyere.)
3. Sett peilestaven på plass igjen.

Justere klippehøyden

⚠ ADVARSEL

Når du justerer klippehøyden kan du komme i kontakt med kniv i bevegelse, noe som kan forårsake alvorlig personskade.

- **Stopp motoren, og vent til alle bevegelige deler har stoppet.**
- **Ikke plasser fingrene under huset når du justere klippehøyden.**

⚠ FORSIKTIG

Hvis motoren er varm, vil lyddemperen være varm og kan forårsake alvorlige brannsår. Ikke berør den varme lyddemperen.

Juster klippehøyden som ønsket. Still for- og bakhjul til samme høyde.

Flytt begge klippehøydespakene forover for å heve maskinen, og bakover for å senke den (Figur 13).

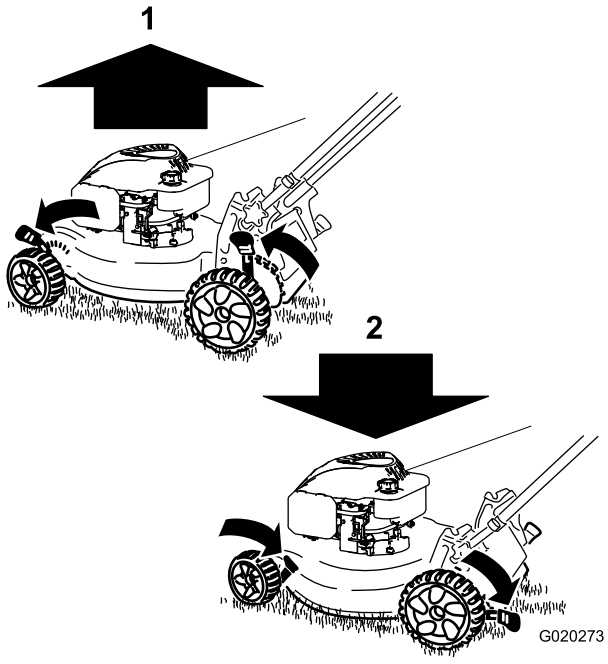

Figur 13

1. Heve maskinen
2. Senke maskinen

Merk: Klippehøydeinnstillingene er som følger: A = 21 mm; B = 33 mm; C = 50 mm; D = 67 mm; E = 84 mm og F = 98 mm.

Justere høyden på det øvre håndtaket

Du kan heve eller senke det øvre håndtaket til en stilling som er komfortabel for deg.

Merk: Du kan ikke heve det øvre håndtaket høyere enn vinkelen på det nedre håndtaket.

1. Løsne knotten for øvre håndtak (Figur 14).

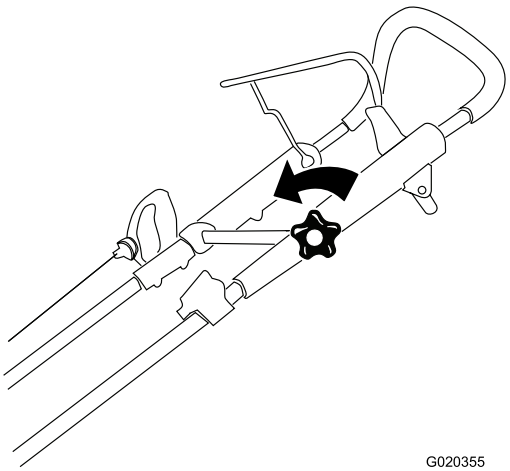

Figur 14

2. Flytt det øvre håndtaket til ønsket stilling Figur 15).

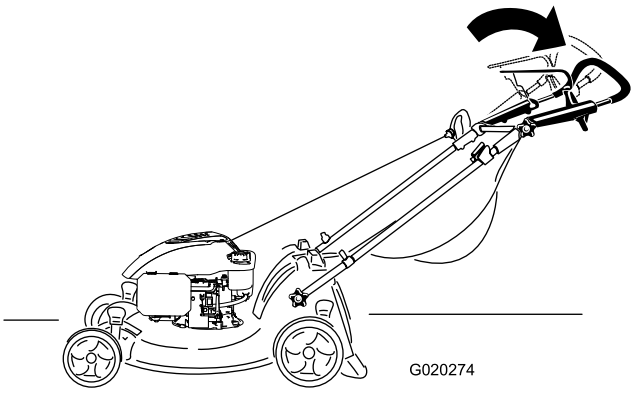

Figur 15

3. Stram knotten for øvre håndtak godt (Figur 16).

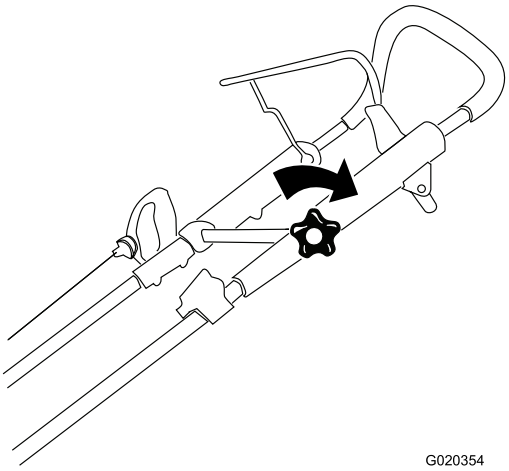

Figur 16

Starte motoren

1. Hold knivkontrollkabelen (Figur 17) mot håndtaket.

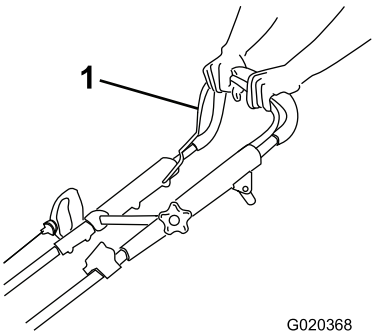

Figur 17

1. Knivkontrollbøyle

2. Vri om tenningsnøkkelen (Figur 18) eller trekk tilbakespolingshåndtaket (Figur 19).

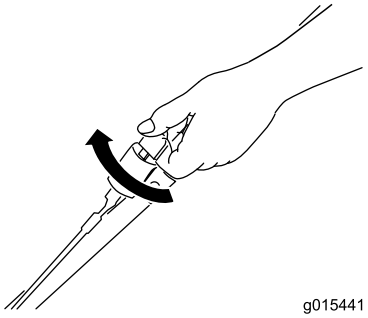

Figur 18

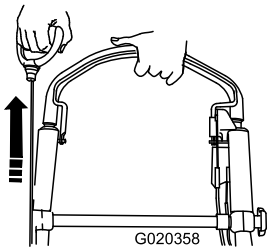

Figur 19

Merk: Hvis maskinen ikke starter, ta kontakt med et autorisert forhandlerverksted.

Bruke selvdrift

For å bruke selvdriften, gå bare fremover med hendene plassert på det øvre håndtaket og albuene ved siden, og maskinen vil automatisk holde samme fart som deg (Figur 20 og Figur 21).

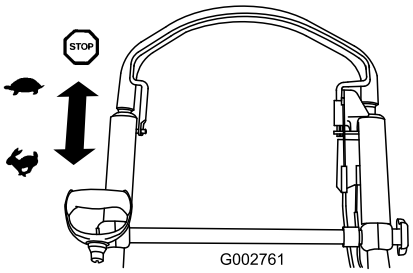

Figur 20



Figur 21

Stoppe motoren

Serviceintervall: For hver bruk eller daglig—Kontroller at motoren stopper innen tre sekunder etter at du slipper knivkontrollbøylen.

Slipp knivkontrollstangen for å stoppe motoren (Figur 22).

Viktig: Når du slipper knivkontrollbøylen skal både motoren og kniven stanse innen tre sekunder. Hvis de ikke stopper som de skal, skal du umiddelbart slutte å bruke maskinen. Kontakt en autorisert serviceforhandler.

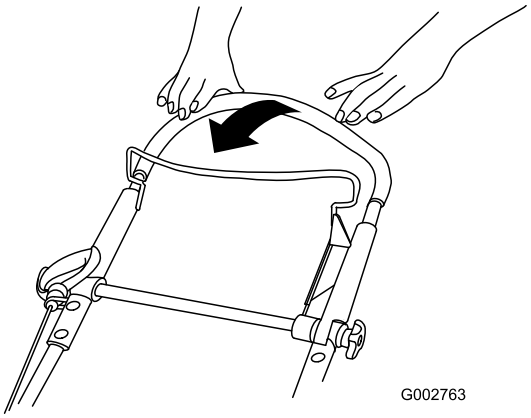

Figur 22

Resirkulere gress- og løvrester

Maskinen leveres klar til å resirkulere gress- og løvrester tilbake i plenen.

Merk: Gressposen kan forbli på maskinen mens du resirkulerer gress- og løvrester.

For å resirkulere gress- og løvrester, flytt resirkulerings-/oppsamlingsspaken til **resirkuleringsmodus** (Figur 23).

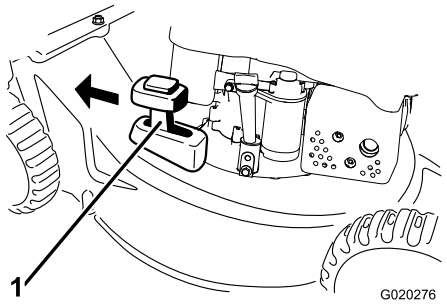

Figur 23

1. Resirkuleringsmodus

Samle opp gresset

Bruk gressposen når du vil samle opp gress- og løvrester fra plenen.

⚠ ADVARSEL

Hvis gressposen er slitt kan småsteiner eller liknende gjenstander kastes mot operatøren eller andre i nærheten og føre til alvorlige personskader eller en dødsulykke.

Kontroller gressposen ofte. Skift den ut med en ny Toro-reservepose, hvis den er skadet.

⚠ ADVARSEL

Kniven er skarp, kontakt med kniven kan føre til personskader.

Før du forlater førersetet, må du stanse motoren og vente til alle bevegelige deler står stille.

For å samle opp gress- og løvrester, monter gressposen (se Montere gressposen (side 13)) og flytt resirkulerings-/oppsamlingsspaken til **oppsamlings**modus (Figur 24).

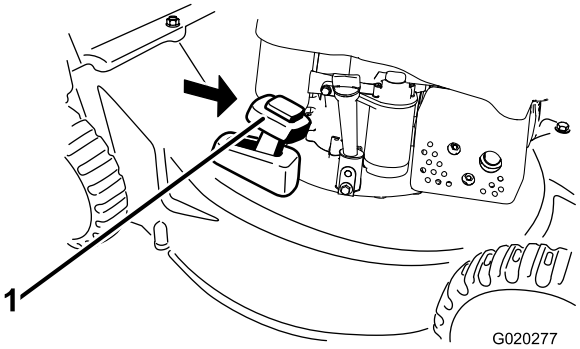

Figur 24

1. Oppsamlingsmodus

Montere gressposen

Hev og hold oppe bakluken (Figur 25), monter posen (Figur 26) og senk bakluken .

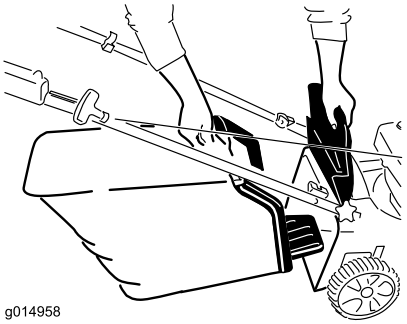

Figur 25

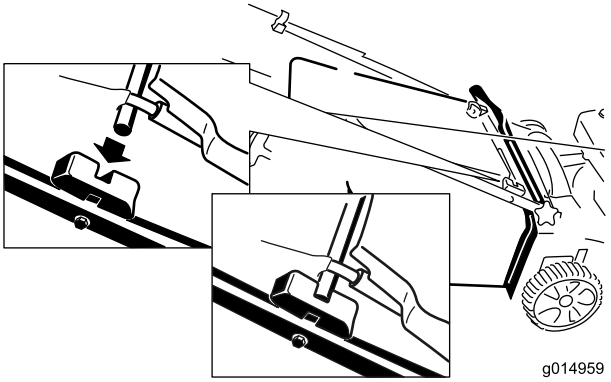

Figur 26

Fjerne gressposen

For å fjerne posen, utfør trinnene ovenfor i motsatt rekkefølge.

Bakutslipp av gress- og løvrester

Bruk bakutslippet ved klipping av svært høyt gress.

Hvis gressposen er på maskinen, skal den fjernes. Se Fjerne gressposen (side 13) før du resirkulerer gress- og løvrester. Resirkulerings-/oppsamlingsspaken skal være i **oppsamlings**modus (Figur 24).

⚠ ADVARSEL

Kniven er skarp, kontakt med kniven kan føre til personskader.

Før du forlater førersetet, må du stanse motoren og vente til alle bevegelige deler står stille.

Brukstips

Generelle klippetips

- Fjern pinner, steiner, ståltråd, grener og andre gjenstander som kniven kan treffe fra området.
- La ikke kniven treffe harde gjenstander. Klipp aldri over en gjenstand med overlegg.
- Hvis maskinen treffer en gjenstand eller starter å vibrere, stans motoren øyeblikkelig, koble kabelen fra tennpluggen og undersøk maskinen for skade.
- For best mulig resultat kan du montere en ny kniv før klippesesongen begynner.
- Skift ut kniven med en original Toro-kniv når det er nødvendig.

Klippe gress

- Klipp kun av ca. en tredjedel av gresstrået av gangen. Ikke bruk innstillingene under 50 mm med mindre gresset er spredt, eller hvis det er sent på høsten og gresset vokser saktere. Se Justere klippehøyden (side 10).
- Når du klipper gress som er mer enn 15 cm høyt, klippe først på den høyeste klippehøydeinnstillingen og ved lavere hastighet, og klipp så en gang til på en lavere innstilling for å oppnå best mulig utseende på gressplenen. Hvis gresset er for langt, kan maskinen bli tilstoppet og motoren stanse.
- Klipp kun tørt gress og løv. Vått gress og løv har en tendens til å klumpe seg på bakken, og kan føre til at maskinen tilstoppes eller at motoren stanser.

⚠ ADVARSEL

Vått gress eller løv kan føre til alvorlig personskade, hvis du mister fotfestet og kommer i kontakt med kniven. Bruk kun gressklipperen under tørre forhold.

- Veksle klipperetningen. På denne måten spres gress- og løvrestene jevnere på plenen.
- Hvis den ferdig klipte gressplenen ikke ser bra ut, kan du prøve én gang til og gjøre følgende:
  - Skift ut kniven eller bryn den.
  - Gå saktere mens du klipper.
  - Hev klippehøydeinnstillingen på maskinen.
  - Klipp gresset oftere.
  - Overlapp skårganger i stedet for å klippe en hel skårgang hver gang.
  - Sett klippehøyden på forhjulene ett hakk lavere enn på bakhjulene. Du kan for eksempel stille inn forhjulene på 50 mm og bakhjulene på 67 mm.

Klippe løv

- Når du har klippet plenen, kontroller at halvparten av gresset vises gjennom lavet med klippet løv. Det kan være nødvendig å gå over løvet mer enn én gang.
- Hvis det er mer enn 13 cm med løv på plenen, still klippehøyden på forhjulene ett eller to hakk høyere enn klippehøyden på bakhjulene.
- Reduser klippehastigheten hvis maskinen ikke klipper løvene fint nok.

Vedlikehold

Merk: Angi hva som er høyre og venstre side på maskinen ved å stå i normal arbeidsstilling.

Anbefalt vedlikeholdsplan

Vedlikeholdsintervall	Vedlikeholdsprosedyre
Etter de 5 første timene	• Skift motoroljen.
For hver bruk eller daglig	• Kontroller motoroljenivået. • Kontroller at motoren stopper innen tre sekunder etter at du slipper knivkontrollbøylen. • Fjern gressrester og smuss fra undersiden av maskinen.
Hver 25. driftstime	• Lad batteriet i 24 timer.
Før lagring	• Tøm drivstofftanken før reparasjon som oppgitt og før årlig lagring.
Årlig	• Skift ut luftfilteret. Skift det ut oftere hvis gressklipperen brukes i støvete omgivelser. • Skift motoroljen. • Smør hjulgirene. • Smør det øvre håndtaket. • Skift ut kniven eller bryn den (oftere hvis eggen raskt blir sløv). • For informasjon om ytterligere årlige vedlikeholdsprosedyrer, se i brukerhåndboken for motoren.

Gjøre klar til vedlikehold

1. Stopp motoren, og vent til alle bevegelige deler har stoppet.
2. Koble fra tennpluggledningen fra tennpluggen (Figur 27) før du utfører vedlikeholdsprosedyrer.

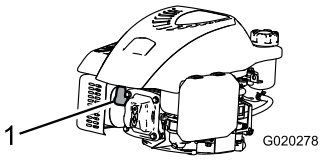

Figur 27

1. Tennpluggkabel

3. Når du har utført vedlikeholdsprosedyrer, koble tennpluggledningen til tennpluggen.

Viktig: Før du vender maskinen på siden for å skifte olje eller kniv, la drivstofftanken kjøre tom gjennom normal bruk. Hvis du må vende maskinen på siden før den har gått tom for drivstoff, bruk en hånddrevet drivstoffpumpe til å tømme drivstoffet. Vend alltid maskinen over på siden med peilestaven ned.

⚠ ADVARSEL

Når du vender maskinen på siden kan drivstoffet lekke ut. Bensin er meget brannfarlig og eksplosiv, og kan føre til personskader.

Kjør motoren tom eller fjern bensinen med en håndpumpe, sug den aldri opp med hevert.

Skifte luftrenseren

Serviceintervall: Årlig

1. Trykk ned låsetappene oppå luftrenserdekselet (Figur 28).

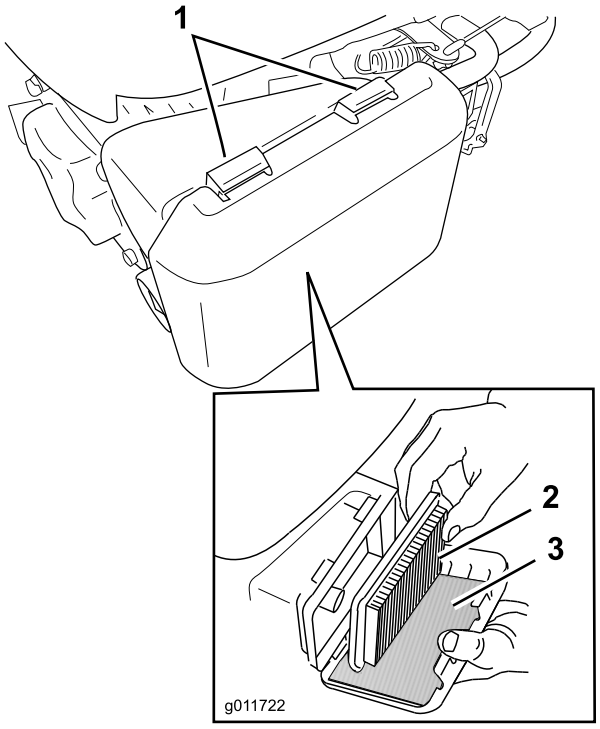

Figur 28

1. Låsetapper
2. Papirfilter
3. Forfilter i skum

2. Åpne dekselet.
3. Fjern papirluftfilteret og skumforfilteret (Figur 28).
4. Inspiser skumforfilteret og skift det hvis det er skadet eller skittent.
5. Kontroller papirluftfilteret.
   A. Hvis papirluftfilteret er skadet eller vått av olje eller drivstoff, skift det.
   B. Hvis papirluftfilteret er skittent, bank det noen ganger lett mot en hard overflate eller blås komprimert luft på mindre enn 207 kPa (30 psi) gjennom den siden av filteret som venter mot motoren.

   Merk: Ikke børst smussen av filteret, dette skuver smussen inn i fibrene.
6. Fjern smuss fra luftrenserkroppen og -dekselet ved hjelp av en fuktig klut (for å samle opp smussen slik at den ikke faller ned i motoren). **Ikke tørk smuss inn i luftkanalen.**
7. Sett skumforfilteret og papirluftfilteret inn i luftrenseren.
8. Sett på dekslet igjen.

Skifte motorolje

Serviceintervall: Etter de 5 første timene

Årlig

1. Påse at drivstofftanken inneholder lite eller ikke noe drivstoff, slik at det ikke lekker ut når du vipper maskinen over på siden.
2. La motoren gå i noen minutter for å varme opp oljen før du skifter den.

   Merk: Varm olje flyter bedre og bærer med seg flere urenheter.
3. Koble ledningen fra tennpluggen. Se Gjøre klar til vedlikehold (side 15).
4. Fjern peilestaven.
5. Vend maskinen over på siden, med peilestaven ned, for å tømme den brukte oljen ut gjennom oljefyllingsrøret (Figur 29).

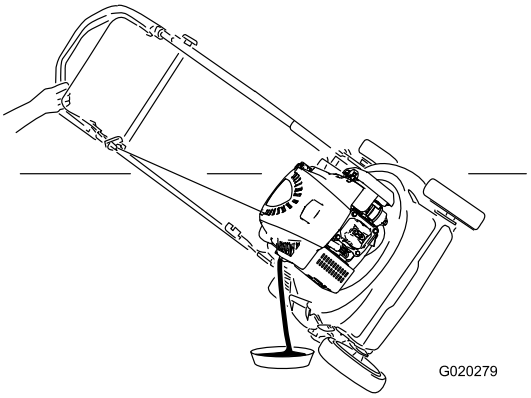

Figur 29

6. Sett maskinen i driftsstilling igjen.
7. Hell olje **langsomt** i oljepåfyllingshullet, vent noen minutter og kontroller oljenivået på peilestaven ved å tørke av peilestaven og sett så inn oljepåfyllingslokket, **uten skru det på plass,** i hullet.

   Merk: Maks. påfyll: 0,59 l, type: SAE 30 eller SAE 10W-30 rensende olje med API-serviceklassifisering SF, SG, SH, SJ, SL eller høyere.

   Merk: Fyll motorveivhuset med olje til peilestaven viser at motoroljenivået er korrekt (Figur 30). Hvis du fyller for mye olje på motoren, fjern den overflødige oljen som oppgitt i 5.

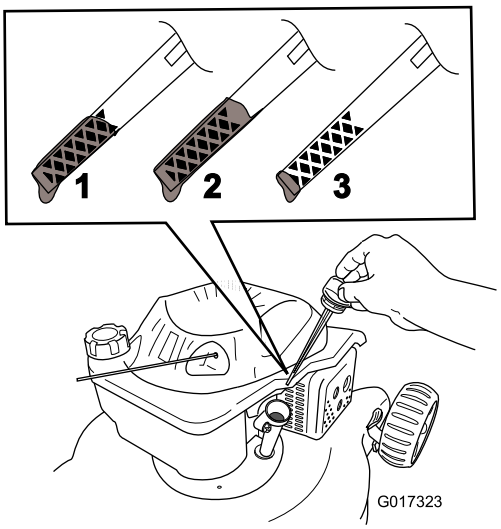

Figur 30

1. Oljenivået er på maksimum.
2. Oljenivået er for høyt – fjern olje fra veivhuset.
3. Oljenivået er for lavt – fyll olje på veivhuset.

8. Monter peilestaven og stram den til for hånd.
9. Det gamle oljefilteret må kasseres eller gjenvinnes i henhold til lokale forskrifter.

Lade batteriet

Serviceintervall: Hver 25. driftstime

Merk: Batteriet leveres ikke ladet. Lad batteriet før første gangs bruk.

Bruk alltid laderen i et avskjermet område, og lad batteriet ved romtemperatur (22 °C) om mulig.

1. Koble laderen til maskinens ledningsfastspenner som sitter under tenningsnøkkelen (Figur 31).

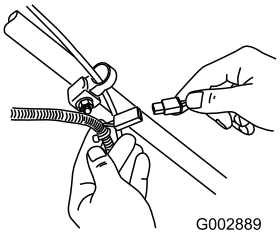

Figur 31

2. Koble laderen til et strømuttak (Figur 32).

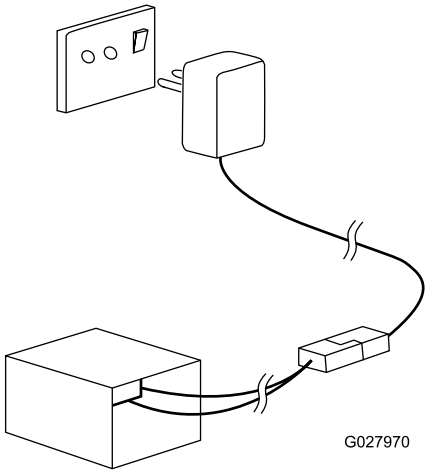

Figur 32

Viktig: Når batteriet ikke lenger kan lades, skal det resirkuleres eller avhendes i overensstemmelse med lokale forskrifter.

Forhindre miljøskader. Batteriet og laderen har separate avhendingsmerker. Disse merkene indikerer at batteri og batterilader må avhendes via autoriserte avhendingssteder. De skal ikke kastes i vanlig husholdningsavfall. EU-direktiv 2002/96/EF klassifiserer dette produktet som elektrisk eller elektronisk utstyr. De skal tas med til et utpekt innsamlingssted eller resirkuleringssenter, og behandles i henhold til gjeldende nasjonal lovgivning. Forbrukeren spiller en kritisk rolle ved å returnere elektrisk/elektronisk avfall til resirkulering og avhending. Resirkulering holder disse produktene utenfor den kommunale avfallsmengden. Symbolet med en søppelkasse med kryss over er en påminnelse om å følge disse punktene. Ta kontakt med lokale myndigheter eller en lokal forhandler, og be om ytterligere informasjon om korrekt avhendingsmetode.

Smøre hjulgirene

Serviceintervall: Årlig—Smør hjulgirene.

1. Fjern hjulboltene på **bak**hjulene og fjern bakhjulene.
2. Påfør smøreolje på giret som vist på Figur 33.

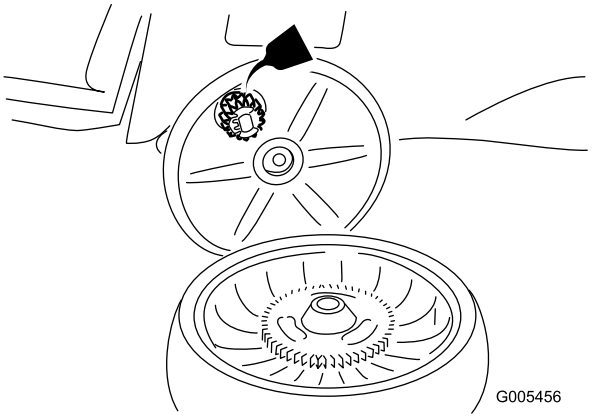

Figur 33

3. Monter bakhjulene.

Smøre øvre håndtak

Serviceintervall: Årlig

Smør de venstre og høyre sidene av det øvre håndtaket med et silikonbasert spraysmøremiddel med lav viskositet årlig eller etter behov.

1. Spray den ytre plastenden av det indre håndtaket (Figur 34).

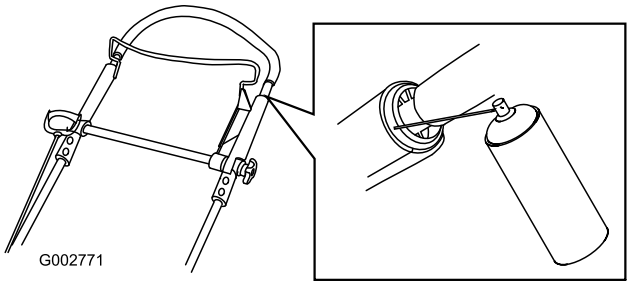

Figur 34

Merk: Bruk røret som kommer med sprayboksen for å styre spruten.

2. Skyv det øvre håndtaket helt ned og spray den indre plastikkoverflaten på det ytre håndtaket (Figur 35).

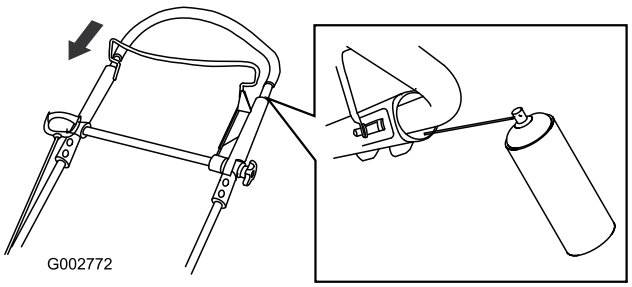

Figur 35

Justere selvdrift

Hvis selvdriften på maskinen ikke fungerer korrekt, juster selvdriftskabelen.

1. Løsne mutteren på kabelfestet (Figur 36).

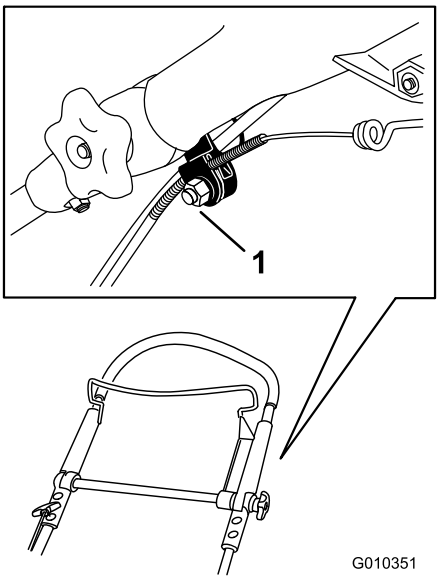

Figur 36

1. Kabelfeste

2. Dra det øvre håndtaket så langt tilbake som mulig.

   Merk: Hvis håndtaket ikke beveger seg jevnt, se Smøre øvre håndtak (side 18).

3. Dra kabelkappen nedover helt til du fjerner slakken i den eksponerte kabelen (Figur 37).

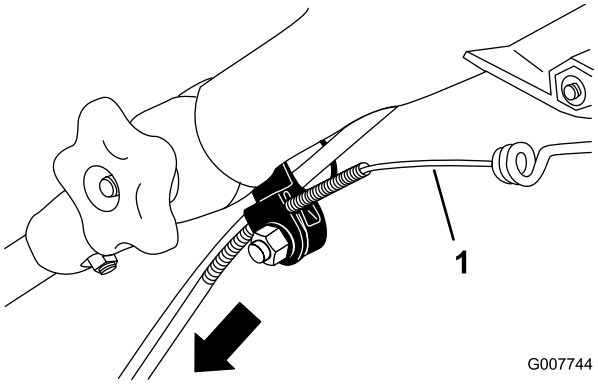

Figur 37

1. Eksponert kabel

4. Skyv kabelkappen opp 3 mm.

   Merk: Du kan plassere en linjal mot den øvre siden av den sorte kabelfestet, og måle hvor mye den øvre delen av kabelkappen beveger seg (Figur 38).

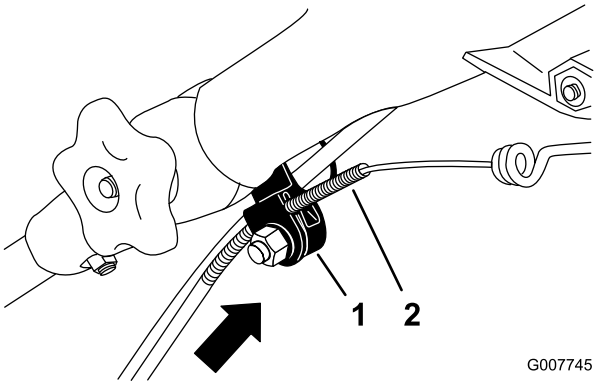

Figur 38

1. Kabelfeste
2. Kabelkappe

Merk: Beveg kabelkappen oppover for å senke kjørehastigheten, og beveg kabelkappen nedover for å øke kjørehastigheten.

5. Stram mutteren.
6. Start maskinen, og kontroller justeringen.

Merk: Hvis selvdriften ikke justeres korrekt, gjenta denne prosedyren.

Skift ut kniven

Serviceintervall: Årlig

Viktig: ***Du trenger en momentnøkkel for å montere kniven korrekt.*** **Hvis du ikke har en momentnøkkel, eller ikke føler deg kompetent til å utføre prosedyren, kontakt en autorisert serviceforhandler.**

Kontroller kniven hver gang gressklipperen går tom for bensin. Hvis kniven er skadet eller sprukket, må den skiftes ut omgående. Hvis kniveggen er sløv eller har hakk, skal den brynes eller skiftes ut.

⚠ ADVARSEL

Kniven er skarp, kontakt med kniven kan føre til personskader.

Bruk hansker når du utfører service på kniven.

1. Koble fra tennpluggledningen fra tennpluggen. Se Gjøre klar til vedlikehold (side 15).
2. Vend maskinen over på siden med peilestaven ned.
3. Bruk en treblokk til å holde kniven fast (Figur 39).

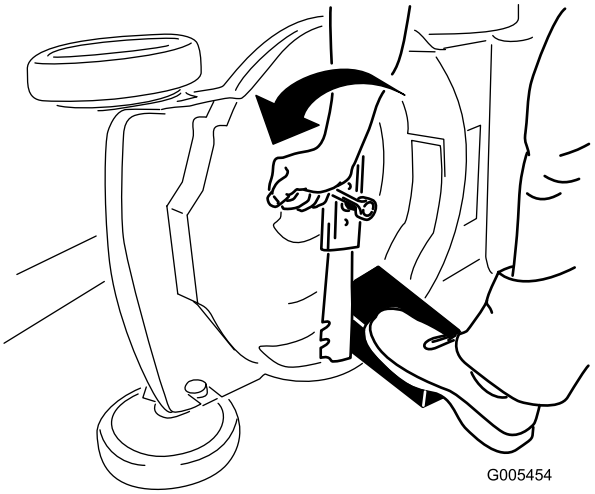

Figur 39

4. Fjern kniven, behold alle monteringsdeler (Figur 39).
5. Monter den nye kniven (drei knivbolten med urviseren) ved hjelp av skruene og mutterene du sparte (Figur 40).

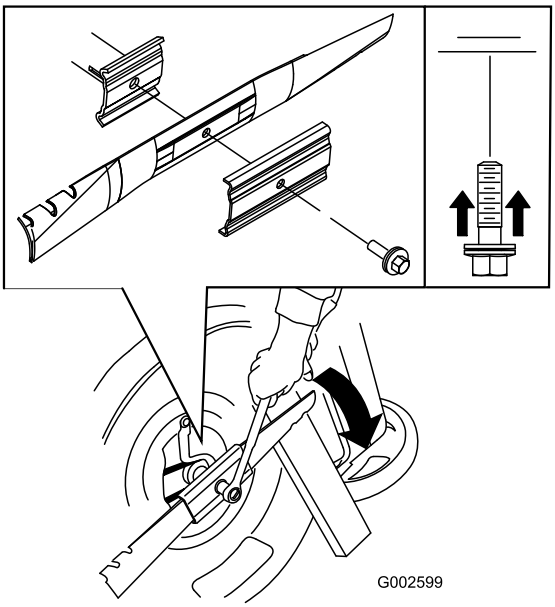

Figur 40

Viktig: **Plasser knivens bueformede ender slik at de peker mot maskinhuset.**

6. **Stram knivbolten med en momentnøkkel til 82 Nm.**

   Viktig: En bolt med dreiemoment på 82 Nm er veldig godt tilstrammet. Hold fast kniven med en trekloss og legg vekten på skrallen eller momentnøkkelen og stram bolten godt til. Det er nesten umulig å stramme denne bolten for mye.

Rengjøre maskinen

Serviceintervall: For hver bruk eller daglig

⚠ ADVARSEL

Maskinen kan løsne materiale fra under maskinhuset.

- **Bruk vernebriller.**
- **Forbli i operatørstilling (bak håndtaket).**
- **Pass på at det ikke er andre personer i området.**

1. Mens motoren går og klipperen står på en flat, asfaltert, rett en vannstråle mot **høyre** bakhjul (Figur 41).

   Merk: Vannet vil sprute inn i knivens bane, slik at gressrester spyles bort.



Figur 41

2. Når det ikke kommer ut flere gressrester, stopp vannet og flytt maskinen til et tørt område.
3. La motoren kjøre i noen få minutter for å tørke huset slik at det ikke ruster.

Tømme drivstofftanken

1. Stopp motoren, og vent til den er nedkjølt.
2. Koble ledningen fra tennpluggen.
3. Ta lokket av drivstofftanken.
4. Bruk en håndpumpe til å pumpe bensinen ned i en ren, godkjent bensinkanne.
5. Koble ledningen til tennpluggen.
6. Kjør motoren til den stopper.
7. Start motoren på nytt for å kontrollere at det ikke er bensin igjen i forgasseren.

Lagring

Maskinen må oppbevares på et kjølig, rent og tørt sted.

Gjøre maskinen klar til oppbevaring

⚠ ADVARSEL

Drivstoffdamp kan eksplodere.

- **Drivstoff skal ikke lagres i mer enn 30 dager.**
- **Maskinen skal ikke oppbevares på et sted som er i nærheten av åpen ild.**
- **La motoren kjøle seg ned før oppbevaring.**

1. Når du for siste gang for sesongen heller på mer drivstoff, bland stabiliseringsmiddel i nytt drivstoff som anvist av produsenten.
2. Kjør maskinen til den går tom for drivstoff.
3. Start på nytt.
4. La motoren gå til den stopper. Når du ikke lenger kan starte motoren, er den tilstrekkelig tom for drivstoff.
5. Koble ledningen fra tennpluggen.
6. Ta ut tennpluggen, hell 30 ml olje gjennom tennplugghullet, og dra sakte i startsnoren flere ganger for å fordele oljen gjennom sylinderen, for å forhindre korrosjon i sylinderen mellom sesongene.
7. Monter tennpluggen løst.
8. Stram alle løse skruer, bolter og muttere.
9. Bytt ut batteriet. Se Lade batteriet (side 17).

Folde sammen håndtaket

⚠ ADVARSEL

Hvis man folder sammen eller ut håndtaket på feil måte, kan dette føre til skade på ledningene, noe som igjen kan utgjøre en usikker driftstilstand.

- **Pass på at du ikke skader ledningene når du folder sammen eller ut håndtaket.**
- **Hvis en ledning blir skadet, kontakter du et autorisert forhandlerverksted.**

1. Løsne begge knottene på håndtaket som fester det til chassiset til du kan bevege håndtaket fritt (Figur 42).

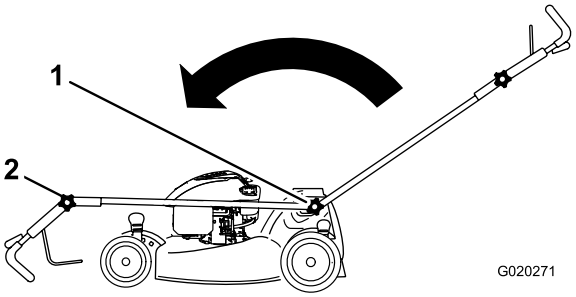

Figur 42

1. Håndtaksknott (to)
2. Øvre håndtaksknott

2. Flytt håndtaket fremover som vist i Figur 42.
3. Løsne knotten for det øvre håndtaket og fold sammen det øvre håndtaket som vist i Figur 42.

Ta maskinen frem fra oppbevaring

1. Lad batteriet i 24 timer.
2. Kontroller og stram alle fester.
3. Fjern tennpluggen og roter motoren hurtig for å fjerne overflødig olje fra sylinderen.
4. Monter tennpluggen og stram med en momentnøkkel til 20 Nm.
5. Utfør de nødvendige vedlikeholdsprosedyrene. Se (side).
6. Kontroller motoroljenivået. Se (side).
7. Fyll drivstofftanken med frisk bensin. Se Fylle tanken (side 10).
8. Koble ledningen til tennpluggen.
9. Bytt ut batteriet, se Lade batteriet (side 17).

Feilsøking

Problem	Mulig årsak	Løsning
Motoren starter ikke.	1. Kabelen er ikke koplet til tennpluggen. 2. Lufteåpningen i bensinlokket er tettet igjen. 3. Tennpluggen er skadet eller skitten eller elektrodeavstanden er feil. 4. Drivstofftanken er tom, eller det er gammelt drivstoff i drivstoffsystemet.	1. Koble ledningen til tennpluggen. 2. Rengjør lufteåpningen i bensinlokket, eller skift ut bensinlokket. 3. Kontroller tennpluggen, og juster åpningen om nødvendig. Skift tennpluggen hvis den er ripet, skitten eller sprukket. 4. Tøm drivstofftanken, og/eller fyll den med ferskt drivstoff. Hvis du fortsatt har problemer, kontakter du et autorisert forhandlerverksted.
Det er vanskelig å starte motoren, eller den går ikke skikkelig..	1. Lufteåpningen i bensinlokket er tettet igjen. 2. Luftfilterelementet er skittent og hindrer luftgjennomstrømningen. 3. Det er gressrester og smuss på undersiden av maskinen. 4. Tennpluggen er skadet eller skitten eller elektrodeavstanden er feil. 5. Motoroljenivået er for lavt, for høyt eller oljen er skitten. 6. Det er gammel bensin i drivstoffsystemet.	1. Rengjør lufteåpningen i bensinlokket, eller skift ut bensinlokket. 2. Rengjør luftfilterets forfilter og/eller skift ut papirluftfilteret. 3. Rengjør under maskinhuset. 4. Kontroller tennpluggen, og juster åpningen om nødvendig. Skift tennpluggen hvis den er ripet, skitten eller sprukket. 5. Kontroller motoroljenivået. Skift oljen hvis den er skitten, fyll eller tøm olje for å justere oljenivået til Full-merket på peilestaven. 6. Tøm drivstofftanken, og fyll den med ny bensin.
Motoren sviver ikke jevnt.	1. Kabelen er ikke koplet til tennpluggen. 2. Luftfilterelementet er skittent og hindrer luftgjennomstrømningen. 3. Tennpluggen er skadet eller skitten eller elektrodeavstanden er feil.	1. Koble ledningen til tennpluggen. 2. Rengjør luftfilterets forfilter og/eller skift ut papirluftfilteret. 3. Kontroller tennpluggen, og juster åpningen om nødvendig. Skift tennpluggen hvis den er ripet, skitten eller sprukket.
Maskinen eller motoren vibrerer for mye.	1. Det er gressrester og smuss på undersiden av maskinhuset. 2. Monteringsboltene i motoren er løse. 3. Knivmonteringsmutterene er løse. 4. Kniven er bøyd eller ubalansert.	1. Rengjør under maskinhuset. 2. Trekk til monteringsboltene. 3. Stram til knivmonteringsmutterene. 4. Balanser kniven. Hvis kniven er bøyd, skifter du den ut.
Klippemønsteret er ujevnt.	1. Du klipper gjentatte ganger i det samme mønsteret. 2. Det er ikke samme høyde på de fire hjulene. 3. Det er gressrester og smuss på undersiden av maskinhuset. 4. Kniven er sløv.	1. Endre klippemønster. 2. Juster hjulene slik at alle har samme høyde. 3. Rengjør under maskinhuset. 4. Slip og balanser kniven.
Maskinen er ikke selvdrivende.	1. Det er smuss under remdekslet. 2. Drivverkskabelen for selvdriften er ute av stilling eller skadet.	1. Fjern smusset under remdekslet. 2. Juster drivverkskabelen for selvdrift. Skift ut kabelen om nødvendig.

Liste over internasjonale forhandlere

Distributør:	Land:	Telefonnummer:	Distributør:	Land:	Telefonnummer:
Agrolanc Kft	Ungarn	36 27 539 640	Maquiver S.A.	Colombia	57 1 236 4079
Balama Prima Engineering Equip.	Hong Kong	852 2155 2163	Maruyama Mfg. Co. Inc.	Japan	81 3 3252 2285
B-Ray Corporation	Korea	82 32 551 2076	Mountfield a.s.	Den tsjekkiske republikk	420 255 704 220
Casco Sales Company	Puerto Rico	787 788 8383	Mountfield a.s.	Slovakia	420 255 704 220
Ceres S.A.	Costa Rica	506 239 1138	Munditol S.A.	Argentina	54 11 4 821 9999
CSSC Turf Equipment (pvt) Ltd.	Sri Lanka	94 11 2746100	Norma Garden	Russland	7 495 411 61 20
Cyril Johnston & Co.	Nord-Irland	44 2890 813 121	Oslinger Turf Equipment SA	Ecuador	593 4 239 6970
Cyril Johnston & Co.	Irland	44 2890 813 121	Oy Hako Ground and Garden Ab	Finland	358 987 00733
Equiver	Mexico	52 55 539 95444	Parkland Products Ltd.	New Zealand	64 3 34 93760
Femco S.A.	Guatemala	502 442 3277	Perfetto	Polen	48 61 8 208 416
ForGarder OU	Estland	372 384 6060	Pratoverde SRL.	Italia	39 049 9128 128
G.Y.K. Company Ltd.	Japan	81 726 325 861	Prochaska & Cie	Østerrike	43 1 278 5100
Geomechaniki of Athens	Hellas	30 10 935 0054	RT Cohen 2004 Ltd.	Israel	972 986 17979
Golf international Turizm	Tyrkia	90 216 336 5993	Riversa	Spania	34 9 52 83 7500
Guandong Golden Star	Kina	86 20 876 51338	Lely Turfcare	Danmark	45 66 109 200
Hako Ground and Garden	Sverige	46 35 10 0000	Solvert S.A.S.	Frankrike	33 1 30 81 77 00
Hako Ground and Garden	Norge	47 22 90 7760	Spypros Stavrinides Limited	Kypros	357 22 434131
Hayter Limited (U.K.)	Storbritannia	44 1279 723 444	Surge Systems India Limited	India	91 1 292299901
Hydroturf Int. Co Dubai	De forente arabiske emirater	97 14 347 9479	T-Markt Logistics Ltd.	Ungarn	36 26 525 500
Hydroturf Egypt LLC	Egypt	202 519 4308	Toro Australia	Australia	61 3 9580 7355
Irrimac	Portugal	351 21 238 8260	Toro Europe NV	Belgia	32 14 562 960
Irrigation Products Int'l Pvt Ltd.	India	0091 44 2449 4387	Valtech	Marokko	212 5 3766 3636
Jean Heybroek b.v.	Nederland	31 30 639 4611	Victus Emak	Polen	48 61 823 8369

Europeisk personvernerklæring

Informasjonen Toro samler inn
Toro Warranty Company (Toro) respekterer ditt personvern. For at vi skal kunne behandle ditt garantikrav og kontakte deg ved en eventuell produkttilbakekalling, ber vi deg om å dele enkelte personopplysninger med oss, enten direkte eller gjennom din lokale Toro-bedrift eller -forhandler.

Toros garantisystem finnes på vertsservere i USA, hvor personvernlovgivningen kanskje ikke gir samme beskyttelse som i ditt eget land.

VED Å DELE DIN PERSONLIGE INFORMASJON MED OSS, SAMTYKKER DU I BEHANDLINGEN AV DIN PERSONLIGE INFORMASJON SOM BESKREVET I DENNE PERSONVERNERKLÆRINGEN.

Måten Toro bruker informasjon på
Toro kan bruke din personlige informasjon til å behandle garantikrav, til å kontakte deg ved en eventuell produkttilbakekalling og av andre hensyn som vi vil fortelle deg om. Toro kan dele din informasjon med Toros datterselskaper, forhandlere eller andre forretningspartnere i forbindelse med disse aktivitetene. Vi vil ikke selge din personlige informasjon til andre selskaper. Vi forbeholder oss retten til å oppgi personlig informasjon for samsvar med gjeldende lovgivning og på forespørsel fra passende myndighet, for å kunne drive våre systemer korrekt eller for vår egen eller andre brukeres beskyttelse.

Oppbevaring av personlig informasjon
Vi vil oppbevare din personlige informasjon så lenge vi har behov for den, av hensynene de opprinnelig ble samlet inn for eller av andre legitime hensyn (som f.eks. samsvar med regelverk), eller som påkrevd av gjeldende lovgivning.

Toros forpliktelse til din personlige informasjons sikkerhet
Vi tar rimelige forholdsregler for å beskytte sikkerheten til din personlige informasjon. Vi setter også i verk tiltak for å opprettholde nøyaktigheten til og gjeldende status for personlig informasjon.

Tilgang og korrigering av personlig informasjon
Hvis du vil gjennomgå eller korrigere din personlige informasjon, kontakt oss per e-post på legal@toro.com.

Australsk forbrukerlov

Australske kunder vil finne opplysninger angående australsk forbrukerlov enten inni boksen eller hos din lokale Toro-forhandler.

Toro-garantien og Toro GTS-startgaranti

Betingelser og inkluderte produkter

The Toro Company og datterselskapet Toro Warranty Company garanterer, i henhold til en avtale mellom dem, i fellesskap å reparere de oppgitte Toro-produktene for originalkjøperen[1] hvis de er mangelfulle i materialer eller utførelse eller hvis Toro GTS-motoren (guaranteed to start – garantert start) ikke starter på første eller andre trekk, såfremt rutinevedlikeholdet som påkrevd i *brukerhåndboken* har blitt utført.

Følgende tidsperioder gjelder fra kjøpsdatoen:

Produkter	**Garantiperiode**
Manuelle motordrevne gressklippere	
• Formstøpt klippeenhet	5 år for privatbruk[2] 90 dager for kommersiell bruk
• Motor	5 års løfte om garantert start (GTS), for privatbruk[3]
• Batteri	2 år
• Klippeenhet i stål	2 år for privatbruk[2] 30 dager for kommersiell bruk
• Motor	2 års løfte om garantert start (GTS), for privatbruk[3]
TimeMaster-gressklippere	3 år for privatbruk[2] 90 dager for kommersiell bruk
• Motor	3 års løfte om garantert start (GTS), for privatbruk[3]
• Batteri	2 år
Elektriske håndholdte produkter og manuelle motordrevne gressklippere	2 år for privatbruk[2] Ingen garanti for kommersiell bruk
Snøfresere	
• Ettrinns	2 år for privatbruk[2] 45 dager for kommersiell bruk
• Motor	2 års løfte om garantert start (GTS), for privatbruk[3]
• Totrinns	3 år for privatbruk[2] 45 dager for kommersiell bruk
• Sjakt, sjaktavleder og huset til viftehjulet	Livstid (kun opprinnelig eier)[5]
Elektriske snøfresere	2 år for privatbruk[2] Ingen garanti for kommersiell bruk
Alle plentraktorer nedenfor	
• Motor	Les garantien fra motorprodusenten[4]
• Batteri	2 år for privatbruk[2]
• Tilbehør	2 år for privatbruk[2]
DH Plen- og hagetraktorer	2 år for privatbruk[2] 30 dager for kommersiell bruk
XLS Plen- og hagetraktorer	3 år for privatbruk[2] 30 dager for kommersiell bruk
TimeCutter	3 år for privatbruk[2] 30 dager for kommersiell bruk
TITAN-gressklippere	3 år eller 240 timer[5]
• Ramme	Livstid (kun opprinnelig eier)[6]

[1]Opprinnelig kjøper betyr personen som opprinnelig kjøpte Toro-produktet.

[2]Privat bruk betyr bruk av produktet på samme tomt som hjemmet ditt. Bruk på mer enn ett sted betraktes som kommersiell bruk, og garantien for kommersiell bruk vil dermed gjelde.

[3]Toros startgaranti (GTS) gjelder ikke når produktet brukes kommersielt.

[4]Noen motorer som brukes på Toro-produkter, dekkes av motorprodusentens garanti.

[5]Avhengig av hva som inntreffer først.

[6]Livstidsgaranti for ramme – Hvis hovedrammen, som består av delene som sveises sammen for å danne traktorstrukturen som andre komponenter (f.eks. motoren) er festet til, sprekker eller brekker ved normal bruk, vil den bli reparert eller erstattet (Toro velger dette) uten ekstra kostnader for deler eller arbeid. Rammeskader som skyldes feil- eller misbruk eller reparasjon som er nødvendig pga. rust eller korrosjon, dekkes ikke.

Garantien kan ugyldiggjøres hvis timetelleren blir frakobles, endret eller viser tegn på tukling.

Eierens ansvar

Du må vedlikeholde Toro-produktet ved å følge vedlikeholdsprosedyrene som er beskrevet i *brukerhåndboken*. Det er du som dekker kostnadene til slikt rutinevedlikehold, enten det utføres av en forhandler eller av deg.

Instruksjoner for å innhente garantitjenester

Hvis du mener at ditt Toro-produkt inneholder en defekt i materialer eller arbeidskvalitet, følger du denne fremgangsmåten:

1. Kontakt selgeren for å avtale service på produktet. Hvis det av en eller annen grunn er umulig for deg å kontakte selgeren, kan du kontakte en Toro-autorisert forhandler for å avtale service. Se vedlagt forhandlerliste.
2. Ta med deg produktet og kjøpsbeviset (kvittering) til servicestasjonen. Hvis du av en eller annen grunn er misfornøyd med servicestasjonens analyse eller med hjelpen du får, kan du kontakte oss på:

   Toro Customer Care Department, RLC Division
   Toro Warranty Company
   8111 Lyndale Avenue South
   Bloomington, MN 55420-1196, USA
   001–952–948–4707

Elementer og betingelser som ikke inkluderes

Det er ikke noen annen uttrykt garanti unntatt for spesialdekning for utslippssystemet og motorgarantidekning på noen produkter. Denne uttrykkelige garantien dekker ikke følgende:

- Kostnader til vanlig vedlikeholdsservice eller deler, for eksempel filtre, drivstoff, smøremidler, oljeskift, tennplugger, knivsliping eller slitte blad, kabel- og forbindelsesjusteringer samt bremse- og clutchjusteringer
- Komponenter som svikter som følge av normal slitasje
- Alle produkter eller deler som er endret eller brukt feil og må byttes eller repareres på grunn av normal slitasje, uhell eller manglende korrekt vedlikehold.
- Gebyrer for henting og levering
- Reparasjoner eller forsøk på reparasjoner av andre enn en autorisert Toro-serviceforhandler
- Reparasjoner som er nødvendig pga. manglende overholdelse av anbefalt drivstoffprosedyre (se *brukerhåndboken* for mer informasjon)
  - Fjerning av urenheter fra drivstoffsystemet dekkes ikke
  - Bruk av gammelt drivstoff (mer enn én måned gammelt) eller drivstoff som inneholder mer enn 10 % etanol eller mer enn 15 % MTBE
  - Mangel på å tappe drivstoffsystemet før en periode på over én måned uten bruk
- Reparasjoner eller justeringer for å korrigere startproblemer pga. av følgende:
  - Mangel på å følge korrekte vedlikeholdsprosedyrer eller anbefalt drivstoffprosedyre
  - Roterende kniv treffer en gjenstand
- Spesielle driftsvilkår hvor start kan kreve mer enn to trekk:
  - Første start etter en periode uten bruk på over tre måneder eller vinteropplag
  - Kald start som tidlig på våren og sent om høsten
  - Feil startprosedyre – hvis du har problemer med å starte enheten, kontroller *brukerhåndboken* for å påse at du bruker korrekt startprosedyre. Dette kan spare et unødig besøk til et autorisert Toro-forhandlerverksted.

Generelle betingelser

Kjøperen er dekket av nasjonal lovgivning innen hvert land. Rettighetene som kjøperen har med støtte i slike lover, er ikke begrenset av denne garantien.