Form No. 3392-213 Rev B

48 cm bred Recycler®-gräsklippare

Modellnr 20952—Serienr 315000001 och högre

Bruksanvisning

Introduktion

Denna gräsklippare av gåmodell med roterande knivar är avsedd att användas av privatkunder. Den är huvudsakligen konstruerad för att klippa gräs på väl underhållna gräsmattor runt bostäder. Den är inte konstruerad för att klippa snår eller för jordbruksändamål.

Läs denna information noga så att du lär dig att använda och underhålla produkten på rätt sätt, och för att undvika person- och produktskador. Du är ansvarig för att produkten används på ett korrekt och säkert sätt.

Du kan kontakta Toro direkt på www.Toro.com om du behöver information om produkter och tillbehör, hjälp med att hitta en återförsäljare eller om du vill registrera din produkt.

Kontakta en auktoriserad återförsäljare eller Toros kundservice och ha produktens modell- och serienummer till hands om du har behov av service, Toro originaldelar eller ytterligare information. Figur 1 visar var du finner produktens modell- och serienummer.

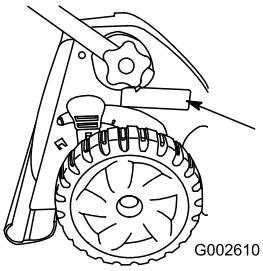

Figur 1

1. Modell- och serienummerplåt

Anteckna produktens modell- och serienummer här nedanför så är de lätta att hitta:

Modellnr _____

Serienr _____

I denna bruksanvisning anges potentiella risker och alla säkerhetsmeddelanden har markerats med en varningssymbol (Figur 2), som anger fara, som kan leda till allvarlig personskada eller dödsfall om föreskrifterna inte följs.

Figur 2

1. Varningssymbol

Två ord används också i den här bruksanvisningen för att markera information. **Viktigt** anger speciell teknisk information och **Observera** anger allmän information som är värd att notera.

Denna produkt uppfyller alla relevanta europeiska direktiv. Mer information finns i den separata produktspecifika överensstämmelseförklaringen.

För modeller med angiven effekt, beräknades motorns nettoeffekt i verkstaden av motortillverkaren enligt SAE J1940. Den här motorgräsklipparklassens faktiska motorhästkrafter kommer vara avsevärt lägre då den är konfigurerad att uppfylla säkerhetskrav, utsläppsföreskrifter och funktionella krav.

Gör inga otillåtna ändringar av motorreglagen och ändra inte varvtalshållarens inställning. Om du gör det kan det leda till farliga situationer som resulterar i personskador.

Innehåll

Introduktion 1
Säkerhet 2
- Allmän säkerhet 2
- Ljudtryck 3
- Ljudstyrka 3
- Hand-/armvibration 3
- Transport 3
- Säkerhets- och instruktionsdekaler 5

Montering 7
- 1 Sätta fast handtaget 7
- 2 Montera gräsuppsamlaren 7
- 3 Montera säkringen 8
- 4 Ladda batteriet 8
- 5 Fylla på olja i motorn 8

Produktöversikt 9
- Specifikationer 9

Körning 10
- Fylla på bränsletanken 10
- Kontrollera oljenivån i motorn 10
- Justera klipphöjden 10
- Justera det övre handtagets höjd 11
- Starta motorn 11

© 2015—The Toro® Company
8111 Lyndale Avenue South
Bloomington, MN 55420

Registrera din produkt på www.Toro.com.

CE

Översättning av originalet (SV)
Tryckt i Tjeckiska Republiken
Med ensamrätt

3392-213 B

Använda självdrivningen 12
Stänga av motorn 12
Återanvinna klippet 12
Samla upp klippet 13
Använda den bakre utkastaren för klippet 13
Arbetstips 14
Underhåll 15
Rekommenderat underhåll 15
Underhållsförberedelser 15
Byta luftrenaren 15
Byta ut motoroljan 16
Ladda batteriet 16
Smörja kugghjulen 17
Smörja det övre handtaget 17
Justera självdrivningen 18
Byta ut kniven 18
Rengöra maskinen 19
Tömma bränsletanken 19
Förvaring 20
Förbereda maskinen för förvaring 20
Fälla ned handtaget 20
Ta maskinen ur förvaring 20
Felsökning 21

Säkerhet

Maskinen har utformats i enlighet med specifikationerna i SS-EN ISO 5395:2013.

Felaktigt bruk eller underhåll av gräsklipparen kan leda till personskador. Följ dessa säkerhetsinstruktioner för att minska risken för personskador.

Denna gräsklippare är konstruerad och testad för att vara säker, men underlåtenhet att följa nedanstående anvisningar kan leda till personskador.

Det är viktigt att du och andra användare läser och förstår innehållet i bruksanvisningen innan klipparen används. Då uppnås högsta säkerhet, bästa prestanda och du lär känna maskinen. Var särskilt uppmärksam på varningssymbolen Figur 2 som betyder var försiktig, varning eller fara – ”föreskrifter för personlig säkerhet”. Läs och ta till dig anvisningarna eftersom de rör säkerheten. Om anvisningarna inte följs kan det leda till personskador.

Allmän säkerhet

Klippmaskinen kan slita av händer och fötter och slunga omkring föremål. Följ alltid alla säkerhetsanvisningar för att förhindra allvarliga skador eller dödsfall.

Utbildning

- Läs anvisningarna noga. Bekanta dig med reglagen och hur maskinen ska användas.
- Låt aldrig barn eller personer som inte känner till anvisningarna köra klipparen. Lokala föreskrifter kan begränsa förarens ålder.
- Kom ihåg att föraren är ansvarig för olyckor och risker som andra människor och deras ägodelar utsätts för.
- Se till att du förstår alla bilder som finns på klipparen eller som används i anvisningarna.

Bensin

⚠ VARNING

Bensin är mycket brandfarligt. Vidta följande säkerhetsåtgärder:

- **Förvara bränsle i dunkar avsedda för ändamålet.**
- **Fyll endast på maskinen med bensin utomhus och rök inte under påfyllning.**
- **Fyll på bränsle innan du startar motorn. Skruva aldrig bort tanklocket eller fyll på bränsle om motorn är igång eller om den är varm.**
- **Om du spiller bensin ska du inte försöka starta motorn utan flytta klipparen från spillet och undvika att skapa några gnistor tills bensinångorna har skingrats.**
- **Sätt tillbaka locken på tankar och dunkar ordentligt.**

Förberedelser

- Använd alltid ordentliga skor och långbyxor vid klippning. Kör inte maskinen barfota eller i sandaler.
- Undersök noga det område där maskinen ska köras, och avlägsna alla stenar, pinnar, ledningar, ben och andra föremål.
- Inspektera alltid klipparen innan användning för att kontrollera att skydd och säkerhetsanordningar, som t.ex. gräsriktare och/eller -uppsamlare, sitter på plats och fungerar som de ska.
- Före körning bör du kontrollera så att inte knivarna, knivskruvarna eller klippaggregatet är slitna eller skadade. Byt ut slitna eller skadade knivar och skruvar i satser så att balanseringen bibehålls.

Start

- Starta motorn försiktigt i enlighet med anvisningarna och håll fötterna på behörigt avstånd från kniven eller knivarna och inte framför utkastaren.
- Koppla ur alla kniv- och driftsaggregat och lägg i neutralläget innan du startar motorn.
- Tippa inte klipparen när du startar eller växlar motorn, utom om klipparen måste lutas för att starta. Om så är fallet ska du inte luta klipparen mer än absolut nödvändigt, och bara lyfta upp den del som är längst ifrån dig.

Körning

- Klipp aldrig om människor, särskilt barn, eller husdjur befinner sig i närheten.
- Klipp endast i dagsljus eller i bra belysning.
- Se upp för hål i terrängen och andra dolda faror.
- Håll inte händer eller fötter nära eller under roterande delar. Håll alltid avstånd till utkastaröppningen.
- Lyft aldrig upp och bär inte maskinen medan motorn är igång.
- Var mycket försiktig när du backar eller drar klipparen mot dig.
- Gå! Spring aldrig.
- Sluttningar:
  - Klipp inte i väldigt branta sluttningar.
  - Var mycket försiktig i sluttningar.
  - Kör alltid tvärgående över sluttningar, aldrig upp och ned, och var mycket försiktig när du svänger i sluttningar.
  - Se till att du har bra fotfäste i sluttningar.
- Sänk farten i sluttningar och i skarpa svängar för att förhindra att klipparen välter eller att du förlorar kontrollen över den.
- Stanna kniven om du måste tippa maskinen för transport på andra underlag än gräs och när maskinen transporteras.
- Kör inte motorn i ett slutet utrymme där farlig koloxid kan ansamlas.
- Stäng av motorn
  - varje gång du lämnar maskinen.
  - före bränslepåfyllning.
  - innan gräsuppsamlaren tas bort.
  - innan klipphöjden justeras om den inte kan ställas in från förarplatsen.
- Stanna motorn och koppla bort tändkabeln
  - innan utkastaren rensas.
  - innan du kontrollerar, rengör eller servar maskinen.
  - om du kör på ett okänt föremål. Kontrollera noga om maskinen har skadats och reparera eventuella skador innan du startar och kör den igen.
  - om maskinen börjar vibrera onormalt (kontrollera omedelbart).
- Blixtnedslag kan leda till allvarliga personskador eller dödsfall. Om det blixtrar eller åskar i området ska maskinen inte användas. Sök skydd.
- Se upp för trafik när du kör nära vägar eller korsar vägar.

Underhåll och förvaring

- Håll samtliga muttrar, bultar och skruvar åtdragna så att maskinen är i säkert bruksskick.
- Högtryckstvätta inte maskinen.
- Förvara aldrig maskinen med bensin i tanken i en byggnad där bensinångor kan antändas av en öppen låga eller gnista.
- Låt motorn svalna innan maskinen ställs undan i ett slutet utrymme.
- Håll motorn, ljuddämparen, batterifacket och förvaringsutrymmet för bränsle fria från gräs, löv och överflödigt smörjmedel för att minska brandrisken.
- Undersök gräsutkastarens komponenter ofta och byt ut dem vid behov mot delar rekommenderade av tillverkaren.
- Byt ut slitna och skadade delar av säkerhetsskäl.
- Byt ut trasiga ljuddämpare.
- Om bränsletanken måste tömmas ska detta göras utomhus.
- Ändra inte inställningarna för motorns varvtalshållare och övervarva inte motorn. Om motorn körs med för högt varvtal kan riskerna för personskador öka.
- Var försiktig när en kniv roteras på maskiner med flera knivar, eftersom de andra knivarna kan rotera med.
- Var försiktig när du gör justeringar på gräsklipparen så att inte fingrarna fastnar mellan de roterande knivarna och maskinens fasta delar.
- **Köp endast originalreservdelar och tillbehör från Toro, för att säkerställa bästa prestanda och högsta säkerhet. Använd inte *”piratdelar”*. De kan medföra säkerhetsrisker.**

Ljudtryck

Enheten har en ljudtrycksnivå vid förarens öra på 88 dBA, som omfattar ett osäkerhetsvärde (K) på 2 dBA. Ljudtrycksnivån har fastställts enligt de rutiner som beskrivs i SS-EN ISO 5395:2013.

Ljudstyrka

Maskinen har en garanterad ljudstyrka på 96 dBA, som omfattar ett osäkerhetsvärde (K) på 1 dBA. Ljudstyrkenivån har fastställts enligt de rutiner som beskrivs i ISO 11094.

Hand-/armvibration

Uppmätt vibrationsnivå för vänster hand = 3,2 m/s^2.

Uppmätt vibrationsnivå för höger hand = 3,5 m/s^2.

Osäkerhetsvärde (K) = 1,8 m/s^2

De uppmätta värdena har fastställts enligt de förfaranden som beskrivs i SS-EN ISO 5395:2013.

Transport

- Var försiktig när du lastar på eller av maskinen från en släpvagn eller lastbil.

- Använd ramper i fullbredd för att lasta maskinen på en släpvagn eller lastbil.
- Bind fast maskinen med spännremmar, kedjor, vajrar eller rep så att den sitter säkert. Både de främre och de bakre spännremmarna ska vara riktade nedåt och ut från maskinen.

Säkerhets- och instruktionsdekaler

Viktigt: **Säkerhets- och instruktionsdekalerna sitter nära potentiella farozoner. Byt ut skadade dekaler.**

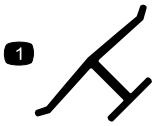

Tillverkarens logotyp

1. Visar att kniven är en originaldel från maskintillverkaren.

110-7178

1. Klipphöjd

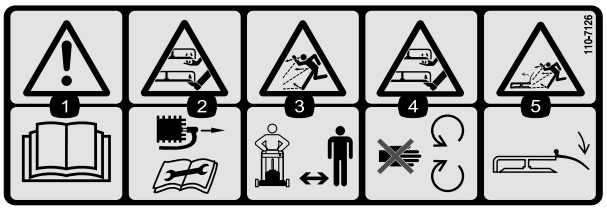

110-7126

1. Varning – läs *bruksanvisningen*.
2. Avkapnings-/avslitningsrisk för händer och fötter – lossa tändkabeln innan du utför något underhåll på maskinen.
3. Risk för utslungade föremål – håll kringstående på behörigt avstånd från maskinen.
4. Avkapnings-/avslitningsrisk för händer och fötter – håll avstånd till rörliga delar.
5. Risk för utslungade föremål från klipparen – håll gräsriktaren på plats.

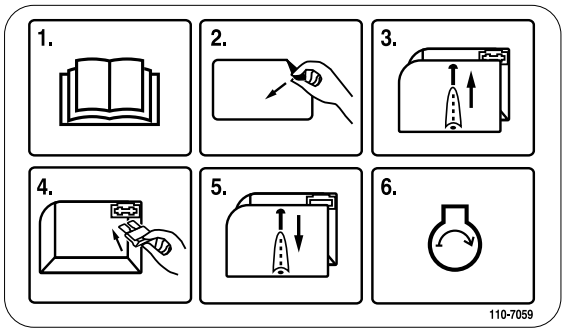

110-7059

1. Läs *Bruksanvisningen.*
2. Ta bort dekalen på säkringsdosan.
3. Ta bort locket på säkringsdosan.
4. Montera säkringen.
5. Sätt tillbaka locket på säkringsdosan.
6. Starta motorn.

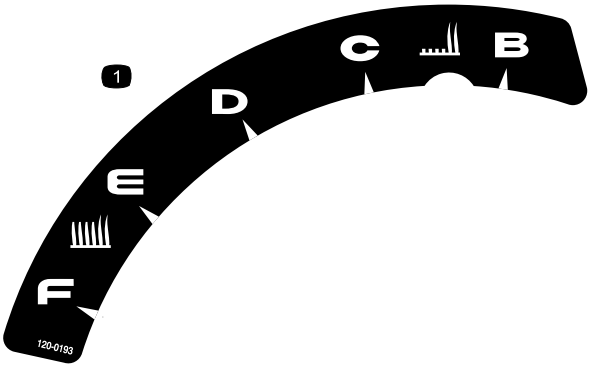

120-0193

1. Klipphöjd

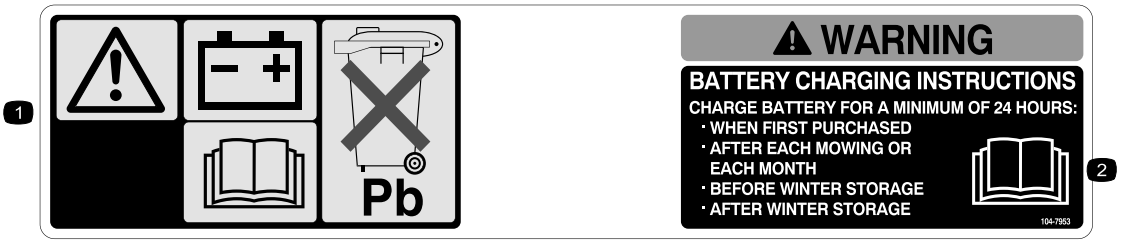

104-7953

1. Varning – läs *bruksanvisningen* för information om att ladda batteriet. Det innehåller bly och får inte kastas i hushållssoporna.
2. Läs *bruksanvisningen*.

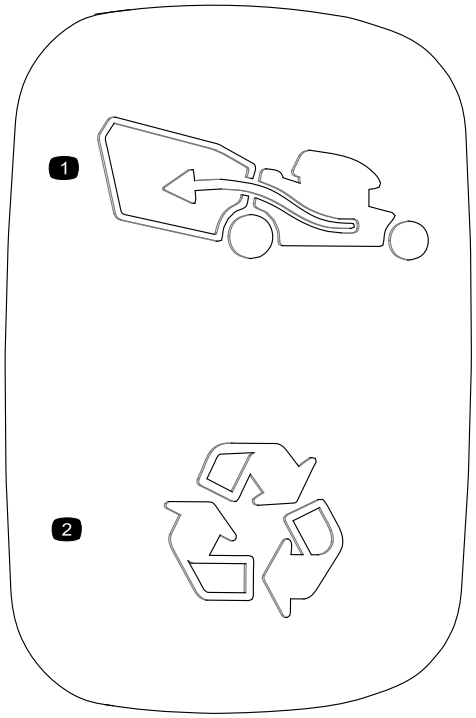

1. Uppsamlingsläge
2. Återvinningsläge

Montering

Viktigt: **Ta bort och släng skyddsplasten som täcker motorn.**

1

Sätta fast handtaget

Inga delar krävs

Tillvägagångssätt

⚠ VARNING

Om du fäller upp eller ned handtaget på fel sätt kan detta skada kablar och leda till ett farligt driftstillstånd.

- **Skada inte kablarna när du fäller upp och ned handtaget.**
- **Kontakta en auktoriserad återförsäljare om en kabel skadas.**

1. Ta bort handtagsvreden från maskinkåpan (Figur 3).

   Viktigt: **Dra kablarna på utsidan av handtaget när du monterar det.**

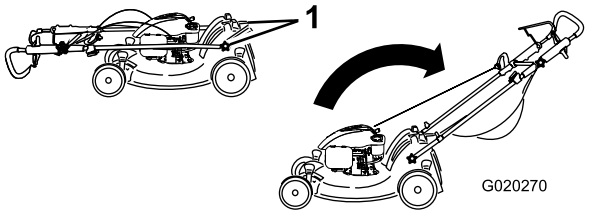

Figur 3

1. Handtagsvred (2)

2. Flytta handtaget till arbetsläget.
3. Sätt tillbaka och dra åt de handtagsvred som du tog bort i steg 1 (Figur 3).
4. Flytta det övre handtaget till önskat läge och dra åt det övre handtagsvredet ordentligt (Figur 4).

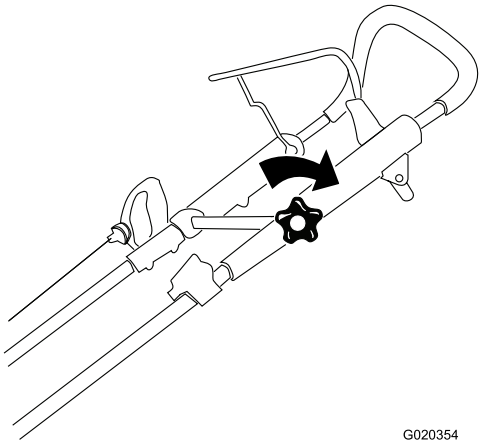

Figur 4

2

Montera gräsuppsamlaren

Inga delar krävs

Tillvägagångssätt

1. För uppsamlaren över trådramen enligt Figur 5.

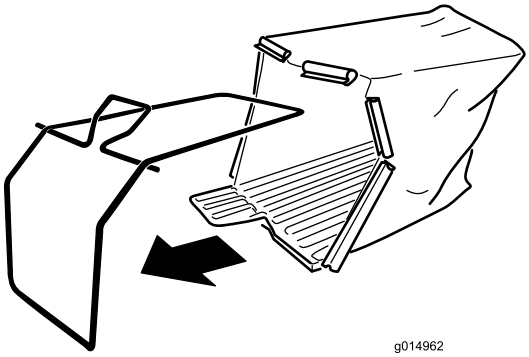

Figur 5

2. Snäpp fast klämmorna på trådramen enligt Figur 6.

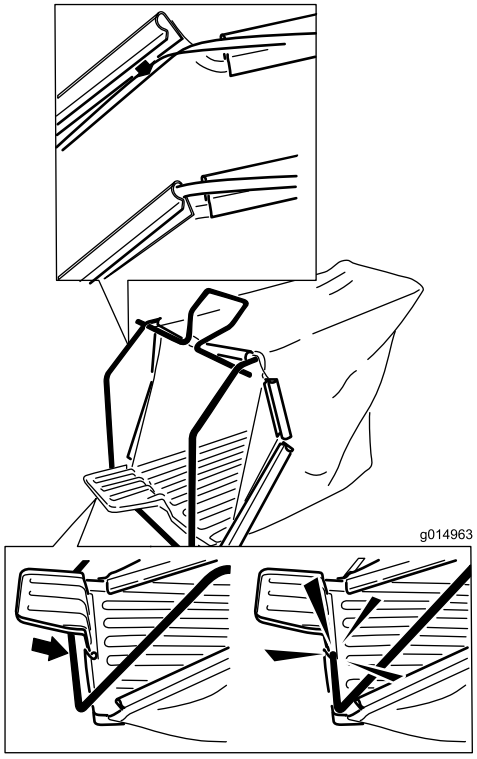

Figur 6

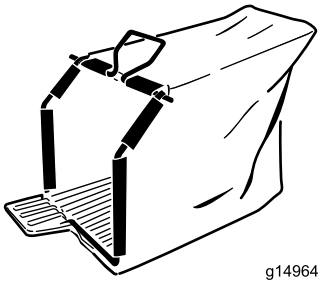

Figur 7

Den färdigmonterade gräsuppsamlaren

3

Montera säkringen

Inga delar krävs

Tillvägagångssätt

På maskinen finns en 40 A säkring som skyddar den elektriska startmotorn.

Viktigt: Du kan inte starta maskinen med den elektriska startmotorn eller ladda batteriet om du inte monterar säkringen.

1. Ta bort batterikåpan och batteriet så att du ser säkringshållaren (Figur 8).

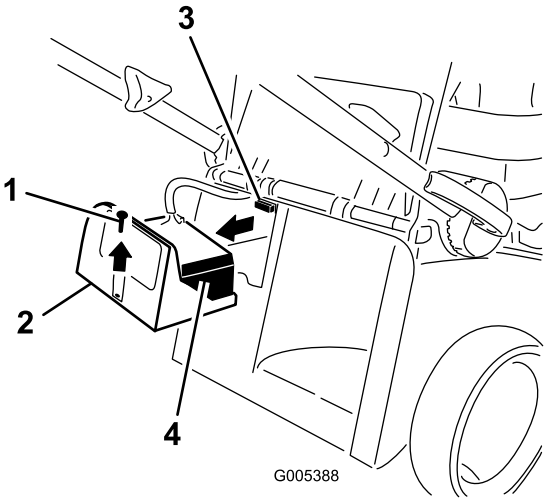

Figur 8

1. Skruv
2. Batterikåpa
3. Säkringshållaren
4. Batteri

2. Sätt i säkringen (från påsen med lösa delar) i hållaren (Figur 9).

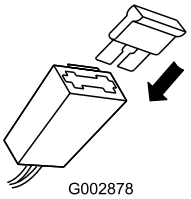

Figur 9

Obs: Maskinen levereras med en säkring i förpackningen och en i batterilådan.

3. Sätt tillbaka batteriet och batterikåpan.

4

Ladda batteriet

Inga delar krävs

Tillvägagångssätt

Se Ladda batteriet (sida 16).

5

Fylla på olja i motorn

Delar som behövs till detta steg:

0,55 l	SAE 30 eller SAE 10W-30 renad fordonsolja med API-klassificering SF, SG, SH, SJ, SL eller högre (medföljer inte maskinen)

Tillvägagångssätt

Viktigt: Maskinen levereras utan olja i motorn. Fyll på olja i motorn innan du startar den.

1. Flytta maskinen till ett plant underlag.
2. Ta ut oljestickan (Figur 10).

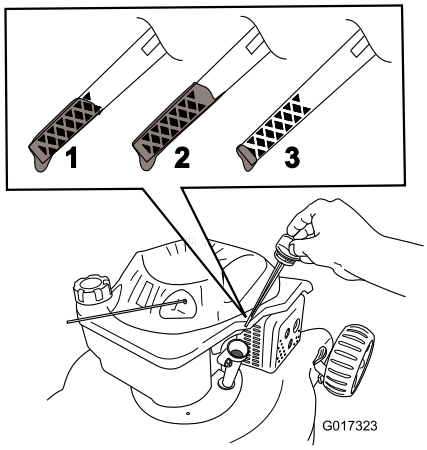

Figur 10

1. Fullmarkering
2. Tappa ur överflödig olja
3. Tillsätt mer olja

3. Fyll **långsamt** på olja i påfyllningsröret tills nivån når markeringen **Full** på oljestickan (Figur 10). **Fyll inte på för mycket.** Maximal påfyllning: 0,55 l, typ: SAE 30 eller SAE 10W-30 renad olja med API-klassificering SF, SG, SH, SJ, SL eller högre.
4. Sätt i oljestickan ordentligt.

   Viktigt: ***Byt motorolja efter de första fem arbetstimmarna*** **och därefter årligen. Se Byta ut motoroljan (sida 16).**

Produktöversikt

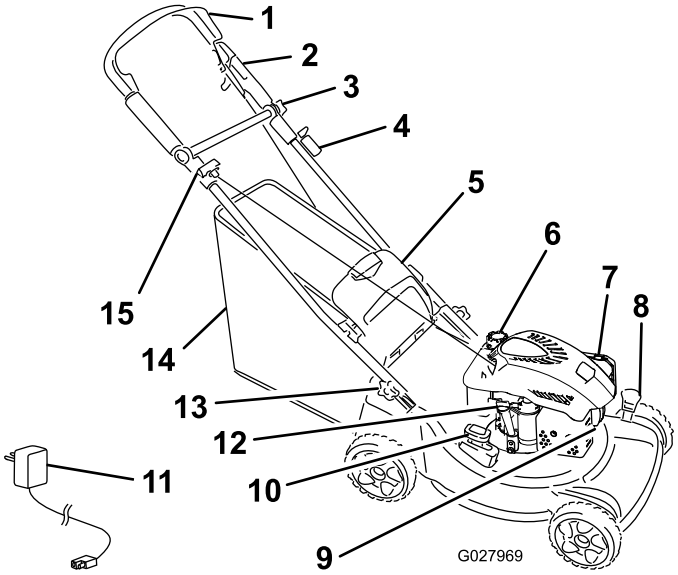

Figur 11

1. Knivstyrstång
2. Övre handtag
3. Övre handtagsvred
4. Tändningsnyckel
5. Bakre lucka
6. Tanklock
7. Luftfilter
8. Klipphöjdsspak (2)
9. Tändstift
10. Återvinnings-/uppsamlingsspak
11. Batteriladdare
12. Oljepåfyllningsrör/oljesticka
13. Handtagsvred (2)
14. Gräsuppsamlare
15. Startsnöre

Specifikationer

Modell	Vikt	Längd	Bredd	Höjd
20952	39 kg	79 cm	51 cm	41 cm

Körning

Fylla på bränsletanken

⚠ FARA

Bensin är mycket brandfarligt och explosivt. En sådan brand eller explosion kan ge dig och andra personer brännskador.

- **Förhindra att statisk elektricitet antänder bensinen genom att ställa bensindunken och/eller maskinen direkt på marken före påfyllning, inte i ett fordon eller ovanpå ett föremål.**
- **Fyll tanken utomhus, då motorn är kall. Torka upp utspillt bränsle.**
- **Hantera inte bensin när du röker eller är i närheten av en öppen låga eller gnistor.**
- **Förvara bensin i en godkänd bränsledunk som förvaras oåtkomligt för barn.**

- Använd endast ren och färsk blyfri bensin med oktantal 87 eller högre för bästa resultat (klassificeringsmetod (R+M)/2).
- Syresatta bränslen med upp till 10 % etanol eller 15 % MTBE baserat på volym är godkända.
- **Använd inte** etanol-bensinblandningar (t.ex. E15 eller E85) som innehåller mer än 10 % etanol baserat på volym. Det kan leda till prestandaproblem och/eller skador på motorn, vilka kanske inte omfattas av garantin.
- **Använd inte** bensin som innehåller metanol.
- **Förvara inte** bränsle i bränsletanken eller i en bränslebehållare under vintern om inte stabiliserare har tillsatts till bränslet.
- **Tillför inte** olja i bensinen.

Fyll bränsletanken med färsk, blyfri regularbensin från en bensinmack som ingår i en av de större kedjorna (Figur 12).

Viktigt: Tillsätt en stabiliserare till bränslet vid alla tidpunkter på året, för att få mindre startproblem. Blanda stabiliseraren med bensin som är max. 30 dagar gammal.

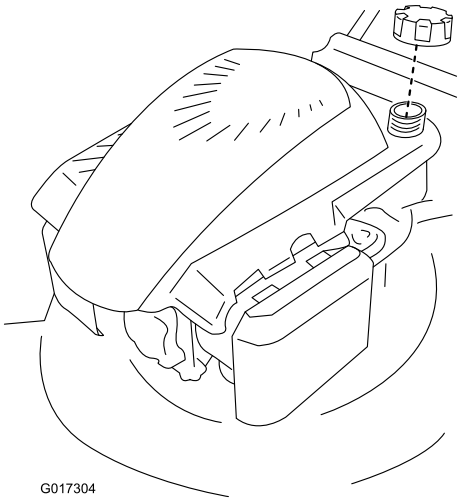

Figur 12

Kontrollera oljenivån i motorn

Serviceintervall: Varje användning eller dagligen—Kontrollera oljenivån i motorn.

1. Ta ut oljestickan, torka av den och sätt sedan tillbaka den ordentligt (Figur 10).
2. Ta ut oljestickan och kontrollera oljenivån (Figur 10). Om oljenivån är under markeringen **Add** på oljestickan, fyller du **långsamt** på olja i påfyllningsröret så att nivån höjs till markeringen **Full**. **Fyll inte på för mycket.** (Maximal påfyllning: 0,55 l, typ: SAE 30 eller SAE 10W-30 renad olja med API-klassificering SF, SG, SH, SJ, SL eller högre.)
3. Sätt i oljestickan.

Justera klipphöjden

⚠ VARNING

Vid justering av klipphöjden kan du komma i kontakt med en roterande kniv, vilket kan leda till allvarliga skador.

- **Stäng av motorn och vänta tills alla rörliga delar har stannat.**
- **Stick inte in fingrarna under kåpan vid justering av klipphöjden.**

⚠ VAR FÖRSIKTIG

Om motorn har varit igång kan ljuddämparen vara het och orsaka brännskador. Håll avstånd till den heta ljuddämparen.

Justera klipphöjden. Ställ in alla fram- och bakhjulen på samma höjd.

För de två klipphöjdsreglagen framåt för att höja maskinen. För dem bakåt för att sänka den (Figur 13).

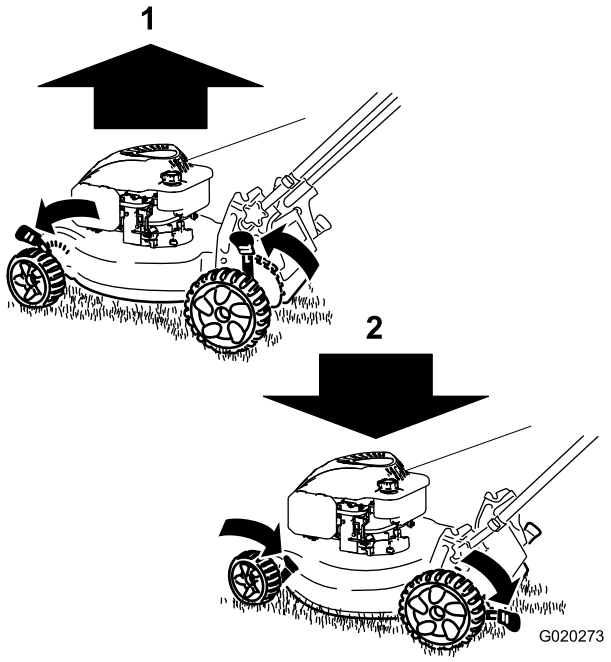

Figur 13

1. Höja maskinen
2. Sänka maskinen

Obs: Klipphöjdsinställningen är som följer: A = 21 mm; B = 33 mm; C = 50 mm; D = 67 mm; E = 84 mm; och F = 98 mm.

Justera det övre handtagets höjd

Du kan höja eller sänka handtaget till en nivå som passar dig.

Obs: Det övre handtaget kan inte höjas högre än det nedre handtagets vinkel.

1. Lossa det övre handtagsvredet (Figur 14).

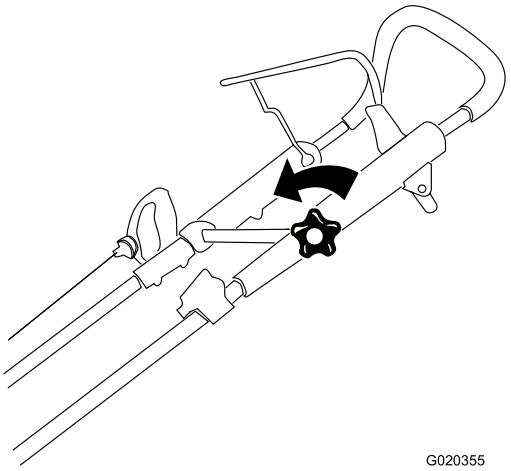

Figur 14

2. Flytta det övre handtaget till önskat läge (Figur 15).

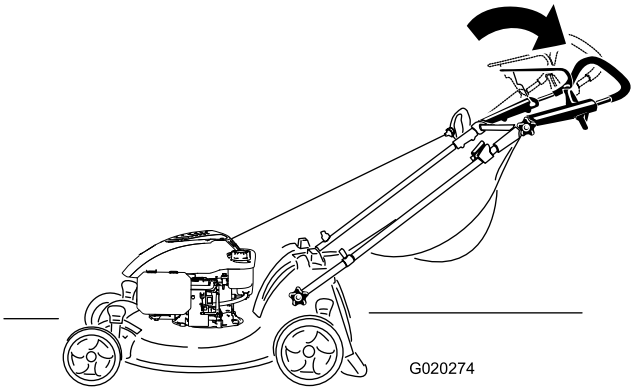

Figur 15

3. Dra åt det övre handtagsvredet ordentligt (Figur 16).

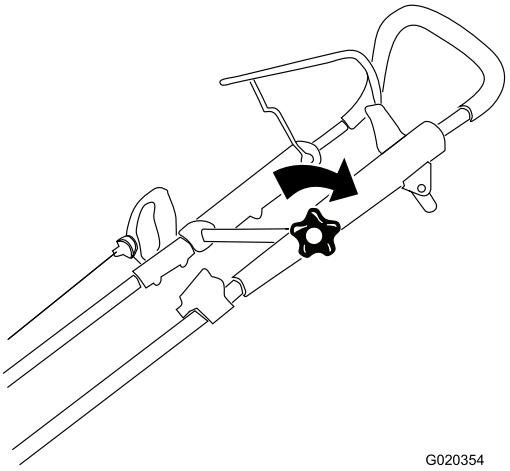

Figur 16

Starta motorn

1. Håll knivstyrstången (Figur 17) mot handtaget.

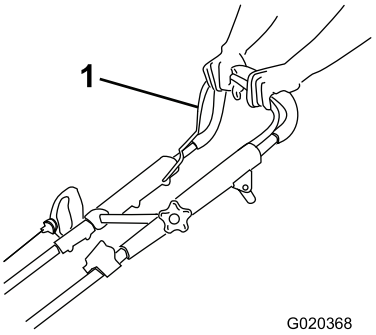

Figur 17

1. Knivstyrstång

2. Vrid tändningsnyckeln (Figur 18) eller dra i startsnöret (Figur 19).

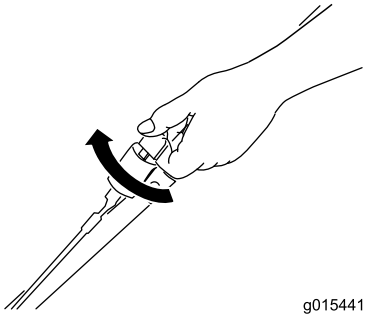

Figur 18

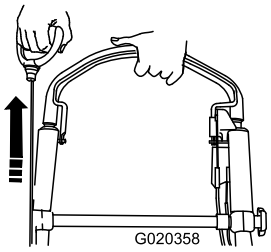

Figur 19

Obs: Kontakta en auktoriserad återförsäljare om maskinen fortfarande inte startar efter flera försök.

Använda självdrivningen

När du ska köra med självdrivning går du helt enkelt rakt fram med händerna på det övre handtaget och armbågarna längs sidorna. Maskinen håller automatiskt samma tempo som du (Figur 20 och Figur 21).

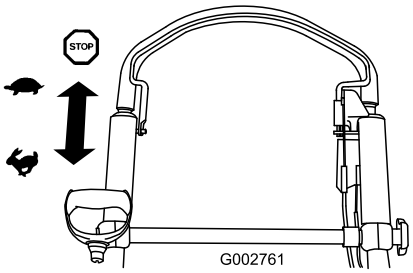

Figur 20

Figur 21

Stänga av motorn

Serviceintervall: Varje användning eller dagligen—Kontrollera att motorn stannar inom tre sekunder efter det att knivstyrstången släpps.

Släpp knivstyrstången för att stänga av motorn (Figur 22).

Viktigt: När du släpper knivstyrstången ska både motorn och kniven stanna inom tre sekunder. Om de inte stannar ordentligt slutar du genast att använda maskinen och kontaktar en auktoriserad återförsäljare.

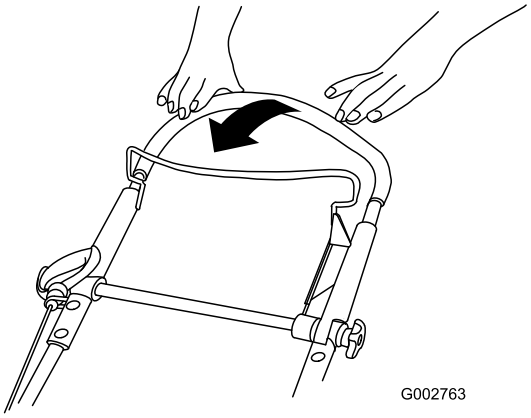

Figur 22

Återanvinna klippet

Din gräsklippare levereras färdig för att kunna återvinna gräs och lövklipp tillbaka ned i gräsmattan.

Obs: Gräsuppsamlaren kan sitta kvar på maskinen medan du återvinner klippet.

För att återvinna klippet flyttar du återvinnings-/uppsamlingsspaken till **återvinningsläget** (Figur 23).

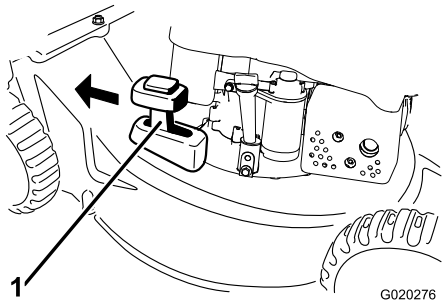

Figur 23

1. Återvinningsläge

Samla upp klippet

Använd gräsuppsamlaren när du vill samla upp gräs- och lövklipp från gräsmattan.

⚠ VARNING

Om gräsuppsamlaren är utsliten kan små stenar eller annat slungas mot föraren eller någon omkringstående, vilket kan innebära livsfara eller leda till allvarliga personskador.

Kontrollera gräsuppsamlaren ofta. Byt ut den mot en ny Toro-uppsamlare om den är skadad.

⚠ VARNING

Kniven är vass – kontakt med kniven kan orsaka allvarliga personskador.

Stäng av motorn och vänta tills alla rörliga delar har stannat innan du kliver ur förarplatsen.

Om du vill samla upp gräsklippet ska du montera gräsuppsamlaren (se Montera gräsuppsamlaren (sida 13)) och föra återvinnings-/uppsamlingsspaken till **uppsamlingsläget** (Figur 24).

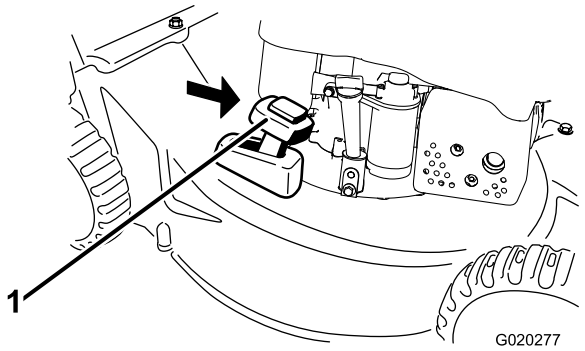

Figur 24

1. Uppsamlingsläge

Montera gräsuppsamlaren

Lyft upp den bakre luckan (Figur 25), montera uppsamlaren (Figur 26) och släpp sedan ner luckan igen.

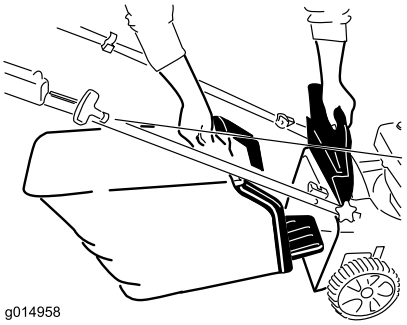

Figur 25

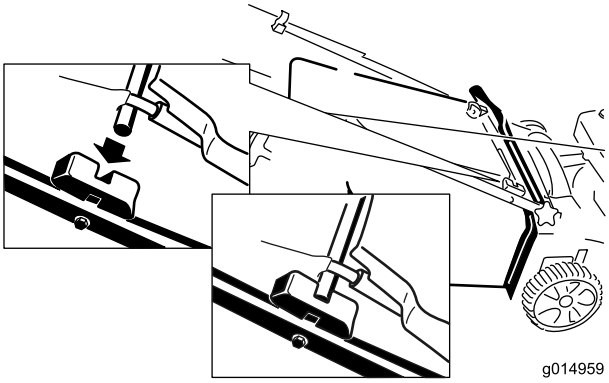

Figur 26

Ta bort gräsuppsamlaren

Utför stegen ovan i omvänd ordning för att ta bort uppsamlaren.

Använda den bakre utkastaren för klippet

Använd den bakre utkastaren när du klipper mycket högt gräs.

Ta bort gräsuppsamlaren om den har monterats på maskinen (se Ta bort gräsuppsamlaren (sida 13)) innan du använder den bakre utkastaren för klippet. Återvinnings-/uppsamlingsspaken ska vara i **uppsamlingsläget** (Figur 24).

⚠ VARNING

Kniven är vass – kontakt med kniven kan orsaka allvarliga personskador.

Stäng av motorn och vänta tills alla rörliga delar har stannat innan du kliver ur förarplatsen.

Arbetstips

Allmänna klipptips

- Röj området som ska klippas från pinnar, stenar, ledningar, grenar och annat skräp som kniven kan gå emot.
- Undvik att låta kniven gå emot massiva objekt. Kör aldrig avsiktligt över ett föremål.
- Stanna motorn om du kör på något föremål eller om klipparen börjar vibrera. Ta bort tändkabeln från tändstiftet och kontrollera noga om klipparen har skadats.
- Montera en ny kniv när klippsäsongen börjar för att garanterat få bästa resultat.
- Byt efter behov ut kniven mot en Toro-originalkniv.

Klippa gräs

- Klipp endast cirka en tredjedel av grässtrået åt gången. Klipp inte med en inställning som är lägre än 50 mm, såvida inte gräset är glest eller det är sent på hösten då gräset växer långsammare. Se Justera klipphöjden (sida 10).
- Om du klipper gräs som är mer än 15 cm högt kan det vara bra att först klippa med den högsta klipphöjdsinställningen och gå sakta, och sedan klippa en gång till med en lägre klipphöjd för att få bästa klippresultat. Om gräset är för högt kan klipparen täppas igen och det kan leda till motorstopp.
- Klipp bara torrt gräs och torra löv. Vått gräs och våta löv har en tendens att klumpas ihop på marken, vilket kan leda till motorstopp eller att maskinen täpps igen.

⚠ VARNING

Vått gräs och våta löv kan orsaka allvarliga skador om du halkar och rör vid kniven. Klipp endast vid torra förhållanden.

- Byta klippriktning. Det underlättar fördelningen av det klippta gräset vilket ger en jämn gödning.
- Försök med en eller flera av åtgärderna nedan om du inte är nöjd med klippresultatet:
  - Byt ut kniven eller låt slipa den.
  - Gå saktare när du klipper.
  - Höj gräsklipparens klipphöjdsinställning.
  - Klipp gräset oftare.
  - Överlappa klippsvepningarna istället för att klippa en hel svepning varje gång.
  - Ställ in klipphöjden på ett lägre spår för framhjulen än för bakhjulen. Ställ t.ex. in framhjulen på 50 mm och bakhjulen på 67 mm.

Klippa löv

- Efter avslutad klippning bör halva gräsmattan synas genom täcket av sönderskurna löv. Det kan vara nödvändigt att gå över löven mer än en gång.
- Om lövtäcket på gräsmattan är högre än 13 cm ställer du in den främre klipphöjden ett eller två spår högre än den bakre klipphöjden.
- Sänk klipphastigheten om gräsklipparen inte skär löven tillräckligt fint.

Underhåll

Obs: Vänster och höger sida på maskinen är lika med förarens vänstra respektive högra sida vid normal körning.

Rekommenderat underhåll

Underhållsintervall	Underhållsförfarande
Efter de första 5 timmarna	• Byta oljan i motorn.
Varje användning eller dagligen	• Kontrollera oljenivån i motorn. • Kontrollera att motorn stannar inom tre sekunder efter det att knivstyrstången släpps. • Rensa bort gräsklipp och smuts från maskinens undersida.
Var 25:e timme	• Ladda batteriet i 24 timmar.
Före förvaring	• Töm bränsletanken innan reparation och årlig förvaring.
Årligen	• Byt ut luftfiltret. Byt ut det oftare vid dammiga arbetsförhållanden. • Byt oljan i motorn. • Smörja kugghjulen. • Smörj det övre handtaget. • Byt ut kniven eller låt slipa den (oftare om kniven snabbt blir slö). • Läs i Bruksanvisningen till motorn för ytterligare information om årliga underhållsförfaranden.

Underhållsförberedelser

1. Stäng av motorn och vänta tills alla rörliga delar har stannat.
2. Lossa tändkabeln från tändstiftet (Figur 27) innan du utför underhåll.

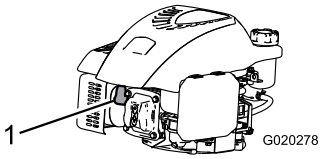

Figur 27

1. Tändkabel

3. Anslut tändkabeln till tändstiftet efter att du utfört underhåll.

Viktigt: Kör motorn som vanligt tills bränsletanken är tom innan du tippar maskinen för att byta olja eller kniv. Använd en handpump för att avlägsna bränslet om du måste tippa maskinen innan bränslet har tagit slut. Tippa alltid maskinen på sidan med oljestickan nedåt.

⚠ VARNING

Bränslet kan läcka ut när man tippar maskinen. Bensin är brandfarligt, explosivt och kan orsaka personskador.

Kör motorn tills tanken är tom eller töm tanken på bensin med en handpump; sug aldrig ut med en hävert.

Byta luftrenaren

Serviceintervall: Årligen

1. Tryck ned spärrhakarna på luftrenarkåpan (Figur 28).

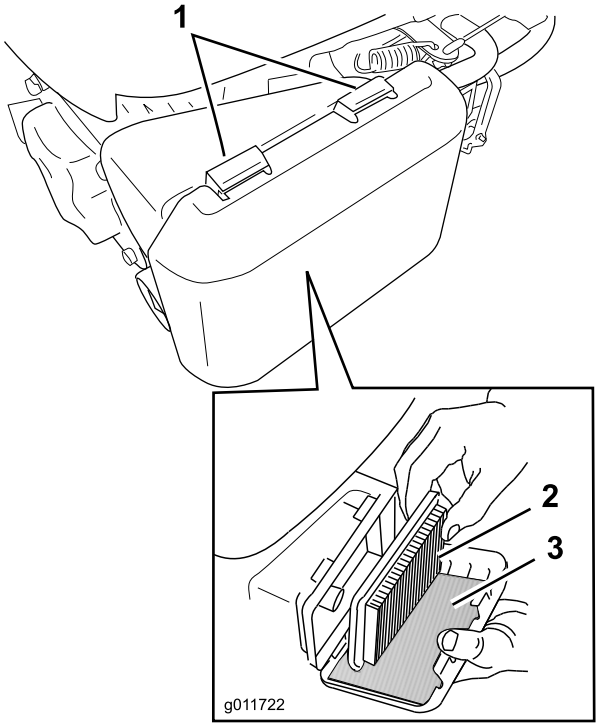

Figur 28

1. Spärrhakar
2. Pappersluftfilter
3. Skumförfilter

2. Öppna kåpan.

3. Ta bort pappersluftfiltret och skumförfiltret (Figur 28).
4. Kontrollera skumförfiltret och byt ut det om det är skadat eller mycket smutsigt.
5. Kontrollera pappersluftfiltret.
   A. Byt ut pappersluftfiltret om det är skadat eller blött av olja eller bränsle.
   B. Om pappersluftfiltret är smutsigt knackar du det mot en hård yta flera gånger eller blåser tryckluft på mindre än 2,07 bar genom den sida av filtret som är vänd mot motorn.

      Obs: Borsta inte bort smutsen från filtret, eftersom smutsen då tränger in i fibrerna.
6. Ta bort smutsen från luftrenarhuset och -kåpan med en fuktig trasa (för att fånga upp smutsen så att den inte ramlar ned i motorn). **För inte in smuts i luftkanalen.**
7. Montera skumförfiltret och pappersluftfiltret i luftrenaren.
8. Sätt tillbaka skyddet.

Byta ut motoroljan

Serviceintervall: Efter de första 5 timmarna

Årligen

1. Kontrollera att bränsletanken bara innehåller lite eller inget bränsle alls så att det inte läcker ut när du tippar klipparen på sidan.
2. Kör motorn i några minuter före oljebytet för att värma oljan.

   Obs: Varm olja rinner lättare och för med sig mer föroreningar.
3. Lossa tändkabeln från tändstiftet. Se Underhållsförberedelser (sida 15).
4. Ta bort oljestickan.
5. Tippa gräsklipparen på sidan (med oljestickan nedåt) för att tömma ut den använda oljan genom påfyllningsröret (Figur 29).

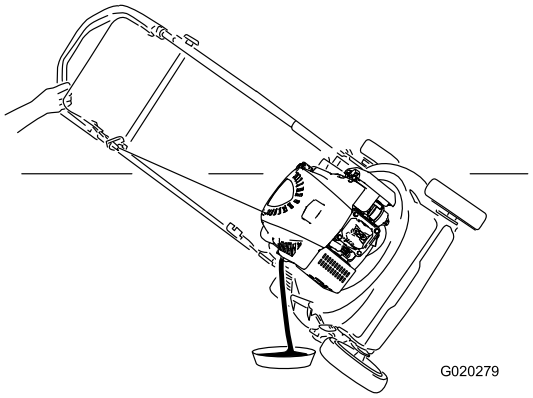

Figur 29

6. Tippa tillbaka klipparen till arbetsläget.
7. Fyll **långsamt** på olja i påfyllningshålet, vänta några minuter och kontrollera oljenivån med oljestickan genom att torka rent oljestickan och sedan sticka in, **men inte skruva fast,** den i påfyllningshålet.

   Obs: Maximal påfyllning: 0,59 l, typ: SAE 30 eller SAE 10W-30 renad fordonsolja med API-klassificering SF, SG, SH, SJ, SL eller högre.

   Obs: Fyll på olja i vevhuset tills oljestickan visar rätt oljenivå (Figur 30). Om du fyller på för mycket olja i motorn tar du bort överflödig olja så som beskrivs i 5.

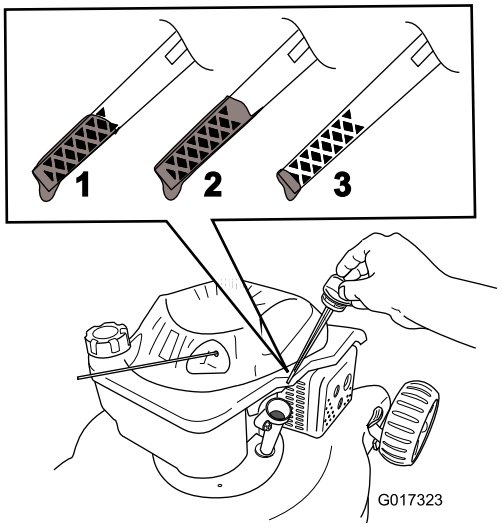

Figur 30

1. Maximal oljenivå.
2. För hög oljenivå – tappa ut olja ur vevhuset.
3. För låg oljenivå – fyll på olja i vevhuset.

8. Sätt tillbaka oljestickan och dra åt ordentligt för hand.
9. Kassera den använda oljan enligt lokala föreskrifter på en återvinningsstation.

Ladda batteriet

Serviceintervall: Var 25:e timme

Obs: Batteriet levereras inte laddat. Ladda batteriet före första användning.

Använd alltid laddaren i ett skyddat utrymme och ladda batteriet i rumstemperatur (22 °C) om möjligt.

1. Anslut laddaren till maskinens ledningsnät nedanför tändningsnyckeln (Figur 31).

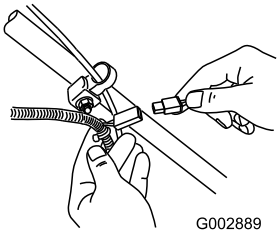

Figur 31

2. Sätt i laddaren i ett vägguttag (Figur 32).

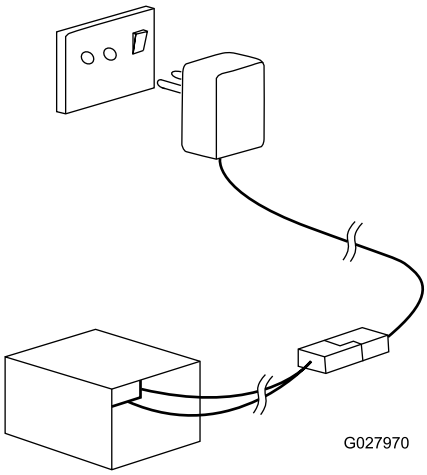

Figur 32

Viktigt: När batteriet inte längre går att ladda ska det återvinnas eller kasseras enligt lokala bestämmelser.

Undvik miljöskador. Batteriet och laddaren är märkta som specialavfall. Märkningen anger att batteriet och batteriladdaren måste lämnas in på en behörig återvinningsstation. De får inte slängas i hushållssoporna. Enligt EU-direktiv 2002/96/EG klassificeras de här produkterna som elektrisk eller elektronisk utrustning. De ska lämnas på en angiven uppsamlingsplats eller återvinningsstation och hanteras i enlighet med de nationella lagar som gäller i området. Konsumenten spelar en viktig roll då det är konsumentens ansvar att lämna in kasserad elektronisk/elektrisk utrustning så att den kan återvinnas eller bortskaffas. Genom återvinning hamnar inte dessa produkter i det kommunala avfallsflödet. Symbolen som föreställer en överkryssad soptunna är en påminnelse om att följa dessa angivelser. Kontakta de lokala myndigheterna eller en lokal återförsäljare och fråga efter mer information rörande korrekt avfallshantering.

Smörja kugghjulen

Serviceintervall: Årligen—Smörja kugghjulen.

1. Lossa kugghjulens skruvar på de **bakre** hjulen och ta bort kugghjulen.
2. Applicera smörjolja på hjulet såsom visas i Figur 33.

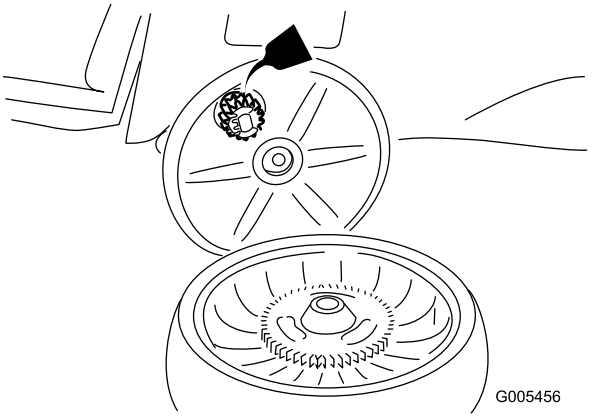

Figur 33

3. Montera de bakre hjulen.

Smörja det övre handtaget

Serviceintervall: Årligen

Smörj höger och vänster sida på det övre handtaget med silikonssprej med låg viskositet varje år eller vid behov.

1. Spreja den yttre plaständen på det inre handtaget (Figur 34).

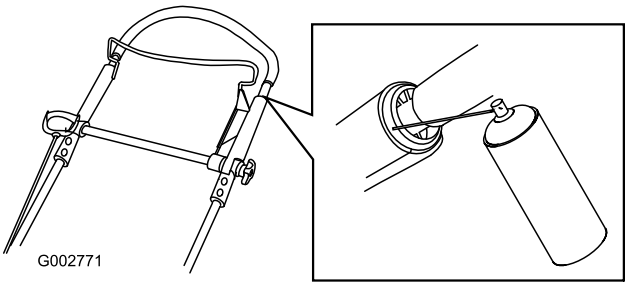

Figur 34

Obs: Använd röret som medföljer sprejen för att rikta sprejstrålen.

2. Tryck ner det övre handtaget helt och spreja plastinsidan på det yttre handtaget (Figur 35).

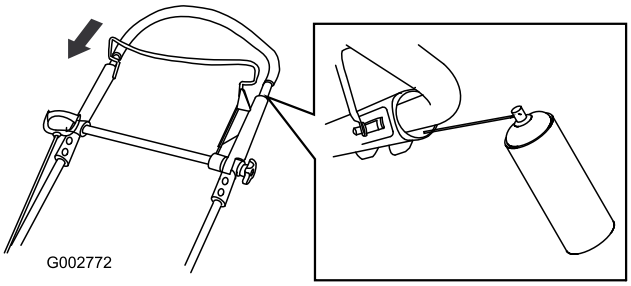

Figur 35

Justera självdrivningen

Om maskinens drivning inte fungerar som den ska måste du justera drivkabeln.

1. Lossa muttern på kabelfästet (Figur 36).

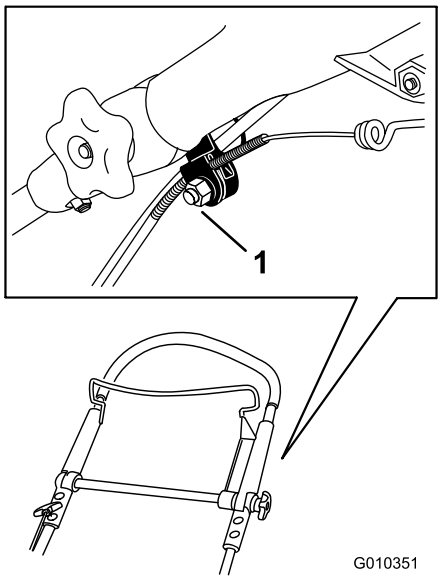

Figur 36

1. Kabelfäste

2. Dra det övre handtaget bakåt så långt det går.

   Obs: Om handtaget kärvar, se Smörja det övre handtaget (sida 17).

3. Dra kabelhöljet nedåt så att den exponerade kabeln sträcks (Figur 37).

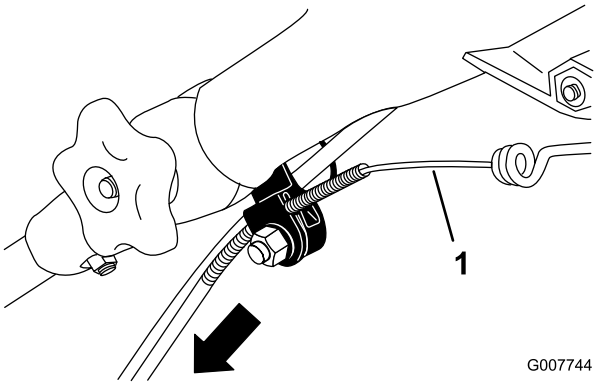

Figur 37

1. Exponerad kabel

4. Dra kabelhöljet uppåt ca 3 mm.

   Obs: Du kan placera en linjal mot översidan på det svarta kabelfästet och mäta hur mycket den övre änden på kabelhöljet rör sig (Figur 38).

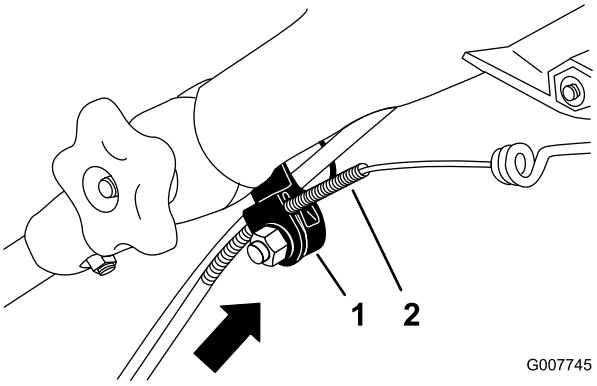

Figur 38

1. Kabelfäste
2. Kabelhölje

   Obs: Om kabelhöljet flyttas uppåt minskar markhastigheten, och om höljet flyttas nedåt ökar markhastigheten.

5. Dra åt muttern ordentligt.
6. Starta maskinen och kontrollera justeringen.

   Obs: Om självdrivningen fortfarande inte är korrekt inställd upprepar du denna procedur.

Byta ut kniven

Serviceintervall: Årligen

Viktigt: ***För att montera kniven korrekt behöver du en skiftnyckel.*** **Om du inte har någon skiftnyckel eller inte vill utföra den här proceduren kontaktar du en auktoriserad återförsäljare.**

Kontrollera kniven var gång du får slut på bensin. Byt omedelbart ut kniven om den är skadad eller sönder. Byt ut kniven eller låt slipa den om bladet är slött eller repigt.

⚠ VARNING

Kniven är skarp – kontakt med kniven kan orsaka allvarliga personskador.

Använd handskar då du handskas med kniven.

1. Lossa tändkabeln från tändstiftet. Se Underhållsförberedelser (sida 15).
2. Tippa maskinen på sidan med oljestickan nedåt.
3. Håll kniven stilla med hjälp av en träkloss (Figur 39).

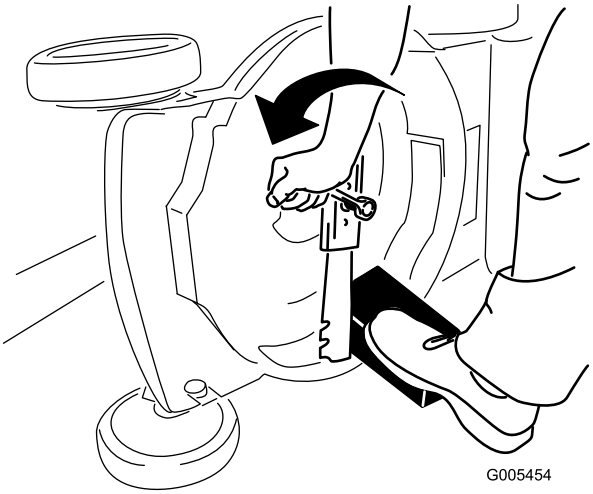

Figur 39

4. Ta bort kniven och spara alla monteringsdelar (Figur 39).
5. Montera den nya kniven (vrid knivbulten medsols) och alla monteringsdelar (Figur 40).

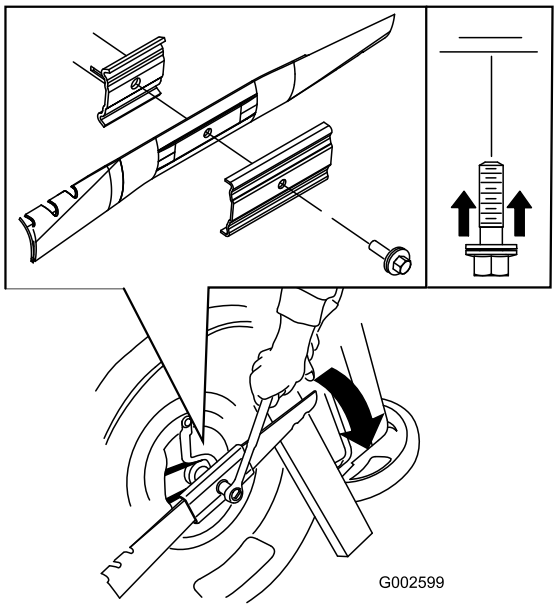

Figur 40

Viktigt: Låt knivens böjda del peka mot klipparkåpan.

6. **Använd en skiftnyckel för att dra åt knivskruven till 82 Nm.**

   Viktigt: En skruv åtdragen till ett moment på 82 Nm är mycket hårt åtdragen. Lägg din tyngd på spärrhaken eller skiftnyckeln och dra åt skruven ordentligt, samtidigt som du håller fast kniven med en träkloss. Det är mycket svårt att dra åt skruven för mycket.

Rengöra maskinen

Serviceintervall: Varje användning eller dagligen

⚠ VARNING

Det kan lossna material från under klipparkåpan.

- **Använd skyddsglasögon.**
- **Stå kvar i körläge (bakom handtaget).**
- **Håll kringstående på avstånd.**

1. Spruta en vattenstråle framför det **högra** bakhjulet medan motorn är igång och gräsklipparen befinner sig på en plan stenbelagd yta (Figur 41).

   Obs: Vattnet kommer att skvätta upp längs kniven och skölja bort klippet.

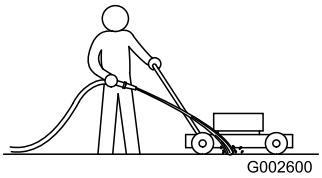

Figur 41

2. Stäng av vattnet och flytta gräsklipparen till ett torrt område när det inte längre kommer ut något klipp.
3. Kör motorn i några minuter för att låta kåpan torka så att den inte rostar.

Tömma bränsletanken

1. Stäng av motorn och vänta tills den har svalnat.
2. Lossa tändkabeln från tändstiftet.
3. Ta bort locket från bränsletanken.
4. Använd en handpump för att överföra bränslet till en godkänd bensinbehållare.
5. Anslut tändkabeln till tändstiftet.
6. Kör motorn tills den stannar.
7. Starta motorn igen för att kontrollera att det inte finns någon bensin kvar i förgasaren.

Förvaring

Förvara maskinen i ett svalt, rent och torrt utrymme.

Förbereda maskinen för förvaring

⚠ VARNING

Bensinångor kan explodera.

- **Förvara inte bensin längre än 30 dagar.**
- **Förvara inte maskinen i ett slutet utrymme nära öppen eld.**
- **Låt motorn svalna innan den ställs i förvaring.**

1. När du ska fylla på bränsle för sista gången på året ska du tillsätta bränslestabiliserare till bränslet enligt motortillverkarens anvisningar.
2. Kör maskinen tills motorn stannar på grund av bensinstopp.
3. Starta den igen.
4. Låt motorn vara igång tills den stannar. När du inte kan starta motorn längre är den tillräckligt torr.
5. Lossa tändkabeln från tändstiftet.
6. Ta bort tändstiftet och tillsätt 30 ml olja genom tändstiftshålet och dra sakta i startsnöret flera gånger, för att fördela oljan i cylindern. Detta förhindrar att cylindern rostar när maskinen inte används.
7. Montera tändstiftet löst.
8. Dra åt alla muttrar, bultar och skruvar.
9. Ladda batteriet. Se Ladda batteriet (sida 16).

Fälla ned handtaget

⚠ VARNING

Om du fäller upp eller ned handtaget på fel sätt kan detta skada kablar och leda till ett farligt driftstillstånd.

- **Var försiktig så att kablarna inte skadas när du fäller upp och ned handtaget.**
- **Kontakta en auktoriserad återförsäljare om en kabel skadas.**

1. Lossa de två handtagsvreden som fäster handtaget på chassit tills du kan flytta handtaget (Figur 42).

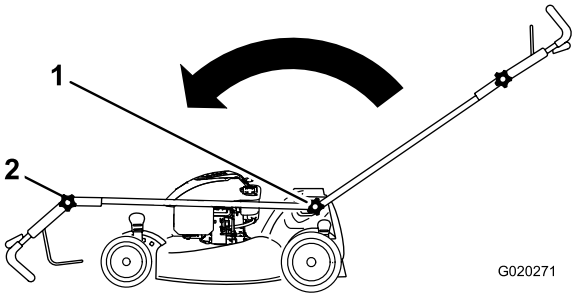

Figur 42

1. Handtagsvred (2)
2. Övre handtagsvred

2. För handtaget framåt i enlighet med Figur 42.
3. Lossa det övre handtagsvredet och fäll ned det övre handtaget i enlighet med Figur 42.

Ta maskinen ur förvaring

1. Ladda batteriet i 24 timmar.
2. Kontrollera och dra åt alla fästelement.
3. Ta bort tändstiftet och snurra motorn snabbt för att blåsa bort överbliven olja från cylindern.
4. Sätt tillbaka tändstiftet och dra åt det med en momentnyckel till 20 Nm.
5. Utför de underhållsprocedurer som eventuellt kan behövas, se (sida).
6. Kontrollera motoroljenivån, se (sida).
7. Fyll på färsk bensin i bränsletanken, se Fylla på bränsletanken (sida 10).
8. Anslut kabeln till tändstiftet.
9. Ladda batteriet. Se Ladda batteriet (sida 16).

Felsökning

Problem	Möjliga orsaker	Åtgärd
Det går inte att starta motorn.	1. Tändkabeln har inte anslutits till tändstiftet. 2. Luftningshålet i tanklocket är igensatt. 3. Tändstiftet är slitet, skadat eller har felaktigt avstånd. 4. Bränsletanken är tom eller bränslesystemet innehåller gammalt bränsle.	1. Anslut tändkabeln till tändstiftet. 2. Rengör luftningshålet i tanklocket eller byt ut tanklocket. 3. Kontrollera tändstiftet och justera avståndet vid behov. Byt ut tändstiftet om det är anfrätt, skadat eller sprucket. 4. Töm och/eller fyll på bränsletanken med färsk bensin. Kontakta en auktoriserad återförsäljare om problemet kvarstår.
Motorn är trög att starta eller tappar kraft.	1. Luftningshålet i tanklocket är igensatt. 2. Luftfiltret är smutsigt och blockerar luftflödet. 3. Det finns gräsklipp och skräp under maskinen. 4. Tändstiftet är slitet, skadat eller har felaktigt avstånd. 5. Motorns oljenivå är för låg, för hög eller så är motoroljan mycket smutsig. 6. Bränsletanken innehåller gammalt bränsle.	1. Rengör luftningshålet i tanklocket eller byt ut tanklocket. 2. Rengör luftfiltrets förrenare och/eller byt pappersluftfiltret. 3. Rengör under maskinen. 4. Kontrollera tändstiftet och justera avståndet vid behov. Byt ut tändstiftet om det är anfrätt, skadat eller sprucket. 5. Kontrollera motoroljan. Byt ut oljan om den är smutsig. Fyll på eller tappa ut olja för att justera oljenivån efter markeringen Full på oljestickan 6. Töm och fyll på bränsletanken med färsk bensin.
Motorn går ojämnt.	1. Tändkabeln har inte anslutits till tändstiftet. 2. Luftfiltret är smutsigt och blockerar luftflödet. 3. Tändstiftet är slitet, skadat eller har felaktigt avstånd.	1. Anslut tändkabeln till tändstiftet. 2. Rengör luftfiltrets förrenare och/eller byt pappersluftfiltret. 3. Kontrollera tändstiftet och justera avståndet vid behov. Byt ut tändstiftet om det är anfrätt, skadat eller sprucket.
Maskinen eller motorn vibrerar för mycket.	1. Det finns gräsklipp och skräp under klipparkåpan. 2. Motorns fästskruvar är lösa. 3. Knivfästmuttrarna är lösa. 4. Kniven är böjd eller ur balans.	1. Rengör under klipparkåpan. 2. Dra åt motorns fästskruvar. 3. Dra åt knivens fästmuttrar. 4. Balansera kniven. Byt ut kniven om den är böjd.
Klippmönstret blir ojämnt.	1. Du klipper i samma mönster om och om igen. 2. Alla fyra hjulen har inte samma höjd. 3. Det finns gräsklipp och skräp under klipparkåpan. 4. Kniven är slö.	1. Byt klippmönster. 2. Ställ in alla fyra hjulen på samma höjd. 3. Rengör under klipparkåpan. 4. Slipa och balansera kniven.
Maskinen självdriver inte.	1. Det finns skräp under remkåpan. 2. Självdrivningskabeln har inte justerats eller är skadad.	1. Ta bort skräpet under remkåpan. 2. Justera självdrivningskabeln. Byt ut kabeln vid behov.

Anteckningar:

Lista över internationella återförsäljare

Återförsäljare:	Land:	Telefonnummer:	Återförsäljare:	Land:	Telefonnum-mer:
Agrolanc Kft	Ungern	36 27 539 640	Maquiver S.A.	Colombia	57 1 236 4079
Balama Prima Engineering Equip.	Hongkong	852 2155 2163	Maruyama Mfg. Co. Inc.	Japan	81 3 3252 2285
B-Ray Corporation	Korea	82 32 551 2076	Mountfield a.s.	Tjeckien	420 255 704 220
Casco Sales Company	Puerto Rico	787 788 8383	Mountfield a.s.	Slovakien	420 255 704 220
Ceres S.A.	Costa Rica	506 239 1138	Munditol S.A.	Argentina	54 11 4 821 9999
CSSC Turf Equipment (pvt) Ltd.	Sri Lanka	94 11 2746100	Norma Garden	Ryssland	7 495 411 61 20
Cyril Johnston & Co.	Nordirland	44 2890 813 121	Oslinger Turf Equipment SA	Ecuador	593 4 239 6970
Cyril Johnston & Co.	Irland	44 2890 813 121	Oy Hako Ground and Garden Ab	Finland	358 987 00733
Equiver	Mexiko	52 55 539 95444	Parkland Products Ltd.	Nya Zeeland	64 3 34 93760
Femco S.A.	Guatemala	502 442 3277	Perfetto	Polen	48 61 8 208 416
ForGarder OU	Estland	372 384 6060	Pratoverde SRL.	Italien	39 049 9128 128
G.Y.K. Company Ltd.	Japan	81 726 325 861	Prochaska & Cie	Österrike	43 1 278 5100
Geomechaniki of Athens	Grekland	30 10 935 0054	RT Cohen 2004 Ltd.	Israel	972 986 17979
Golf international Turizm	Turkiet	90 216 336 5993	Riversa	Spanien	34 9 52 83 7500
Guandong Golden Star	Kina	86 20 876 51338	Lely Turfcare	Danmark	45 66 109 200
Hako Ground and Garden	Sverige	46 35 10 0000	Solvert S.A.S.	Frankrike	33 1 30 81 77 00
Hako Ground and Garden	Norge	47 22 90 7760	Spypros Stavrinides Limited	Cypern	357 22 434131
Hayter Limited (U.K.)	Storbritannien	44 1279 723 444	Surge Systems India Limited	Indien	91 1 292299901
Hydroturf Int. Co Dubai	Förenade Arabemiraten	97 14 347 9479	T-Markt Logistics Ltd.	Ungern	36 26 525 500
Hydroturf Egypt LLC	Egypten	202 519 4308	Toro Australia	Australien	61 3 9580 7355
Irrimac	Portugal	351 21 238 8260	Toro Europe NV	Belgien	32 14 562 960
Irrigation Products Int'l Pvt Ltd.	Indien	0091 44 2449 4387	Valtech	Marocko	212 5 3766 3636
Jean Heybroek b.v.	Nederländerna	31 30 639 4611	Victus Emak	Polen	48 61 823 8369

Europeiskt sekretessmeddelande

Uppgifter som Toro registrerar
Toro Warranty Company (Toro) respekterar din integritet. För att kunna behandla dina garantianspråk och kontakta dig i händelse av att en produkt måste återkallas ber vi dig att uppge vissa personuppgifter, antingen direkt eller via din lokala Toro-återförsäljare.

Toros garantisystem körs på servrar som finns i USA där sekretesslagarna kanske inte ger samma skydd som i ditt land.

GENOM ATT UPPGE DINA PERSONUPPGIFTER TILL OSS SAMTYCKER DU TILL ATT DE BEHANDLAS SÅ SOM BESKRIVS I DET HÄR SEKRETESSMEDDELANDET.

Så här använder Toro informationen
Toro kan använda dina personuppgifter för att behandla garantianspråk och för att kontakta dig i händelse av att en produkt återkallas. Toro kan vidarebefordra uppgifterna till sina dotterbolag, återförsäljare eller andra affärspartners i samband med någon av dessa aktiviteter. Vi säljer inte dina personuppgifter till något annat företag. Vi förbehåller oss rätten att vidarebefordra personuppgifter i syfte att efterleva tillämpliga lagar och uppfylla förfrågningar från vederbörliga myndigheter, administrera system på rätt sätt eller för vår egen eller andra användares säkerhet.

Så här sparas dina personuppgifter
Vi sparar dina personuppgifter så länge vi behöver dem för det syfte de ursprungligen registrerades för, av andra legitima skäl (t.ex. för att följa föreskrifter) eller så länge som krävs enligt tillämplig lag.

Toros engagemang för att skydda dina personuppgifter
Vi vidtar skäliga försiktighetsåtgärder för att skydda dina personuppgifter. Vi vidtar också åtgärder för att bibehålla personuppgifternas aktuella status så att de är korrekta.

Åtkomst och korrigering av personuppgifter
Om du vill granska eller korrigera personuppgifter kan du kontakta oss via e-post på legal@toro.com.

Konsumenträtt i Australien

Australiensiska kunder hittar information rörande australiensisk konsumenträtt inuti förpackningen eller hos den lokala Toro-återförsäljaren.

Toros garanti och Toros GTS-startgaranti

Fel och produkter som omfattas

Toro Company och dess dotterbolag Toro Warranty Company garanterar gemensamt, och i enlighet med ett avtal dem emellan, att åt den ursprungliga köparen [1] reparera den Toro-produkt som anges nedan om material- eller tillverkningsfel förekommer eller om Toro GTS-motorn (Guaranteed to Start) inte startar när du har dragit i snöret 1–2 gånger, förutsatt att det rutinunderhåll som krävs enligt *bruksanvisningen* har utförts.

Följande tidsperioder gäller från inköpsdatumet:

Produkter	Garantiperiod
Manuell motordriven klippare	
• Gjutet däck	Fem års privat bruk[2] 90 dagars kommersiellt bruk
• Motor	Fem års GTS-garanti, privat bruk[3]
• Batteri	Två år
• Ståldäck	Två års privat bruk[2] 30 dagars kommersiellt bruk
• Motor	Två års GTS-garanti, privat bruk[3]
TimeMaster-klippare	Tre års privat bruk[2] 90 dagars kommersiellt bruk
• Motor	Tre års GTS-garanti, privat bruk[3]
• Batteri	Två år
Elektriska handhållna produkter och manuella motordrivna klippare	Två års privat bruk[2] Ingen garanti för kommersiellt bruk
Snöslungor	
• Enstegsmodell	Två års privat bruk[2] 45 dagars kommersiellt bruk
• Motor	Två års GTS-garanti, privat bruk[3]
• Tvåstegsmodell	Tre års privat bruk[2] 45 dagars kommersiellt bruk
• Utkastare, utkastarriktare och impellerhusskydd	Begränsad (endast ursprunglig ägare)[5]
Elektriska snöslungor	Två års privat bruk[2] Ingen garanti för kommersiellt bruk
Alla åkmaskiner nedan	
• Motor	Se motortillverkarens garanti[4]
• Batteri	Två år privat bruk[2]
• Redskap	Två års privat bruk[2]
DH-åkgräsklippare	Två års privat bruk[2] 30 dagars kommersiellt bruk
XLS-åkgräsklippare	Tre års privat bruk[2] 30 dagars kommersiellt bruk
TimeCutter	Tre års privat bruk[2] 30 dagars kommersiellt bruk
TITAN-klippare	Tre år eller 240 timmar[5]
• Ram	Begränsad (endast ursprunglig ägare)[6]

[1]Med ursprunglig köpare avses den person som ursprungligen köpte Toro-produkten.

[2]Med ”privat bruk” avses bruk av produkten i hemmet. Om produkten används på fler än ett ställe räknas det som kommersiellt bruk och då gäller garantin för kommersiellt bruk.

[3]Toro GTS-startgarantin gäller inte när produkten används kommersiellt.

[4]Vissa motorer som används i Toro-produkter har en garanti från motortillverkaren.

[5]Beroende på vilket som inträffar först.

[6]Begränsad garanti för ramen. Om huvudramen, det vill säga de delar som svetsats samman för att bilda den traktorstruktur som andra komponenter, t.ex. motorn, är monterade på, spricker eller går sönder vid normalt bruk, kommer ramen att repareras eller bytas ut, enligt Toros val, i enlighet med garantin utan kostnad för reservdelar och arbete. Ramfel på grund av felaktig användning eller missbruk samt fel eller reparationer som uppstår/sker på grund av rost eller korrosion omfattas inte av garantin.

Garantin upphör att gälla om timmätaren kopplas från, ändras eller visar tecken på att någon har försökt att manipulera den.

Ägarens ansvar

Du måste underhålla Toro-produkten enligt de underhållsrutiner som beskrivs i *bruksanvisningen*. Sådant rutinunderhåll bekostas av dig, oavsett om det utförs av en återförsäljare eller av dig själv.

Anvisningar för garantiservice

Följ anvisningarna nedan om du tror att det finns något material- eller tillverkningsfel på din Toro-produkt:

1. Kontakta din försäljningsrepresentant för att ordna produktservice. Om du av någon anledning inte kan kontakta din representant kan du i stället kontakta en auktoriserad Toro-återförsäljare för att få service där. Se bifogad lista över återförsäljare.
2. Ta med produkten och inköpsbeviset (kvittot) till återförsäljaren. Om du av någon anledning är missnöjd med din återförsäljares analys eller med den hjälp du får är du välkommen att kontakta oss på följande adress:

   Toro Customer Care Department, RLC Division
   Toro Warranty Company
   8111 Lyndale Avenue South
   Bloomington, MN 55420-1196
   001–952–948–4707

Produkter och fel som inte omfattas

Ingen annan uttrycklig garanti ges förutom ett särskilt emissionssystemsskydd och motorgarantiskydd för vissa produkter. Denna uttryckliga garanti omfattar inte följande:

- Kostnader för regelbundet underhåll rörande service och reservdelar, exempelvis filter, bränsle, smörjmedel, byte av olja, tändstift, luftfilter, knivslipning eller slitna blad, inställning av kabel/länkage, broms och koppling.
- Komponenter som går sönder p.g.a. normalt slitage.
- Alla produkter eller delar som har ändrats, använts felaktigt, försummats eller som måste bytas ut eller repareras på grund av olyckshändelse eller brist på underhåll.
- Hämtnings- och leveransavgifter.
- Reparationer eller försök till reparationer som inte utförs av en auktoriserad Toro-återförsäljare.
- Reparationer som blir nödvändiga till följd av underlåtenhet att följa anvisningarna för bränslehantering (se *bruksanvisningen* för mer information).
  - Borttagning av föroreningar från bränslesystemet omfattas ej.
  - Användning av gammalt bränsle (äldre än en månad) eller bränsle som innehåller mer än 10 % etanol eller mer än 15 % MTBE.
  - Underlåtenhet att tömma bränslesystemet innan klipparen står oanvänd längre än en månad
- Reparationer eller justeringar i syfte att åtgärda startproblem pga. följande:
  - Underlåtenhet att följa lämpliga underhållsrutiner eller anvisningar för bränslehantering
  - Roterande klipparkniv går emot något objekt
- Särskilda driftvillkor där du kan behöva dra fler än två gånger i snöret för att starta:
  - Första gången du ska starta maskinen efter att den har stått oanvänd under mer än tre månader eller stått i förvaring
  - Start i kylig temperatur som t.ex. vid tidig vår eller sen höst
  - Olämpliga startrutiner – om du har problem att starta enheten kontrollerar du att du använder rätt startrutiner i *bruksanvisningen*. Det kan spara in ett onödigt besök hos en auktoriserad Toro-återförsäljare.

Allmänna villkor

Köparens rättigheter regleras av de nationella lagar som gäller i respektive land. De rättigheter köparen har i dessa lagar begränsas inte genom denna garanti.