Form No. 3393-160 Rev A

55cm Recycler® SmartStow-gressklipper

Modellnr. 20959—Serienr. 315000001 og oppover

Brukerhåndbok

Innledning

Denne gressklipperen av skyvemodell med roterende kniver, er beregnet for privat bruk. Den er hovedsakelig beregnet på å klippe gress på godt vedlikeholdte plener på private eiendommer. Den er ikke beregnet på å klippe kratt eller for jordbruksbruk.

Les denne håndboken nøye, slik at du lærer å bruke og vedlikeholde produktet på riktig måte og unngår person- eller produktskade. Du har ansvar for å bruke produktet på en riktig og sikker måte.

Du kan kontakte Toro direkte på www.Toro.com for materialer for produktsikkerhet og opplæring i bruk, og informasjon om tilbehør, hjelp til å finne en forhandler eller for å registrere produktet ditt.

Hvis maskinen må repareres, eller du trenger service, originale Toro-deler eller mer informasjon, kan du kontakte et autorisert forhandlerverksted eller Toros kundeserviceavdeling. Ha modell- og serienummer for hånden når du tar kontakt. Figur 1 viser hvor på produktet modell- og serienumrene er plassert.

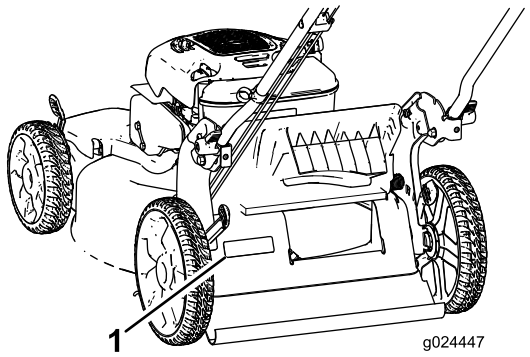

Figur 1

1. Skilt med modell- og serienummer

Noter produktets modell- og serienummer nedenfor:

Modellnr. _____

Serienr. _____

Denne håndboken identifiserer mulige farer og identifiserer sikkerhetsbeskjeder gjennom sikkerhetsvarslingssymbolet (Figur 2), som varsler om en fare som kan føre til alvorlige skader eller dødsfall hvis man ikke overholder de anbefalte forholdsreglene.



Figur 2

1. Sikkerhetsvarselssymbol

I tillegg brukes to ord for å utheve informasjon. **Viktig** gjør oppmerksom på spesiell mekanisk informasjon og **Obs** henviser til generell informasjon som det er verdt å huske på.

Dette produktet er i samsvar med alle relevante europeiske direktiver. Se eget samsvarserklæringsskjema for produktet for detaljert informasjon.

Nettomoment: Motorens brutto- eller nettomoment ble beregnet i laboratorium av motorprodusenten i overensstemmelse med Society of Automotive Engineers (SAE) J1940. Konfigurert til å overholde sikkerhets-, utslipps- og driftskrav, vil faktiske dreiemoment for motoren for gressklipper i denne klassen være betydelig lavere. Gå til www.Toro.com for å se spesifikasjonene for din gressklippermodell.

Ikke tukle med motorstyringen eller endre hastighetsregulatoren. Hvis du gjør dette, kan det føre til en usikker tilstand som kan medføre personskader.

Innhold

Innledning 1
Sikkerhet 2
Sikkerhet ved bruk av gressklipper 2
Lydtrykk 3
Lydstyrke 3
Hånd-arm-vibrasjon 4
Sikkerhets- og instruksjonsmerker 4
Montering 5
1 Folde ut håndtaket 5
2 Montere tilbakespolingsstartersnoren i snorføreren 6
3 Fylle olje på motoren 6
4 Montere gressposen 7
Oversikt over produktet 8
Spesifikasjoner 8
Bruk 8
Fylle tanken 8
Kontrollere motoroljenivået 9
Justere klippehøyden 9
Starte motoren 10
Bruke selvdrift 10

© 2015—The Toro® Company
8111 Lyndale Avenue South
Bloomington, MN 55420

Registrer ditt produkt på www.Toro.com.

CE

Oversettelse av originalen (NO)
Trykt i USA
Med enerett

3393-160
A

Stoppe motoren 10
Resirkulere gress- og løvrester 10
Samle opp gresset 11
Sideutslipp av gress- og løvrester 11
Oppbevare maskinen i vertikal oppbevaringsstilling 12
Brukstips 13
Vedlikehold 14
Anbefalt vedlikeholdsplan 14
Gjøre klar til vedlikehold 14
Skifte luftfilteret 14
Skifte motorolje 15
Skift ut kniven 16
Justere selvdrift 17
Rengjøre maskinens underside 17
Lagring 18
Gjøre maskinen klar til oppbevaring 18
Folde sammen håndtaket 18
Ta maskinen frem fra oppbevaring 18

Sikkerhet

Denne maskinen har blitt designet i henhold til EN ISO-standard 5395:2013.

Feilaktig bruk og vedlikehold av gressklippere kan føre til personskade. For å redusere muligheten for skader bør du følge disse sikkerhetsinstruksjonene.

Det er svært viktig at du, og alle andre som skal bruke maskinen, leser og forstår innholdet i håndboken før motoren startes for første gang. På denne måten sikres maksimal sikkerhet og best mulig ytelse, og du blir kjent med produktet. Vær spesielt oppmerksom på sikkerhetsadvarselssymbolet (Figur 2), som betyr Forsiktig, Advarsel eller Fare – "instruksjoner for personlig sikkerhet". Les og forstå sikkerhetsinstruksjonen. Hvis ikke disse instruksjonene tas hensyn til, kan dette føre til at noen blir alvorlig skadet.

Sikkerhet ved bruk av gressklipper

Denne maskinen kan amputere hender og føtter og slynge gjenstander opp i luften. Dersom man ikke følger sikkerhetsinstruksjoner, kan dette føre til alvorlige skader eller dødsulykker.

Opplæring

- Les grundig gjennom bruksanvisningen. Gjør deg kjent med kontrollene og hvordan utstyret skal brukes.
- Aldri la barn eller personer som ikke har lest disse instruksjonene bruke maskinen. Undersøk evt. aldersgrense for bruk av dette utstyret.
- Husk at føreren eller brukeren har ansvaret hvis andre personer eller deres eiendom utsettes for ulykker eller farer.
- Forstå alle forklaringer for piktogrammer som er brukt på maskinen eller instruksjonene.

Bensin

ADVARSEL – bensin er meget brannfarlig. Ta følgende forholdsregler:

- Drivstoff må lagres på kanner som er spesiallaget for dette formålet.
- Bare fyll bensin utendørs, og ikke røyk mens du fyller.
- Fyll på drivstoff før du starter motoren. Ta aldri lokket av drivstofftanken eller fyll bensin mens motoren går eller er varm.
- Hvis du søler bensin, må du ikke prøve å starte motoren. Flytt maskinen bort fra området hvor du sølte drivstoffet, og unngå alt som kan antennes til all bensindamp er forsvunnet.
- Sett lokket godt på alle drivstofftanker og -kanner.

Forberedelser

- Når du klipper, må du alltid ha på deg kraftig, sklisikkert fottøy og langbukser. Bruk ikke maskinen uten sko eller med åpne sandaler.
- Foreta en grundig inspeksjon der maskinen skal brukes og fjern alle steiner, pinner, wire, bein og andre gjenstander.
- Foreta alltid en visuell inspeksjon før bruk for å kontrollere at alle vern og sikkerhetsanordninger, som avledere og/eller gressoppsamlere, er på plass og fungerer korrekt.
- Før bruk må du alltid sjekke at knivene, knivboltene og klippeenheten er i orden, og fri for skader og slitasje. Skadde eller slitte kniver og bolter må skiftes ut i sett for å opprettholde balansen.

Starte

- Ikke vipp maskinen når du starter motoren, med mindre den må vippes for å starte. I dette tilfellet må ikke gressklipperen vippes mer enn absolutt nødvendig og løft kun den delen som er vendt bort fra operatøren.
- Start motoren forsiktig i henhold til instruksjonene og med føttene godt unna kniven(e) og ikke foran utslippssjakten.

Bruk

- Du må aldri klippe hvis andre personer, spesielt barn, eller dyr befinner seg i nærheten.
- Gressklipperen må bare brukes i dagslys eller der det er god kunstig belysning.
- Vær oppmerksom på hull i bakken og andre skjulte farer i terrenget.

- Hold hender og føtter borte fra roterende deler. Hold deg unna åpningen på utløpssjakten til enhver tid.
- Løft eller bær aldri en gressklipper mens motoren er i gang.
- Vær svært forsiktig når du rygger eller trekker gressklipperen mot deg.
- Gå, ikke løp.
- Skråninger:
  - Klipp ikke i overdrevent bratte skråninger.
  - Vær ytterst forsiktig i skråninger.
  - Klipp på tvers av skråninger, aldri opp og ned, og vær ytterst forsiktig når du forandrer retning i skråninger.
  - Vær alltid sikker på hvor du setter føttene i skråninger.
- Reduser hastigheten i skråninger og skarpe svinger for å unngå at maskinen velter eller at du mister kontrollen over den.
- Stopp kniven hvis maskinen må vippes for transportering når du krysser andre overflater enn gress, og når du transporterer maskinen til og fra området som skal klippes.
- Motoren må ikke brukes på et lukket sted der giftig kullos og andre eksosgasser kan samle seg.
- Stopp motoren
  - når du forlater maskinen
  - før du fyller drivstoff
  - før du tar av gressoppsamleren
  - før du justerer høyden, hvis ikke justeringene kan gjøres fra førerplassen.
- Stans motoren og koble fra tennpluggledningen:
  - før du fjerner blokkeringer eller rensker utslippssjakten
  - før du sjekker, rengjør eller utfører arbeid på maskinen
  - når du har truffet en gjenstand, undersøk om maskinen ble skadet, og reparer den før du starter og bruker utstyret igjen
  - hvis maskinen vibrerer unormalt mye (Den bør da undersøkes øyeblikkelig.)
- Lynnedslag kan forårsake alvorlige skader eller dødsfall. Hvis du ser/hører at lyn og tordenvær nærmer seg der du er, må du ikke bruke maskinen. Søk tilflukt!
- Se opp for trafikk når du krysser eller er i nærheten av veier.

Vedlikehold og oppbevaring

- Sørg for at alle mutre, bolter og skruer er godt tilstrammet, for å være sikker på at utstyret er trygt å bruke.
- Maskinen må ikke trykkvaskes.
- Utstyr med bensin på tanken må aldri oppbevares innendørs, dersom det er mulighet for at bensindamp kan komme i kontakt med åpne flammer eller gnister.
- La motoren bli kald før maskinen settes på et lukket sted.
- Unngå brannfare ved å holde motoren, lyddemperen, batterirommet og området der bensin oppbevares, fritt for gress, løv og for mye fett.
- Kontroller gressoppsamlingskomponentene og utslippsvernet regelmessig, og skift dem ut med produsentens anbefalte deler når det er nødvendig.
- Skift alltid ut deler med skader eller slitasje for sikkerhets skyld.
- Skift ut defekte lyddempere.
- Hvis du må tømme drivstofftanken, skal dette gjøres utendørs.
- Innstillingen av motorregulatoren må ikke forandres og motoren må ikke ruses. Hvis motoren går med for høyt turtall, øker faren for at det skjer en ulykke.
- Vær forsiktig når du justerer maskinen, slik at du unngår å klemme fingre mellom bevegelige kniver og faste deler.
- **For best mulig ytelse og sikkerhet bør du bare kjøpe ekte Toro-reservedeler og -tilbehør. Bruk ikke *uoriginale* deler og tilbehør, da disse kan utgjøre en sikkerhetsfare.**

Transport

- Vær forsiktig når du lesser eller avlesser maskinen på eller av en lastebil.
- Bruk en bred rampe når du laster maskinen på en tilhenger eller lastebil.
- Fest maskinen godt med stropper, kjetting, kabel eller tau. Både de fremre og bakre stroppene må ledes nedover og utover fra maskinen.

Lydtrykk

Denne enheten har et lydtrykknivå på 89 dBA ved operatørens øre, med en usikkerhetsverdi (K) på 1 dBA.

Lydtrykknivået ble fastsatt iht. prosedyrene som er beskrevet i EN ISO 5395:2013.

Lydstyrke

Denne enheten har et garantert lydstyrkenivå på 98 dBA, med en usikkerhetsverdi (K) på 1 dBA.

Lydstyrkenivået ble fastsatt iht. prosedyrene som er beskrevet i EN 11094.

⚠ FORSIKTIG

Langvarig eksponering for støy ved betjening av maskinen, kan føre til svekket hørsel.

Bruk egnet hørselsvern når du betjener maskinen i lengre perioder.

Hånd-arm-vibrasjon

Målt vibrasjonsnivå for høyre hånd = 5,5 m/s²

Målt vibrasjonsnivå for venstre hånd = 5,4 m/s²

Usikkerhetsverdi (K) = 2,2 m/s²

Målte verdier ble fastsatt iht. prosedyrene som er beskrevet i EN ISO 5395:2013.

⚠ FORSIKTIG

Langvarig eksponering for vibrasjoner ved betjening av maskinen, kan føre til nummenhet i hender og håndledd.

Bruk hansker som demper vibrasjonen når du betjener maskinen i lengre perioder.

Sikkerhets- og instruksjonsmerker

Viktig: Sikkerhets- og instruksjonsmerker er plassert nær områder som utgjør en mulig fare. Skift ut skadde merker.

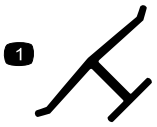

Produsentens merke

1. Angir om kniven er identifisert som en del fra den originale maskinprodusenten.

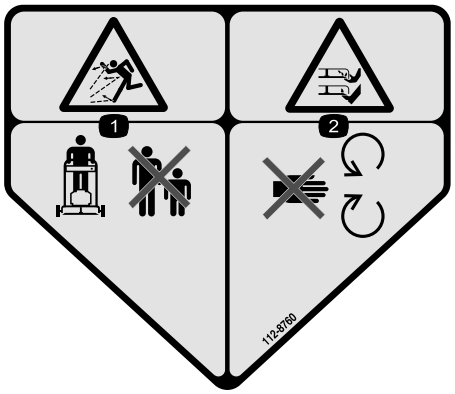

112-8760

1. Fare for at gjenstander slynges gjennom luften – hold trygg avstand fra maskinen.
2. Fare for å kutte hender og føtter – hold trygg avstand fra bevegelige deler.



112-8867

1. Låst
2. Ulåst

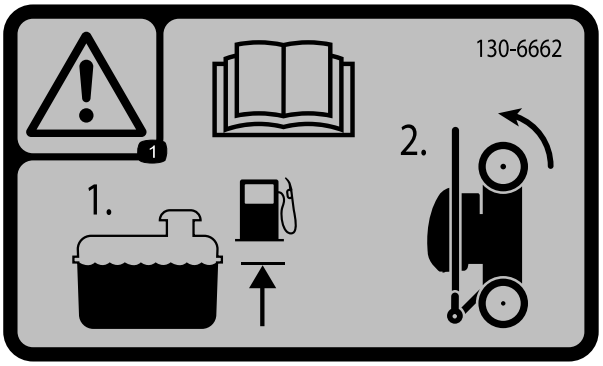

130-6662

1. Advarsel – les *brukerhåndboken*. 1) Fyll på drivstoff til maksimal indikert nivå. 2) Vipp gressklipperen fremover for oppbevaring.

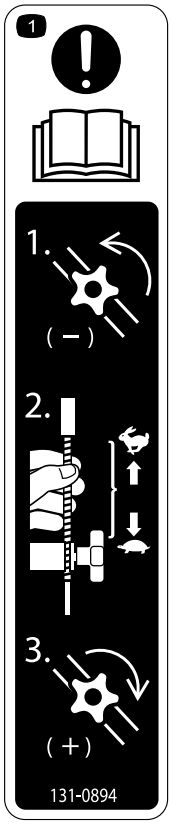

131-0894

Trekkjustering

1. Obs! Les *Brukerhåndboken* – 1) Løsne knotten ved å vri den mot klokken. 2) Trekk kabelen/kablene bort fra motoren for å senke friksjonen, eller skyv kabelen/kablene mot motoren for å øke friksjonen. 3) Stram knotten ved å vri den med klokken.

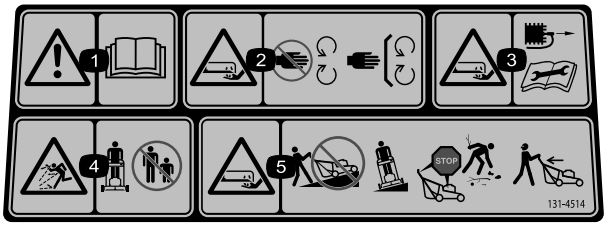

131-4514

1. Advarsel – les *brukerhåndboken*.
2. Fare for å kutte/lemleste hender og føtter, gressklipperkniv – hold trygg avstand fra bevegelige deler og hold alle verneplater og avskjerminger på plass.
3. Fare for kutting/lemlesting av hender og føtter, gressklipperkniv – koble fra tennpluggkabelen og les instruksjonene før du utfører service eller vedlikehold.
4. Fare for at gjenstander slynges gjennom luften – hold trygg avstand fra maskinen.
5. Fare for kutting/lemlesting av hender og føtter, gressklipperkniv – ikke kjør opp og ned skråninger, kjør på tvers av skråninger, stans motoren før du forlater operatørinnstillingen og se bak deg når du rygger.

Montering

Viktig: **Fjern og kast plasten som beskytter motoren.**

1

Folde ut håndtaket

Ingen deler er nødvendige

Prosedyre

⚠ ADVARSEL

Hvis man folder ut håndtaket på feil måte, kan dette føre til skade på ledningene, noe som igjen kan utgjøre en usikker driftstilstand.

- **Pass på at du ikke skader ledningen(e) når du folder sammen eller ut håndtaket.**
- **Kontroller at ledningen(e) ledes på utsiden av håndtaket.**
- **Hvis en ledning blir skadet, kontakter du et autorisert forhandlerverksted.**

1. Flytt håndtaket bakover til driftsstillingen (Figur 3).

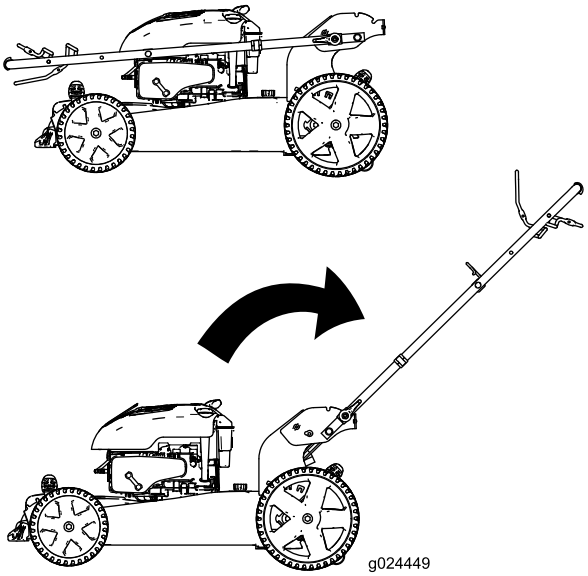

Figur 3

2. Flytt håndtakslåsen (Figur 4) til pinnen klikker på plass for å låse håndtaket i driftsstilling.

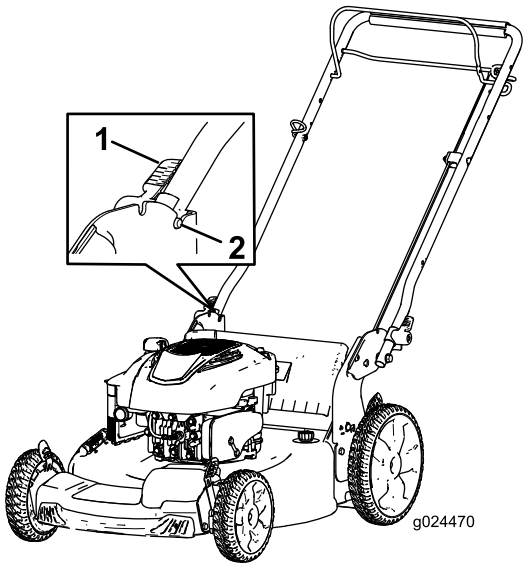

Figur 4

1. Håndtakslås
2. Pinne

2

Montere tilbakespolingsstartersnoren i snorføreren

Ingen deler er nødvendige

Prosedyre

Viktig: Du må montere tilbakespolingsstartersnoren i snorføreren.

Hold knivkontrollbøylen til det øvre håndtaket, og trekk tilbakespolingsstartersnoren gjennom snorføreren på håndtaket (Figur 5).

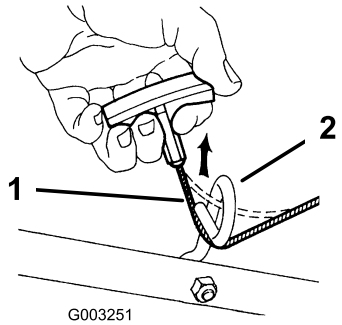

Figur 5

1. Tilbakespolingsstartersnor
2. Snorfører

3

Fylle olje på motoren

Ingen deler er nødvendige

Prosedyre

Viktig: Maskinen leveres ikke med olje i motoren, men den kommer med en flaske olje. Fyll olje på motoren før du starter den.

Maks. påfyll: 0,59 l, type: SAE 30 rensende bilolje med API-serviceklassifisering SF, SG, SH, SJ, SL eller høyere.

Merk: Når veivhuset er tomt, fyll veivhuset med olje til ca. 3/4 kapasitet og gjør så som følger:

1. Flytt maskinen til en jevn flate.
2. Fjern peilestaven ved å vri lokket mot venstre og trekke den ut (Figur 6).

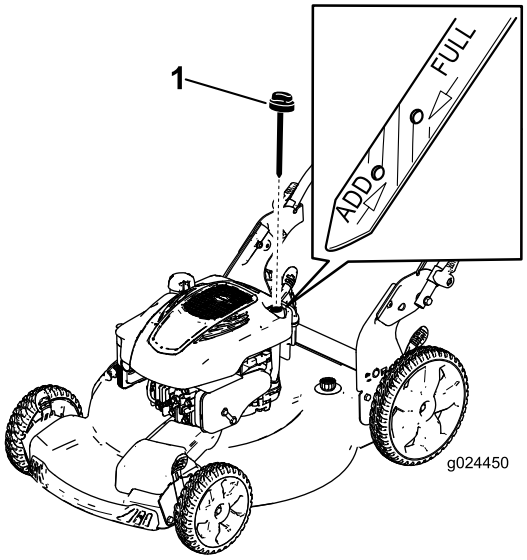

Figur 6

1. Peilestav

3. Tørk av peilestaven med en ren fille.
4. Før peilestaven helt inn i oljepåfyllingsrøret, og trekk den så ut igjen.
5. Les av oljenivået på peilestaven (Figur 6).
   - Hvis oljenivået er under merket Add på peilestaven, fyll langsomt på litt olje i oljepåfyllingsrøret, vent i tre minutter og gjenta så trinn 3 til og med 5 til oljenivået er ved merket Full på peilestaven.
   - Hvis oljenivået er over merket Full på peilestaven, tømmer du ut olje helt til oljenivået er ved merket Full på peilestaven. Se Skifte motorolje (side 15).

Viktig: **Hvis oljenivået i veivhuset er for lavt eller for høyt, og du kjører motoren, kan dette føre til skade på motoren.**

6. Sett peilestaven ordentlig på plass.

Viktig: ***Skift motorolje etter de fem første driftstimene*, deretter én gang i året. Se Skifte motorolje (side 15).**

4

Montere gressposen

Ingen deler er nødvendige

Prosedyre

1. Plasser posen over rammen som vist i Figur 7.

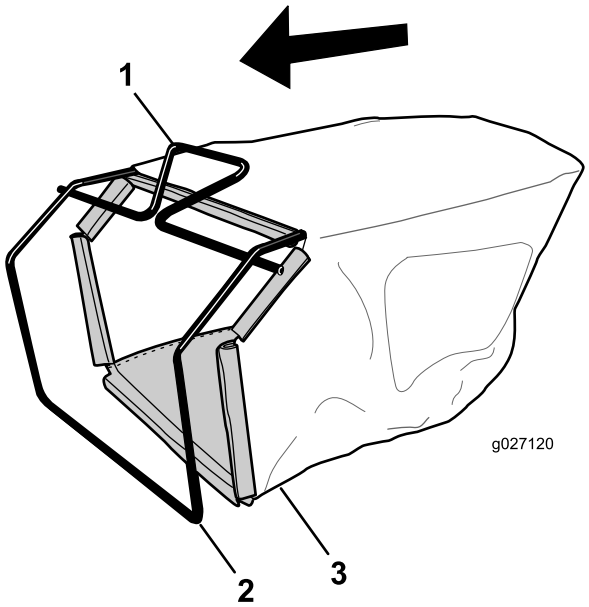

Figur 7

1. Håndtak
2. Ramme
3. Gresspose

Merk: Ikke plasser posen over håndtaket (Figur 7).

2. Hekt bunnen på posen fast til rammebunnen (Figur 8).

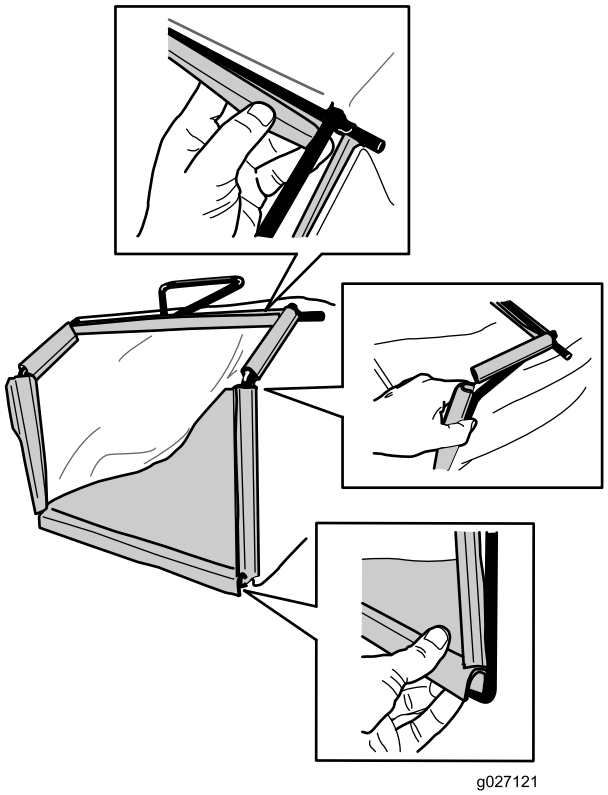

Figur 8

3. Hekt topp- og sidekantene av posen fast til henholdsvis toppen og sidene av rammen (Figur 8).

Oversikt over produktet

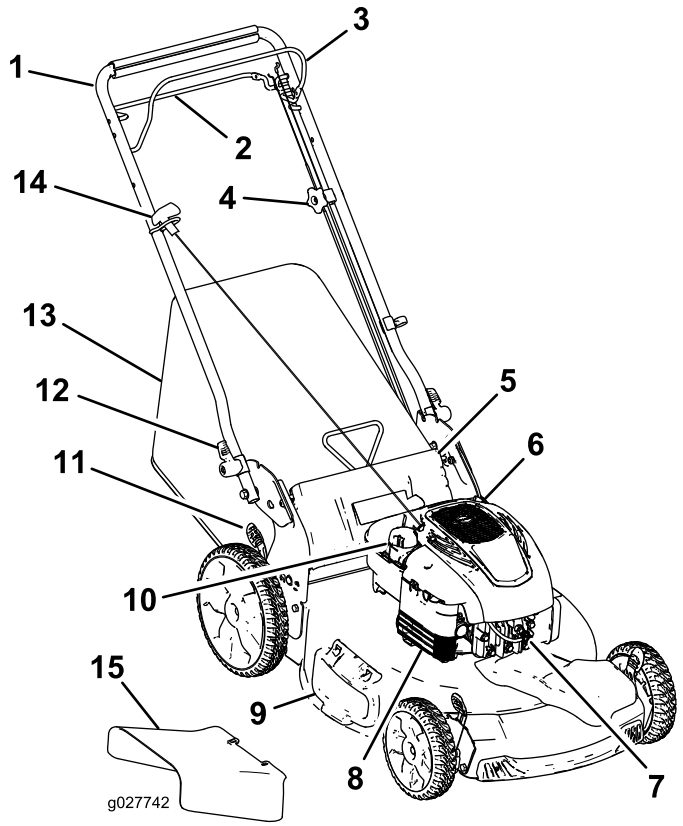

Figur 9

1. Håndtak
2. Selvdriftsbøyle
3. Knivkontrollbøyle
4. Justeringsknott for selvdrift
5. Bakre avleder
6. Oljelokk/peilestav
7. Tennplugg
8. Luftfilter
9. Sideutslippsavleder
10. Drivstofftanklokk
11. Klippehøydespak (4)
12. Håndtakslås (2)
13. Gresspose
14. Tilbakespolingsstarterhåndtak
15. Sideutslippssjakt

Spesifikasjoner

Modell	Vekt	Lengde	Bredde	Høyde
20959	37 kg	150 cm	58 cm	107 cm

Bruk

Fylle tanken

⚠ FARE

Drivstoff er meget brannfarlig og eksplosivt. Brann eller eksplosjon forårsaket av drivstoff kan påføre deg og andre brannskader.

- **Når du fyller tanken, må drivstoffkannen og/eller maskinen være plassert direkte på bakken og ikke i et kjøretøy eller på en gjenstand, for å hindre at statisk elektrisitet antenner drivstoffet.**
- **Fyll opp drivstofftanken utendørs når motoren er nedkjølt. Tørk opp søl.**
- **Håndter ikke drivstoff når du røyker eller er i nærheten av åpen ild eller gnister.**
- **Oppbevar drivstoff i en godkjent kanne, og utenfor barns rekkevidde.**

- For best resultat, bruk kun ren, fersk (mindre enn 30 dager gammel) og blyfri bensin med oktankvalitet på 87 eller høyere (vurderingsmetode (R+M)/2)).
- Oksidert drivstoff med opptil 10 % etanol eller 15 % MTBE i volum er godkjent.
- **Etanol:** Bensin med opptil 10 % etanol (alkoholbensin) eller 15 % MTBE (metyltertiærbutyleter) i volum er akseptabelt. Etanol og MTBE er ikke det samme. Bensin med 15 % etanol (E15) i volum er ikke godkjent for bruk. Ikke bruk bensin som inneholder mer enn 10 % etanol i volum, som f.eks. E15 (inneholder 15 % etanol), E20 (inneholder 20 % etanol) eller E85 (inneholder opptil 85 % etanol). Bruk av bensin som ikke er godkjent kan forårsake problemer og/eller motorskade som kanskje ikke dekkes av garanti.
- **Ikke** bruk bensin som inneholder metanol.
- **Ikke** oppbevar drivstoff i drivstofftanken eller i drivstoffbeholdere over vinteren, med mindre du bruker drivstoffstabilisator.
- **Ikke** bland olje i bensinen.

Fyll drivstofftanken med ny, blyfri bensin fra en av de store bensinstasjonskjedene (Figur 10).

Viktig: For å redusere oppstartsproblemer, ha drivstoffstabilisator i drivstoffet hele sesongen, og bland det med drivstoff som er mindre enn 30 dager gammel.

Viktig: Hvis du planlegger å oppbevare maskinen i vertikal oppbevaringsstilling, se Oppbevare maskinen i vertikal oppbevaringsstilling (side 12) før du fyller på drivstoff.

Kontrollere motoroljenivået

Serviceintervall: For hver bruk eller daglig

Merk: Maks. påfyll: 0,59 l, type: SAE 30 rensende bilolje med API-serviceklassifisering SF, SG, SH, SJ, SL eller høyere.

1. Flytt maskinen til en jevn flate.
2. Fjern peilestaven (Figur 10).

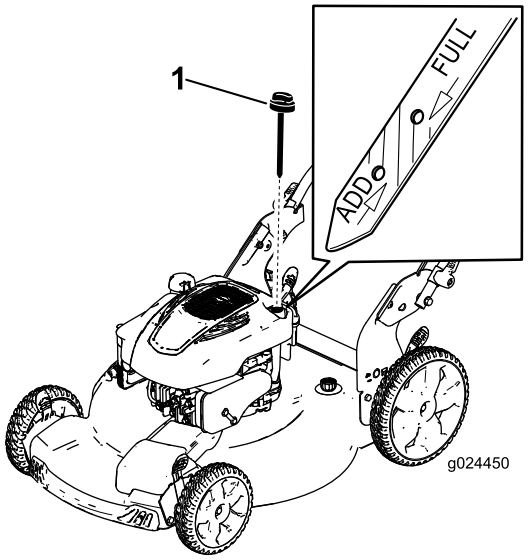

Figur 10

1. Peilestav

3. Tørk av peilestaven med en ren fille.
4. Før peilestaven helt inn i oljepåfyllingsrøret, og trekk den så ut igjen.
5. Les av oljenivået på peilestaven (Figur 10).
   - Hvis oljenivået er under merket Add på peilestaven, fyll langsomt på litt olje i oljepåfyllingsrøret, vent i tre minutter og gjenta så trinn 3 til og med 5 til oljenivået er ved merket Full på peilestaven.
   - Hvis oljenivået er over merket Full på peilestaven, tømmer du ut olje helt til oljenivået er ved merket Full på peilestaven. Se Skifte motorolje (side 15).

   Viktig: Hvis oljenivået i veivhuset er for lavt eller for høyt, og du kjører motoren, kan dette føre til skade på motoren.
6. Sett peilestaven ordentlig på plass.

Justere klippehøyden

⚠ ADVARSEL

Når du justerer klippehøyden kan du komme i kontakt med kniv i bevegelse, noe som kan forårsake alvorlig personskade.

- **Stopp motoren, og vent til alle bevegelige deler har stoppet.**
- **Ikke plasser fingrene under huset når du justere klippehøyden.**

⚠ FORSIKTIG

Hvis motoren er varm, vil lyddemperen være varm og kan forårsake alvorlige brannsår. Ikke berør den varme lyddemperen.

Juster klippehøyden som ønsket. Still forhjulene til samme høyde som bakhjulene (Figur 11).

Merk: Flytt alle fire klippehøydespaker forover for å heve maskinen, og flytt alle klippehøydespakene bakover for å senke den.

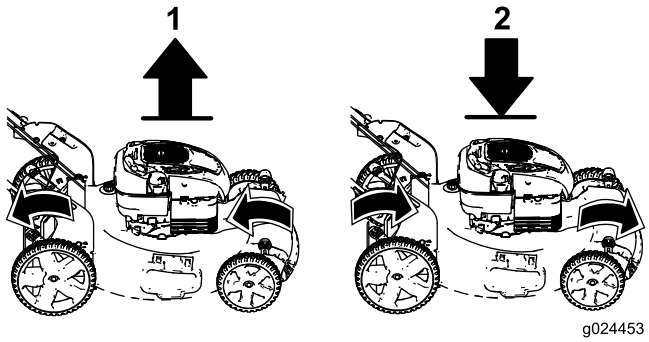

Figur 11

1. Hev maskinen
2. Senk maskinen

Merk: Klippehøydeinnstillingene er 25 mm, 35 mm, 44 mm, 54 mm, 64 mm, 73 mm, 83 mm, 92 mm og 102 mm.

Starte motoren

1. Hold knivkontrollkabelen mot håndtaket (Figur 12).

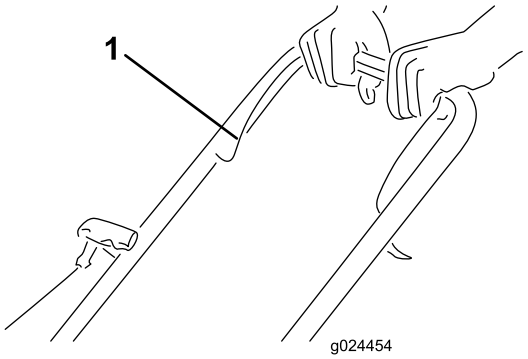

Figur 12

1. Knivkontrollbøyle

2. Dra lett i tilbakespolingsstarterhåndtaket (Figur 13) til du føler motstand. Dra deretter kraftig til, og la det gå langsomt tilbake til snorføreren på håndtaket.

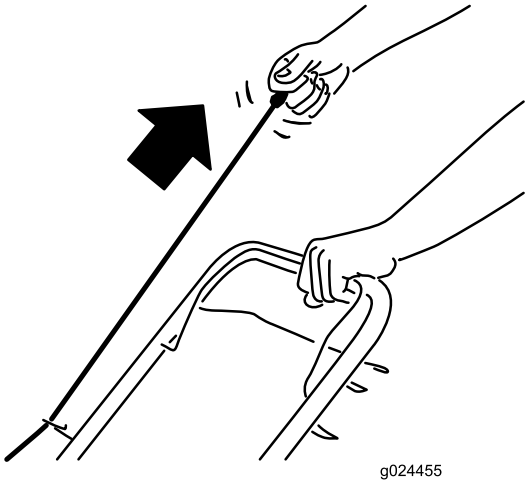

Figur 13

Merk: Hvis maskinen ikke starter, ta kontakt med et autorisert forhandlerverksted.

Bruke selvdrift

- **For å drive med selvdrift:** Klem selvdriftsbøylen mot håndtaket og hold den (Figur 14).

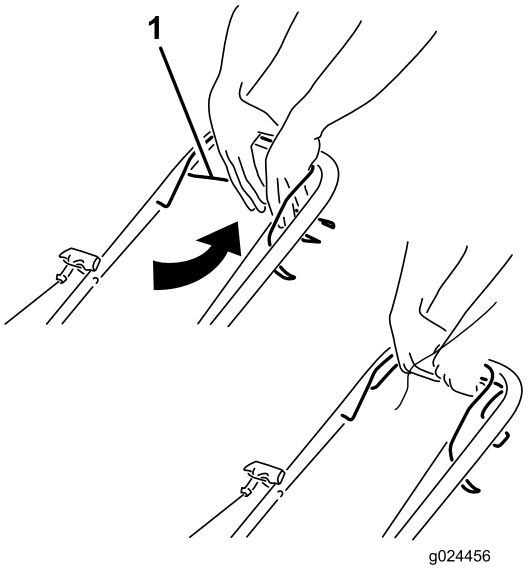

Figur 14

1. Selvdriftsbøyle

Merk: Maks. selvdriftshastighet er fast. For å redusere kjørehastigheten, øk avstanden mellom selvdriftsbøylen og håndtaket.

- **For å koble fra selvdriften,** slipp opp selvdriftsbøylen.

Merk: Maskinen leveres med frigangsclutch, som gjør det enklere å trekke maskinen bakover. For å deaktivere clutchene må du kanskje skyve maskinen frem ca. 2,5 cm eller mer etter at du slipper opp selvdriftsbøylen.

Stoppe motoren

Slipp knivkontrollstangen for å stoppe motoren.

Viktig: Når du slipper knivkontrollbøylen skal både motoren og kniven stanse innen tre sekunder. Hvis de ikke stopper som de skal, skal du umiddelbart slutte å bruke maskinen. Kontakt en autorisert serviceforhandler.

Resirkulere gress- og løvrester

Maskinen leveres klar til å resirkulere gress- og løvrester tilbake i plenen.

Fjern gressposen, hvis den er på maskinen (se Fjerne gressposen (side 11)), før du resirkulerer gress- og løvrester. Hvis sideutslippssjakten er på maskinen, skal den fjernes (se Fjerne sideutslippssjakten (side 11)) før du resirkulerer gress- og løvrester.

Samle opp gresset

Bruk gressposen når du vil samle opp gress- og løvrester fra plenen.

⚠ ADVARSEL

Hvis gressposen er slitt kan småsteiner eller liknende gjenstander kastes mot deg eller andre i nærheten, og føre til alvorlige personskader eller en dødsulykke.

Kontroller gressposen ofte. Skift den ut med en ny Toro-reservepose, hvis den er skadet.

Hvis sideutslippssjakten er på maskinen, skal den fjernes (se Fjerne sideutslippssjakten (side 11)) før du samler opp gress- og løvrester.

⚠ ADVARSEL

Kniven er skarp, kontakt med kniven kan føre til personskader.

Før du forlater førersetet, må du stanse motoren og vente til alle bevegelige deler står stille.

Montere gressposen

1. Løft og hold oppe den bakre avlederen (Figur 15).

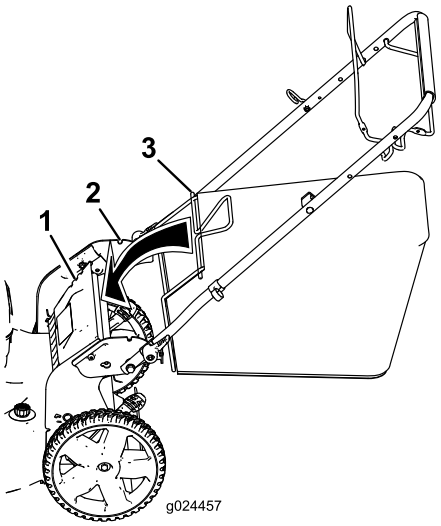

Figur 15

1. Hakk
2. Bakre avleder
3. Gresspose pinne (2)

2. Monter gressposehåndtaket, og påse at pinnene hviler i hakkene på håndtaket (Figur 15).
3. Senk den bakre gressavlederen.

Fjerne gressposen

For å fjerne posen, utfør trinnene ovenfor i motsatt rekkefølge.

Sideutslipp av gress- og løvrester

Bruk sideutslippet ved klipping av svært høyt gress.

Hvis gressposen er på maskinen, fjern den. Se Fjerne gressposen (side 11).

⚠ ADVARSEL

Kniven er skarp, kontakt med kniven kan føre til personskader.

Før du forlater førersetet, må du stanse motoren og vente til alle bevegelige deler står stille.

Montere sideutslippssjakten

Løft opp sideutslippsavlederen og monter sideutslippssjakten (Figur 16).

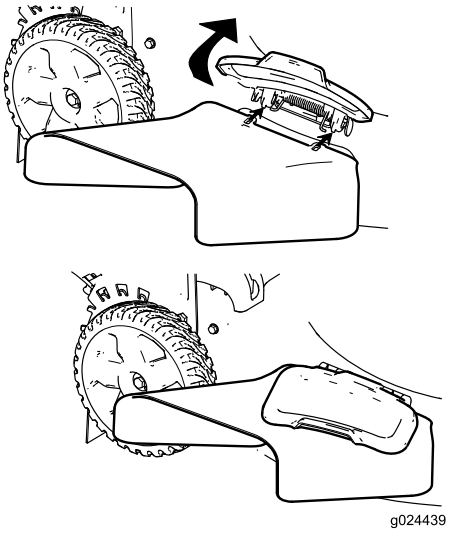

Figur 16

Fjerne sideutslippssjakten

For å fjerne sideutslippssjakten, løft opp sideutslippsavlederen og fjern sideutslippssjakten, og senk sideutslippsavlederen.

Oppbevare maskinen i vertikal oppbevaringsstilling

Du kan oppbevare maskinen i vertikal stilling i eller utenom klippesesongen for å bruke minst mulig oppbevaringsplass.

⚠ FARE

Drivstoff er meget brannfarlig og eksplosivt. Brann eller eksplosjon forårsaket av drivstoff kan påføre deg og andre brannskader.

- **Hvis maskinen oppbevares i vertikal stilling når det er for mye bensin i drivstofftanken, kan det lekke ut bensin fra tanken. Drivstoff er meget brannfarlig og eksplosivt. Brann eller eksplosjon forårsaket av drivstoff kan påføre deg og andre brannskader.**
- **Maskinen skal kun oppbevares i vertikal stilling når bensinnivået i drivstofftanken ikke er høyere enn det som er anbefalt i denne *brukerhåndboken*.**
- **Ikke oppbevar maskinen i en stilling med større vinkel enn 90° (vertikal stilling), da dette kan medføre at det lekker bensin fra drivstofftanken.**
- **Ikke transporter maskinen i vertikal oppbevaringsstilling.**
- **Ikke forsøk å starte maskinen mens den er i vertikal oppbevaringsstilling.**
- **Ikke forsøk å oppbevare en maskin med drivstoff og olje i vertikal oppbevaringsstilling, hvis den ikke er beregnet på dette.**

⚠ ADVARSEL

Hvis man folder sammen eller ut håndtaket på feil måte, kan dette føre til skade på ledningene, noe som igjen kan utgjøre en usikker driftstilstand.

- **Pass på at du ikke skader ledningene når du folder sammen eller ut håndtaket.**
- **Hvis en ledning blir skadet kontakter du et autorisert forhandlerverksted.**

1. Påse at bensinnivået i drivstofftanken ikke er høyere enn det som er anbefalt av motorprodusenten. Se motorprodusentens merke på motoren (Figur 17).

   Merk: Hvis bensinnivået i drivstofftanken er for høyt, kan du tappe bensin fra drivstofftanken til en godkjent drivstoffbeholder til nivået er likt eller lavere enn det som anbefales av motorprodusenten.

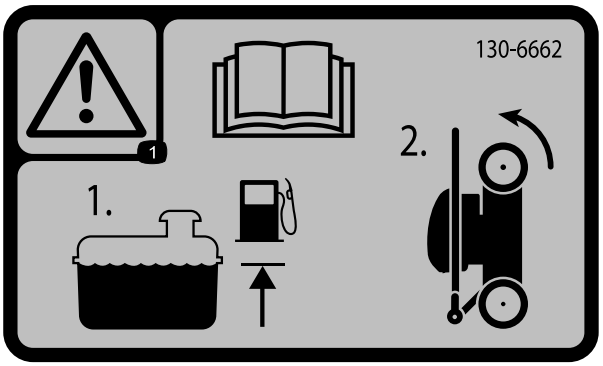

Figur 17

2. Påse at klippehøydeinnstillingen på maskinen er 92 mm eller lavere. Hvis den ikke er det, må den senkes. Se Justere klippehøyden (side 9).
3. Deaktiver håndtakslåsene (Figur 18).

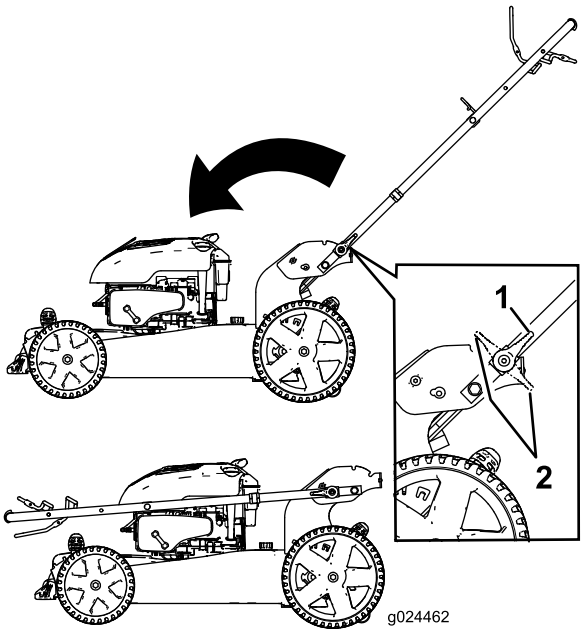

Figur 18

1. Håndtakslås, aktivert stilling
2. Håndtakslås, deaktivert stilling

4. Fold håndtaket helt fram (Figur 18).

   Viktig: Før ledningene på utsiden av håndtakslåsene når du folder sammen håndtaket.

5. Aktiver håndtakslåsene.
6. Hev den fremre delen av maskinen ved hjelp av håndtaket, og flytt den til en oppbevaringsplass (Figur 19).

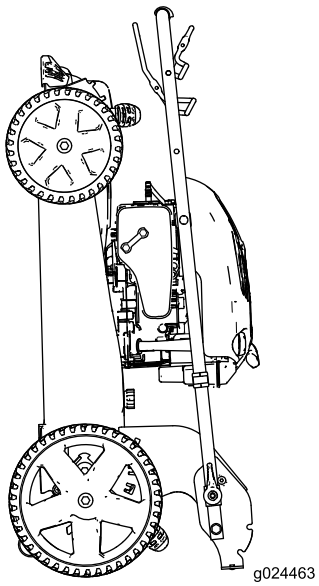

Figur 19

Brukstips

Generelle klippetips

- Fjern pinner, steiner, ståltråd, grener og andre gjenstander som kniven kan treffe fra området.
- La ikke kniven treffe harde gjenstander. Klipp aldri over en gjenstand med overlegg.
- Hvis maskinen treffer en gjenstand eller starter å vibrere, stans motoren øyeblikkelig, koble kabelen fra tennpluggen og undersøk maskinen for skade.
- For best mulig resultat kan du montere en ny kniv før klippesesongen begynner.
- Skift ut kniven med en original Toro-kniv når det er nødvendig.

Klippe gress

- Klipp kun av ca. en tredjedel av gresstrået av gangen. Ikke klipp lavere enn innstillingen på 54 mm med mindre gresset er glissent eller det er sent på høsten og gresset vokser saktere. Se Justere klippehøyden (side 9).
- Når du klipper gress som er mer enn 15 cm høyt, klippe først på den høyeste klippehøydeinnstillingen og ved lavere hastighet, og klipp så en gang til på en lavere innstilling for å oppnå best mulig utseende på gressplenen. Hvis gresset er for langt kan maskinen bli tettet og motoren stanse.
- Klipp kun tørt gress og løv. Vått gress og løv har en tendens til å klumpe seg på bakken og kan føre til at maskinen tilstoppes eller at motoren stanser.

⚠ ADVARSEL

Vått gress eller løv kan føre til alvorlig personskade, hvis du mister fotfestet og kommer i kontakt med kniven. Bruk kun gressklipperen under tørre forhold.

- Vær oppmerksom på brannfare ved svært tørre forhold, følg alle lokale brannvarsler og hold maskinen fri for tørt gress og løvrester.
- Veksle klipperetningen. På denne måten spres gress- og løvrestene jevnere på plenen.
- Hvis den ferdig klipte gressplenen ikke ser bra ut, kan du prøve én gang til og gjøre følgende:
  - Skift ut kniven eller bryn den.
  - Gå saktere mens du klipper.
  - Hev klippehøydeinnstillingen på maskinen.
  - Klipp gresset oftere.
  - Overlapp skårganger i stedet for å klippe en hel skårgang hver gang.
  - Sett klippehøyden på forhjulene ett hakk lavere enn på bakhjulene. Still f.eks. forhjulene til 54 mm og bakhjulene til 64 mm.

Klippe løv

- Når du har klippet plenen, kontroller at halvparten av gresset vises gjennom lavet med klippet løv. Det kan være nødvendig å gå over løvet mer enn én gang.
- Hvis det er mer enn 13 cm med løv på plenen, still klippehøyden på forhjulene ett eller to hakk høyere enn klippehøyden på bakhjulene.
- Reduser klippehastigheten hvis maskinen ikke klipper løvene fint nok.

Vedlikehold

Merk: Angi hva som er høyre og venstre side på maskinen ved å stå i normal arbeidsstilling.

Anbefalt vedlikeholdsplan

Vedlikeholdsintervall	Vedlikeholdsprosedyre
Etter de 5 første timene	• Skift motoroljen.
For hver bruk eller daglig	• Kontroller motoroljenivået. • Kontroller at motoren stopper innen tre sekunder etter at du slipper knivkontrollbøylen. • Fjern gressrester og smuss fra undersiden av maskinen.
Før lagring	• Tøm drivstofftanken før reparasjon som oppgitt og før årlig lagring.
Årlig	• Skift motoroljen. • Skift ut kniven eller bryn den (oftere hvis eggen raskt blir sløv). • Rengjør luftkjølesystemet (oftere under støvete driftsforhold). Se motorens brukerhåndbok. • For informasjon om ytterligere årlige vedlikeholdsprosedyrer, se i eierhåndboken for motoren.

Viktig: Hvis du vil ha mer informasjon om vedlikeholdsprosedyrer, ser du i eierhåndboken din for motoren.

Merk: Reservedeler er tilgjengelige fra et autorisert forhandlerverksted (finn nærmeste forhandler på www.toro.com) eller på www.shoptoro.com.

Gjøre klar til vedlikehold

1. Stopp motoren, og vent til alle bevegelige deler har stoppet.
2. Koble fra tennpluggledningen fra tennpluggen (Figur 20) før du utfører vedlikeholdsprosedyrer .

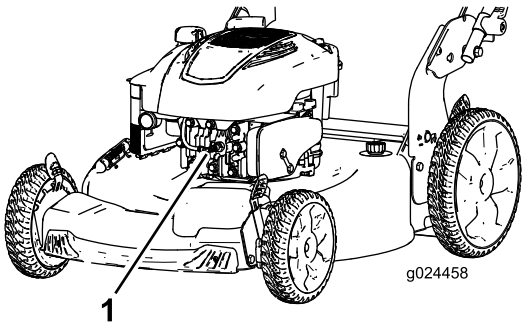

Figur 20

3. Når du har utført vedlikeholdsprosedyrer, koble tennpluggledningen til tennpluggen.

Viktig: Før du vender maskinen på siden for å skifte olje eller kniv, la drivstofftanken kjøre tom gjennom normal bruk. Hvis du må vende maskinen på siden før den har gått tom for drivstoff, bruk en hånddrevet drivstoffpumpe til å tømme drivstoffet. Vend alltid maskinen over på siden med peilestaven ned.

⚠ ADVARSEL

Når du vender maskinen på siden kan drivstoffet lekke ut. Bensin er meget brannfarlig og eksplosiv, og kan føre til personskader.

Kjør motoren tom eller fjern bensinen med en håndpumpe, sug den aldri opp med hevert.

Skifte luftfilteret

1. Bruk en skrutrekker til å åpne luftfilterdekselet (Figur 21).

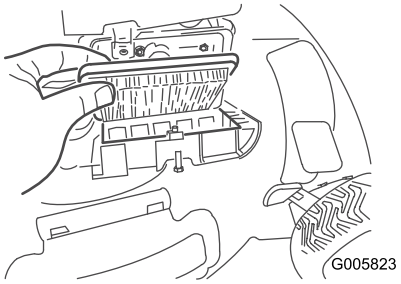

Figur 21

2. Skift ut luftfilteret.
3. Sett på luftfilterdekslet.

Skifte motorolje

Serviceintervall: Etter de 5 første timene

Årlig

La motoren gå i noen minutter for å varme opp oljen før du skifter den. Varm olje flyter bedre og bærer med seg flere urenheter.

1. Flytt maskinen til en jevn flate.
2. Se Gjøre klar til vedlikehold (side 14).
3. Fjern peilestaven (Figur 22).

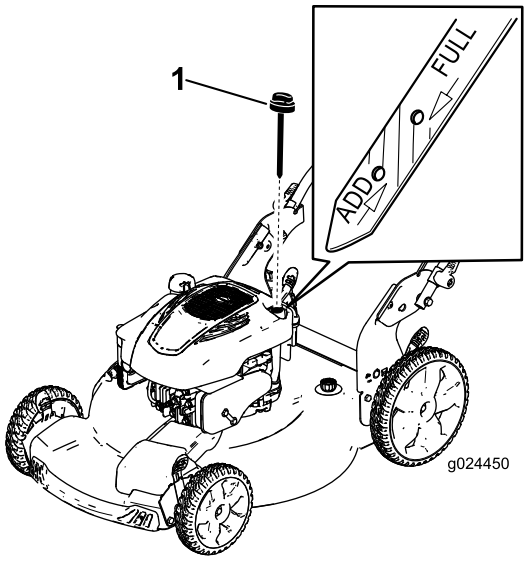

Figur 22

1. Peilestav

4. Vend gressklipperen over på siden, med peilestaven ned (Figur 23), eller plasser maskinen i vertikal stilling (Figur 24, se Oppbevare maskinen i vertikal oppbevaringsstilling (side 12)) for å tømme den brukte oljen ut gjennom oljefyllingsrøret.

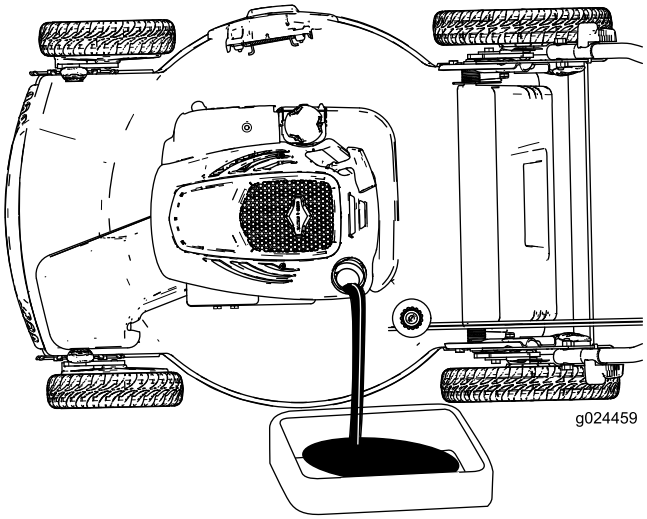

Figur 23

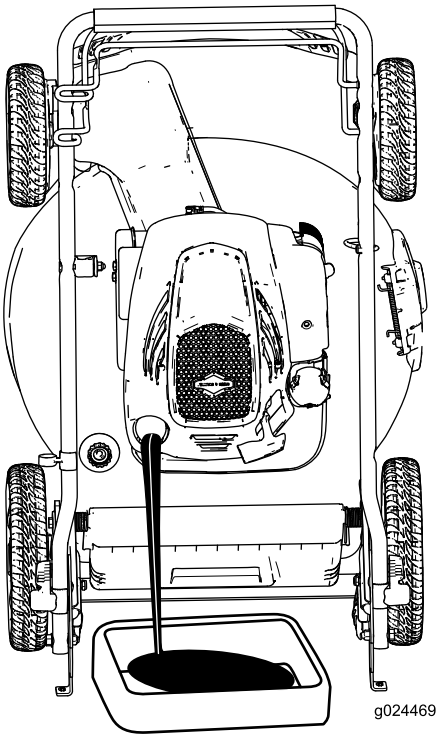

Figur 24

5. Sett maskinen i driftsstilling igjen.
6. Fyll veivhuset til 3/4 av total oljekapasitet.

   Merk: Maks. påfyll: 0,59 l, type: SAE 30 rensende bilolje med API-serviceklassifisering SF, SG, SH, SJ, SL eller høyere.
7. Vent i ca. tre minutter til oljen stabiliseres i veivhuset.
8. Tørk av peilestaven med en ren fille.
9. Før peilestaven helt inn i oljepåfyllingsrøret, og trekk den så ut igjen.
10. Les av oljenivået på peilestaven (Figur 22).
    - Hvis oljenivået er under merket Add på peilestaven, fyll langsomt på litt olje i oljepåfyllingsrøret, og gjenta så trinn 8 til og med 10 til oljenivået er ved merket Full på peilestaven.
    - Hvis oljenivået er over merket Full på peilestaven, tømmer du ut olje helt til oljenivået er ved merket Full på peilestaven.

    Viktig: Hvis oljenivået i veivhuset er for lavt eller for høyt, og du kjører motoren, kan dette føre til skade på motoren.
11. Sett peilestaven ordentlig på plass.
12. Resirkuler den brukte oljen på korrekt måte.

Skift ut kniven

Serviceintervall: Årlig

Viktig: ***Du trenger en momentnøkkel for å montere kniven korrekt.*** **Hvis du ikke har en momentnøkkel, eller ikke føler deg kompetent til å utføre prosedyren, kontakt en autorisert serviceforhandler.**

Kontroller kniven hver gang gressklipperen går tom for bensin. Hvis kniven er skadet eller sprukket, må den skiftes ut omgående. Hvis kniveggen er sløv eller har hakk, skal den brynes og balanseres eller skiftes ut.

⚠ ADVARSEL

Kniven er skarp, kontakt med kniven kan føre til personskader.

Bruk hansker når du utfører service på kniven.

1. Se Gjøre klar til vedlikehold (side 14).
2. Vend maskinen over på siden med peilestaven ned.
3. Bruk en treblokk til å holde kniven fast (Figur 25).

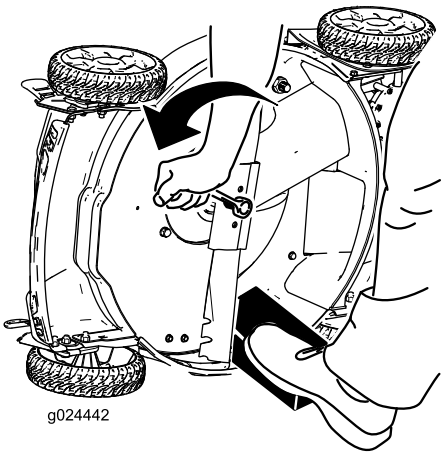

Figur 25

4. Fjern kniven ved å dreie knivbolten mot urviseren. Ta vare på alle monteringsdelene for å bruke dem ved montering av den nye kniven (Figur 25).
5. Monter den nye kniven ved å dreie knivbolten med urviseren (Figur 26).

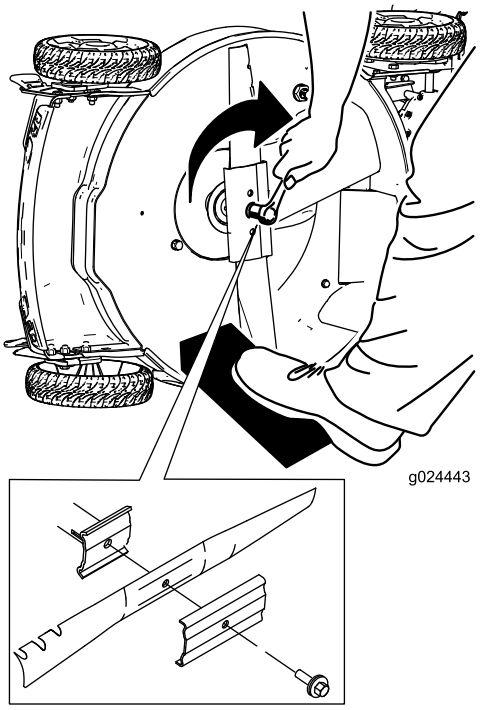

Figur 26

Viktig: **Plasser knivens bueformede ender slik at de peker mot maskinhuset.**

6. **Stram knivbolten med en momentnøkkel til 82 Nm.**

Viktig: **En bolt med dreiemoment på 82 Nm er veldig godt tilstrammet. Hold fast kniven med en trekloss og legg vekten på skrallen eller momentnøkkelen og stram bolten godt til. Det er nesten umulig å stramme denne bolten for mye.**

Justere selvdrift

Når du monterer en ny selvdriftskabel eller hvis selvdriftsdrevet er feiljustert, juster selvdriften.

1. Vri justeringsknotten mot klokken for å løsne kabeljusteringen (Figur 27).

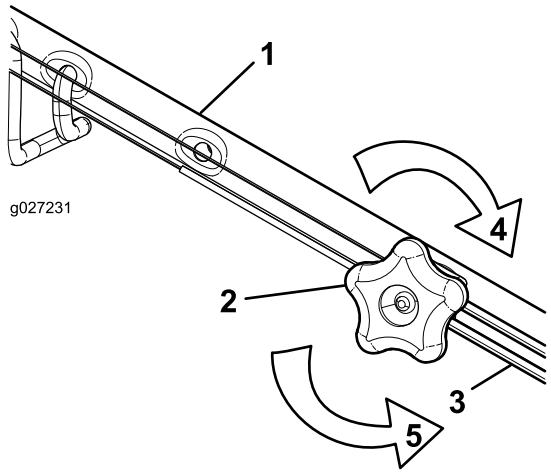

Figur 27

1. Håndtak (venstre side)
2. Justeringsknott
3. Selvdriftskabel
4. Skru knotten med klokken for å stramme justeringen.
5. Vri knotten mot klokken for å løsne justeringen.

2. Juster strammingen på kabelen (Figur 27) ved å trekke den utover eller skyve den forover, og holde den stillingen.

   Merk: Skyv kabelen mot motoren for å øke friksjonen, og trekk kabelen bort fra motoren for senke friksjonen.

3. Skru justeringsknotten med klokken for å stramme justeringen av kabelen.

   Merk: Stram knotten godt for hånd.

Rengjøre maskinens underside

Serviceintervall: For hver bruk eller daglig

⚠ ADVARSEL

Maskinen kan løsne materiale fra maskinens underside.

- **Bruk vernebriller.**
- **Forbli i operatørstilling (bak håndtaket) mens motoren går.**
- **Pass på at det ikke er andre personer i området.**

Rengjøre maskinhuset ved hjelp av vanninntaksporten

For best mulig resultat, rengjør maskinen med en gang etter at du er ferdig med klippe gresset.

1. Senk maskinen til laveste klippehøyde. Se Justere klippehøyden (side 9).
2. Flytt maskinen til en jevn, belagt overflate.
3. Vask området under den bakre avlederen, der det klippede gresset går fra undersiden av maskinen til gressposen.
4. Fest en hageslange som er koblet til en vannkran, til vanninntaksporten (Figur 28).

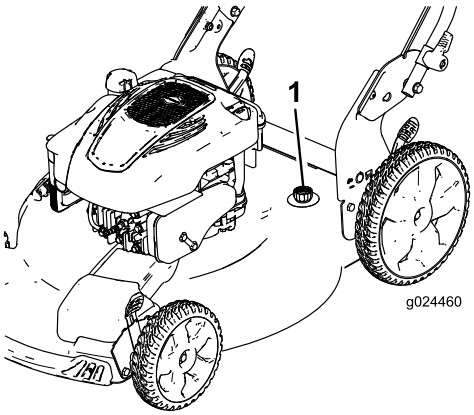

Figur 28

1. Vanninntaksport

5. Slå på vannet.
6. Start motoren og kjør den til det ikke kommer ut mer klipperester fra maskinens underside.
7. Stopp motoren.
8. Skru av vannet og koble hageslangen fra maskinen.
9. Start motoren og la den gå i et par minutter for å tørke maskinens underside for å forhindre rustdannelse.
10. La motoren bli kald før maskinen settes på et lukket sted.

Rengjøre maskinen i vertikal oppbevaringsstilling

1. Plasser håndtaket i vertikal stilling. Se Oppbevare maskinen i vertikal oppbevaringsstilling (side 12).
2. Vask bort gressrestene fra undersiden av maskinen.

Lagring

Maskinen må oppbevares på et kjølig, rent og tørt sted.

Gjøre maskinen klar til oppbevaring

⚠ ADVARSEL

Drivstoffdamp kan eksplodere.

- **Drivstoff skal ikke lagres i mer enn 30 dager.**
- **Maskinen skal ikke oppbevares på et sted som er i nærheten av åpen ild.**
- **La motoren kjøle seg ned før oppbevaring.**

1. Når du for siste gang for sesongen heller på mer drivstoff, bland stabiliseringsmiddel i nytt drivstoff som anvist av produsenten.
2. Drivstoff kasseres i henhold til lokale forskrifter. Resirkuler i samsvar med lokale forskrifter, eller bruk drivstoffet i bilen din.

   Merk: Gammelt drivstoff i drivstofftanken er den viktigste årsaken til at det kan være vanskelig å starte. Ikke lagre drivstoff uten stabilisator i mer enn 30 dager, og ikke lagre stabilisert drivstoff i mer enn 90 dager.
3. Kjør maskinen til den går tom for drivstoff.
4. Start motoren på nytt.
5. La motoren gå til den stopper. Når du ikke lenger kan starte motoren, er den tilstrekkelig tom for drivstoff.
6. Koble ledningen fra tennpluggen.
7. Ta ut tennpluggen, hell 30 ml olje gjennom tennplugghullet, og dra sakte i startsnoren flere ganger for å fordele oljen gjennom sylinderen, for å forhindre korrosjon i sylinderen mellom sesongene.
8. Monter tennpluggen løst.
9. Stram alle løse skruer, bolter og muttere.

Folde sammen håndtaket

⚠ ADVARSEL

Hvis man folder sammen eller ut håndtaket på feil måte, kan dette føre til skade på ledningene, noe som igjen kan utgjøre en usikker driftstilstand.

- **Pass på at du ikke skader ledningene når du folder sammen eller ut håndtaket.**
- **Hvis en ledning blir skadet kontakter du et autorisert forhandlerverksted.**

1. Løsne håndtakslåsene til du kan flytte det øvre håndtaket fritt.
2. Fold håndtaket fram til enten vertikal stilling eller til helt fremste stilling som vist i Figur 29.

   Viktig: Før ledningene på utsiden av håndtakslåsene når du folder sammen håndtaket.

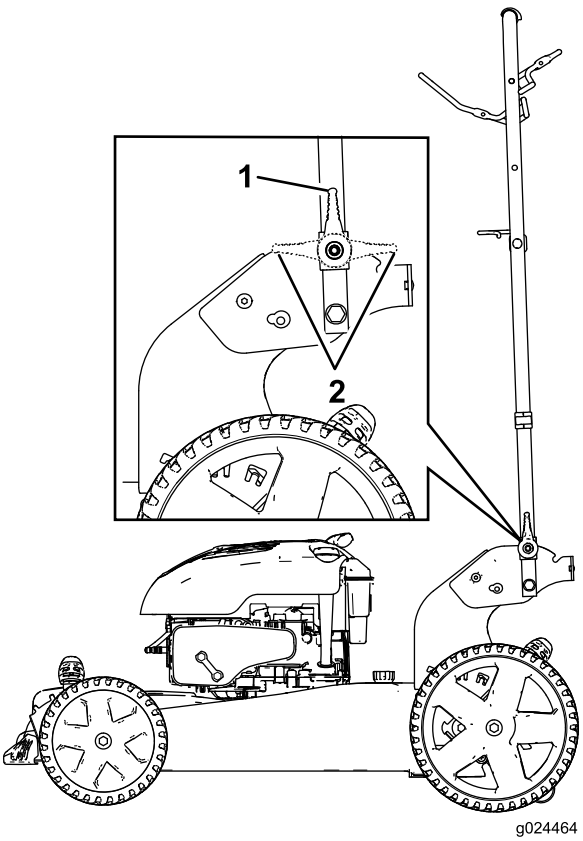

Figur 29

1. Håndtakslås, aktivert stilling
2. Håndtakslås, deaktivert stilling

3. Fold ut håndtaket, se 1 Folde ut håndtaket (side 5).

Ta maskinen frem fra oppbevaring

1. Kontroller og stram alle fester.
2. Fjern tennpluggen og roter motoren hurtig ved å bruke starteren for å fjerne overflødig olje fra sylinderen.
3. Monter tennpluggen og trekk den til med et moment på 20 Nm.
4. Utfør de nødvendige vedlikeholdsprosedyrene. Se Gjøre klar til vedlikehold (side 14).
5. Kontroller motoroljenivået. Se Kontrollere motoroljenivået (side 9).
6. Fyll drivstofftanken med frisk bensin. Se Fylle tanken (side 8).
7. Koble ledningen til tennpluggen.

Liste over internasjonale forhandlere

Distributør:	Land:	Telefonnummer:	Distributør:	Land:	Telefonnummer:
Agrolanc Kft	Ungarn	36 27 539 640	Maquiver S.A.	Colombia	57 1 236 4079
Balama Prima Engineering Equip.	Hong Kong	852 2155 2163	Maruyama Mfg. Co. Inc.	Japan	81 3 3252 2285
B-Ray Corporation	Korea	82 32 551 2076	Mountfield a.s.	Den tsjekkiske republikk	420 255 704 220
Casco Sales Company	Puerto Rico	787 788 8383	Mountfield a.s.	Slovakia	420 255 704 220
Ceres S.A.	Costa Rica	506 239 1138	Munditol S.A.	Argentina	54 11 4 821 9999
CSSC Turf Equipment (pvt) Ltd.	Sri Lanka	94 11 2746100	Norma Garden	Russland	7 495 411 61 20
Cyril Johnston & Co.	Nord-Irland	44 2890 813 121	Oslinger Turf Equipment SA	Ecuador	593 4 239 6970
Cyril Johnston & Co.	Irland	44 2890 813 121	Oy Hako Ground and Garden Ab	Finland	358 987 00733
Equiver	Mexico	52 55 539 95444	Parkland Products Ltd.	New Zealand	64 3 34 93760
Femco S.A.	Guatemala	502 442 3277	Perfetto	Polen	48 61 8 208 416
ForGarder OU	Estland	372 384 6060	Pratoverde SRL.	Italia	39 049 9128 128
G.Y.K. Company Ltd.	Japan	81 726 325 861	Prochaska & Cie	Østerrike	43 1 278 5100
Geomechaniki of Athens	Hellas	30 10 935 0054	RT Cohen 2004 Ltd.	Israel	972 986 17979
Golf international Turizm	Tyrkia	90 216 336 5993	Riversa	Spania	34 9 52 83 7500
Guandong Golden Star	Kina	86 20 876 51338	Lely Turfcare	Danmark	45 66 109 200
Hako Ground and Garden	Sverige	46 35 10 0000	Solvert S.A.S.	Frankrike	33 1 30 81 77 00
Hako Ground and Garden	Norge	47 22 90 7760	Spypros Stavrinides Limited	Kypros	357 22 434131
Hayter Limited (U.K.)	Storbritannia	44 1279 723 444	Surge Systems India Limited	India	91 1 292299901
Hydroturf Int. Co Dubai	De forente arabiske emirater	97 14 347 9479	T-Markt Logistics Ltd.	Ungarn	36 26 525 500
Hydroturf Egypt LLC	Egypt	202 519 4308	Toro Australia	Australia	61 3 9580 7355
Irrimac	Portugal	351 21 238 8260	Toro Europe NV	Belgia	32 14 562 960
Irrigation Products Int'l Pvt Ltd.	India	0091 44 2449 4387	Valtech	Marokko	212 5 3766 3636
Jean Heybroek b.v.	Nederland	31 30 639 4611	Victus Emak	Polen	48 61 823 8369

Europeisk personvernerklæring

Informasjonen Toro samler inn
Toro Warranty Company (Toro) respekterer ditt personvern. For at vi skal kunne behandle ditt garantikrav og kontakte deg ved en eventuell produkttilbakekalling, ber vi deg om å dele enkelte personopplysninger med oss, enten direkte eller gjennom din lokale Toro-bedrift eller -forhandler.

Toros garantisystem finnes på vertsservere i USA, hvor personvernlovgivningen kanskje ikke gir samme beskyttelse som i ditt eget land.

VED Å DELE DIN PERSONLIGE INFORMASJON MED OSS, SAMTYKKER DU I BEHANDLINGEN AV DIN PERSONLIGE INFORMASJON SOM BESKREVET I DENNE PERSONVERNERKLÆRINGEN.

Måten Toro bruker informasjon på
Toro kan bruke din personlige informasjon til å behandle garantikrav, til å kontakte deg ved en eventuell produkttilbakekalling og av andre hensyn som vi vil fortelle deg om. Toro kan dele din informasjon med Toros datterselskaper, forhandlere eller andre forretningspartnere i forbindelse med disse aktivitetene. Vi vil ikke selge din personlige informasjon til andre selskaper. Vi forbeholder oss retten til å oppgi personlig informasjon for samsvar med gjeldende lovgivning og på forespørsel fra passende myndighet, for å kunne drive våre systemer korrekt eller for vår egen eller andre brukeres beskyttelse.

Oppbevaring av personlig informasjon
Vi vil oppbevare din personlige informasjon så lenge vi har behov for den, av hensynene de opprinnelig ble samlet inn for eller av andre legitime hensyn (som f.eks. samsvar med regelverk), eller som påkrevd av gjeldende lovgivning.

Toros forpliktelse til din personlige informasjons sikkerhet
Vi tar rimelige forholdsregler for å beskytte sikkerheten til din personlige informasjon. Vi setter også i verk tiltak for å opprettholde nøyaktigheten til og gjeldende status for personlig informasjon.

Tilgang og korrigering av personlig informasjon
Hvis du vil gjennomgå eller korrigere din personlige informasjon, kontakt oss per e-post på legal@toro.com.

Australsk forbrukerlov

Australske kunder vil finne opplysninger angående australsk forbrukerlov enten inni boksen eller hos din lokale Toro-forhandler.

Toro-garantien og Toro GTS-startgaranti

Betingelser og inkluderte produkter

The Toro Company og datterselskapet Toro Warranty Company garanterer, i henhold til en avtale mellom dem, i fellesskap å reparere de oppgitte Toro-produktene for originalkjøperen[1] hvis de er mangelfulle i materialer eller utførelse eller hvis Toro GTS-motoren (guaranteed to start – garantert start) ikke starter på første eller andre trekk, såfremt rutinevedlikeholdet som påkrevd i *brukerhåndboken* har blitt utført.

Følgende tidsperioder gjelder fra kjøpsdatoen:

Produkter	Garantiperiode
Manuelle motordrevne gressklippere	
• Formstøpt klippeenhet	5 år for privatbruk[2] 90 dager for kommersiell bruk
• Motor	5 års løfte om garantert start (GTS), for privatbruk[3]
• Batteri	2 år
• Klippeenhet i stål	2 år for privatbruk[2] 30 dager for kommersiell bruk
• Motor	2 års løfte om garantert start (GTS), for privatbruk[3]
TimeMaster-gressklippere	3 år for privatbruk[2] 90 dager for kommersiell bruk
• Motor	3 års løfte om garantert start (GTS), for privatbruk[3]
• Batteri	2 år
Elektriske håndholdte produkter og manuelle motordrevne gressklippere	2 år for privatbruk[2] Ingen garanti for kommersiell bruk
Snøfresere	
• Ettrinns	2 år for privatbruk[2] 45 dager for kommersiell bruk
• Motor	2 års løfte om garantert start (GTS), for privatbruk[3]
• Totrinns	3 år for privatbruk[2] 45 dager for kommersiell bruk
• Sjakt, sjaktavleder og huset til viftehjulet	Livstid (kun opprinnelig eier)[5]
Elektriske snøfresere	2 år for privatbruk[2] Ingen garanti for kommersiell bruk
Alle plentraktorer nedenfor	
• Motor	Les garantien fra motorprodusenten[4]
• Batteri	2 år for privatbruk[2]
• Tilbehør	2 år for privatbruk[2]
DH Plen- og hagetraktorer	2 år for privatbruk[2] 30 dager for kommersiell bruk
XLS Plen- og hagetraktorer	3 år for privatbruk[2] 30 dager for kommersiell bruk
TimeCutter	3 år for privatbruk[2] 30 dager for kommersiell bruk
TITAN-gressklippere	3 år eller 240 timer[5]
• Ramme	Livstid (kun opprinnelig eier)[6]

[1]Opprinnelig kjøper betyr personen som opprinnelig kjøpte Toro-produktet.

[2]Privat bruk betyr bruk av produktet på samme tomt som hjemmet ditt. Bruk på mer enn ett sted betraktes som kommersiell bruk, og garantien for kommersiell bruk vil dermed gjelde.

[3]Toros startgaranti (GTS) gjelder ikke når produktet brukes kommersielt.

[4]Noen motorer som brukes på Toro-produkter, dekkes av motorprodusentens garanti.

[5]Avhengig av hva som inntreffer først.

[6]Livstidsgaranti for ramme – Hvis hovedrammen, som består av delene som sveises sammen for å danne traktorstrukturen som andre komponenter (f.eks. motoren) er festet til, sprekker eller brekker ved normal bruk, vil den bli reparert eller erstattet (Toro velger dette) uten ekstra kostnader for deler eller arbeid. Rammeskader som skyldes feil- eller misbruk eller reparasjon som er nødvendig pga. rust eller korrosjon, dekkes ikke.

Garantien kan ugyldiggjøres hvis timetelleren blir frakobles, endret eller viser tegn på tukling.

Eierens ansvar

Du må vedlikeholde Toro-produktet ved å følge vedlikeholdsprosedyrene som er beskrevet i *brukerhåndboken*. Det er du som dekker kostnadene til slikt rutinevedlikehold, enten det utføres av en forhandler eller av deg.

Instruksjoner for å innhente garantitjenester

Hvis du mener at ditt Toro-produkt inneholder en defekt i materialer eller arbeidskvalitet, følger du denne fremgangsmåten:

1. Kontakt selgeren for å avtale service på produktet. Hvis det av en eller annen grunn er umulig for deg å kontakte selgeren, kan du kontakte en Toro-autorisert forhandler for å avtale service. Se vedlagt forhandlerliste.
2. Ta med deg produktet og kjøpsbeviset (kvittering) til servicestasjonen. Hvis du av en eller annen grunn er misfornøyd med servicestasjonens analyse eller med hjelpen du får, kan du kontakte oss på:

   Toro Customer Care Department, RLC Division
   Toro Warranty Company
   8111 Lyndale Avenue South
   Bloomington, MN 55420-1196, USA
   001–952–948–4707

Elementer og betingelser som ikke inkluderes

Det er ikke noen annen uttrykt garanti unntatt for spesialdekning for utslippssystemet og motorgarantidekning på noen produkter. Denne uttrykkelige garantien dekker ikke følgende:

- Kostnader til vanlig vedlikeholdsservice eller deler, for eksempel filtre, drivstoff, smøremidler, oljeskift, tennplugger, knivsliping eller slitte blad, kabel- og forbindelsesjusteringer samt bremse- og clutchjusteringer
- Komponenter som svikter som følge av normal slitasje
- Alle produkter eller deler som er endret eller brukt feil og må byttes eller repareres på grunn av normal slitasje, uhell eller manglende korrekt vedlikehold.
- Gebyrer for henting og levering
- Reparasjoner eller forsøk på reparasjoner av andre enn en autorisert Toro-serviceforhandler
- Reparasjoner som er nødvendig pga. manglende overholdelse av anbefalt drivstoffprosedyre (se *brukerhåndboken* for mer informasjon)
  - Fjerning av urenheter fra drivstoffsystemet dekkes ikke
  - Bruk av gammelt drivstoff (mer enn én måned gammelt) eller drivstoff som inneholder mer enn 10 % etanol eller mer enn 15 % MTBE
  - Mangel på å tappe drivstoffsystemet før en periode på over én måned uten bruk
- Reparasjoner eller justeringer for å korrigere startproblemer pga. av følgende:
  - Mangel på å følge korrekte vedlikeholdsprosedyrer eller anbefalt drivstoffprosedyre
  - Roterende kniv treffer en gjenstand
- Spesielle driftsvilkår hvor start kan kreve mer enn to trekk:
  - Første start etter en periode uten bruk på over tre måneder eller vinteropplag
  - Kald start som tidlig på våren og sent om høsten
  - Feil startprosedyre – hvis du har problemer med å starte enheten, kontroller *brukerhåndboken* for å påse at du bruker korrekt startprosedyre. Dette kan spare et unødig besøk til et autorisert Toro-forhandlerverksted.

Generelle betingelser

Kjøperen er dekket av nasjonal lovgivning innen hvert land. Rettighetene som kjøperen har med støtte i slike lover, er ikke begrenset av denne garantien.