Form No. 3393-502 Rev A

TORO®

Count on it.

Betjeningsvejledning

LT3340 Højtydende tredobbelt plæneklippertraktionsenhed

Modelnr. 30657—Serienr. 315000001 og derover

g014494

Registrer dit produkt på www.Toro.com.
Oversættelse af original (DA)

CE

3393-502 A

Dette produkt overholder alle relevante EU-direktiver. Yderligere oplysninger fås på den separate produktspecifikke overensstemmelseserklæring.

Indledning

Dette er en plænetraktor med klippehoved, der er beregnet til brug af professionelle, ansatte operatører i kommercielle anvendelsesområder. Den er primært beregnet til klipning af græs i parker, på sportsbaner, campingpladser, kirkegårde og kommercielle områder. Den er ikke beregnet til at klippe krat eller til landbrugsformål.

Læs denne vejledning omhyggeligt, så du kan lære at betjene og vedligeholde produktet korrekt samt undgå person- og produktskade. Det er dit ansvar at betjene produktet korrekt og sikkert.

Du kan kontakte Toro for at få materialer om produktsikkerhed og oplæring i betjening, oplysninger om tilbehør, hjælp til at finde en forhandler eller for at registrere dit produkt direkte på www.Toro.com eller Toro Commercial Products Service Department, Spellbrook, Bishops Stortford, CM23 4BU, England, +44(0)1279 603019, e-mail: uk.service@toro.com.

Når du har brug for service, originale Toro-dele eller yderligere oplysninger, bedes du kontakte en autoriseret serviceforhandler eller Toros kundeservice samt have produktets model- og serienummer parat. Model- og serienumre kan findes på en plade, der er monteret på stellets venstre side under fodstøtten. Skriv numrene, hvor der er gjort plads til dette.

Modelnr. _____

Serienr. _____

Denne betjeningsvejledning beskriver potentielle risici og indeholder sikkerhedsmeddelelser, der angives med advarselssymbolet (Figur 1). Dette angiver en farekilde, der kan medføre alvorlig personskade eller død, hvis du ikke følger de anbefalede forholdsregler.

Figur 1

1. Advarselssymbol

Denne betjeningsvejledning bruger to ord til at fremhæve oplysninger. **Vigtigt** henleder opmærksomheden på særlige mekaniske oplysninger, og **Bemærk** angiver generel information, som det er værd at lægge særligt mærke til.

Indhold

Sikkerhed 3
Sikker betjeningspraksis 3
Sikker kørsel på Toro-plæneklippere 6
Vibrationsniveau 7
Lydeffektniveau 7
Lydtrykniveau 7
Sikkerheds- og instruktionsmærkater 7
Opsætning 11
Produktoversigt 12
Betjeningsanordninger 12
Specifikationer 19
Redskaber/tilbehør 19
Betjening 20
Kontrol af motoroliestanden 20
Kontrol af kølesystemet 21
Påfyldning af brændstof 21
Kontrol af hydraulikvæsken 22
Kontrol af dæktrykket 23
Kontrol af hjulmøtrikkernes tilspændingsmoment 23
Sæt sikkerheden i højsædet 23
Brug af operatørplatformens låsemekanisme 24
Dødemandsgrebene 24
Start og standsning af motoren 25
Brug af græsdeflektorerne 26
Justering af det midterste klippehoveds korrigering af klippehøjde 26
Styring af de individuelle klippehoveders position 26
Justering af automatisk begrænset løft af klippehovedet 26
Indkobling af klippehovedets drev 27
Rensning af klippecylinderne 27
Brug af vægtoverførsel/traktionsassistance 28
Foldning af styrtbøjlen 28
Donkraftpunkternes placering 29
Transport af maskinen 29
Læsning af maskinen 29
Trækning af maskinen 30
Tip vedrørende betjening 32
Vedligeholdelse 34
Skema over anbefalet vedligeholdelse 34
Kontrolliste for daglig vedligeholdelse 35
Klargøring af maskinen til vedligeholdelse 36
Oversigt over eftersynsintervaller 36
Smøring 37
Smøring af lejer, bøsninger og drejetapper 37
Motorvedligeholdelse 38
Kontrol af advarselssystemet for overophedning af motoren 38
Eftersyn af luftfilteret 38
Eftersyn af motorolien og filteret 39
Vedligeholdelse af brændstofsystem 40
Tømning af brændstoftanken 40
Eftersyn af brændstofslanger og -forbindelser 40
Udluftning af brændstofsystemet 40

© 2015—The Toro® Company
8111 Lyndale Avenue South
Bloomington, MN 55420

Kontakt os på www.Toro.com.
Trykt i Storbritannien
Alle rettigheder forbeholdes

Udskiftning af brændstoffilteret....40
Vedligeholdelse af elektrisk system....41
Kontrol af det elektriske system....41
Kontrol af batteriets tilstand....41
Serviceeftersyn af batteriet....42
Vedligeholdelse af drivsystem....42
Skift af transmissionsoliefilteret....42
Udskiftning af hydraulikreturfilteret....42
Kontrol af justering af baghjul....43
Eftersyn af transmissionskontrolkabel og betjeningsmekanisme....43
Vedligeholdelse af kølesystem....44
Fjernelse af snavs fra kølesystemet....44
Vedligeholdelse af remme....45
Stramning af generatorremmen....45
Vedligeholdelse af betjeningsanordningssystem....45
Kontrol af funktionen for pedalen til kørsel fremad/tilbage....45
Kontrol af dødemandssædekontakt....45
Kontrol af klippedrevets sikkerhedskontakt....45
Kontrol af parkeringsbremsens sikkerhedskontakt....45
Kontrol af sikkerhedskontakt for transmission til neutral....46
Vedligeholdelse af hydrauliksystem....46
Serviceeftersyn af hydrauliksystemet....46
Kontrol af advarselssystemet for overophedning af hydraulikolien....47
Kontrol af hydraulikrør og -slanger....47
Vedligeholdelse af klippehovedernes system....48
Baglapning af klippehovederne....48
Slibning af klippehovederne....49
Løft af plæneklipperen fra jorden....49
Bortskaffelse af affald....49
Opbevaring....50
Forberedelse af traktionsenheden....50
Klargøring af motoren....50
Fejlfinding....51

Sikkerhed

Denne maskine er designet i overensstemmelse med EN ISO 5395:2013.

Ukorrekt brug eller vedligeholdelse af maskinen kan medføre personskade. For at nedsætte risikoen for personskade skal operatøren følge sikkerhedsforskrifterne og altid være opmærksom på advarselssymbolerne, der betyder Forsigtig, Advarsel eller Fare – personlig sikkerhedsanvisning. Hvis sikkerhedsanvisningen ikke overholdes, kan det medføre personskade eller død.

Sikker betjeningspraksis

Uddannelse

- Læs betjeningsvejledningen og andet uddannelsesmateriale omhyggeligt. Bliv fortrolig med betjeningsanordningerne og sikkerhedssymbolerne, samt hvordan udstyret bruges korrekt.
- Lad aldrig børn eller andre personer, der ikke kender denne vejledning, bruge eller foretage eftersyn af plæneklipperen. Vær opmærksom på, at lokale forskrifter kan angive en mindstealder for operatøren.
- Klip aldrig græs, når der er mennesker, især børn, eller kæledyr i nærheden.
- Husk, at operatøren eller brugeren er ansvarlig for ulykker eller fare, der måtte ramme andre mennesker eller deres ejendom.
- Kør ikke med passagerer.
- Alle førere og mekanikere skal indhente og få professionel og praktisk vejledning. Ejeren er ansvarlig for uddannelsen af brugerne. En sådan vejledning skal understrege:
  - behovet for omtanke og koncentration, når der arbejdes med plænetraktorer;
  - herredømmet over en plænetraktor, der glider på en bakkeskråning, kan ikke genvindes ved at bruge bremsen. Hovedårsagerne til mistet herredømme er:
    - ◊ utilstrækkeligt hjulgreb;
    - ◊ for hurtig kørsel;
    - ◊ utilstrækkelig opbremsning;
    - ◊ maskintypen er uegnet til formålet;
    - ◊ manglende kendskab til jordforholdenes betydning, især skråninger;
- Ejeren/brugeren kan forhindre og er ansvarlig for ulykker eller personskader, som måtte ramme vedkommende selv, andre personer eller ejendom.

Forberedelser

- Brug altid hensigtsmæssigt skridsikkert fodtøj, lange bukser, sikkerhedshjelm, sikkerhedsbriller og høreværn under brug. Langt hår, løsthængende tøj eller smykker

kan blive filtret ind i bevægelige dele. Betjen ikke udstyret, når du går med bare fødder eller med åbne sandaler.

- Undersøg nøje området, hvor udstyret skal anvendes, og fjern alle genstande, som kan blive slynget ud af maskinen.
- Udskift beskadigede eller slidte lydpotter.
- Brug kun tilbehør og udstyr, der er godkendt af producenten.
- Før brug skal du altid se efter, om knivene, knivboltene og skæreknivenheden er slidte eller beskadigede. Udskift slidte eller beskadigede skæreknive og bolte sætvis for at bevare afbalanceringen.
- På maskiner med mange skæreknive skal du være meget forsigtig, da én knivs rotation kan få andre skæreknive til at rotere.
- Kontroller, at dødemandsgreb, sikkerhedskontakter og afskærmninger er korrekt påmonteret og fungerer korrekt. Betjen ikke maskinen, medmindre disse fungerer korrekt.

Betjening

- Lad ikke motoren køre i et uventileret rum, hvor der kan samles farlige kuliltedampe og andre udstødningsdampe.
- Klip kun græs i dagslys eller i godt, kunstigt lys.
- Før du prøver at starte motoren, skal du aktivere parkeringsbremsen, udkoble klippehovedets drevsystem og sikre dig, at frem/bak-hastighedsregulatoren er i neutral position.
- Brug aldrig maskinen på en skråning med større hældning end 20 grader. Der skal udvises varsomhed, når plæneklipperen bruges på en skråning, hvor jordbundforholdene kan udgøre en risiko for, at plæneklipperen vælter. Kravene i 2009/104/EF "Rådets direktiv om brug af arbejdsudstyr" bør tages i betragtning.
- Husk, at der ikke findes sikre skråninger. Kørsel på græsskråninger kræver særlig opmærksomhed. For at forhindre, at maskinen vælter, skal følgende forholdsregler overholdes:
  - undgå pludselig standsning eller start, når der køres op og ned ad skråninger,
  - kørselshastigheden bør være lav på skråninger og i skarpe sving,
  - vær opmærksom på små forhøjninger og huller samt andre skjulte farer,
  - Drej ikke skarpt. Vær forsigtig, når du bakker.
- Vær opmærksom på huller i terrænet samt andre skjulte risici.
- Hold øje med trafikken, når du krydser eller kører i nærheden af veje.
- Stop skæreknivenes rotation, før du krydser andre overflader end græs.
- Når du bruger påmonterede redskaber, må du aldrig rette udblæsning af materiale mod omkringstående eller tillade nogen at komme nær maskinen, mens den kører.
- Brug aldrig plæneklipperen med beskadigede værn, afskærmninger eller uden korrekt påmonterede sikkerhedsanordninger. Sørg for, at alle sikkerhedskontakter er påmonteret, korrekt justeret og fungerer korrekt.
- Lav ikke om på motorens regulatorindstillinger, og kør ikke motoren ved for høj hastighed. Hvis motoren betjenes ved for høj hastighed, kan risikoen for personskade øges.
- Før du forlader førersædet:
  - stands på plan grund,
  - udkobl klippehovedernes drev;
  - løft klippehovederne til transportpositionen, og lås sikkerhedslåsene forsvarligt, eller sænk klippehovederne ned på jorden;
  - Sørg for, at plæneklipperen er i frigear, og aktiver parkeringsbremsen;
  - stop motoren, og fjern nøglen.
- Når plæneklipperen transporteres:
  - udkobl klippehovedernes drev;
  - hæv klippehovederne til transportpositionen;
  - aktiver transportlåsene og sikkerhedslåseringene.
  - stop motoren, og fjern nøglen.
- Når plæneklipperen køres mellem arbejdssteder, er det vigtigt at sikre, at klippehovederne ikke ved et uheld kan sænkes og startes:
  - udkobl klippehovedernes drev;
  - hæv klippehovederne til transportpositionen;
  - aktiver transportlåsene og sikkerhedslåseringene.
- Sørg for at standse motoren, og kontroller, at drevet til klippehovederne er udkoblet:
  - før du påfylder brændstof,
  - før du foretager højdejusteringer, medmindre justeringen kan foretages derfra, hvor operatøren befinder sig,
  - før du fjerner blokeringer,
  - før du efterser, rengør eller arbejder på plæneklipperen,
  - efter at du har ramt et fremmedlegeme, eller hvis der forekommer en unormal vibration. Efterse plæneklipperen for skader, og foretag udbedringer, før du starter og betjener udstyret igen.
- Du skal nedsætte motorens omdrejningstal, når motoren er ved at standse, og hvis motoren er udstyret med en brændstofafbryderventil, skal du lukke for brændstoftilførslen, når du er færdig med at slå græs.
- Hold hænder og fødder væk fra klippeenhederne.
- Se bagud og ned for at sikre, at der er fri bane, før du bakker.

- Sænk farten, og vær forsigtig, når du vender og krydser veje og fortove. Stop cylindrene/knivhoveder, hvis du ikke klipper.
- Betjen ikke plæneklipperen, hvis du er træt, syg eller påvirket af alkohol eller medicin.
- Lyn kan forårsage alvorlig personskade eller død. Hvis der observeres lyn eller høres torden i området, må maskinen ikke anvendes. Søg ly.
- Vær forsigtig, når du læsser maskinen på eller af en trailer eller lastbil.
- Vær forsigtig, når du nærmer dig blinde hjørner, buske, træer eller andre genstande, der kan blokere for udsynet.

Sikker håndtering af brændstoffer

- For at undgå person- eller tingsskade skal du være yderst forsigtig, når du håndterer benzin. Benzin er ekstremt brandfarlig, og dampene er eksplosive.
- Sluk alle cigaretter, cigarer, piber og andre antændingskilder.
- Brug kun en godkendt brændstofbeholder.
- Tag aldrig brændstofdækslet af, og påfyld aldrig brændstof, når motoren kører.
- Lad motoren køle af før genopfyldning.
- Fyld aldrig brændstof på maskinen indendørs.
- Opbevar aldrig maskinen eller brændstofbeholdere, hvor der er åben ild, gnister eller vågeblus som f.eks på en vandvarmer eller på andre apparater.
- Fyld aldrig beholdere inde i et køretøj eller på en lastbil eller anhænger med plastikforing. Stil altid beholdere på jorden et stykke fra køretøjet, før påfyldning påbegyndes.
- Fjern udstyr fra lastbilen eller anhængeren, og fyld det op igen på jorden. Hvis dette ikke er muligt, skal påfyldningen af udstyret finde sted med en bærbar beholder i stedet for direkte fra brændstofstandereren.
- Spidsen af slangen skal altid være i kontakt med kanten af åbningen i brændstoftanken eller -dunken, indtil påfyldningen er afsluttet. Brug ikke låseenhed for slangespidsen.
- Hvis der kommer brændstof på tøj, skal tøjet skiftes øjeblikkeligt.
- Fyld aldrig for meget på brændstoftanken. Sæt brændstofdækslet på igen, og spænd det godt fast.

Styrtbøjlesystem (ROPS) – Brug og vedligeholdelse

- Styrtbøjlesystemet er en integreret og effektiv sikkerhedsanordning. Et sammenfoldeligt styrtbøjlesystem skal holdes i den hævede, låste position. Sikkerhedsselen skal bruges, når maskinen betjenes.
- Et sammenfoldeligt styrtbøjlesystem må kun sænkes midlertidigt, når det er absolut nødvendigt. Spænd ikke sikkerhedsselen, når det er slået ned.
- Husk, at styrtbøjlesystemet ikke beskytter dig, når det er slået ned.
- Sørg for, at sikkerhedsselen kan åbnes hurtigt i nødstilfælde.
- Undersøg det område, der skal klippes og slå aldrig styrtbøjlesystemet ned i områder, hvor der er skråninger, bratte afsatser eller vand.
- Kontroller omhyggeligt, om der er fri højde over dig (dvs. at der ikke er grene, døråbninger og elektriske ledninger) før du kører under genstande, og kom ikke i berøring med sådanne.
- Hold styrtbøjlesystemet i sikker driftsmæssig stand ved at udføre grundige periodiske skadeseftersyn og tilspænd alle fastspændingsanordninger.
- Udskift et beskadiget styrtbøjlesystem. Foretag ikke reparation.
- Styrbøjlesystemet må **ikke** fjernes.
- Enhver ændring af styrtbøjlesystemet skal godkendes af producenten.

Vedligeholdelse og opbevaring

- Hold alle møtrikker, bolte og skruer tilspændte for at sikre, at udstyret er i sikker driftsmæssig stand.
- Opbevar aldrig udstyret med brændstof i tanken i en bygning, hvor brandfarlige dampe kan nå åben ild eller gnister.
- Lad motoren køle af, før du opbevarer maskinen på et lukket sted.
- Mindsk brandfaren ved at holde motoren, lydpotten, batterirummet og brændstofopbevaringsområdet fri for græs, blade eller for meget fedt.
- Hold alle dele i god driftsmæssig stand og alle beslag og hydraulikfittinger tilspændt. Udskift alle slidte eller beskadigede dele og mærkater.
- Hvis brændstoftanken skal tømmes, skal dette foregå udendørs.
- Vær forsigtig, når du justerer maskinen, for at undgå at få fingrene ind mellem roterende knive og maskinens faste dele.
- I forbindelse med maskiner med flere cylindre/klipperhoveder skal du være forsigtig, da blot én roterende cylinder/knivhoved kan få de øvrige cylindre/knivhoveder til at rotere.
- Udkobl drevene, sænk klippeenhederne, aktiver parkeringsbremsen, stop motoren, og tag nøglen ud af tændingen. Vent, til al bevægelse er standset, før du justerer, rengør eller reparerer udstyret.
- Fjern græs og andet affald fra klippeenhederne, drevene, lydpotterne og motoren for at forhindre brand. Tør spildt olie eller brændstof op.
- Brug om nødvendigt støttebukke til at understøtte komponenter.

- Tag forsigtigt trykket af komponenter, hvori der er oplagret energi.
- Frakobl batteriet, før du foretager reparationer. Frakobl minuspolen først og pluspolen sidst. Tilslut pluspolen først og minuspolen sidst.
- Vær forsigtig, når du efterser cylindrene/knivhovederne. Brug handsker, og vær forsigtig, når de efterses.
- Hold hænder og fødder væk fra bevægelige dele. Undgå om muligt at foretage justeringer, mens motoren kører.
- Oplad batterierne på et åbent sted med god ventilation, væk fra gnister og åben ild. Træk stikket til opladeren ud af stikkontakten, før den tilsluttes eller frakobles batteriet. Brug beskyttelsesdragt og isoleret værktøj.

Bugsering

- Vær forsigtig, når du læsser maskinen på eller af en anhænger eller lastbil.
- Brug ramper i fuld bredde, når maskinen læsses på en anhænger eller lastbil.
- Fastgør maskinen med stropper, kæder, kabler eller reb. Både de forreste og bageste stropper bør føres ned og udad fra maskinen.

Sikker kørsel på Toro-plæneklippere

Nedenstående liste indeholder oplysninger om sikkerhed specifikt i forbindelse med Toro-produkter eller andre sikkerhedsoplysninger, som du skal kende, og som ikke er indeholdt i sikkerhedsstandarderne.

Dette produkt kan afskære hænder og fødder samt udslynge genstande. Følg altid sikkerhedsforskrifterne for at undgå alvorlig personskade eller død.

Brug af dette produkt til andre formål, end det er beregnet til, kan være farligt for brugeren og omkringstående personer.

⚠ ADVARSEL

Motorudstødningen indeholder kulilte, som er en lugtfri, dødbringende gift.

Lad ikke motoren køre indendørs eller i et indelukket område.

- Du skal vide, hvordan man standser motoren hurtigt.
- Betjen ikke maskinen iført tennissko eller gummisko.
- Brug af sikkerhedsfodtøj anbefales og kræves i henhold til visse lokale forskrifter og forsikringsbestemmelser.
- Brændstof skal håndteres forsigtigt. Tør eventuelt spildt brændstof op.
- Kontroller hver dag, om sikkerhedskontakterne fungerer korrekt. Hvis en kontakt ikke fungerer korrekt, skal den udskiftes, før maskinen betjenes.
- Sæt dig på førersædet, før motoren startes.
- Det kræver koncentration at bruge maskinen. Gør følgende for at undgå at miste herredømmet over maskinen:
  - Kør ikke tæt på bunkere, grøfter, vandløb eller andre farer.
  - Sænk hastigheden, når du foretager skarpe drejninger. Undgå at stoppe og starte pludseligt.
  - Når du befinder dig i nærheden af, eller når du krydser veje, skal du altid holde tilbage.
  - Aktiver driftsbremserne, når du kører ned ad en bakke for at bevare den langsomme fremdrift og for at bevare kontrollen over maskinen.
- Klippeenhederne skal være hævet ved kørsel fra et arbejdsområde til et andet.
- Rør ikke ved motoren, lydpotten eller udstødningsrøret, mens motoren kører, eller kort tid efter den er stoppet, da disse områder kan være så varme, at de kan forårsage brandsår.
- Hvis motoren sætter ud eller taber fremdriftsmoment, så den ikke kan køre helt til toppen af skråningen, skal du ikke vende maskinen. Bak altid langsomt lige ned ad skråningen.
- Stop klipningen, hvis en person eller et dyr uventet dukker op i eller nær klipningsområdet. Skødesløs betjening kan i kombination med terrænets hældning, rikochetterede genstande eller forkert anbragte sikkerhedsafskærmninger føre til skader på grund af udslyngning af genstande. Genoptag ikke klipningen, før området er ryddet.

Vedligeholdelse og opbevaring

- Sørg for, at alle hydraulikrørsforbindelser er fast tilspændte, og at alle hydraulikslanger og rør er i god stand, før der sættes tryk på systemet.
- Hold kroppen og hænderne væk fra små lækagehuller eller dyser, der sprøjter hydraulikvæske ud under højtryk. Brug papir eller pap, ikke dine hænder, til at finde lækager. Hydraulikvæske, der trænger ud under tryk, kan have tilstrækkelig kraft til at gå gennem huden og forårsage alvorlig personskade. Søg straks lægehjælp, hvis der sprøjtes væske ind under huden.
- Før du afbryder eller udfører arbejde på hydrauliksystemet, skal hele trykket tages af systemet ved at stoppe motoren og sænke klippeenhederne og redskaberne ned på jorden.
- Kontroller regelmæssigt alle brændstofrørs tæthed og tilstand. Tilspænd eller reparer dem som nødvendigt.
- Hvis motoren skal køre for at udføre en vedligeholdelsesjustering, skal du holde hænder, fødder, tøj og alle kropsdele væk fra klippeenhederne, redskaber og bevægelige dele. Hold alle personer på afstand.
- Få en autoriseret Toro-forhandler til at kontrollere det maksimale motoromdrejningstal med en omdrejningstæller af hensyn til sikker og nøjagtig drift. Det maksimale regulerede motoromdrejningstal skal være 3000 o/min.

- Kontakt en autoriseret Toro-forhandler, hvis større reparationer er nødvendige, eller hvis du har brug for anden hjælp.
- Brug kun Toro-reservedele og -tilbehør for at sikre optimal ydelse og sikre, at maskinen fortsat overholder sikkerhedscertificeringen. Reservedele og tilbehør, der er fremstillet af andre producenter, kan være farlige, og brug heraf kan gøre garantien ugyldig.

Vibrationsniveau

Hånd-Arm

Målt vibrationsniveau = 1.5 m/s^2

Usikkerhedsværdi (K) = 0,8 m/s^2

De målte værdier er fastlagt i overensstemmelse med procedurerne beskrevet i EN ISO 5395:2013.

Hele kroppen

Målt vibrationsniveau = 1,1 m/s^2

Usikkerhedsværdi (K) = 0,6 m/s^2

De målte værdier er fastlagt i overensstemmelse med procedurerne beskrevet i EN ISO 5395:2013.

Bær vibrationsabsorberende handsker.

Lydeffektniveau

Maskinen har et målt lydeffektniveau på 100 dBA, hvori der er medtaget en usikkerhedsværdi på 1 dBA.

Lydeffektniveauet er fastlagt i overensstemmelse med procedurerne beskrevet i ISO 11094.

Lydtrykniveau

Maskinen har et lydtrykniveau ved brugerens øre på 85 dBA, hvori der er medtaget en usikkerhedsværdi (K) på 2 dBA.

Lydtryksniveauet er fastlagt i overensstemmelse med procedurerne beskrevet i EN ISO 5395:2013.

Bær høreværn.

Sikkerheds- og instruktionsmærkater

Sikkerheds- og instruktionsmærkaterne kan nemt ses af operatøren og er placeret tæt på potentielle risikoområder. Beskadigede eller bortkomne mærkater skal udskiftes.

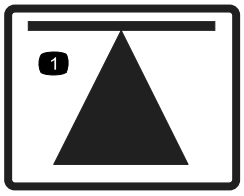

70-13-072

1. Donkraftpunkt

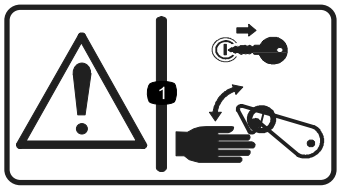

70-13-077

1. Advarsel – sluk for motoren, og fjern tændingsnøglen, inden du løsner eller betjener sikkerhedslåse.

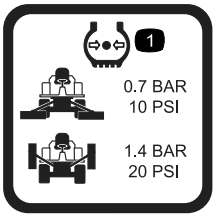

950832

1. Dæktryk

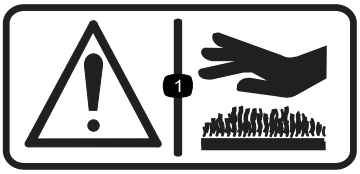

950889

1. Advarsel – hede overflader.

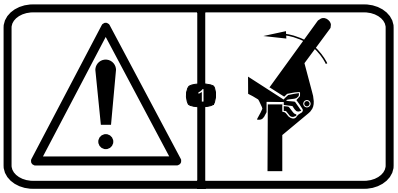

111-0773

1. Advarsel – knusning af fingre, sideværts påvirkning.

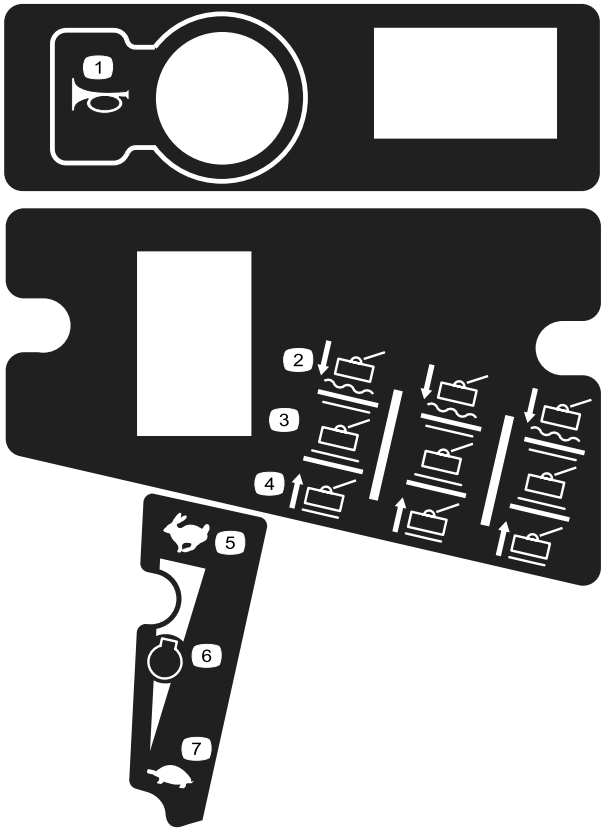

111-3277

1. Horn
2. Klippehoveder – sænk/flyd
3. Klippehoveder – hold
4. Klippehoveder – hæv
5. Hurtig
6. Motorhastighed
7. Langsom

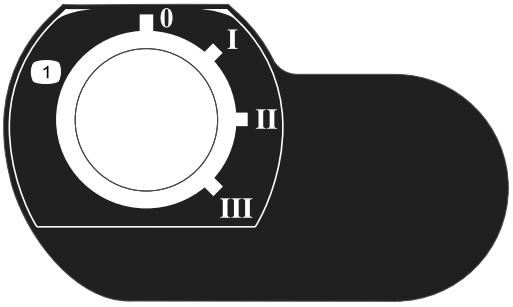

111-3344

1. Tændingskontakt

111-3562

1. Tryk på pedalen for at justere ratindstillingen.

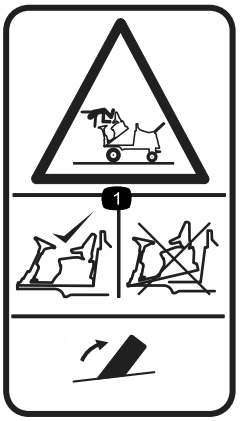

111-3566

1. Fare for fald, knusning – sørg for, at operatørplatformens lås er aktiveret før betjening.

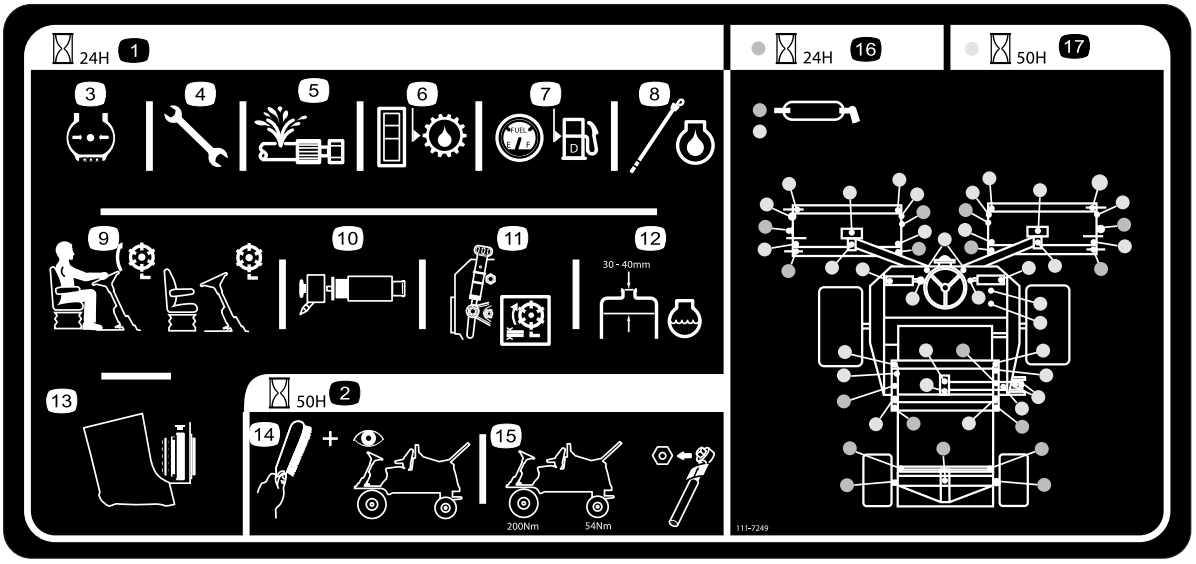

111-7249

1. Dagligt eftersynsinterval
2. 50-timers eftersynsinterval
3. Kontrol af dæktrykket
4. Kontroller, at alle møtrikker og bolte er tilspændte
5. Kontroller alle slanger for lækager
6. Kontroller hydraulikoliestanden
7. Kontroller brændstofstanden
8. Kontrol af motorens oliestand
9. Kontroller, at sædekontakten fungerer
10. Kontroller luftfilterindsats
11. Kontroller klippehovedindstillingen
12. Kontroller motorens kølevæskestand
13. Kontroller kølerens renhed
14. Rengør, og efterse maskinen
15. Kontroller hjulmøtrikkernes tilspænding ved hjælp af en momentnøgle: forhjul 200 Nm, baghjul 54 Nm
16. Smørepunkter for dagligt interval
17. Smørepunkter for 50-timers interval

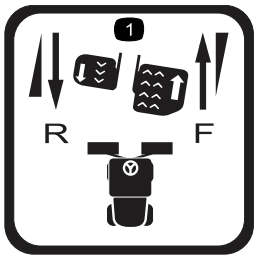

111-3567

1. Pedalfunktion

111-3902

1. Advarsel – fare for afskæring af hænder, ventilator.
2. Hede overflader – læs *Betjeningsvejledningen* for at få flere oplysninger.

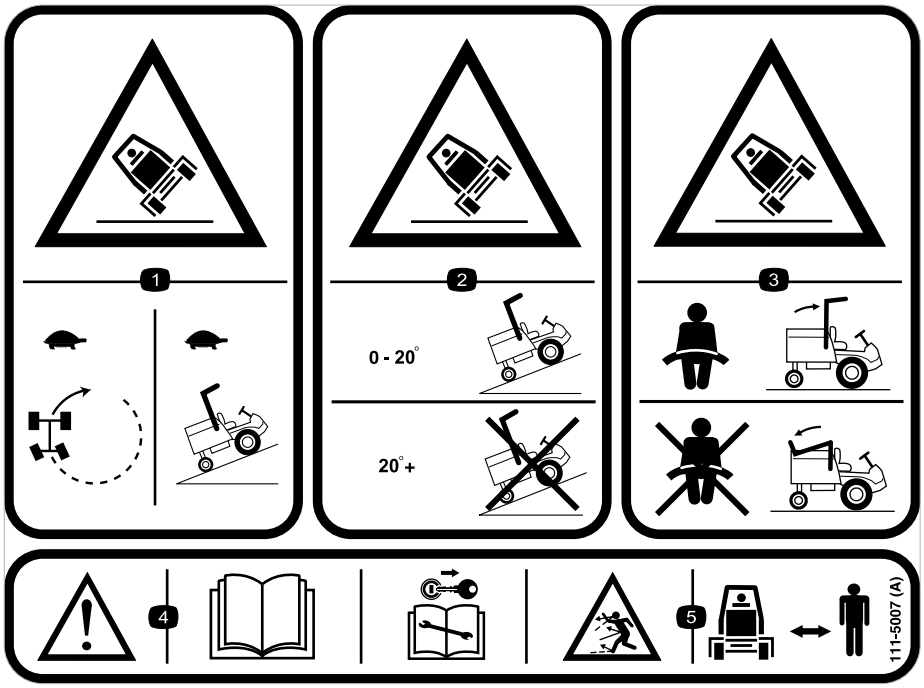

111–5007

1. Tippefare – sænk maskinens fart, før du drejer og ved kørsel på skråninger.
2. Fare for væltning – kør på skråninger med en hældning på under 20 grader. Kør ikke på skråninger med en hældning på over 20 grader.
3. Fare for væltning – brug altid sikkerhedsselen, når et styrtbøjlesystem (ROPS) bruges, brug ikke sikkerhedsselen, når styrtbøjlen er sænket.
4. Advarsel – læs *Betjeningsvejledningen*, fjern tændingsnøglen før der udføres vedligeholdelsesarbejde.
5. Fare for udslyngede genstande – hold sikker afstand til maskinen.

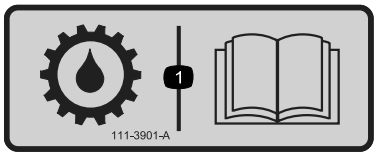

111-3901

1. Transmissionsolie – læs *Betjeningsvejledningen* for at få flere oplysninger.

Opsætning

Medier og øvrige dele

Beskrivelse	Antal	Anvendelse
Betjeningsvejledning Betjeningsvejledning til motor	1 1	Læs vejledningerne, før maskinen betjenes.
Reservedelskatalog	1	Brug reservedelskataloget til at slå reservedele op og bestille dem.
CE-certifikat	1	Certifikatet angiver CE-overensstemmelse.

Opbevar al dokumentation et sikkert sted med henblik på fremtidig brug.

Bemærk: Maskinens venstre og højre side er som set fra den normale betjeningsposition.

Produktoversigt

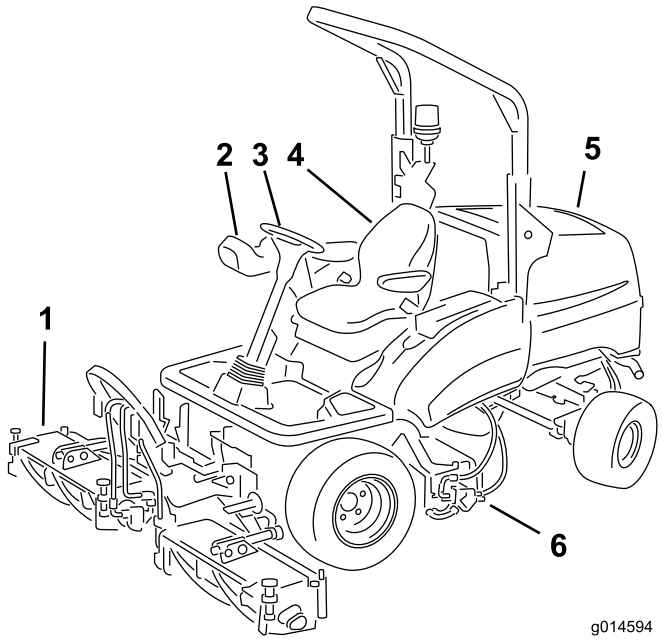

Figur 2

1. Forreste klippeenheder
2. Styrearm
3. Rat
4. Førersæde
5. Motorhjelm
6. Bageste klippeenhed

Betjeningsanordninger

Kontrolpanelets komponenter

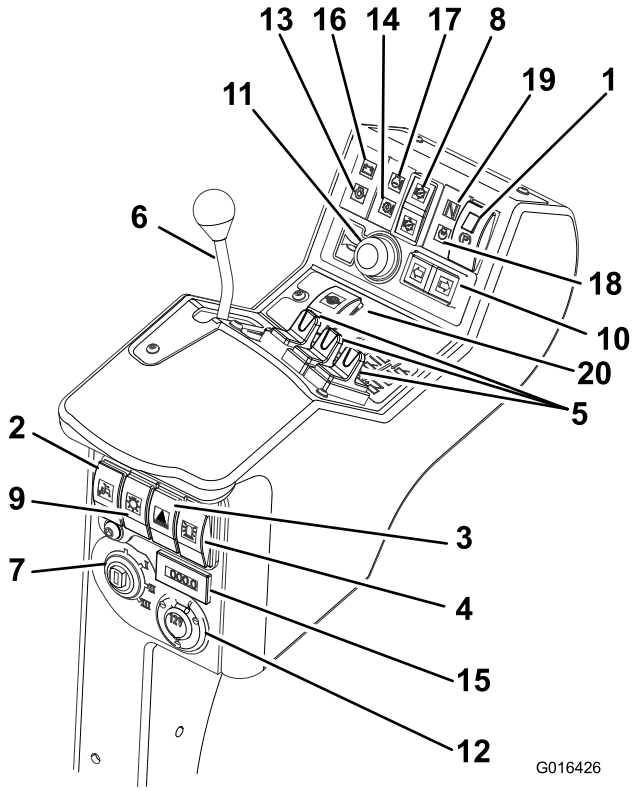

Figur 3

1. Parkeringsbremsekontakt
2. Kontakt til begrænset løft under bakning
3. Kontakt til katastrofelys (leveres med lygtesæt)
4. Kontakt til advarselsblinklys (leveres med blinklyssæt)
5. Betjeningsanordninger til klippehovedernes position
6. Gashåndtag
7. Tændingskontakt
8. Kontakt til klipperhovedernes drev
9. Lygtekontakt (leveres med lygtesæt)
10. Blinklyskontakt (leveres med lygtesæt)
11. Hornknap
12. Ekstra 12 volt stikkontakt (leveres med et 12 V-sæt)
13. Indikator for motorolietryk
14. Kontrollampe for transmissionstemperatur
15. Timetæller
16. Advarselslampe for batteri
17. Advarselslampe for motortemperatur
18. Kontrollampe for gløderør
19. Kontrollampe for transmission til neutral
20. Kontakt til differentialelås

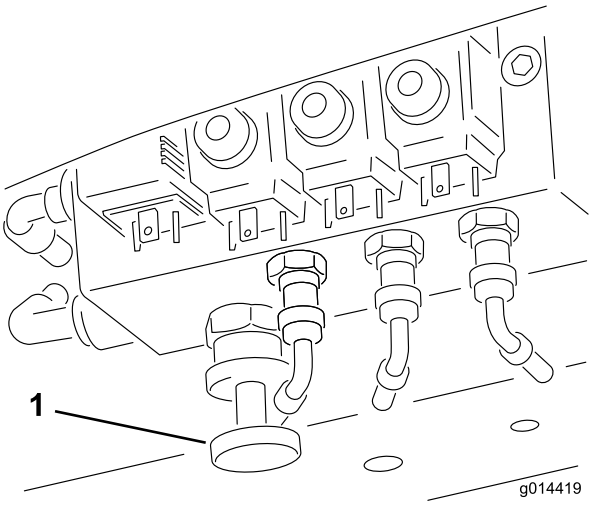

Figur 4

1. Vægtoverførselsregulering

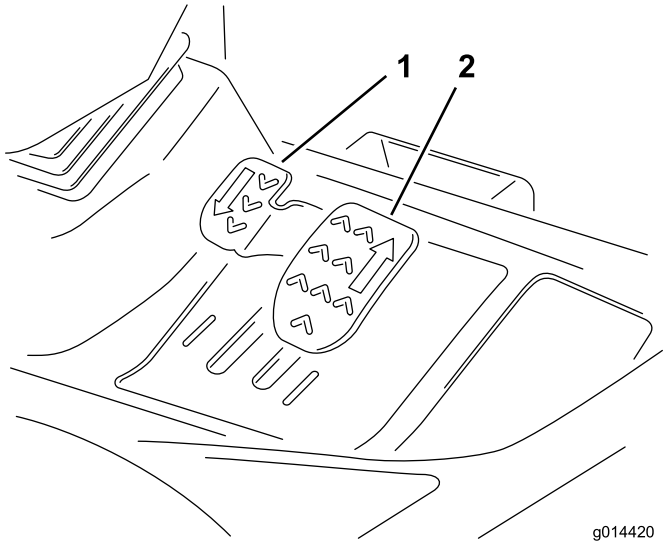

Figur 5

1. Pedal til kørsel i bakgear
2. Pedal til kørsel fremad

Bremsesystem

Parkeringsbremse

Flyt parkeringsbremsens kontakt til positionen fremad ved at trykke på den mindre låseknap og skubbe kontakten fremad for at aktivere parkeringsbremsen (Figur 6).

Bemærk: Betjen ikke plæneklipperen, mens parkeringsbremsen er aktiveret, og aktiver ikke parkeringsbremsen, mens plæneklipperen kører.

Denne lampe lyser, når parkeringsbremsen aktiveres, og tændingsnøglen drejes til position **I**.

⚠ ADVARSEL

Parkeringsbremsen virker kun på forhjulene. Parker ikke plæneklipperen på en skråning.

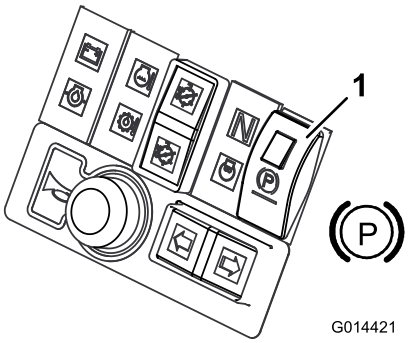

Figur 6

1. Parkeringsbremse

Driftsbremse

Driftsbremsning opnås gennem det hydrauliske transmissionssystem. Når pedalerne til fremadgående/baglæns kørsel slippes, eller når motorhastigheden reduceres, sætter driftsbremsning ind, og kørselshastigheden reduceres automatisk. Skub transmissionspedalen til den neutrale position for at bremse mere op. Driftsbremsning bremser kun forhjulene.

⚠ ADVARSEL

Driftsbremsningssystemet kan ikke holde plæneklipperen stille. Sørg altid for, at parkeringsbremsen er aktiveret, når plæneklipperen parkeres.

Nødbremse

Hvis driftsbremsen svigter, slukkes motoren for at få plæneklipperen til at holde stille.

⚠ ADVARSEL

Pas på, når du bruger nødbremsen. Forbliv siddende, og hold fast i rattet, så du undgår at blive kastet ud fra plæneklipperen, når forhjulenes bremser pludseligt bliver aktiveret under kørsel.

Gashåndtag

Flyt gashåndtaget fremad for at forøge motorhastigheden. Flyt gashåndtaget tilbage for at reducere motorhastigheden (Figur 7).

Bemærk: Motorhastigheden dikterer de andre funktioners hastighed, dvs. kørsel, knivcylinderens rotationshastighed og klippehovedets løftehastighed.

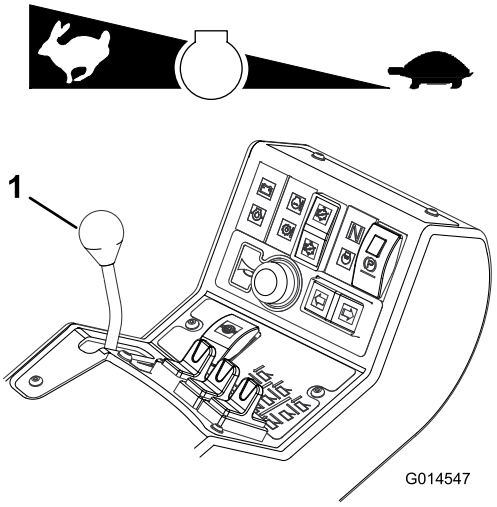

Figur 7

1. Gashåndtag

Kørsel

Fremadgående kørsel: Tryk på pedalen til kørsel fremad for at øge fremadgående kørselshastighed. Slip pedalen for at reducere hastigheden (Figur 8).

Kørsel i bakgear: Tryk på pedalen til kørsel i bakgear for at øge kørselshastigheden ved bakning. Slip pedalen for at reducere hastigheden (Figur 8).

Stop (neutral): Slip pedalen til kørsel frem eller tilbage.

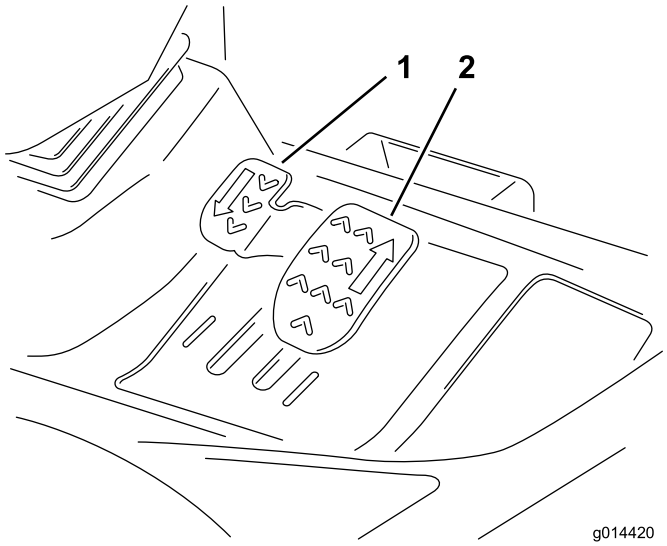

Figur 8

1. Pedal til kørsel i bakgear
2. Pedal til kørsel fremad

Differentialelås

⚠ ADVARSEL

Venderadiussen øges, når differentialelåsen er aktiveret. Brug af differentialelåsen ved høj hastighed kan medføre, at du mister herredømmet, og dette kan resultere i alvorlig personskade og/eller tingsskader.

Brug ikke differentialelåsen ved høje hastigheder.

Brug differentialelåsen til at forhindre for meget hjulspind, når drivhjulene mister traktion. Differentialelåsen fungerer ved både forlæns og baglæns kørsel. Du kan låse differentialet, imens maskinen kører langsomt. Der kræves større motorkraft, når differentialet er låst. Forhindr større krav til motorkraft ved kun at anvende differentialelåsen ved lav hastighed.

Lås differentialet ved at trykke på differentialelåskontakten.

Lås differentialet op ved at slippe differentialelåskontakten.

Transportlåse

Når der køres mellem arbejdsområder skal klippehovederne altid hæves til transportpositionen og fastgøres med transportlåsene og sikkerhedslåsene (Figur 9).

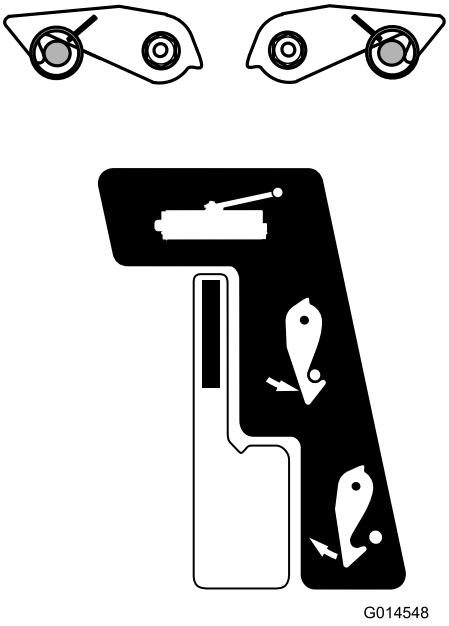

Figur 9

Kontakt til klippehovedets drev

Sæt altid kontakten til klippehovedets drev i **Off**-positionen, når der køres mellem arbejdsområder.

Justerbar ratstamme

⚠ ADVARSEL

Betjen aldrig plæneklipperen uden først at kontrollere, at ratstammens justeringsmekanisme er i god driftsmæssig stand, og at rattet, når det først er justeret og låst, bliver ved med at sidde godt fast.

Justering af rattet og ratstammen bør kun udføres, når plæneklipperen står stille med parkeringsbremsen aktiveret.

1. Tryk fodpedalen ned for at vippe rattet.
2. Flyt rattet til den mest behagelige position, og slip pedalen (Figur 10).

Figur 10

Førersæde

⚠ ADVARSEL

Betjen aldrig plæneklipperen uden først at kontrollere, at førersædemekanismerne er i god driftsmæssig stand, og at sædet, når det først er justeret og låst, bliver ved med at sidde godt fast.

Justering af sædemekanismerne bør kun udføres, når plæneklipperen står stille med parkeringsbremsen aktiveret.

- **Frem-/tilbagejustering:** Flyt grebet opad for at justere sædets frem-/tilbageposition. Slip grebet for at låse sædet på plads (Figur 11).

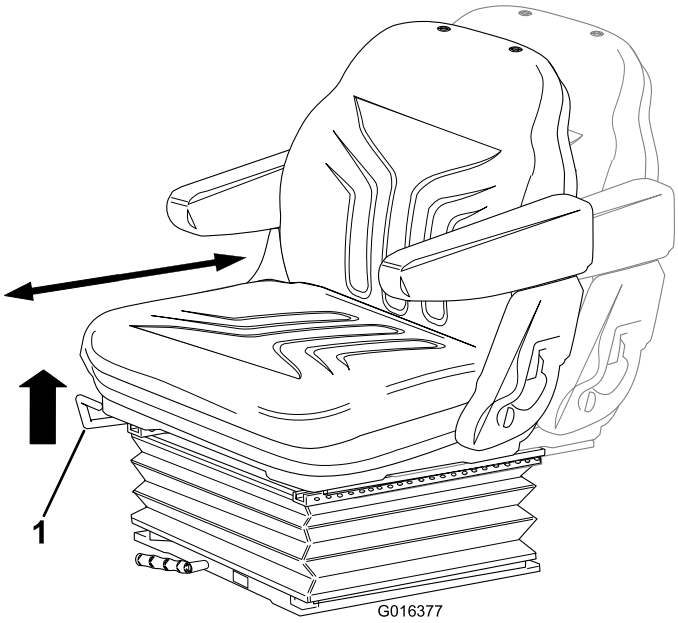

Figur 11

1. Greb

- **Justering af førers vægt:** Drej håndtaget med uret for at øge affjedringsstivheden og mod uret for at mindske stivheden. Skiven angiver, når den optimale affjedringsjustering er indstillet i henhold til førerens vægt (kg). Se Figur 12.

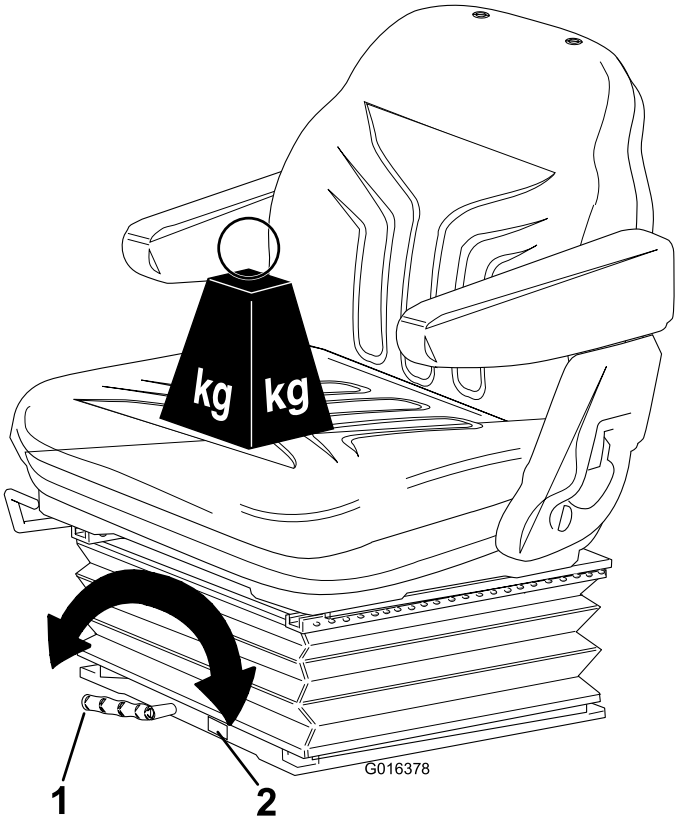

Figur 12

1. Greb
2. Skive

- **Højdejustering:** Løft sædet manuelt for trinvis justering af højden. Løft sædet over dets højeste indstilling, og lad det derefter falde til den laveste indstilling for at sænke sædet (Figur 13).

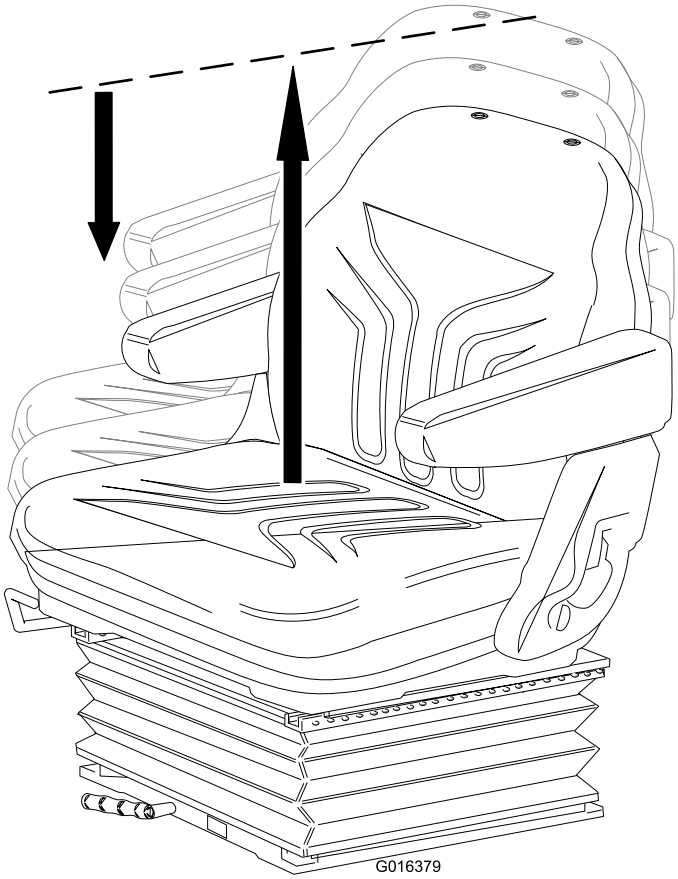

Figur 13

- **Justering af ryglæn:** Træk håndtaget udad for at justere vinklen på sædets ryglæn. Slip håndtaget for at låse sædets ryglæn på plads (Figur 14).

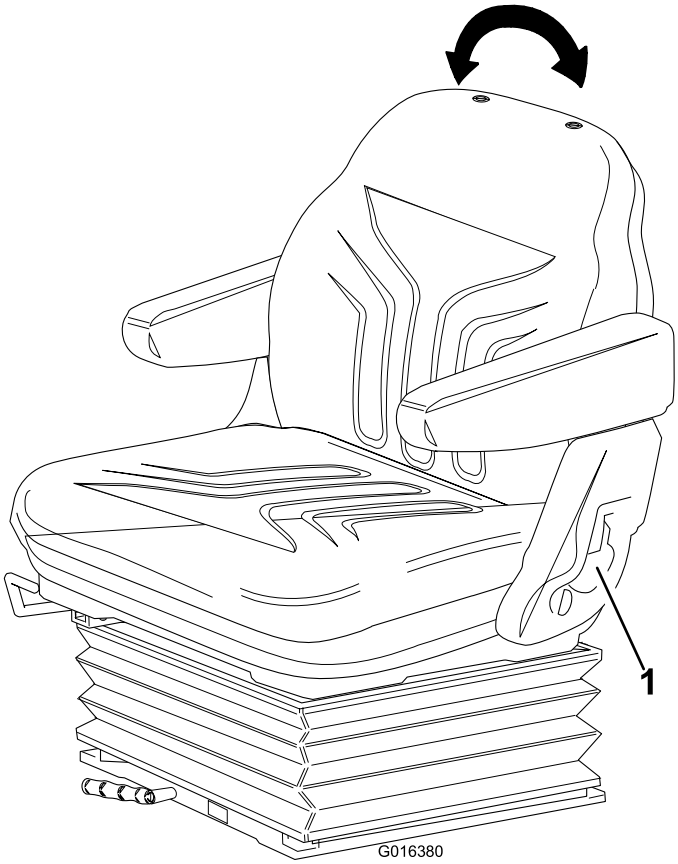

Figur 14

1. Håndtag

Advarselssystemer

Advarselslampe for overophedning af motorkølevæske

Advarselslampen for motorkølevæske lyser, hornet aktiveres, og klipperne stopper (Figur 15).

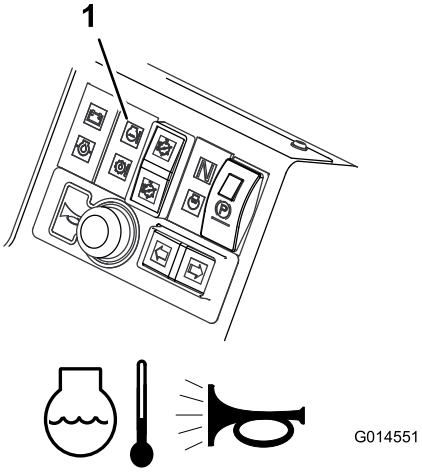

Figur 15

1. Advarselslampe for overophedning af motorkølevæske

Advarselslampe for overophedning af hydraulikolie

Advarselslampen for hydraulikolie lyser, når der opstår overophedning, og hornet aktiveres, når hydraulikolien i beholderen overstiger 95° C (Figur 16).

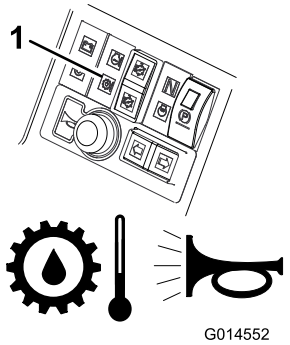

Figur 16

1. Advarselslampe for overophedning af hydraulikolie

Advarselslampe for lav batteriopladning

Advarselslampen for batteriopladning lyser, når batteriet er ved at løbe tørt (Figur 17).

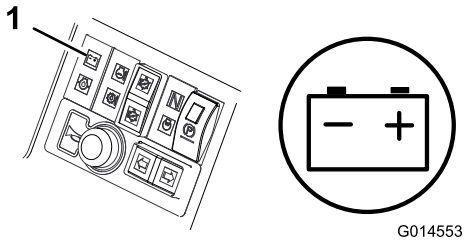

Figur 17

1. Advarselslampe for lav batteriopladning

Advarselslampe for lavt motorolietryk

Advarselslampen for motorolietryk lyser, når olietrykket er for lavt (Figur 18).

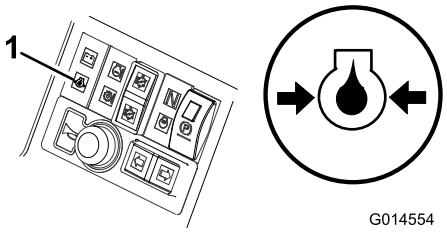

Figur 18

1. Advarselslampe for lavt motorolietryk

Frakobling af klippecylindere

Klippecylinderne frakobles, når driftstemperaturen når 115° C.

Akustisk advarselshorn

Tryk på hornets knap for at give en akustisk advarsel (Figur 19).

Vigtigt: Hornet aktiveres automatisk, når motorkølevæsken eller hydraulikolien overophedes. Stop motoren med det samme, og reparer maskinen, før den startes igen.

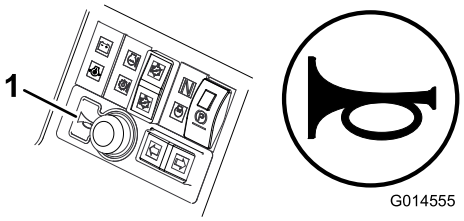

Figur 19

1. Horn

Tændingsnøgle

0 = Motoren er slukket
I = Motoren kører/Hjælpemotoren er slået til
II = Forvarmning af motoren
III = Motorstart

⚠ ADVARSEL

Fjern altid tændingsnøglen, når plæneklipperen ikke bruges.

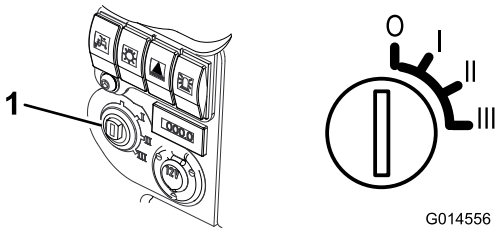

Figur 20

1. Tændingskontakt

Kontrollampe for forvarmning af motoren

Drej tændingsnøglen til positionen **II**. Kontrollampen for forvarmning af motoren lyser og opvarmer gløderørene (Figur 21).

Vigtigt: Forsøg på at starte en kold motor, før forvarmeren er brugt, kan slide unødvendigt på batteriet.

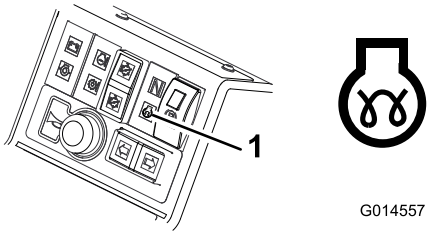

Figur 21

1. Kontrollampe for forvarmning af motoren

Brændstofmåler

Brændstofmåleren viser mængden af brændstof i tanken (Figur 22).

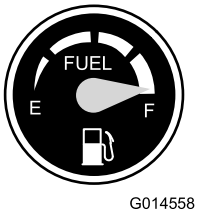

Figur 22

Timetæller

Timetælleren viser det samlede antal timer, maskinen har været i brug (Figur 23).

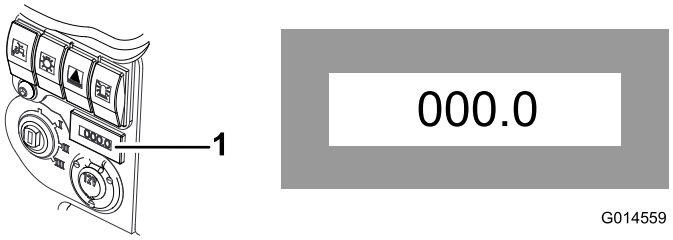

Figur 23

1. Timetæller

Kontrollampe for transmission til neutral

Denne lampe lyser, når kørekontrolpedalen er i neutral position, og tændingsnøglen er drejet til position **I** (Figur 24).

Bemærk: Parkeringsbremsen skal være aktiveret, før kontrollampen for transmission til neutral lyser.

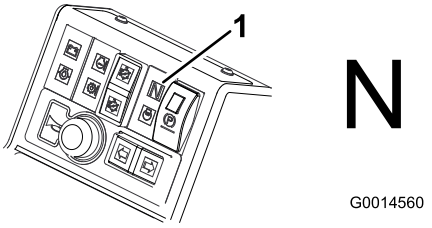

Figur 24

1. Kontrollampe for transmission til neutral

Kontrollampe for kontakt til klippehovedets drev

Denne lampe lyser, når kontakten til klippehovedets drev er i frem-/bakposition, og tændingsnøglen er drejet til position **I** (Figur 25).

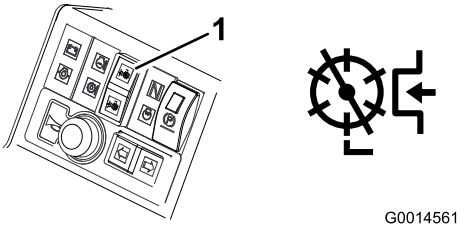

Figur 25

1. Kontrollampe for kontakt til klippehovedets drev

Specifikationer

Bemærk: Specifikationer og design kan ændres uden forudgående varsel.

Specifikation	LT 3340
Transportbredde	157,5 cm
Klippebredde	212,0 cm
Længde	286,0 cm
Højde	168,1 cm med styrtbøjlen slået ned 216,0 cm med styrtbøjlen i vertikal betjeningsposition
Vægt	1325 kg* Med væsker og 6 klippehoveder på 250 mm
Motor	Kubota 26,5 kw (35,5 hk) ved 3.000 o/min. DIN 70020
Brændstoftankens kapacitet	45 liter
Transporthastighed	25 km/t
Klippehastighed	11 km/t
Hydrauliksystemets kapacitet	32 liter
Motorhastighed	3000 omdr./min.

Redskaber/tilbehør

Der kan fås en række forskellige Toro-godkendte redskaber og tilbehør til brug sammen med maskinen, som gør den bedre og mere alsidig. Kontakt din autoriserede serviceforhandler.

Sørg for at bruge originale Toro-reservedele for at beskytte din investering og sikre optimal ydelse fra dit Toro-udstyr. Med hensyn til driftssikkerhed leverer Toro reservedele, der opfylder den nøjagtige tekniske specifikation for vores udstyr. Originale Toro-dele – kvalitet du kan stole på.

Betjening

Bemærk: Maskinens venstre og højre side er som set fra den normale betjeningsposition.

⚠ FORSIGTIG

Hvis du lader nøglen sidde i tændingen, kan andre personer utilsigtet komme til at starte motoren og forårsage alvorlig personskade på dig eller andre omkringstående.

Sænk klippeenhederne til jorden, aktiver parkeringsbremsen, og tag nøglen ud af tændingen, før der foretages eftersyn eller justeringer på maskinen.

Kontrol af motoroliestanden

Eftersynsinterval: Hver anvendelse eller dagligt

Motoren leveres med olie i krumtaphuset, men oliestanden skal alligevel kontrolleres, før og efter motoren startes første gang.

Krumtaphusets kapacitet: ca. 6,0 l med filteret

Brug motorolie af høj kvalitet, der overholder følgende specifikationer:

- Krævet API-klassifikationsniveau: CH-4, CI-4 eller højere
- Anbefalet olie: SAE 15W-40 (over -18° C)
- Alternativ olie: SAE 10W-30 eller 5W-30 (alle temperaturer)

Toro Premium-motorolie kan købes hos forhandleren med en viskositet på enten 15W-40 eller 10W-30.

Bemærk: Det bedste tidspunkt at kontrollere motorolien på er, når motoren er kold, og inden den startes første gang på en dag. Hvis motoren allerede har kørt, skal olien drænes tilbage i sumpen ca. 10 minutter før, der udføres kontrol. Hvis oliestanden er på eller under mærket **add** (påfyld) på målepinden, skal du tilsætte olie for at bringe oliestanden op på mærket **full** (fuld). **Fyld ikke for meget på krumtaphuset.** Hvis oliestanden er mellem **full**- og **add**-mærket, skal der ikke fyldes mere olie på.

1. Parker maskinen på en plan flade, stop motoren, aktiver parkeringsbremsen, og tag nøglen ud af tændingskontakten.
2. Åbn motorhjelmen.
3. Fjern målepinden, tør den af, og sæt den tilbage igen (Figur 26).

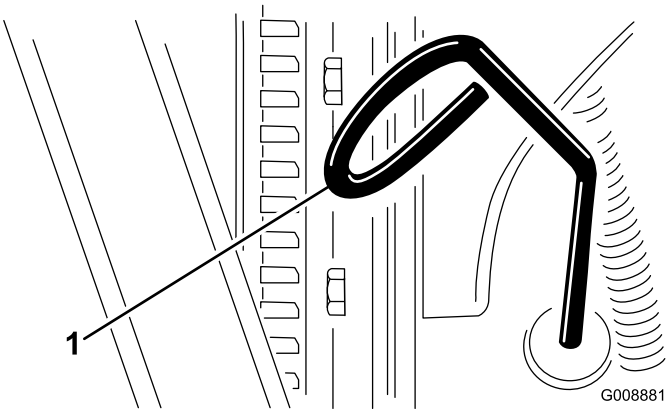

Figur 26

1. Målepind

4. Fjern målepinden, og kontroller oliestanden på målepinden.

   Oliestanden bør nå op til Full-mærket.
5. Hvis olieniveauet er under Full-mærket, skal du fjerne påfyldningsdækslet (Figur 27) og fylde olie på, indtil niveauet når Full-mærket på målepinden. **Fyld ikke for meget på.**

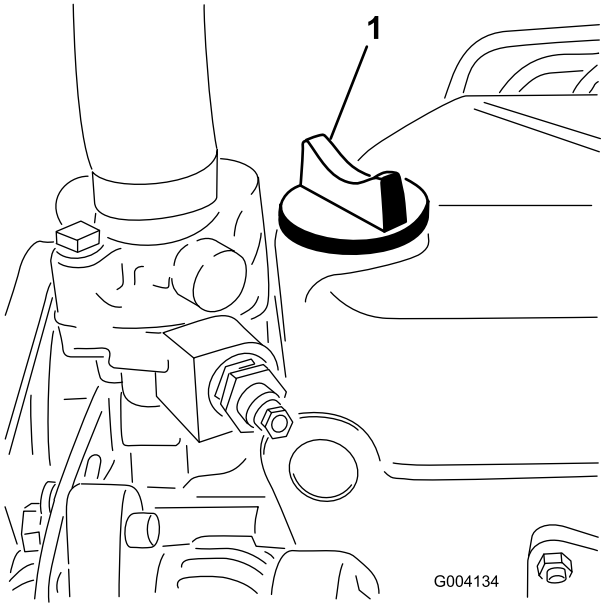

Figur 27

1. Oliepåfyldningsdæksel

6. Sæt oliepåfyldningsdækslet på, og luk motorhjelmen.

Kontrol af kølesystemet

Eftersynsinterval: Hver anvendelse eller dagligt

⚠ FORSIGTIG

Hvis motoren har kørt, kan varm kølevæske under tryk slippe ud og forårsage forbrændinger.

- **Tag ikke kølerdækslet af, når motoren kører.**
- **Brug en klud, når kølerdækslet åbnes, og åbn det langsomt, så damp kan slippe ud.**

Kølesystemet er fyldt med en 50/50-opløsning af vand og permanent ethylenglycol-frostvæske.

1. Snavs fra gitteret, oliekøleren og forsiden af køleren skal fjernes dagligt, og oftere, hvis der arbejdes i meget støvede og snavsede omgivelser. Se Fjernelse af snavs fra kølesystemet (side 44).
2. Kontroller kølevæskestanden i ekspansionsbeholderen (Figur 28).

   Bemærk: Væskestanden skal ligge mellem mærkerne på siden af beholderen.

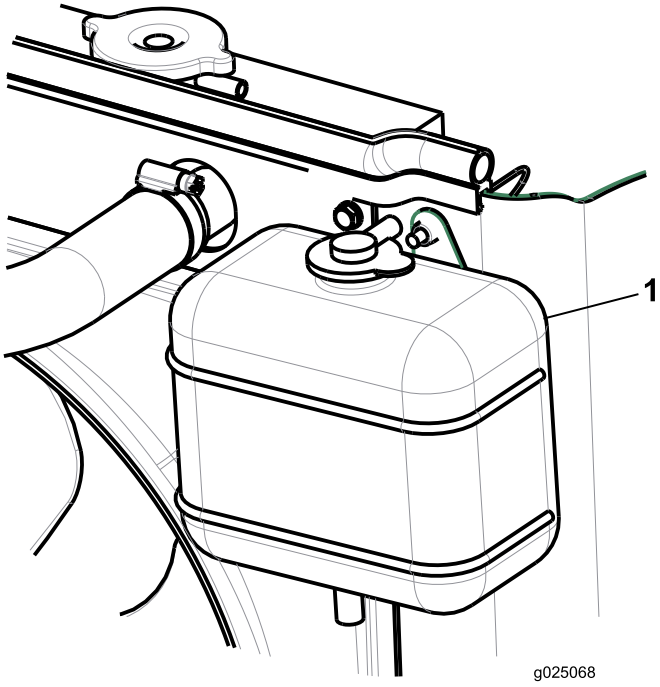

Figur 28

1. Ekspansionsbeholder

3. Hvis kølevæskestanden er lav, skal du fjerne dækslet til ekspansionsbeholderen og fylde systemet op.

   Bemærk: Fyld ikke for meget på.
4. Monter dækslet til ekspansionsbeholderen.

Påfyldning af brændstof

Eftersynsinterval: Hver anvendelse eller dagligt

Brug kun ren, frisk dieselolie med lavt (<50 ppm) eller ekstra lavt (<15 ppm) svovlindhold. Det minimale cetantal bør være 40. Køb brændstof i mængder, der kan bruges inden for 180 dage for at sikre, at brændstoffet er friskt.

Brændstoftankens kapacitet: 45 l

Brug sommerdieselolie (nr. 2-D) ved temperaturer over -7 °C og vinterdieselolie (nr. 1-D eller en blanding af nr. 1-D/2-D) ved temperaturer under -7 °C. Brug af vinterdieselbrændstof ved lavere temperaturer giver et lavere flammepunkt og en kold flowkarakteristik, som letter start og minimerer tilstopning af brændstoffilteret.

Brug af sommerdieselolie over -7 °C bidrager til at forlænge brændstofpumpens levetid og giver øget kraft sammenlignet med vinterdieselolie.

Vigtigt: Brug ikke petroleum eller benzin i stedet for dieselolie. Hvis denne advarsel ikke overholdes, kan motoren blive beskadiget.

⚠ ADVARSEL

Brændstof er farligt og kan være dødbringende, hvis det indtages. Længere tids udsættelse for dampe kan forårsage alvorlige skader og sygdomme.

- **Undgå længere tids indånding af dampe.**
- **Hold ansigtet væk fra spidsen af slangen og brændstoftanken eller stabilisatoråbningen.**
- **Undgå at få brændstof i øjnene eller på huden.**

⚠ FARE

Under visse forhold er brændstof meget brandfarligt og yderst eksplosivt. En brand eller eksplosion forårsaget af brændstof kan give dig eller andre forbrændinger samt medføre tingsskade.

- **Fyld tanken udendørs i et åbent område, når motoren er kold. Tør eventuelt spildt brændstof op.**
- **Fyld aldrig brændstoftanken op i en lukket anhænger.**
- **Ryg aldrig under håndtering af brændstof, og hold afstand til åben ild eller steder, hvor brændstofdampe kan antændes af en gnist.**
- **Opbevar brændstof i en godkendt beholder og utilgængeligt for børn. Køb aldrig benzin til mere end 180 dages forbrug.**
- **Betjen ikke maskinen, medmindre hele udstødningssystemet er på plads og i god driftsmæssig stand.**

⚠ FARE

Under visse omstændigheder kan der under påfyldning af brændstof udvikle sig statisk elektricitet, der kan antænde brændstofdampene. En brand eller eksplosion forårsaget af brændstof kan give dig eller andre forbrændinger samt medføre tingsskade.

- **Anbring altid brændstofbeholdere på jorden et stykke fra køretøjet, før påfyldningen påbegyndes.**
- **Fyld ikke brændstofbeholdere inde i et køretøj eller på en lastbil eller anhænger, da indvendige tæpper eller plastikforinger i lastbiler kan isolere dunken og forsinke tabet af eventuel statisk elektricitet.**
- **Når det er praktisk muligt, skal udstyr fjernes fra lastbilen eller anhængeren og fyldes op, mens hjulene står på jorden.**

  Hvis dette ikke er muligt, skal påfyldningen af udstyret finde sted på en lastbil eller anhænger med en bærbar dunk i stedet for direkte fra brændstofstanderen.
- **Hvis det er nødvendigt at benytte brændstofstanderen, skal spidsen af slangen hele tiden være i kontakt med kanten af åbningen i brændstoftanken eller -beholderen, indtil påfyldningen er afsluttet.**

1. Parker maskinen på en plan flade.
2. Rengør området omkring tankdækslet med en ren klud.
3. Fjern dækslet fra brændstoftanken.
4. Fyld tanken med diesel, indtil niveauet ligger ved påfyldningsstudsens bund.
5. Sæt tankdækslet på, og stram det, når tanken er fyldt op.

   Bemærk: Fyld om muligt brændstoftanken helt op efter hver anvendelse. Dette vil minimere muligheden for akkumulering af kondens i brændstoftanken.

Kontrol af hydraulikvæsken

Beholderen fyldes på fabrikken med ca. 32 liter hydraulikvæske af høj kvalitet. Det bedste tidspunkt at kontrollere hydraulikolien på er, når væsken er kold. Maskinen skal være i transportkonfigurationen. Hvis oliestanden er på eller under mærket ”add” på målepinden, skal du tilsætte olie for at bringe oliestanden op på midten af det acceptable område. **Fyld ikke for meget på beholderen.** Hvis oliestanden er mellem ”full”- og ”add”-mærket, skal der ikke fyldes mere olie på.

Følgende udskiftningsvæske anbefales:

Toro Premium All Season-hydraulikvæske

(fås i beholdere med 19 liter eller tromler med 208 liter – reservedelsnumrene kan findes i reservedelsdokumentationen eller hos din Toro-forhandler)

Alternative væsker: Såfremt Toro-væsken ikke kan fås, kan man anvende andre gængse mineraloliebaserede væsker, forudsat at de overholder alle følgende materialeegenskaber og branchespecifikationer. Spørg din olieleverandør, om olien overholder specifikationerne.

Bemærk: Toro påtager sig intet ansvar for skader forårsaget af forkerte erstatningsprodukter. Brug derfor kun produkter fra producenter med et godt omdømme, som står bag deres anbefaling.

Slidhæmmende hydraulikvæske med højt viskositetsindeks/lavt flydepunkt, ISO VG 46 Multigrade

Materialeegenskaber:	
Viskositet, ASTM D445	cSt ved 40 °C: 44 til 48 cSt ved 100 °C: 7,9 til 9,1
Viskositetsindeks, ASTM D2270	140 eller højere (et højt viskositetsindeks indikerer en multivægtsvæske)
Flydepunkt, ASTM D97	-36,7 °C til -45 °C
FZG, belastningstrin	11 eller højere
Vandindhold (ny væske)	500 ppm (maksimum)
Branchespecifikationer:	
Vickers I-286-S, Vickers M-2950-S, Denison HF-0, Vickers 35 VQ 25 (Eaton ATS373-C)	

De rette hydraulikvæsker skal angives for mobile maskiner (dvs. maskiner, der ikke bruges i industrielle anlæg), multivægttype, med slidbeskyttende ZnDTP- eller ZDDP-tilsætningsstoffer (ikke en askefri væsketype).

Vigtigt: Mange hydraulikvæsker er næsten farveløse, og det kan derfor være svært at få øje på lækager. Der kan fås et rødt tilsætningsstof til hydraulikolien i flasker med 20 ml. En flaske er nok til 15 til 22 l hydraulikolie. Bestil delnr. 44-2500 fra en autoriseret Toro-forhandler.

Syntetisk, bionedbrydelig hydraulikvæske

(fås i beholdere med 19 liter eller tromler med 208 liter – reservedelsnumrene kan findes i reservedelsdokumentationen eller hos din Toro-forhandler)

Denne syntetiske, bionedbrydelige væske af høj kvalitet er blevet testet og fundet forenelig med denne Toro-model. Syntetisk væske af andre mærker kan give kompatibilitetsproblemer i forhold til forsegling, og Toro kan ikke påtage sig ansvaret for uautoriserede erstatningsprodukter.

Bemærk: Den syntetiske væske er ikke forenelig med den tidligere solgte bionedbrydelige væske fra Toro. Tal med en Toro-forhandler for at få flere oplysninger.

Alternative væsker:

- Mobil EAL Envirosyn H 46 (USA)
- Mobil EAL Hydraulic Oil 46 (internationalt)

1. Stil maskinen på et plant underlag, sænk klippeenhederne, og sluk for motoren.
2. Kontroller sigtniveauglasset på siden af tanken.

   Bemærk: Niveauet skal være ved det øvre mærke.
3. Hvis der er behov for mere hydraulikolie, rengør da området omkring påfyldningsstudsen og hydrauliktankens dæksel (Figur 29), og fjern dækslet.

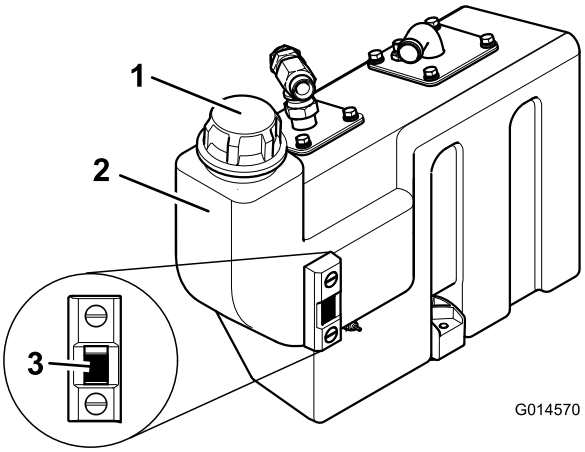

Figur 29

1. Dæksel til hydrauliktanken
2. Olietank
3. Sigtniveauglas

4. Fjern dækslet, og fyld tanken op til det øvre mærke på sigtniveauglasset.

   Bemærk: Fyld ikke for meget på tanken.
5. Skru dækslet på tanken.

Kontrol af dæktrykket

Kontrollér lufttrykket i for- og bagdækkene. Se nedenstående skema for at få oplysninger om det korrekte tryk.

Vigtigt: Oprethold korrekt tryk i alle dæk for at sikre korrekt kontakt med plænen.

Dæk	Dæktype	Anbefalede dæktryk		
		Græsfor-hold	Vejforhold	Maks. tryk
Foraksel	26 x 12.0 - 12 BKT græsmøn-ster	0,7 bar	1,38 bar	1,72 bar
Bagaksel	20 x 10.0 - 8 BKT græsmøn-ster	0,7 bar	1,38 bar	1,72 bar

Kontrol af hjulmøtrikkernes tilspændingsmoment

Eftersynsinterval: Hver anvendelse eller dagligt

Tilspænd hjullåsemøtrikkerne med et moment på 200 N·m for forakslen og 54 N·m for bagakslen.

⚠ ADVARSEL

Hvis du ikke opretholder det rette tilspændingsmoment på hjulmøtrikkerne, kan det medføre personskade.

Sørg for, at hjulmøtrikkerne er korrekt tilspændte.

Sæt sikkerheden i højsædet

Læs alle sikkerhedsforskrifterne grundigt igennem, og gør dig bekendt med symbolerne i afsnittet om sikkerhed. Disse oplysninger kan hjælpe dig eller omkringstående personer med at undgå at komme til skade.

⚠ FARE

Betjening på vådt græs eller stejle skråninger kan forårsage udskridning og mistet herredømme over maskinen.

Hjul, der kører ud over kanter, kan forårsage, at maskinen vælter, hvilket kan medføre alvorlige kvæstelser, død eller drukning.

Styrtbøjlen beskytter dig ikke, når den er sænket.

Hold altid styrtbøjlen i den fuldt hævede, låste position, og brug sikkerhedsselen.

Læs og følg instruktionerne om styrtbøjlebeskyttelsen samt advarslerne.

Følg disse retningslinjer for at undgå at miste herredømmet og risikere at vælte:

- **Klip ikke i nærheden af stejle skråninger eller vand.**
- **Betjen aldrig maskinen på skråninger med en større hældning end 20 grader.**
- **Sænk hastigheden, og vær yderst forsigtig på skråninger.**
- **Undgå pludselige drejninger og hurtige ændringer af hastigheden.**

⚠ FORSIGTIG

Denne maskine afgiver støj, der kan medføre nedsat hørelse ved længere tids anvendelse.

Brug høreværn, når du betjener denne maskine.

Det anbefales at bruge beskyttelsesudstyr til øjne, ører, hænder, fødder og hoved.

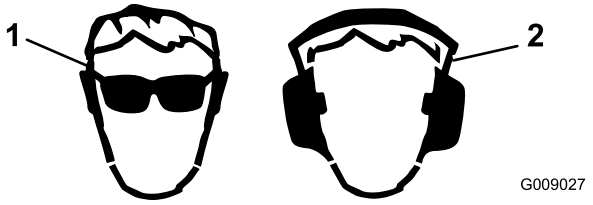

Figur 30

1. Anvend sikkerhedsbriller. 2. Bær høreværn.

Brug af operatørplatformens låsemekanisme

Plæneklipperen må ikke betjenes, før det er kontrolleret, at operatørplatformens låsemekanisme låser helt og er i god driftsmæssig stand.

⚠ ADVARSEL

Plæneklipperen må aldrig betjenes, før det er kontrolleret, at operatørplatformens låsemekanisme låser helt og er i god driftsmæssig stand.

Frigivelse af platformen

1. Flyt låsepindhåndtaget mod plæneklipperens forende, indtil låsekrogen er fri fra låsebøjlen.
2. Hæv platformen. Gasfjederen hjælper.

Fastgørelse af platformen

1. Sænk forsigtigt platformen.

   Bemærk: Gasfjederen hjælper.

2. Flyt låsepindhåndtaget mod plæneklipperens forende samtidig med, at platformen nærmer sig den fuldt sænkede position.

   Bemærk: Dette sikrer, at låsekrogen bliver fri fra låsebøjlen.

3. Sænk platformen helt, og flyt låsehåndtaget mod plæneklipperens bagende, indtil låsekrogen griber helt ind i låsebøjlen.

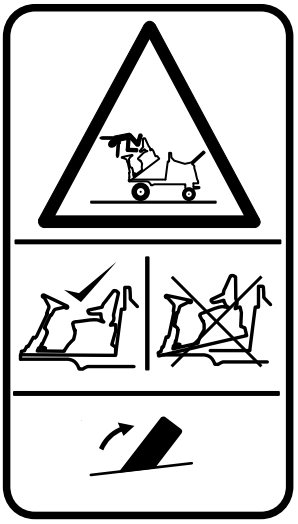

Figur 31

Dødemandsgrebene

Bemærk: Motoren stopper, hvis operatøren forlader sædet, uden at aktivere parkeringsbremsen.

Spærring af motorstart: Motoren kan kun startes, når pedalen til kørsel fremad/tilbage er i positionen **Neutral**, kontakten til klippehovedets drev er i positionen **Off**, og parkeringsbremsen er aktiveret. Når disse betingelser er opfyldt, aktiveres kontakter, der tillader, at motoren kan startes.

Sikkerhedslås for motorens kørsel: Når først motoren er startet, skal operatøren sidde ned i sædet, før parkeringsbremsen deaktiveres, så motoren kan fortsætte med at køre.

Spærring af klippecylinderdrev: Kraftoverføring til klippecylinderne er kun muligt, når operatøren sidder ned. Hvis operatøren rejser sig fra sædet i mere end et sekund, aktiveres en kontakt, og kraftoverføringen til klippecylinderne udkobles automatisk. For at tilkoble kraftoverføring til klippecylinderne skal operatøren sætte sig tilbage i sædet og derefter skubbe kontakten til klippehoveddrevet til positionen **Off**, før den skubbes tilbage til positionen **On**. Hvis operatøren under normalt arbejde rejser sig fra sædet et kort øjeblik, påvirkes kraftoverføringen til klippecylinderne ikke.

Motoren kan kun startes med kontakten til klippehoveddrevet i positionen **Off**.

⚠ ADVARSEL

Plæneklipperen må ikke betjenes, hvis dødemandsgrebene på nogen måde ikke fungerer korrekt. Udskift *altid* beskadigede eller slidte dele, og kontroller, at de fungerer korrekt, før maskinen betjenes.

⚠ FORSIGTIG

Hvis kontakterne til sikkerhedslåsesystemet frakobles eller beskadiges, kan maskinen reagere uventet og forårsage personskade.

- **Pil ikke ved sikkerhedskontakterne.**
- **Kontroller dagligt, at sikkerhedskontakterne fungerer, og udskift eventuelle beskadigede kontakter, før du betjener maskinen.**

Start og standsning af motoren

Vigtigt: Du skal udlufte brændstofsystemet, før du starter motoren, hvis du starter den for første gang, hvis motoren er standset, fordi den er løbet tør for brændstof, eller du har udført vedligeholdelse af brændstofsystemet. Se Udluftning af brændstofsystemet.

⚠ ADVARSEL

Hvis maskine betjenes på en uforsvarlig måde, kan det medføre personskade.

Før motoren startes, skal det sikres, at følgende betingelser overholdes:

- **Du har læst og forstået sikkerhedsafsnittet i denne betjeningsvejledning.**
- **Der er ingen omkringstående personer på stedet.**
- **Klippehovedets drev er deaktiveret.**
- **Parkeringsbremsen er aktiveret.**
- **Kørekontrolpedalerne er i neutral.**

Vigtigt: Denne maskine er udstyret med en spærring af motorstart. Se Dødemandsgrebene (side 24).

Start af en kold motor

1. Sæt dig i sædet, hold foden væk fra traktionspedalen, så den bliver i neutral, aktiver parkeringsbremsen, og indstil gashåndtaget til positionen 70 procent af fuld gas.
2. Drej tændingsnøglen til tænding til-positionen **I**, og kontroller, at lamperne for motorolietryk og advarsel om batteriopladning lyser.
3. Drej tændingsnøglen til forvarmningspositionen **II**, således at kontrollampen for forvarmning lyser. Hold den i 5 sekunder for at opvarme gløderørene.
4. Når gløderørene er opvarmede, drej nøglen til startpositionen **III**, og hold den for at tørne motoren.

   Tørn motoren i højst 15 sekunder. Lad tændingsnøglen gå tilbage til position **I**, når motoren starter.
5. Lad motoren køre i lav tomgangshastighed, indtil den er varmet op.

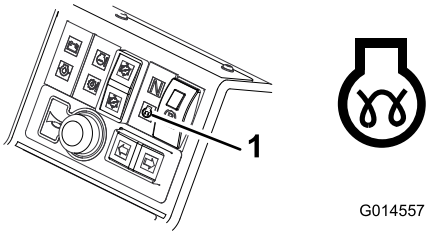

Figur 32

1. Kontrollampe for forvarmning af motoren

⚠ ADVARSEL

Når motoren kører, bør alle advarselslamper være slukkede. Hvis en advarselslampe lyser, stop med det samme motoren, og få fejlen udbedret, før motoren startes igen.

Start af en varm motor

1. Sæt dig i sædet, hold foden væk fra traktionspedalen, så den bliver i neutral, aktiver parkeringsbremsen, og indstil gashåndtaget til positionen 70 procent af fuld gas.
2. Drej tændingsnøglen til tænding til-positionen **I**, og kontroller, at lamperne for motorolietryk og advarsel om batteriopladning lyser.
3. Drej tændingsnøglen til startpositionen **III**, og hold den for at tørne motoren.

   Tørn motoren i højst 15 sekunder. Lad tændingsnøglen gå tilbage til position **I**, når motoren starter.
4. Lad motoren køre i lav tomgangshastighed, indtil den er varmet op.

Standsning af motoren

1. Flyt alle betjeningsanordninger til neutral, aktiver parkeringsbremsen, flyt gashåndtaget til lav tomgangsposition, og lad motoren komme ned på lav tomgangshastighed.

   Vigtigt: Lad motoren køre i tomgang i 5 minutter, før du slukker den efter drift ved fuld belastning. Gøres dette ikke, kan der opstå problemer, hvis motoren er turboladet.
2. Lad motoren køre i tomgang i 5 minutter.
3. Drej tændingsnøglen til positionen **0**.

   Hvis motoren ikke stopper, når tændingsnøglen drejes til **0**, flyt motorstophåndtaget fremad (Figur 33).

⚠ ADVARSEL

Hold hænderne væk fra bevægelige dele og varme motordele, mens motoren kører.

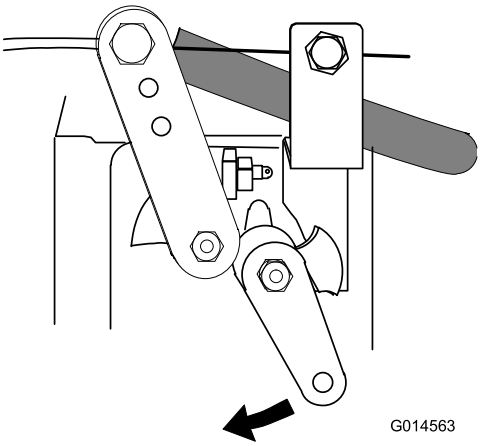

Figur 33

Brug af græsdeflektorerne

De bageste græsdeflektorer skal altid være monteret korrekt. Deflektorerne bør indstilles så lavt som muligt for at afskærme for græsudkast på jorden (Figur 34).

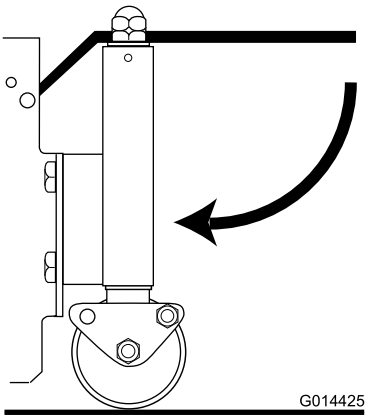

Figur 34

Justering af det midterste klippehoveds korrigering af klippehøjde

Med alle klippehoveder indstillet til den samme klippehøjde via indikatorringene kan der være tegn på, at den midterste enhed giver et højere klipresultat sammenlignet med vingeenhederne. Den midterste enhed trækkes, og vingeenhederne skubbes, og dette giver marginalt forskellige klippevinkler i forhold til jorden. Mængden af klippehøjdevariation, der er resultatet af dette, vil blive påvirket af terrænet, men tilfredsstillende resultater kan som regel opnås ved at indstille indikatorringen til det midterste klippehoveds klippehøjde lavere end vingeenhedsindstillingerne.

Styring af de individuelle klippehoveders position

Klippehovederne kan hæves eller sænkes uafhængigt af hinanden ved hjælp af rækken af 3 løftereguleringskontakter.

1. For at sænke klippehovederne flyt løftereguleringskontakterne nedad, og slip dem.

   Drevkontakten til klippehovedet skal være aktiveret (fremad) for at gøre dette. Cylinderdrevet kobler ind, når klippehovederne er ca. 150 mm over jordens overflade. Nu er klippehovederne indstillet til at "flyde" og vil følge underlagets konturer.

2. For at hæve klippehovederne flyttes løftereguleringskontakterne opad og holdes i position 3. Hvis drevkontakten til klippehovedet er i positionen **On** (aktiveret), vil cylinderdrevet med det samme koble ud.

3. Slip løftereguleringskontakterne, når klippehovederne når den ønskede højde.

   Reguleringskontakterne flyttes automatisk tilbage til position 2 (neutral), og armene låses hydraulisk på plads.

Justering af automatisk begrænset løft af klippehovedet

Tryk kontakten for automatisk begrænset løft til positionen Tændt for at aktivere (Figur 35).

Tryk kontakten for automatisk begrænset løft til positionen Slukket for at deaktivere (Figur 35).

Manuelt begrænset løft ved hjælp af tre løftereguleringskontakter er altid muligt uanset positionen for kontakten for automatisk løft.

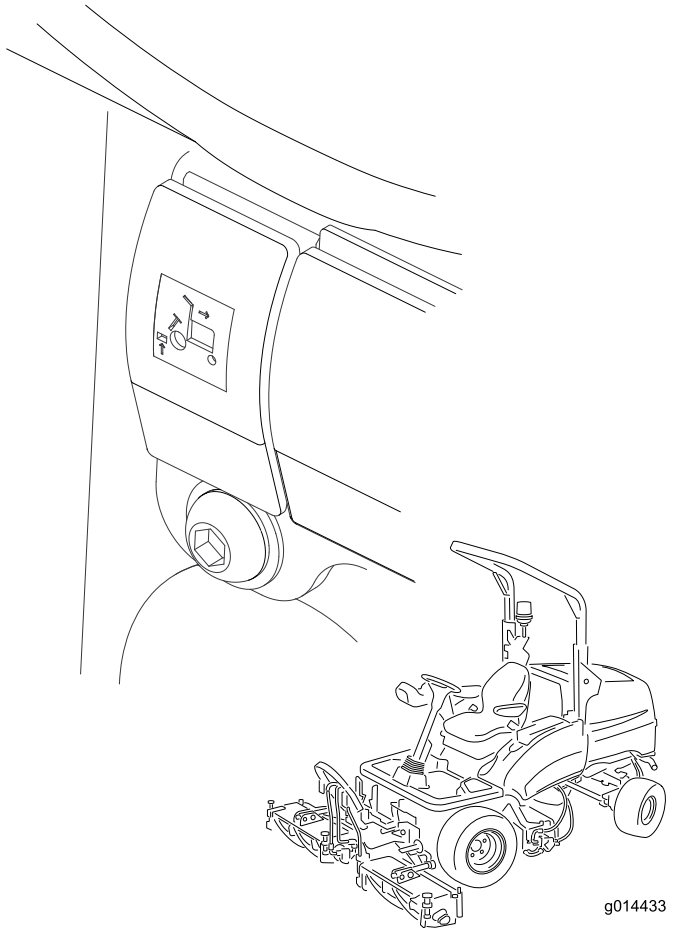

Figur 35

For at hæve klippehovederne til begrænset løft-positionen: flyt midlertidigt kontakterne opad.

Cylinderdrevet udkobler med det samme, og klippehovederne stopper med at blive hævet ca. 150 mm over jordens overflade.

Dette fungerer, mens klippehovederne sænket og roterende.

Automatisk begrænset løft under bakning får automatisk klippehovederne til at blive hævet til begrænset løft-positionen, når der bakkes. De vender tilbage til den flydende position, når der vendes tilbage til fremadgående kørsel. Klippecylinderne fortsætter med at dreje under denne drift.

Indkobling af klippehovedets drev

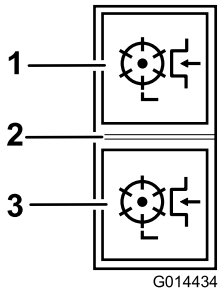

Figur 36

1. Fremad
2. Deaktiveret
3. Bak

Klippehovedets drev kan kun indkobles, når operatøren sidder korrekt, se Kontrol af dødemandssædekontakt (side 45).

Indkobling af klippehovedets drev til fremadrettet drejning: Tryk toppen af kontakten for klippehovedets drev til fremad-positionen (Figur 36).

Indkobling af klippehovedets drev til baglæns drejning: Tryk bunden af kontakten for klippehovedets drev til baglæns-positionen (Figur 36).

Udkobling af alle klippehovedets drev: Indstil kontakten til den midterste position (Figur 36).

For at sænke klippehovederne: Kontakten for klippehovedets drev skal være indstillet til fremad. Flyt løftereguleringskontakten(rne) nedad. Cylinderen kører, når klippehovederne er ca. 150 mm over jordens overflade.

Rensning af klippecylinderne

⚠ ADVARSEL

Forsøg aldrig at dreje klippecylinderne med hånden.

- **Der kan være et resttryk i hydrauliksystemet, der kan forårsage personskade, hvis cylinderen/cylinderne pludselig bevæger sig, når blokeringen fjernes.**
- **Bær altid beskyttelseshandsker, og brug et egnet, kraftigt træinstrument.**
- **Sørg for, at træinstrumentet passer mellem skæreknivene og gennem cylinderen og er langt nok til at give tilstrækkelig vægtstangsvirkning til at fjerne blokeringen.**

1. Stop maskinen på plant terræn.
2. Aktiver parkeringsbremsen, og deaktiver alle drev.
3. Sænk klippeenhederne til jorden, eller lås dem i de relevante transportpositioner.

4. Stop motoren, og fjern tændingsnøglen for at isolere alle strømforsyningskilder, og kontroller, at de er stoppet.
5. Frigiv alle oplagrede energianordninger.
6. Kontroller, at alle bevægelige dele er stationære.
7. Brug et egnet, kraftigt træinstrument til at fjerne blokeringen. Sørg for, at træinstrumentet understøttes korrekt i cylinderen, og undgå at bruge for mange kræfter for at forhindre beskadigelse.
8. Sørg for, at træinstrumentet er fjernet fra klippecylinderen, før strømforsyningskilden startes igen.
9. Reparer, eller juster cylinderen hvis nødvendigt.

Brug af vægtoverførsel/traktionsassistance

Der findes et variabelt hydrauliksystem til vægtoverførsel til at forbedre dækgrebet med græsoverfladen – traktionsassistance.

Hydrauliktryk i klippehovedernes løftesystem giver en løftekraft, der reducerer klippehovedernes vægt på jorden og overfører vægten som en nedadgående kraft på maskinens dæk. Denne handling kaldes vægtoverførsel.

For at aktivere vægtoverførsel: Mængden af vægtoverførsel kan varieres til at passe til driftsbetingelser ved at dreje håndhjulet for vægtoverførsel (Figur 37) som følger:

1. Løsn ventilens låsemøtrik 1/2 omgang mod uret, og hold den dér (Figur 37).
2. Drej ventilens håndhjul (Figur 37) mod uret for at reducere vægtoverførsel og med uret for at øge vægtoverførsel.
3. Stram møtrikken.

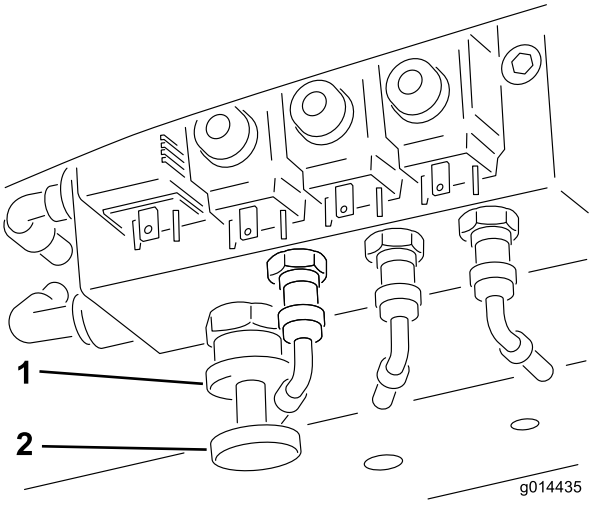

Figur 37

1. Låsehjul
2. Vægtoverførselshåndhjul

Foldning af styrtbøjlen

Styrtbøjlen kan foldes sammen, så du kan få adgang til steder med begrænset højde.

⚠ ADVARSEL

Når styrtbøjlestellet er foldet ned, yder det ikke beskyttelse i tilfælde af væltning og bør ikke betragtes som en beskyttende styrtbøjle.

1. Aktiver parkeringsbremsen, og sluk for motoren.
2. Støt det øverste stels vægt, mens du fjerner møtrikkerne, skiverne og låseboltene fra akselbeslagene (Figur 38).
3. Sænk forsigtigt stellet nedad, indtil det hviler på stoppene.
4. Sæt låseboltene i de nederste huller, og stram møtrikkerne helt til for at støtte overstellet i dets sænkede position.
5. For at hæve stellet skal du følge disse instruktioner i baglæns rækkefølge.

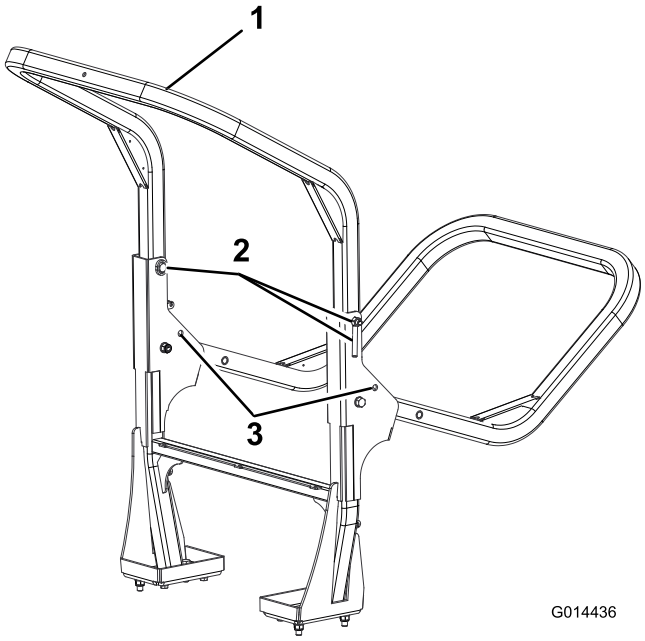

Figur 38

1. Øvre stel
2. Møtrikker, spændeskiver og låsebolte
3. Nederste huller

⚠ ADVARSEL

Når stellet er i hævet position, skal begge låseboltsamlinger være monteret og strammet helt for at sikre fuld styrtbøjlebeskyttelse.

⚠ ADVARSEL

Vær forsigtig, når styrtbøjlestellet sænkes og hæves for at forhindre, at fingre kommer i klemme mellem stellets fastlåste dele og drejende dele.

- Hold alle møtrikker, bolte og skruer tilspændte for at sikre, at udstyret er i sikker driftsmæssig stand.
- Udskift af sikkerhedsmæssige årsager slidte eller beskadigede dele.
- Kontroller, at sikkerhedsselen og monteringer er i sikker driftsmæssig stand.
- Bær sikkerhedsselen, når styrtbøjlen er hævet, og tag sikkerhedsselen af, når styrtbøjlen er sænket.

Vigtigt: Styrtbøjlen er en integreret og effektiv sikkerhedsanordning. Hold styrtbøjlen i den hævede position, når du anvender plæneklipperen. Sænk kun styrtbøjlen midlertidigt, og når det er absolut nødvendigt.

Donkraftpunkternes placering

Bemærk: Brug donkrafte til at understøtte maskinen efter behov.

⚠ ADVARSEL

Mekaniske eller hydrauliske donkrafte kan svigte og forårsage alvorlige skader.

Brug en donkraft til understøttelse af maskinen.

- Foran – under den forreste arms montering
- Bag – akselrør på bagakslen

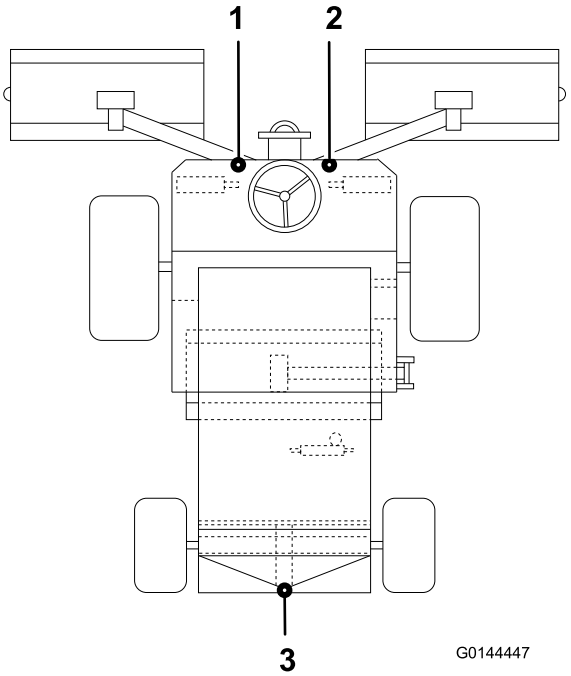

Figur 39

1. Forreste venstre løftepunkt
2. Forreste højre løftepunkt
3. Bageste løftepunkt

Transport af maskinen

Brug en robust anhænger eller lastbil til at transportere maskinen. Kontroller, at anhængeren eller lastbilen er udstyret med alle nødvendige bremser, lys og skilte som foreskrevet af loven. Læs alle sikkerhedsoplysninger omhyggeligt. Disse oplysninger kan hjælpe dig, din familie, husdyr eller personer, der befinder sig i nærheden, med at undgå at komme til skade.

Sådan transporteres maskinen:

1. Hvis du bruger en anhænger, skal du fastgøre den til trækkøretøjet og sætte sikkerhedskæderne på.
2. Tilslut om nødvendigt anhængerens bremser.
3. Sæt maskinen op på anhængeren eller lastvognen.
4. Stop motoren, fjern tændingsnøglen, aktiver bremsen, og luk brændstofventilen.
5. Fastgør maskinen sikkert til traileren eller lastbilen vha. remme, kæder, kabler eller reb.

Læsning af maskinen

Vær yderst forsigtig, når du læsser maskinen på en anhænger eller lastbil. Det anbefales at bruge en rampe med fuld bredde, som er bred nok til at gå ud over fordækkene, i stedet for individuelle ramper til hvert dæk (Figur 40). Hvis det ikke er muligt at bruge én rampe med fuld bredde, skal der bruges tilstrækkeligt mange individuelle ramper til at danne en stor rampe.

Rampen skal være så lang, at vinklerne ikke overskrider 15 grader (Figur 40). En stejlere vinkel kan medføre, at plæneklipperskjoldets dele sidder fast, når enheden flyttes fra rampen til anhænger eller lastbil. Stejlere vinkler kan også få maskinen til at vippe bagover. Hvis pålæsning af maskinen foregår på eller i nærheden af en skråning, skal anhænger eller lastbil placeres på en sådan måde, at den vender nedad, og rampen vender op ad skråningen. Derved minimeres rampens vinkel. Anhængeren eller lastbilen skal stå så plant som muligt.

Vigtigt: Forsøg ikke at dreje maskinen, mens den er på rampen. Du kan miste herredømmet og køre ud over kanten.

⚠ ADVARSEL

Pålæsning af en maskine på en anhænger eller lastbil øger risikoen for at vippe og kan forårsage alvorlig personskade eller død.

- **Vær ekstra forsigtig, når maskinen køres på en rampe.**
- **Brug styrtbøjlen (i hævet position) og sikkerhedsselen, mens maskinen læsses. Kontroller, at styrtbøjlen ikke støder på toppen af en lukket anhænger.**
- **Brug kun en enkelt rampe med fuld bredde.**
- **Hvis der skal bruges individuelle ramper, skal der bruges tilstrækkeligt mange ramper til at lave en ubrudt rampeflade, som er bredere end maskinen.**
- **Overskrid ikke en vinkel på 15 grader mellem rampen og jorden eller mellem rampen og anhænger eller lastbil.**
- **Undgå pludselig acceleration eller deceleration, mens maskinen køres op eller ned ad en rampe.**

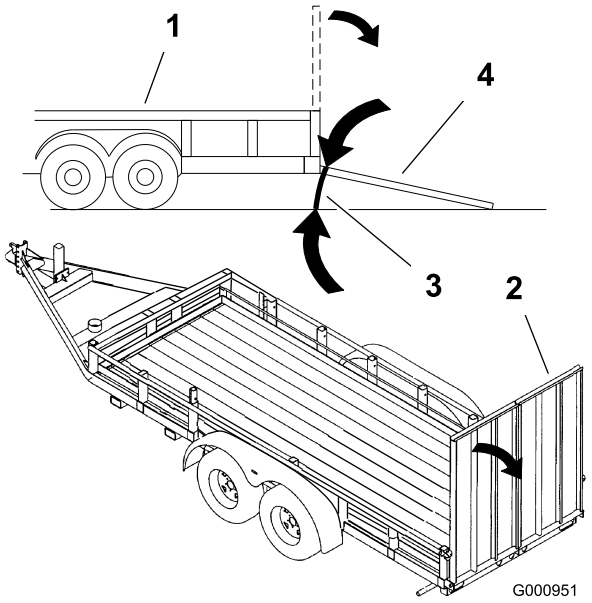

Figur 40

1. Anhænger
2. Rampe med fuld bredde
3. Maks. 15 grader
4. Rampe med fuld bredde – set fra siden

Trækning af maskinen

Sørg for, at specifikationen af bugseringskøretøjet er egnet til at opbremse den kombinerede køretøjsvægt og er i stand til hele tiden at bevare fuld kontrol. Sørg for, at bugseringskøretøjets parkeringsbremse er aktiveret. Spær plæneklipperens forhjul for at forhindre, at plæneklipperen ruller væk.

Vigtigt: Maskinen må ikke trækkes med en hastighed på over 3-5 km/t, da der ellers kan opstå skader i gearkassen.

Afbryd motorbremseskiverne på forhjulene på følgende måde:

1. Tilslut et **stift** bugsertræk mellem plæneklipperens forreste bugserring og et passende bugseringskøretøj.
2. Find motorskivebremsesamlingen på højre forhjul, og fjern den sekskantede prop (Figur 41).

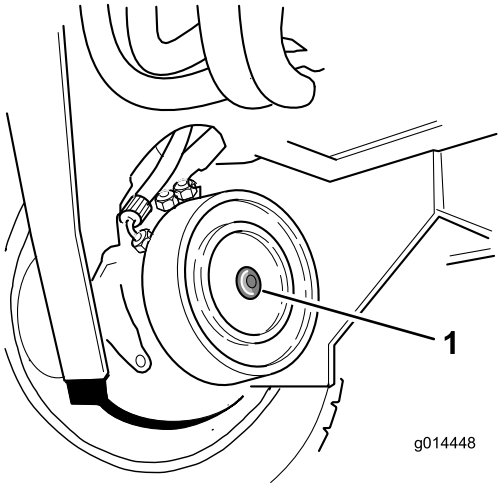

Figur 41

1. Sekskantet prop

3. Find M12 x 40 mm sætskruen og skiven, der opbevares under operatørplatformen, en i hver af platformens støtteskinner.
4. Monter en M12 x 40 mm lang sætskrue med skive gennem hullet i midten af motorens endeplade (Figur 42).

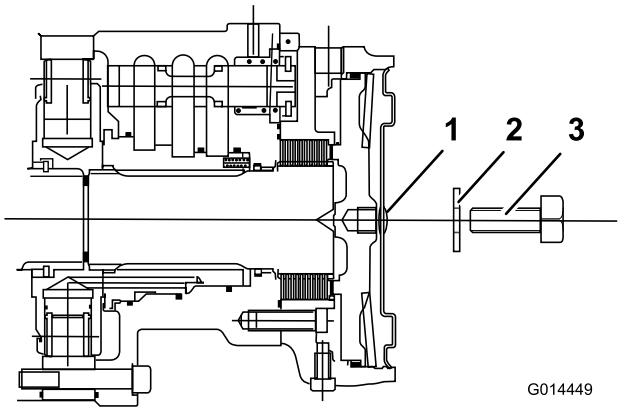

Figur 42

1. Sekskantet prop
2. Spændeskive M12
3. Sætskrue M12 x 40

5. Stram sætskruen ind i bremsestemplets gevindskårne hul, indtil bremsen udløses (Figur 42).
6. Find motorskivebremsesamlingen på venstre forhjul, og gentag den foregående procedure (Figur 42).
7. Afbryd det hydrauliske driftsbremsningssystem ved at dreje omløbsventilen, der sidder under transmissionspumpen, maks. tre omdrejninger mod uret (Figur 43).

   Der skal styres manuelt, når plæneklipperen bugseres. Styring vil føles tung, da der ikke er nogen hydraulisk assistance, når der er slukket for motoren.

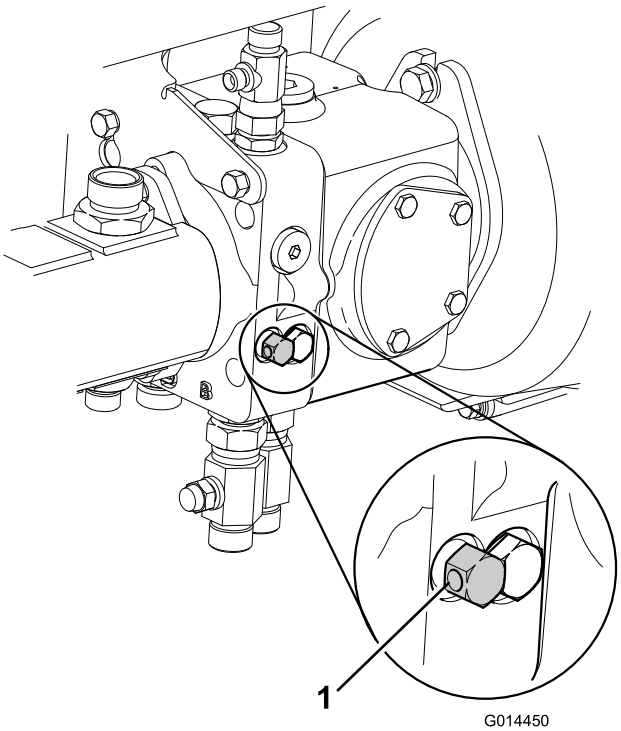

Figur 43

1. Transmissionsomløbsventiler

8. Plæneklipperen er nu i frihjulstilstand og kan bugseres over en kort afstand med lav hastighed.

   Bemærk: Fjern hjulenes stopklodser før bugsering.
9. **Efter bugsering af plæneklipperen:** For at bringe plæneklipperen tilbage til dens normale driftsforhold skal følgende procedure udføres:
   A. Bloker forhjulene.
   B. Luk omløbsventilen på transmissionspumpen ved at dreje den med uret.
10. **Aktiver motorbremseskiverne på forhjulene på følgende måde:**

    Bemærk: Sørg for, at M12 x 40 mm sætskruerne og skiverne fjernes og opbevares under operatørplatformen.

    A. Find motorskivebremsesamlingen på højre forhjul.
    B. Drej sætskruen mod uret, og fjern med den sammen med skiven.
    C. Monter den sekskantede prop på motorens endeplade (Figur 44).

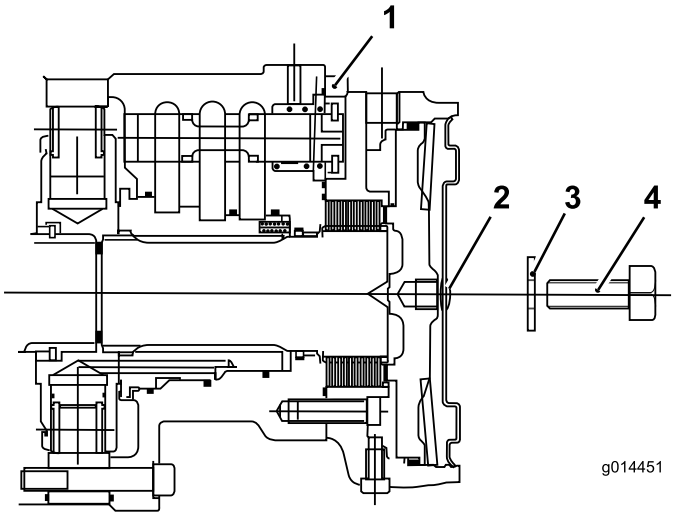

Figur 44

1. Forhjulsmotor
2. Sekskantet prop
3. Spændeskive M12
4. Sætskrue M12 x 40 mm

D. Find motorskivebremsesamlingen på venstre forhjul, og gentag den foregående procedure.

E. Fjern hjulenes stopklodser.

F. Fjern bugsertrækket.

Bemærk: Nu fungerer plæneklipperens bremsesystem på normal vis.

⚠ ADVARSEL

Før plæneklipperen betjenes, skal du kontrollere, at bremsesystemet fungerer korrekt. Udfør indledende tjek med plæneklipperen ved lav hastighed. Plæneklipperen må ikke bruges med et beskadiget bremsesystem. Plæneklipperen må ikke bruges med bremserne slået fra.

Tip vedrørende betjening

Lær maskinen at kende

Før du begynder at slå græs, skal du øve dig i at bruge maskinen på et åbent område. Start og stands motoren Kør fremad og bak. Hæv, og sænk klippeenhederne, og kobl knivhovederne til og fra. Når du føler, at du er blevet fortrolig med maskinen, skal du øve dig i at køre op og ned ad skråninger ved forskellige hastigheder.

Advarselssystemet

Hvis der tændes en advarselslampe under betjening af maskinen, skal maskinen stoppes med det samme, og fejlen udbedres, før der fortsættes. Der kan opstå alvorlige skader, hvis du betjener maskinen med en fejl.

Klipning Græs

Knivcylindernes rotationshastighed skal altid være så høj som muligt for at bevare den højeste klippekvalitet. Dette kræver til gengæld, at motorhastigheden er så høj som muligt.

Klippeydelsen er bedst, når der klippes mod græssets retning. For at drage fordel af dette skal operatøren prøve at ændre klipperetningen mellem klipninger.

Pas på, at der ikke efterlades striber af græs, der ikke er klippet, der hvor tilstødende klippehoveder overlapper ved at undgå skarpe sving.

Maksimering af klippekvaliteten

Klippekvaliteten forværres, hvis fremadgående hastighed er for høj. Opgør altid klippekvaliteten med det nødvendige arbejdstempo, og indstil den fremadgående hastighed i henhold dertil.

Maksimering af motoreffektiviteten

Lad ikke motoren arbejde for hårdt. Reducer den fremadgående hastighed, eller øg klippehøjden, hvis du bemærker, at motoren begynder at arbejde for hårdt. Kontroller, at klippecylinderne ikke er i tung kontakt med deres nederste skæreknive.

Kørsel af maskinen i transporttilstand

Deaktiver altid klippehovedets drev, når der køres hen over områder uden græs. Græs smører kanterne, mens det slås. Overdreven varme opbygges, hvis klippecylinderne kører, når der ikke slås græs, og dette vil forårsage hurtigt slid. Det er derfor også en god idé at sænke klippehastigheden, når der slås græs på områder med lidt græs, eller når græsset er tørt. Vær forsigtig, når du kører gennem snævre passager, så du ikke kommer til at beskadige maskinen eller klippeenhederne.

⚠ ADVARSEL

Pas på, når du kører over forhindringer som fx kantsten. Kør altid over forhindringer med lav hastighed for at forhindre beskadigelse af dækkene, hjulene og styresystemet. Sørg for, at dækkene er pumpet op til de anbefalede tryk.

Betjening af maskinen på skråninger

Vær ekstra forsigtig, når du betjener maskinen på skråninger. Kør langsomt, og undgå skarpe drejninger på skråninger for at forhindre væltning. Sænk klippeenhederne, når du kører ned ad bakke for at få bedre kontrol over styringen.

Brug af bagrullens skrabere

Det er generelt klogt at fjerne bagrullens skrabere, når forholdene tillader det, da der opnås optimalt græsudkast uden dem. Monter skraberne, når forholdene gør, at mudder

og græs sætter sig fast på rullerne. Når skraberkablerne monteres, skal du sørge for, at de har den korrekte spænding.

Vedligeholdelse

Bemærk: Maskinens venstre og højre side er som set fra den normale betjeningsposition.

Bemærk: Du kan finde ledningsdiagram eller hydraulikdiagram til din maskine på www.Toro.com.

Skema over anbefalet vedligeholdelse

Vedligeholdelsesintervaller	Vedligeholdelsesprocedure
Efter de første 8 timer	• Kontroller generatorremmens tilstand og spænding.
Efter de første 50 timer	• Udskiftning af motorolie og filter. • Udskiftning af transmissionsoliefilteret. • Udskift hydraulikreturfilteret. • Kontrol af motorhastigheden (tomgang og fuld gas).
Hver anvendelse eller dagligt	• Kontrollér motoroliestanden. • Kontrol af kølesystemet. • Kontroller brændstofstanden. • Kontroller hydraulikvæskestanden. • Tilspænding af hjullåsemøtrikkerne. • Kontrol af dæktrykket. • Smør lejer, bøsninger og drejetapper (smør dem umiddelbart efter hver vask, uanset det angivne interval). • Kontroller advarselslampen for luftfilterblokering (efterse tidligere, hvis advarselslampen for luftfilter lyser rødt, og efterse oftere under ekstremt snavsede eller støvede forhold). • Fjernelse af snavs fra kølergitter, oliekølere og køleren (hyppigere under snavsede forhold). • Kontroller sikkerhedslåsesystemet. • Eftersyn for lækager på hydraulikrør og -slanger, bøjede rør, løse monteringsholdere, slid, løse fittings, nedbrydning på grund af vejrlig eller kemiske påvirkninger.
For hver 50 timer	• Smør lejer, bøsninger og drejetapper (smør dem umiddelbart efter hver vask, uanset det angivne interval).
For hver 100 timer	• Kontrol af kølesystemets slanger. • Kontroller generatorremmens tilstand og spænding.
For hver 150 timer	• Udskiftning af motorolie og filter.
For hver 200 timer	• Fjernelse af fugt fra brændstof- og hydrauliktanken.
For hver 250 timer	• Kontroller batteriets tilstand. • Kontrol af batteriets tilstand og rengøring af batteriet. • Kontrol af batterikabelforbindelserne. • Kontrol af transmissionskontrolkablet.
For hver 400 timer	• Efterse brændstofslanger og -forbindelser. • Kontrol af motorhastigheden (tomgang og fuld gas).
For hver 500 timer	• Kontroller advarselssystemet for overophedning af motoren. • Udskift det primære luftfilter (oftere i meget støvede eller snavsede omgivelser). • Udskift brændstoffilteret. • Kontroller det elektriske system. • Udskiftning af transmissionsoliefilteret. • Udskift hydraulikreturfilteret. • Kontroller justering af baghjul • Efterse hydrauliksystemet. • Kontroller advarselssystemet for overophedning af hydraulikolien. • Udskift brændstoffilteret.
For hver 800 timer	• Tøm og rengør brændstoftanken • Justering af motorventilerne (se betjeningsvejledningen til motoren).

Vedligeholdelsesintervaller	Vedligeholdelsesprocedure
Før opbevaring	• Tøm og rengør brændstoftanken
Hvert 2. år	• Gennemskylning af kølesystemet, og udskiftning af væsken. • Udskift alle slanger, der bevæger sig. • Udskift transmissionskablet (kontakt en autoriseret Toro-forhandler).

Kontrolliste for daglig vedligeholdelse

Kopier denne side til daglig brug.

	I ugen:						
Vedligeholdelsespunkter	**Man.**	**Tirs.**	**Ons.**	**Tors.**	**Fre.**	**Lør.**	**Søn.**
Kontroller sikkerhedslåsesystemets funktion.							
Kontroller bremsefunktionen.							
Kontroller motorolie- og brændstofstanden.							
Kontroller tilstopningsindikatoren for luftfilteret.							
Kontroller køleren og filteret for snavs.							
Kontroller for usædvanlige motorlyde.[1]							
Kontroller for usædvanlige driftslyde.							
Kontroller hydraulikoliestanden.							
Kontroller, om hydraulikslangerne er beskadigede.							
Kontroller for væskelækager.							
Kontroller dæktrykket.							
Kontroller instrumenternes funktion.							
Kontroller afstanden mellem cylinderen og bundkniven.							
Kontroller justeringen af klippehøjden.							
Kontroller alle smørenipler med henblik på smøring.[2]							
Reparation af beskadiget maling.							

1. Kontroller gløderør og indsprøjtningsdyser, hvis motoren er svær at starte, hvis der observeres for meget røg, eller hvis maskinen kører ujævnt.

2. Umiddelbart efter hver vask, uanset det angivne interval

Bemærkninger om problemområder

Eftersyn foretaget af:		
Punkt	**Dato**	**Oplysninger**
1		
2		
3		
4		
5		

Vigtigt: **Se betjeningsvejledningen til motoren for at få oplysninger om yderligere vedligeholdelsesprocedurer.**

Klargøring af maskinen til vedligeholdelse

Før der udføres vedligeholdelse skal det sikres, at motoren er slukket, og tændingsnøglen er fjernet, at parkeringsbremsen er aktiveret, at der ikke er noget tryk i hydrauliksystemet, at klippehovederne er nede på jorden, og at du har læst og forstået sikkerhedsforanstaltningerne i denne betjeningsvejledning.

⚠ FORSIGTIG

Hvis du lader nøglen sidde i tændingen, kan andre personer utilsigtet komme til at starte motoren og forårsage alvorlig personskade på dig eller andre omkringstående.

Fjern nøglen fra tændingen, før vedligeholdelsesarbejde påbegyndes.

Vigtigt: Regelmæssig vedligeholdelse er afgørende for fortsat sikker betjening af maskinen. Korrekt eftersyn vil forlænge maskinens levetid og sikrer garantien. Brug altid originale TORO-reservedele, da disse passer nøjagtigt til den nødvendige driftsform.

Snavs og urenheder er ethvert hydrauliksystems fjender. Når der udføres vedligeholdelsesprocedurer på hydrauliksystemet, skal du altid sørge for, at arbejdsområdet og komponenterne er helt rene før, under og efter reparation. Sørg for, at alle åbne hydrauliklinjer og porte osv. er lukket under vedligeholdelsesprocedurer.

De anbefalede serviceintervaller er baseret på normale driftsbetingelser. Hårde eller usædvanlige betingelser nødvendiggør kortere serviceintervaller.

Drejepunkter skal altid smøres straks efter højtryks- eller damprensning.

⚠ ADVARSEL

Motoren, transmissionsolien og hydrauliksystemer vil være varme, efter at maskinen har været i brug. Lad systemerne køle af, før der udføres arbejde på maskinen, særlig før der udføres arbejde på motoren, eller når der skiftes olie eller oliefiltre.

Oversigt over eftersynsintervaller

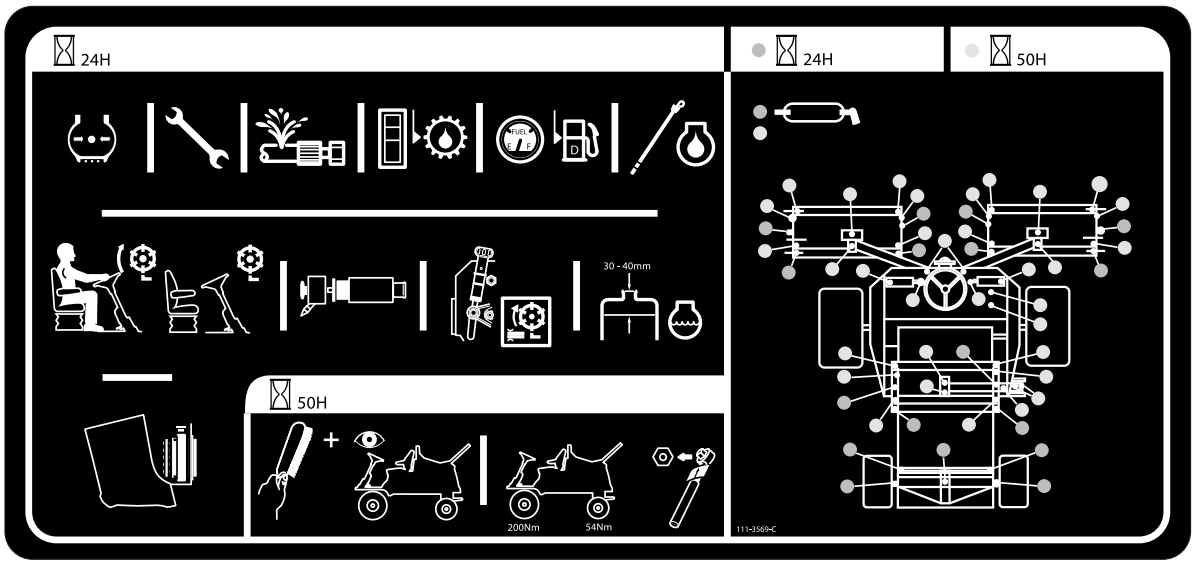

g022393

Figur 45

Smøring

Smøring af lejer, bøsninger og drejetapper

Eftersynsinterval: Hver anvendelse eller dagligt

For hver 50 timer

Smør alle smørenipler til lejerne og bøsningerne med litiumbaseret universalfedt nr. 2. Smør lejer og bøsninger **umiddelbart** efter hver vask, uanset det angivne interval.

Udskift beskadigede smørenipler.

Smør alle klippehovedets smørepunkter, og sørg for, at der tilføres tilstrækkeligt fedt, så du kan se rent fedt løbe ud af rullens endedæksler. Dette giver synligt bevis på, at rullens pakninger er blevet helt tømt for græsrester og sikrer maksimal levetid.

Smøreniplernes placering og antal er som følger:

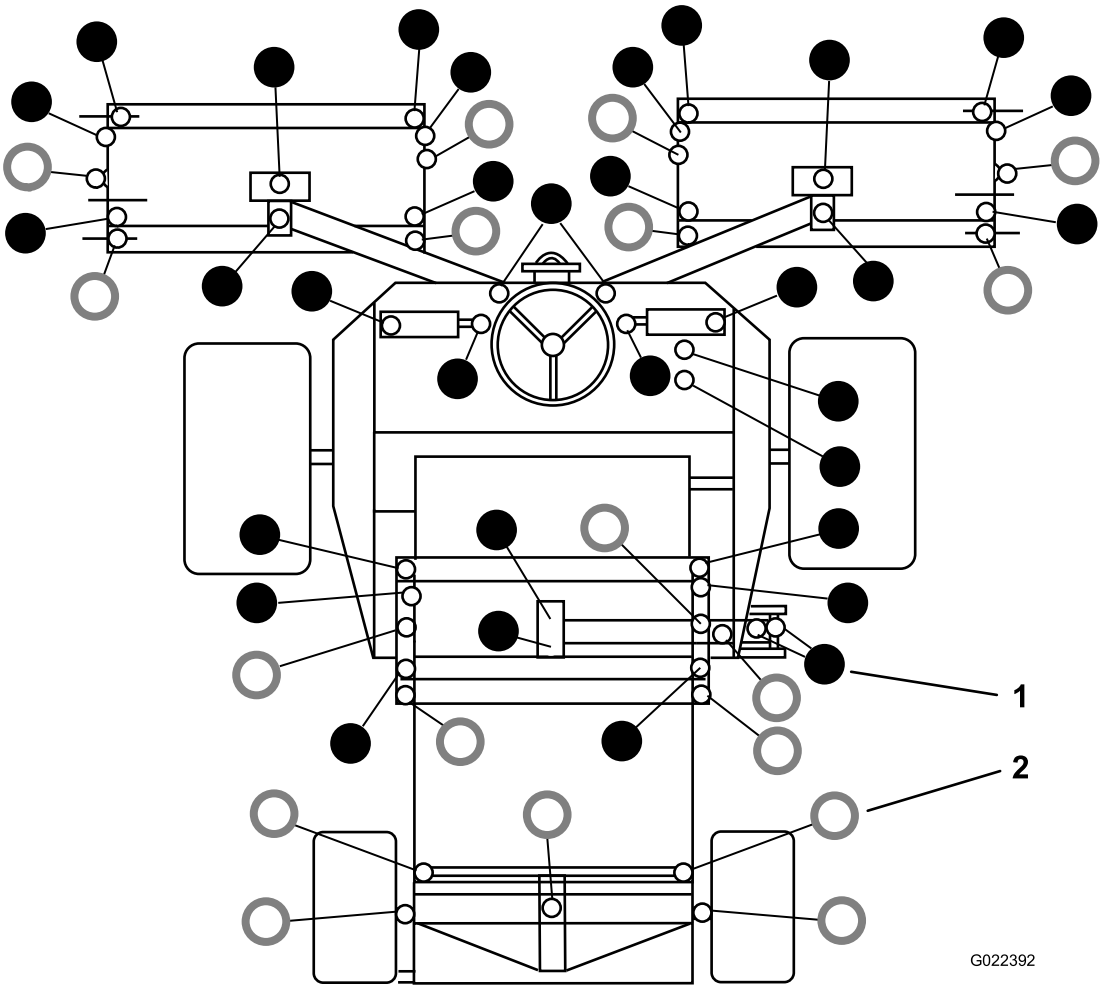

Figur 46

1. ● – Smør for hver 50 timer
2. ○ – Smør dagligt

Motorvedligeholdelse

Kontrol af advarselssystemet for overophedning af motoren

Eftersynsinterval: For hver 500 timer

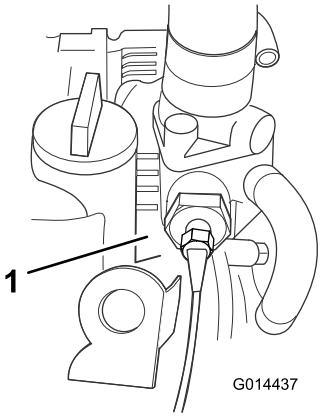

Figur 47

1. Temperaturkontakt

1. Drej tændingsnøglen til tænding i positionen I.
2. Tag den røde/blå kabelklemme ud af motorens temperaturkontakt.
3. Lad kablets metalklemme berøre et egnet jordpunkt, og sørg for, at metaloverfladerne er i god kontakt.

Hornet vil lyde, og advarselslampen for motorkøletemperaturen lyser for at bekræfte korrekt funktion. Hvis systemet ikke fungerer korrekt, skal det repareres, før plæneklipperen betjenes.

Eftersyn af luftfilteret

Eftersynsinterval: Hver anvendelse eller dagligt

For hver 500 timer

Serviceeftersyn af primærluftfilter

Kontroller luftfilterhuset for skader, som kan medføre en luftlækage. Udskift det, hvis det er beskadiget. Kontroller hele indsugningssystemet for lækager, beskadigelse eller løse slangeklemmer.

Efterse kun det primære luftfilter, når serviceindikatoren (Figur 48) viser, at det er nødvendigt. Hvis du udskifter luftfilteret, før det er nødvendigt, øger du blot risikoen for, at der kommer snavs ind i motoren, når filteret afmonteres.

Vigtigt: Sørg for, at dækslet sidder korrekt og slutter tæt sammen med luftfilterelementet.

1. Kontroller indikatoren for filterblokering. Hvis indikatoren er rød, skal filteret udskiftes (Figur 48).

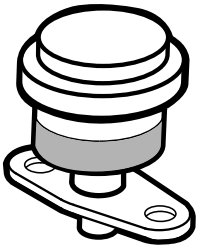

Figur 48

2. Før du afmonterer filteret, skal du ved hjælp af trykluft med lavt tryk (2,8 bar ren og tør luft) fjerne større ansamlinger af snavs, der har sammenhobet sig mellem ydersiden af filteret og filterdåsen.**Undgå at bruge trykluft med højt tryk, som evt. kan presse snavs gennem filteret og ind i indsugningsrøret.** Fjern dækslet fra luftfilterhuset.

   Denne rengøringsmetode forhindrer, at der kommer snavs ind i indsugningen, når filteret afmonteres.

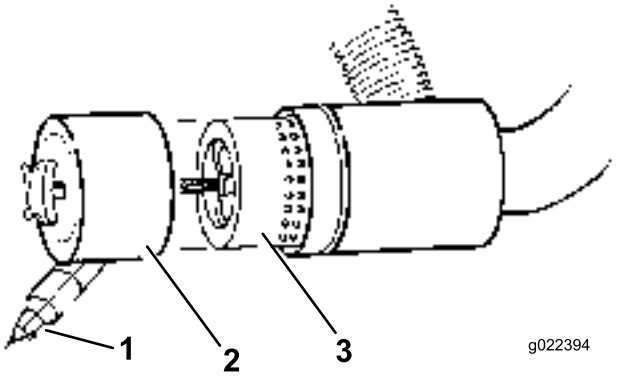

Figur 49

1. Støvkappe
2. Støvskål
3. Luftfilter

3. Afmonter, og udskift filteret (Figur 49).

   Det anbefales ikke at rengøre det brugte filter på grund af risikoen for at beskadige filtermediet.
4. Efterse det nye filter for forsendelsesskader, og kontroller filterets forseglingsende og selve filterelementet. **Benyt ikke et beskadiget filter.**
5. Isæt det nye filter ved at trykke på den udvendige kant af filterelementet og skubbe det på plads i filterskålen. **Tryk ikke på den bløde del i midten af filteret.**
6. Rengør åbningen til udblæsning af snavs i det aftagelige dæksel. Afmonter gummiudløbsventilen i dækslet, rengør fordybningen, og udskift udløbsventilen.
7. Monter dækslet således, at gummiudløbsventilen vender nedad – i en position mellem ca. klokken 5 og klokken 7 set fra enden.
8. Kontroller luftfilterslangernes tilstand.
9. Fastgør dækslet.

Serviceeftersyn af sikkerhedsfilteret

Luftfilteret har et sekundært sikkerhedsfilter indeni primærluftfilteret for at forhindre, at løsnet støv og andre genstande trænger ind i motoren, mens hovedelementet udskiftes.

Udskift sikkerhedsfilteret i stedet for at rense det.

Vigtigt: Forsøg aldrig at rense sikkerhedsfilteret. Hvis sikkerhedsfilteret er beskidt, er primærfilteret beskadiget. Udskift begge filtre.

Eftersyn af motorolien og filteret

Eftersynsinterval: Efter de første 50 timer

For hver 150 timer

1. Fjern aftapningsproppen (Figur 50), og lad olien flyde over i aftapningsbeholderen.

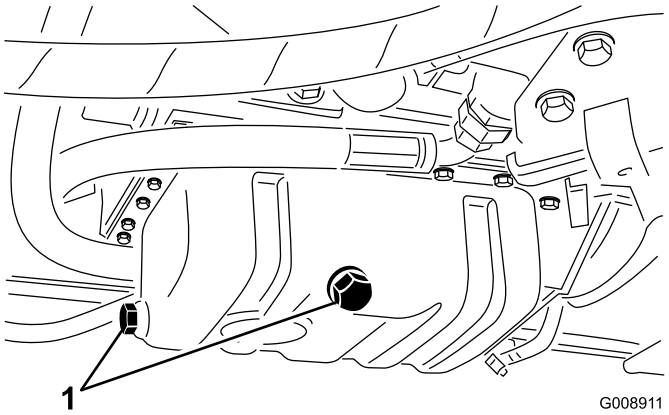

Figur 50

1. Olieaftapningsprop

2. Monter aftapningsproppen igen, når olien holder op med at løbe.
3. Fjern oliefilteret (Figur 51).

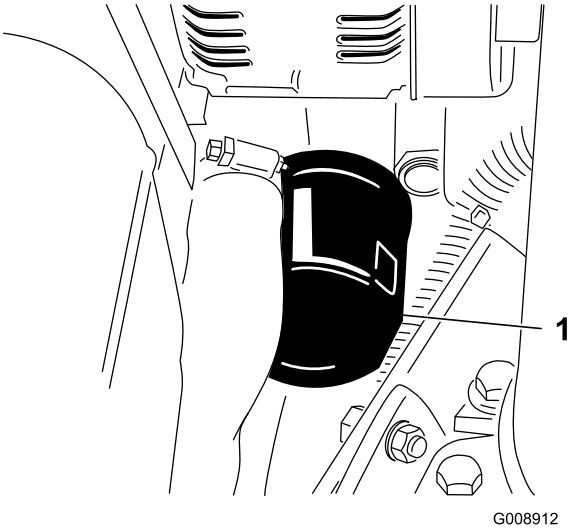

Figur 51

1. Oliefilter

4. Påfør et tyndt lag ren olie på den nye filterpakning.
5. Monter det nye oliefilter på filteradapteren. Drej oliefilteret med uret, indtil gummipakningen berører filteradapteren. Spænd derefter filteret yderligere 1/2 omgang.

   Vigtigt: Tilspænd ikke filteret for meget.

6. Fyld olie på krumtaphuset. Se Kontrol af motoroliestanden (side 20).

Vedligeholdelse af brændstofsystem

⚠ FARE

Under visse forhold er dieselbrændstof og brændstofdampe meget brandfarlige og eksplosive. En brand eller eksplosion forårsaget af brændstof kan give forbrændinger samt forårsage tingsskade.

- **Anvend en tragt, og fyld tanken udendørs på et åbent område, mens motoren er slukket og kold. Tør eventuelt spildt brændstof op.**
- **Fyld ikke brændstoftanken helt op. Fyld brændstof på brændstoftanken, indtil niveauet er 6–12 mm under bunden af påfyldningsstudsen. Dette tomrum i tanken giver brændstoffet plads til at udvide sig.**
- **Ryg aldrig under håndtering af brændstof, og hold afstand til åben ild eller steder, hvor brændstofdampe kan antændes af en gnist.**
- **Opbevar brændstof i en ren, sikkerhedsgodkendt beholder, og sørg altid for, at låget er skruet på.**

Tømning af brændstoftanken

Eftersynsinterval: For hver 800 timer

Før opbevaring

Tøm og rengør brændstoftanken, hvis brændstofsystemet forurenes, eller hvis maskinen skal tages ud af drift i længere tid. Brug rent brændstof til at skylle tanken med.

Eftersyn af brændstofslanger og -forbindelser

Eftersynsinterval: For hver 400 timer/Årlig (alt efter hvad der indtræffer først)

Efterse brændstofslanger og -forbindelser. Efterse dem for slitage, skader eller løse forbindelser.

Udluftning af brændstofsystemet

Du skal udlufte brændstofsystemet, før du starter motoren, hvis noget af følgende er sket:

- Start af en ny maskine.
- Motoren er løbet tør for brændstof og gået i stå.
- Når der er udført vedligeholdelsesarbejde på komponenter i brændstofsystemet, f.eks. udskiftning af filtre, eftersyn af udskilleren osv.

⚠ FARE

Under visse forhold er dieselolie og brændstofdampe meget brandfarlige og eksplosive. En brand eller eksplosion forårsaget af brændstof kan give forbrændinger samt forårsage tingsskade.

- **Anvend en tragt, og fyld tanken udendørs på et åbent område, mens motoren er slukket og kold. Tør eventuelt spildt brændstof op.**
- **Fyld ikke brændstoftanken helt op. Fyld brændstof på brændstoftanken, indtil niveauet er 6–12 mm under bunden af påfyldningsstudsen. Dette tomrum i tanken giver brændstoffet plads til at udvide sig.**
- **Ryg aldrig under håndtering af brændstof, og hold afstand til åben ild eller steder, hvor brændstofdampe kan antændes af en gnist.**
- **Opbevar brændstof i en ren, sikkerhedsgodkendt beholder, og sørg altid for, at låget er skruet på.**

1. Parker maskinen på en plan overflade, og sørg for, at brændstoftanken er mindst halvt fuld.
2. Åbn motorhjelmen.
3. Drej nøglen i tændingskontakten til positionen ON, og tørn motoren. Den mekaniske pumpe suger brændstof ud af tanken, fylder brændstoffilteret og brændstofslangen og tvinger luften ind i motoren. Det kan tage lidt tid at lukke al luften ud af systemet, og motoren kan tænde uregelmæssigt, indtil al luften er lukket ud. Når al luft er lukket ud, og motoren kører jævnt, skal den køre i et par minutter for at sikre, at den er helt udtømt.

Udskiftning af brændstoffilteret

Eftersynsinterval: For hver 500 timer

Vigtigt: Udskift brændstoffilterskålen regelmæssigt for at forhindre slitage af brændstofindsprøjtningspumpens stempel eller indsprøjtningsdysen på grund af snavs i brændstoffet.

1. Anbring en ren beholder under brændstoffilterskålen (Figur 52).
2. Rengør området, hvor filterdåsen monteres.

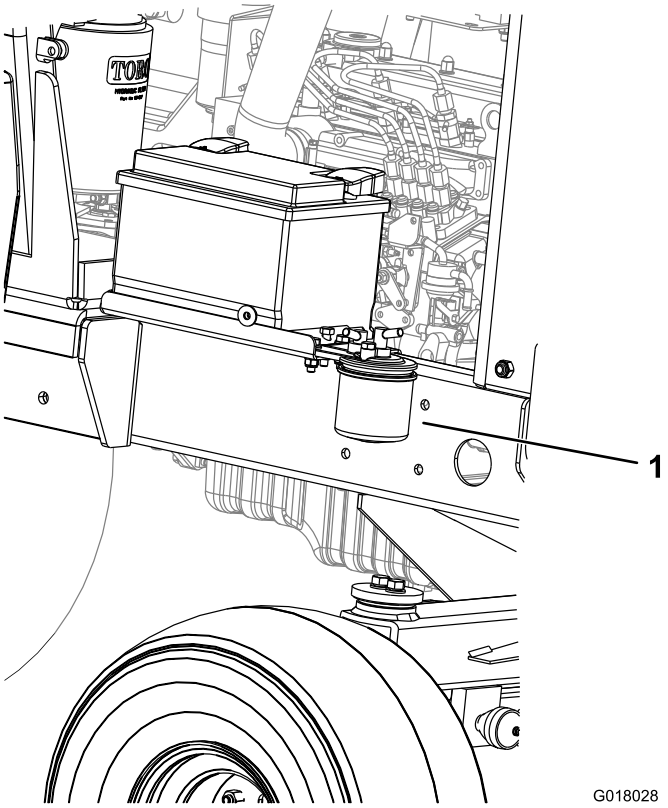

Figur 52

1. Brændstoffilter

3. Afmonter filterdåsen, og rengør monteringsfladen.
4. Smør pakningen på filterdåsen med ren olie.
5. Monter den nye filterskål med hånden, indtil skålen berører monteringsoverfladen.
6. Udluft brændstofsystemet. Se Udluftning af brændstofsystemet.

Vedligeholdelse af elektrisk system

Vigtigt: Før du udfører svejsning på maskinen, skal du afbryde begge kabler fra batteriet, begge ledningsnetstik fra det elektroniske styremodul og polforbindelsen fra generatoren for at forhindre, at det elektriske system beskadiges.

Kontrol af det elektriske system

Eftersynsinterval: For hver 500 timer

Efterse alle elektriske forbindelser og kabler, og udskift de, der eventuelt er beskadigede eller rustne. Sprøjt en vandinhibitor i god kvalitet på udsatte forbindelser for at forhindre indtrængen af fugt.

Kontrol af batteriets tilstand

Eftersynsinterval: For hver 250 timer

Bemærk: Når batteriet fjernes, skal minuskablet (-) altid tages ud først.

Bemærk: Når batteriet installeres, skal minuskablet (-) altid tilsluttes først.

Løft motorhjelmen. Fjern evt. rust fra batteripolerne ved hjælp af en stålbørste, og smør polerne med vaseline for at forhindre yderligere rustning. Rengør batterirummet.

Batteriet vil under normale driftsforhold ikke kræve yderligere eftersyn. Hvis maskinen har været brugt kontinuerligt under høje omgivelsestemperaturer, kan det være nødvendigt at fylde batteriets elektrolyt op.

Fjern batteridækslerne, og hæld destilleret vand på til 15 mm under batteriets top. Sæt batteridækslerne på.

Bemærk: Kontroller batterikablernes tilstand. Installer nye kabler, når de nuværende viser tegn på slid eller skader, og stram eventuelle løse forbindelser efter behov.

Serviceeftersyn af batteriet

Eftersynsinterval: For hver 250 timer

⚠ FARE

Batterielektrolyt indeholder svovlsyre, som er en dødelig gift, der forårsager alvorlige forbrændinger.

- **Drik ikke elektrolyt, og undgå kontakt med hud, øjne og tøj. Brug sikkerhedsbriller for at beskytte øjnene og gummihandsker for at beskytte hænderne.**
- **Fyld batteriet op på et sted, hvor der altid er rent vand i nærheden til at skylle huden med.**

⚠ ADVARSEL

Opladning af batteriet producerer gasser, der kan eksplodere.

Der må aldrig ryges i nærheden af batteriet, og gnister og åben ild skal holdes væk fra det.

Kontrol af batteriets tilstand. Polerne og hele batterikassen skal holdes rene, da et snavset batteri langsomt vil aflades. Batteriet rengøres ved at vaske hele kassen med en opløsning af tvekulsurt natron og vand. Skyl det med rent vand.

Vedligeholdelse af drivsystem

Skift af transmissionsoliefilteret

Eftersynsinterval: Efter de første 50 timer

For hver 500 timer

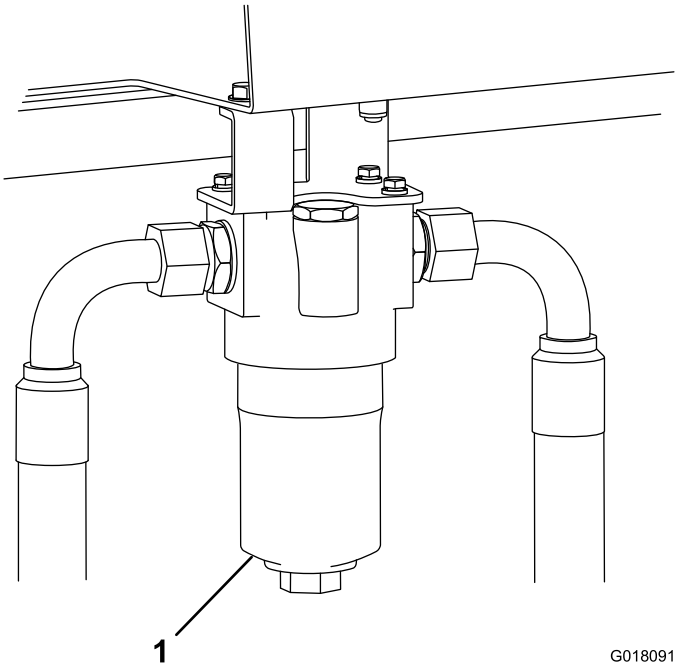

Figur 53
Højre side af maskinen

1. Transmissionsoliefilter

1. Skru af, og fjern bunden af transmissionsoliefilterhuset.
2. Tag filterelementet ud, og smid det væk.
3. Monter et nyt filterelement (delnr. 924709).
4. Monter huset.

Udskiftning af hydraulikreturfilteret

Eftersynsinterval: Efter de første 50 timer

For hver 500 timer

1. Fjern returfilteret.
2. Smør olie på den nye returfilterpakning.
3. Sæt det nye returfilter i maskinen.

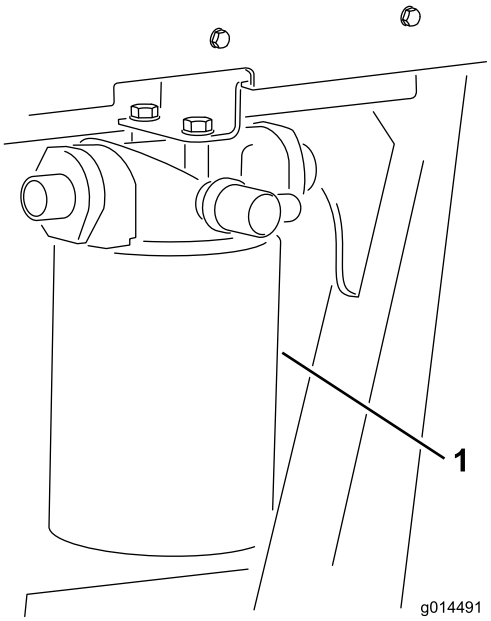

Figur 54

Maskinens venstre side

1. Hydraulikoliereturfilter

Kontrol af justering af baghjul

Eftersynsinterval: For hver 500 timer

Baghjulene skal være korrekt justeret til 3-8 mm for at forhindre stort slid på dækkene og sikre sikker maskinbetjening.

Ret baghjulene op til kørsel lige ud. Mål og sammenlign afstanden mellem de forreste dæksider og de bageste dæksider ved højden på hjulets midtpunkt. Afstanden mellem de forreste dæksider skal være indstillet til 3-8 mm mindre end afstanden mellem de bageste dæksider.

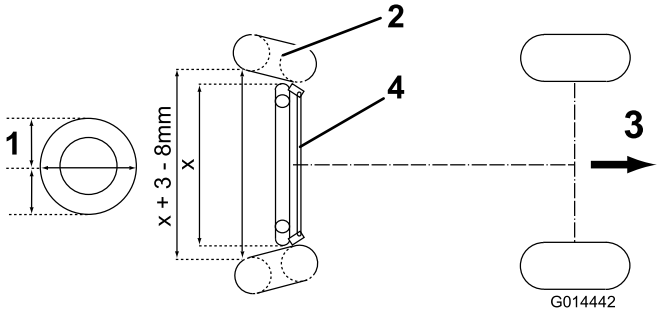

Figur 55

1. Højden på hjulets midtpunkt
2. Dæk
3. Kørsel fremad-retning
4. Styrestangssamling

For at justere baghjulenes justering skal du først skrue låsemøtrikkerne af på venstre og højre side af styrestangssamlingen. (Venstre låsemøtrik har venstregevind). Drej styrestangen for at opnå den korrekte afstand som beskrevet ovenfor, og stram låsemøtrikkerne forsvarligt til.

Eftersyn af transmissionskontrolkabel og betjeningsmekanisme

Eftersynsinterval: For hver 250 timer

Kontroller kablets og betjeningsmekanismens tilstand og sikkerhed ved hastighedskontrolpedalerne og transmissionspumpens ender.

- Fjern ophobning af snavs, partikler og andre aflejringer.
- Sørg for, at kugleledene er forsvarligt forankrede, og kontroller, at monteringsbeslag og kabelforankringer er stramme og uden revner.
- Efterse endestykker for slid, korrosion, ødelagte fjedre og udskift hvis nødvendigt.
- Sørg for, at gummipakningerner sidder korrekt og er i god stand.
- Sørg for, at de leddelte foringer, der støtter inderkablerne er i god stand og sidder godt fast på yderkabelsamlingen på de klemte forbindelser. Hvis der er tegn på revner eller opsplitning, skal et nyt kabel straks installeres.
- Kontroller, at foringer, stænger og inderkabler ikke er bøjede, knækkede eller på anden vis beskadigede. Hvis de er, skal et nyt kabel straks installeres.
- Betjen pedalerne med motoren slået fra gennem alle hastighederne, og sørg for, at mekanismen bevæger sig jævnt og frit til den neutrale position uden at sidde fast eller blokere.

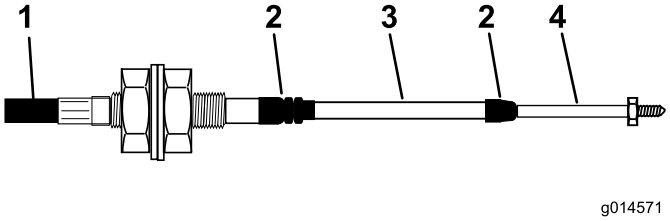

Figur 56

1. Yderbeklædning
2. Gummipakning
3. Foring
4. Stangende

Vedligeholdelse af kølesystem

Fjernelse af snavs fra kølesystemet

Eftersynsinterval: Hver anvendelse eller dagligt

For hver 100 timer

Hvert 2. år

Bemærk: Køleren og oliekøleren skal holdes rene for at forhindre motoren i at overophede. Kontroller normalt hver dag, og fjern alt snavs og skidt fra disse dele. Under ekstremt støvede og snavsede forhold vil det dog være nødvendigt at kontrollere og rengøre hyppigere.

1. Parker maskinen på en plan flade, stop motoren, aktiver parkeringsbremsen, og tag nøglen ud af tændingskontakten.
2. Rengør kølergitteret
3. Rengør motorområdet grundigt for alt snavs.
4. Åbn låsen og motorhjelmen (Figur 57).

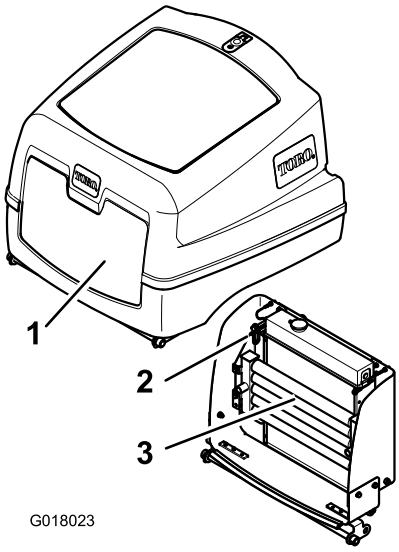

Figur 57

1. Motorhjelm
2. Oliekøler udløsningsklemme
3. Oliekøler

5. Rengør kølergitteret grundigt med trykluft.
6. Drej låsehåndtaget indad, så oliekøleren løsgøres (Figur 58).

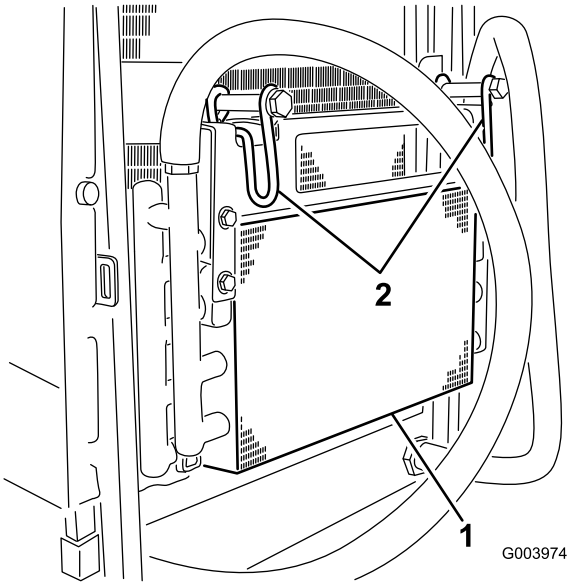

Figur 58

1. Oliekøler
2. Oliekølerens låsehåndtag

7. Arbejd fra kølerens ventilatorside, og blæs smudset ud med trykluft ved lavt tryk (3,45 bar) (brug ikke vand). Gentag proceduren stående foran køleren og igen fra ventilatorsiden. Rengør begge sider af oliekøleren grundigt. Når køleren og oliekølerne er grundigt rengjorte, skal du rense evt. ophobet smuds på andre dele af maskinen (Figur 59) med trykluft.

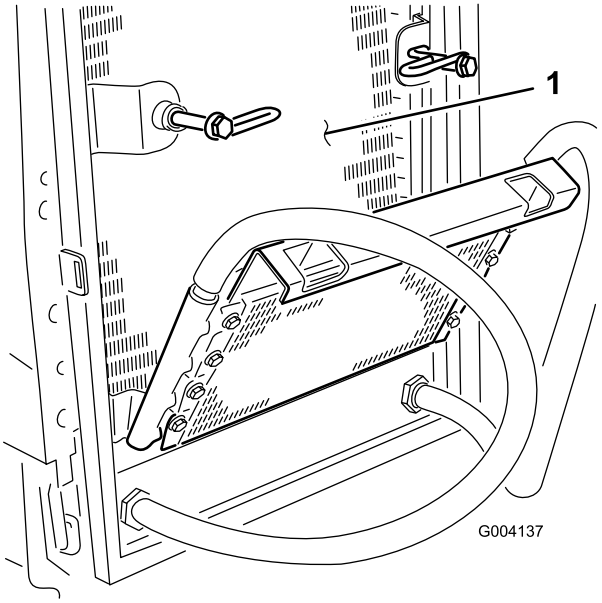

Figur 59

1. Køler

8. Drej oliekøleren tilbage på plads, og fastgør den med låsehåndtaget.
9. Luk motorhjelmen, og lås låsen.

Vedligeholdelse af remme

Efterse tilstand og tilspænding for generatorremmen efter den første dags drift, og for hver 100 driftstimer derefter.

Stramning af generatorremmen

Eftersynsinterval: Efter de første 8 timer

For hver 100 timer

1. Åbn motorhjelmen.
2. Kontroller generatorremmens tilspænding ved at trykke på den (Figur 60) midt mellem generatoren og krumtapakslen med en belastning på 10 kg.

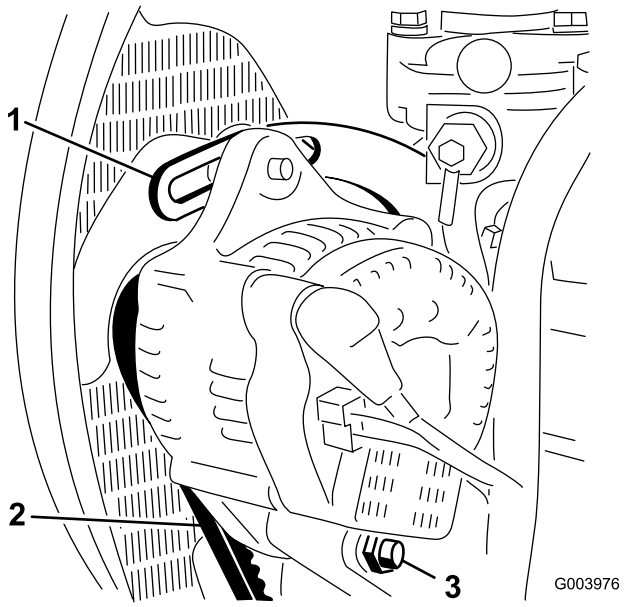

Figur 60

1. Afstiver
2. Generatorrem
3. Drejebolt

Remmen skal afbøje 11 mm. Hvis afbøjningen ikke er korrekt, fortsættes der til trin 3. Hvis afbøjningen er korrekt, fortsættes betjeningen.

3. Løsn den bolt, der fastgør afstiveren til motoren (Figur 60), den bolt, der fastgør generatoren til afstiveren, og drejebolten.
4. Indfør en løftestang mellem generatoren og motoren, og lirk generatoren udad.
5. Når den korrekte stramning er opnået, skal du stramme generatoren, afstiveren og drejeboltene for at fastlåse justeringen.

Vedligeholdelse af betjeningsanordningssystem

Kontrol af funktionen for pedalen til kørsel fremad/tilbage

Når der er slukket for motoren, betjen pedalerne til kørsel fremad og tilbage gennem hele leddelingsområdet, og sørg for, at mekanismen vender frit tilbage til neutral-positionen.

Kontrol af dødemandssædekontakt

Eftersynsinterval: Hver anvendelse eller dagligt

1. Tag plads i førersædet, og start motoren.
2. Sænk klippehovederne ned på jorden.
3. Aktiver klippedrevet i den fremadgående retning.
4. Rejs dig fra førersædet, og kontroller, at klippecylinderne stopper efter en indledende forsinkelse på 0,5-1 sekund.
5. Gentag proceduren, mens klippecylinderne kører baglæns.

Kontrol af klippedrevets sikkerhedskontakt

1. Stop plæneklipperens motor.
2. Flyt klippedrevkontakten til positionen deaktiveret, og drej tændingsnøglen til position **I**. Advarselslampen for kontakten til klippehovedernes drev bør ikke tænde.
3. Flyt kontakten til positionen fremad. Advarselslampen bør tænde, og motoren bør ikke starte, når tændingsnøglen drejes. Gentag for positionen tilbage.

Kontrol af parkeringsbremsens sikkerhedskontakt

1. Stop motoren.
2. Aktiver parkeringsbremsen.
3. Drej tændingsnøglen til positionen **I**. Advarselslampen for parkeringsbremsen bør tænde.
4. Deaktiver parkeringsbremsen. Advarselslampen bør slukke, og motoren bør ikke starte, når tændingsnøglen drejes.
5. Aktiver parkeringsbremsen, tag plads i førersædet, og start motoren.
6. Deaktiver parkeringsbremsen.

7. Rejs dig fra førersædet, og kontroller, at motoren stopper.

Kontrol af sikkerhedskontakt for transmission til neutral

1. Stop plæneklipperens motor.
2. Fjern foden fra pedalerne til kørsel fremad/tilbage.
3. Drej tændingsnøglen til position **I**, og advarselslampen for transmission til neutral bør lyse.
4. Tryk let ned på pedalerne til kørsel fremad og tilbage for at kontrollere, at advarselslampen slukker.

Bemærk: Vær yderst opmærksom på at kontrollere, at området omkring plæneklipperen er ryddet, før du kontrollerer, at motoren ikke starter under disse forhold.

Vedligeholdelse af hydrauliksystem

⚠ ADVARSEL

Hydraulikvæske, der slipper ud under tryk, kan trænge ind i huden og dermed forårsage personskader.

- **Sørg for, at alle slanger og rør til hydraulikvæske er i god stand, og at alle hydrauliske forbindelser og fittings slutter tæt, før der sættes tryk på det hydrauliske system.**
- **Hold kroppen og hænderne væk fra små lækagehuller eller dyser, der sprøjter hydraulikvæske under højt tryk ud.**
- **Brug pap eller papir til at finde eventuelle hydrauliklækager.**
- **Tag hele trykket af det hydrauliske system, før der udføres arbejde på det.**
- **Søg straks lægehjælp, hvis der sprøjtes væske ind under huden.**

Serviceeftersyn af hydrauliksystemet

Eftersynsinterval: For hver 500 timer

Bemærk: Hold vand væk fra elektriske komponenter. Brug en tør klud eller børste til at rengøre sådanne områder.

Denne procedure udføres bedst, når hydraulikolien er varm (ikke hed). Sænk klippehovederne ned på jorden, og dræn hydrauliksystemet.

1. Fjern olietankens påfyldningsflange for at få adgang til sugefilteret.
2. Skru filteret af, og fjern det, og rengør med paraffin eller benzin før installering.
3. Installer oliefilterelementets returrør.
4. Monter filterelementet til transmissionsolien.
5. Fyld hydrauliktanken med frisk, ren anbefalet hydraulikolie.
6. Lad maskinen køre, og kør alle hydrauliksystemer, indtil hydraulikolien er varm.
7. Kontroller oliestanden, og fyld op hvis nødvendigt til det øvre mærke på sigtniveauglasset.

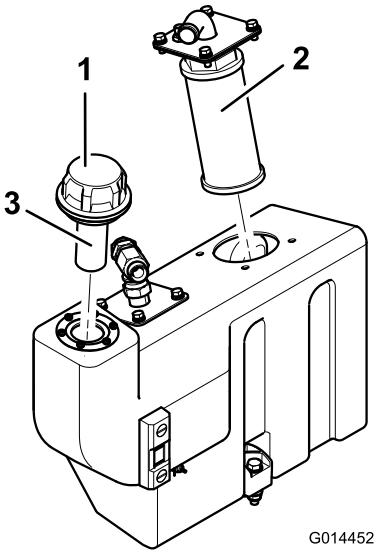

Figur 61

1. Olietankens påfyldningsdæksel
2. Sugefilter
3. Påfyldningsfilter

Kontrol af advarselssystemet for overophedning af hydraulikolien

Eftersynsinterval: For hver 500 timer

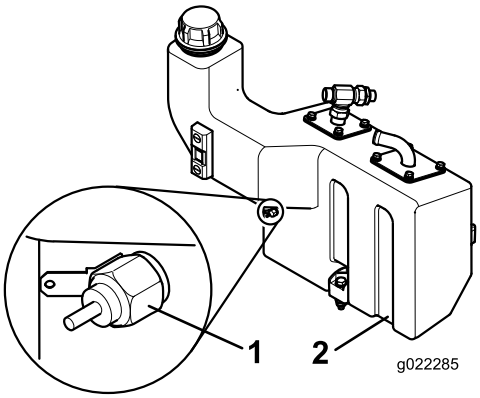

Figur 62

1. Temperaturkontakt
2. Hydraulikolietank

1. Drej tændingsnøglen til tænding i positionen I.
2. Tag den røde/gule kabelklemme ud af hydrauliktankens temperaturkontakt.
3. Lad kablets metalklemme berøre et egnet jordpunkt, og sørg for, at metaloverfladerne er i god kontakt.

Hornet vil lyde, og advarselslampen for hydraulikolietemperaturen lyser for at bekræfte korrekt funktion. Foretag reparationer, før plæneklipperen betjenes hvis nødvendigt.

Kontrol af hydraulikrør og -slanger

Foretag dagligt eftersyn for lækager på hydraulikrør og -slanger, bøjede rør, løse monteringsholdere, slid, løse fittings, nedbrydning på grund af vejrlig eller kemiske påvirkninger. Foretag alle nødvendige udbedringer før drift.

Vedligeholdelse af klippehovedernes system

Baglapning af klippehove-derne

⚠ ADVARSEL

Berøring af klippehoveder eller andre bevægelige dele kan medføre personskader.

- **Hold fingre, hænder og beklædningsgenstande væk fra klippehovederne eller andre bevægelige dele.**
- **Forsøg aldrig at dreje klippehovederne med hænderne eller fødderne, mens motoren kører.**

Denne proces anbefales for at genskabe cylinderes og bundskæreknives skarpe kanter, der er afgørende for god græsslåning.

Denne proces kan kun magte at fjerne en lille mængde metal for at genskabe skarpe kanter. Hvis skæreknivene er meget slidte eller beskadigede, vil det være nødvendigt at fjerne komponentdelene og få dem slebet igen.

1. Sørg for, at plæneklipperens motor er slukket, og at parkeringsbremsen er aktiveret.
2. Juster klippecylinderne mod bundskæreknivene for at opnå flygtig kontakt.
3. Påfør en rensemiddelbaseret karborundumpasta af middel kvalitet på cylindernes kanter med en langskaftet pensel.

Karborundumpasta i kvalitet 80	
	Reservedelsnummer
0,45 kg	63-07-088
11,25 kg	63-07-086

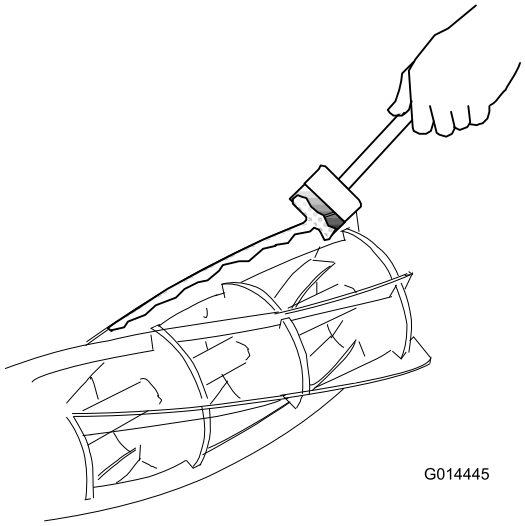

Figur 63

4. Sæt dig i førersædet, start plæneklippermotoren, og indstil motorhastigheden til tomgang.

⚠ ADVARSEL

Hvis du rører ved klippehovederne, mens motoren kører, risikerer du at blive alvorligt kvæstet.

- **Sørg for, at der ikke står nogen i området omkring klippehovederne.**
- **Hold hænder og fødder væk fra klippecylinderne, når plæneklippermotoren kører.**

5. Flyt kontakten til klippehovedernes drev til bak/baglapning-positionen i et stykke tid, og lyt til slibningen.
6. Flyt kontakten til klippehovedernes drev til slukket-positionen, og sluk for plæneklippermotoren, når slibningen er stoppet.
7. Rengør skæreknivenes kanter omhyggeligt, og juster klippecylinderne mod bundskæreknivene.
8. Kontroller, at et stykke tyndt papir kan blive klippet rent ved alle punkter langs kanterne, mens cylinderne drejes med hånden.
9. Hvis yderligere baglapning er nødvendigt, gentages trin 2 til 8.
10. Fjern, og vask grundigt alle rester af karborundum pastaen af cylinderne og bundskæreknivene.

Slibning af klippehovederne

Det vil være nødvendigt at foretage en slibning for at udbedre spiralkanter på cylinder eller bundskæreknives kanter, der er blevet meget afrundede eller forvredne. Bundskæreknive, der er ved at være helt slidt ned, skal udskiftes. De nye skæreknive skal slibes på deres holdere, før de monteres. Når slibning bliver nødvendigt, er det afgørende, at både cylinderne og bundskæreknivene slibes på samme tid. Den eneste undtagelse til denne regel er, når en ny cylinder monteres. Da vil det kun være nødvendigt at slibe bundskærekniven. Al slibning bør udføres af en autoriseret forhandler på en velholdt slibemaskine af høj kvalitet til cylindere/bundskæreknive

Løft af plæneklipperen fra jorden

⚠ ADVARSEL

Hvis du kravler ind under maskinen, mens motoren kører, risikerer du at blive alvorligt kvæstet eller dræbt.

- **Kravl aldrig ind under maskinen, mens motoren kører.**
- **Start aldrig motoren, hvis der er nogen under maskinen.**

Vigtigt: Før plæneklipperen løftes, skal det sikres, at det løfteudstyr, der skal bruges, er i god stand og i stand til sikkert at understøtte plæneklipperens vægt.

Minimum løftekapacitet: 2000 kg

1. Parker plæneklipperen på en plan flade.
2. Aktiver parkeringsbremsen.
3. Drej motorkontakten til slukket, og fjern tændingsnøglen.
4. Sørg for, at jorden under løfteudstyret er plan og fast.
5. Ret ind, og sørg for, at løfteudstyret er sikkert mod et af plæneklipperens løftepunkter. Se Donkraftpunkternes placering (side 29).
6. Hvis plæneklipperens forende løftes, blokeres baghjulene for at forhindre, at plæneklipperen ruller væk.

   Bemærk: Parkeringsbremsen virker kun på forhjulene.

Bortskaffelse af affald

Motorolie, batterier, hydraulikolie og motorkølervæske forurener miljøet. Bortskaf dem i henhold til den lokale gældende lovgivning.

Når farlige affaldsprodukter skal bortskaffes, bringes de til en autoriseret losseplads. Det må ikke være muligt for affaldsprodukter at forurene overfladevand, afløb eller kloaksystemer.

Vigtigt: Bortskaf farlige stoffer korrekt.

Batterier med et separat indsamlingsmærke må ikke bortskaffes sammen med almindeligt affald.

Når farlige affaldsprodukter skal bortskaffes, bringes de til en autoriseret losseplads.

Opbevaring

Forberedelse af traktionsenheden

1. Rengør traktionsenheden, klippeenhederne og motoren grundigt.
2. Kontrol af dæktrykket. Se Kontrol af dæktrykket (side 23).
3. Kontroller, at der ikke er løse dele, som skal være fastspændte, og efterspænd dem om nødvendigt.
4. Smør alle fedtfittings og drejepunkter. Tør overskydende smøremiddel af.
5. Slib let med sandpapir, og benyt pletreparationslak på lakerede områder, som er blevet ridsede, har været udsat for stenslag eller har rustpletter. Reparer eventuelle buler i metalkarrosseriet.
6. Udfør service på batteriet og kablerne som beskrevet herunder:
   A. Fjern batteriklemmerne fra batteripolerne.
   B. Rengør batteriet, klemmerne og polerne med en stålbørste og en opløsning med tvekulsurt natron.
   C. Batterierne og kabelforbindelserne påføres Grafo 112X-fedt (Toro delnr. 505-47) eller vaseline for at forebygge korrosion.
   D. Genoplad langsomt batteriet hver 60. dag i 24 timer for at forhindre blysulfatering af batteriet.

Klargøring af motoren

1. Aftap motorolien fra oliesumpen, og sæt bundproppen i igen.
2. Fjern og bortskaf oliefilteret. Sæt et nyt oliefilter i.
3. Genfyld oliesumpen med den oplyste mængde motorolie.
4. Start motoren, og lad den køre i tomgang i ca. 2 minutter.
5. Stop motoren.
6. Dræn alt brændstof helt ud af brændstoftanken, rørene og brændstoffilter/vandudskillerenheden.
7. Skyl brændstoftanken med frisk, rent dieselbrændstof.
8. Spænd alle brændstofsystemfittings igen.
9. Rengør og efterse luftfilterenheden grundigt.
10. Forsegl luftfilterindtaget og udstødningsåbningen med vejrbestandig tape.
11. Kontrollér frostvæskebeskyttelsen, og påfyld den nødvendige frostvæske i forhold til den forventede minimumstemperatur i dit område.

Fejlfinding

Problem	Mulig årsag	Afhjælpning
Der er områder med uklippet græs ved overlapningen mellem klippecylindere.	1. Du drejer for skarpt. 2. Maskinen glider sidelæns, når den køres sidelæns på en skråning. 3. Den ene ende af skærekniven er ikke i kontakt med jorden, fordi slanger ikke er ført korrekt, eller hydrauliske adapterer sidder forkert. 4. Den ene ende af skærekniven har ingen kontakt med jorden, fordi en drejetap sidder fast. 5. Den ene ende af skærekniven er ikke i kontakt med jorden, fordi der er ophobet græs under klippehovedet.	1. Gør venderadiussen større. 2. Slå græsset opad/nedad skråningen. 3. Korriger slangeføringen eller de hydrauliske adapteres placering. 4. Frigør og smør drejepunkterne. 5. Fjern det ophobede græs.
Der er kantlinjer i klipningen på tværs af kørselsretningen over fuld bredde.	1. Den fremadgående hastighed er for høj. 2. Cylinderhastigheden er for langsom. 3. Klippehøjden er for lav.	1. Reducer fremadgående hastighed. 2. Øg plæneklippermotorens hastighed. 3. Hæv klippehøjden.
Der er kantlinjer i det klippede græs på tværs af kørselsretningen over én cylinders klippebredde.	1. En cylinder kører langsomt.	1. Kontroller cylinderhastigheden – spørg en autoriseret forhandler.
Der er et trin i højden på klippet græs på det sted, hvor klippecylindere overlapper.	1. Klippehøjdeindstillingen er ikke konstant på en cylinder. 2. Positionshåndtaget til hæv/sænk er ikke i flydeposition. 3. Den ene ende af skærekniven er ikke i kontakt med jorden, fordi slanger ikke er ført korrekt, eller hydrauliske adapterer sidder forkert. 4. Den ene ende af skærekniven har ingen kontakt med jorden, fordi drejetapper sidder fast. 5. Den ene ende af skærekniven er ikke i kontakt med jorden, fordi der er ophobet græs under klippehovedet.	1. Kontroller og juster klippehøjdeindstillingen. 2. Indstil positionshåndtaget til flydeposition. 3. Korriger slangeføringen og de hydrauliske adapteres placering. 4. Frigør og smør drejepunkterne. 5. Fjern ophobningen af græs.
Nogle græsstrå bliver ikke klippet eller bliver ikke klippet ordentligt.	1. En klippecylinder er delvist ude af kontakt med bundskærekniven. 2. En klippecylinder er i tung kontakt med bundskærekniven. 3. Klippehøjden er for høj. 4. Klippecylindernes/bundskæreknivenes kanter er afrundede.	1. Juster kontakten mellem klippecylinderen og bundskærekniven. 2. Juster kontakten mellem klippecylinderen og bundskærekniven. 3. Sænk klippehøjdeindstillingen. 4. Baglap eller slib kanterne.
Der er linjer med græs, der ikke er klippet eller er dårligt klippet i kørselsretningen.	1. Der er riller på kanterne på grund af tung kontakt forårsaget af dårlig justering af klippecylinder mod bundskærekniv. 2. Bundskærekniven er i kontakt med jorden. 3. Bundskærekniven vender spidsen nedad. 4. Klippehovederne hopper. 5. Der er slidte cylinderlejer/lejehustapper. 6. Der er løse komponenter i klippehovedet.	1. Baglap eller slib kanterne. 2. Hæv klippehøjden. 3. Juster klippehovedet for at placere bundskærekniven parallelt med jorden. 4. Reducer den fremadgående hastighed, og reducer vægtoverførslen. 5. Udskift alle slidte dele. 6. Kontroller og stram komponenterne efter behov.

Problem	Mulig årsag	Afhjælpning
Plænen skalperes.	1. Det bakkede terræn passer ikke til klippehøjdeindstillingen. 2. Klippehøjden er for lav.	1. Brug flydende klippehoveder. 2. Hæv klippehøjden.
Der er for stort slid af bundskærekniven.	1. Bundskærekniven er i tung kontakt med jorden. 2. Klippecylinderens og/eller bundskæreknivens kanter er afrundede. 3. Cylinderen er i tung kontakt med bundskærekniven. 4. Der er en beskadiget klippecylinder eller bundskærekniv. 5. Der er meget slibende jordforhold.	1. Hæv klippehøjden. 2. Baglap eller slib kanterne. 3. Juster kontakten mellem klippecylinderen og bundskærekniven. 4. Slib eller udskift dele efter behov. 5. Hæv klippehøjden.
Motoren starter ikke med tændingsnøglen.	1. Sikkerhedskontakten for transmission til neutral er ikke strømførende. 2. Parkeringsbremsens sikkerhedskontakt er ikke strømførende. 3. Sikkerhedskontakten for klippehoveddrev er ikke strømførende. 4. Der er en defekt elektrisk forbindelse.	1. Fjern foden fra frem/bak-pedalerne, eller kontroller indstillingen af sikkerhedskontakten for transmission til neutral. 2. Flyt parkeringsbremsekontakten til positionen On (Til). 3. Flyt klippekontakten til positionen Off (Fra). 4. Find og ret fejlen i det elektriske system.
Batteriet er fladt.	1. En polforbindelse er løs eller rusten. 2. Generatorremmen sidder løst eller er slidt. 3. Batteriet er afladet. 4. Der er en elektrisk kortslutning.	1. Rengør og stram polforbindelserne. Oplad batteriet. 2. Juster spændingen, eller udskift remmen. Se motorbetjeningsvejledningen. 3. Oplad eller udskift batteriet. 4. Find kortslutningen, og afhjælp problemet.
Det hydrauliske oliesystem overopheder.	1. Der er en tilstoppet skærm. 2. Oliekølerribbene er beskidte/tilstoppede. 3. Motorkøleren er beskidt/tilstoppet. 4. Aflastningsventilindstillingen er lav. 5. Oliestanden er lav. 6. Bremserne er aktiveret. 7. Klippecylinderne er tæt på bundskæreknivene. 8. Der er en defekt ventilator eller ventilatordrev.	1. Rengør skærmen. 2. Rengør ribberne. 3. Rengør køleren. 4. Få aflastningsventilens tryk kontrolleret. Spørg en autoriseret forhandler. 5. Fyld beholderen op til det korrekte niveau. 6. Deaktiver bremserne. 7. Juster indstillingerne. 8. Kontroller ventilatorfunktionen, og vedligehold den efter behov.
Bremsesystemet fungerer ikke korrekt.	1. Der en fejl i samlingen af hjulets motorbremse. 2. Bremseskiverne er slidte.	1. Spørg en autoriseret forhandler. 2. Udskift bremseskiverne. Spørg en autoriseret forhandler.
Der er mangelfuld styringsfunktion.	1. Styreventilen er defekt. 2. Der er en defekt hydraulisk cylinder. 3. En styreslange er beskadiget.	1. Efterse eller udskift styreventilen. 2. Efterse eller udskift den hydrauliske cylinder. 3. Udskift slangen.

Problem	Mulig årsag	Afhjælpning
Der er ingen maskinbevægelse, frem eller tilbage.	1. Parkeringsbremsen er aktiveret. 2. Oliestanden er lav. 3. Beholderen indeholder den forkerte type olie. 4. Drevpedalens forbindelsesled er beskadiget. 5. Transmissionspumpen er beskadiget. 6. Transmissionsomløbsventilen er åben. 7. Der er en ødelagt drivkobling.	1. Deaktiver parkeringsbremsen. 2. Fyld beholderen op til det korrekte niveau. 3. Tøm beholderen, og påfyld den korrekte type olie. 4. Kontroller forbindelsesledet, og udskift alle beskadigede eller slidte dele. 5. Få en autoriseret forhandler til at efterse transmissionspumpen. 6. Luk omløbsventilen. 7. Udskift drivkoblingen.
Maskinen kryber fremad eller baglæns i neutral.	1. Transmissionens neutrale justering er forkert indstillet.	1. Juster indstillingen for transmissionens neutrale forbindelsesled.
Der er megen støj i hydrauliksystemet.	1. En pumpe er defekt. 2. En motor er defekt. 3. Der siver luft ind i systemet. 4. Et sugefilter er blokeret eller beskadiget. 5. For høj olieviskositet på grund af kolde forhold. 6. Aflastningsventilindstillingen er lav. 7. Hydraulikoliestanden er lav.	1. Find den støjende pumpe, og efterse eller udskift den. 2. Find den støjende motor, og efterse eller udskift den. 3. Stram eller udskift hydraulikfittingerne, særligt i sugelinjerne. 4. Rengør og isæt sugefilteret igen, eller udskift det efter behov. 5. Lad systemet varme op. 6. Få aflastningsventilens tryk kontrolleret. Spørg en autoriseret forhandler. 7. Fyld hydraulikoliebeholderen op til det korrekte niveau.
Maskinen mister kraft efter en indledende periode med tilfredsstillende drift.	1. En pumpe eller motor er slidt. 2. Hydraulikoliestanden er lav. 3. Olien i hydrauliksystemet har den forkerte viskositet. 4. Oliefilterelementet er tilstoppet. 5. Aflastningsventilen er defekt. 6. Systemet overophedes. 7. Der er lækager på sugeslangen.	1. Udskift dele efter behov. 2. Fyld hydraulikolietank til korrekt niveau 3. Skift olien i hydrauliktanken ud med olie med den korrekte viskositet. Se afsnittet Specifikationer. 4. Udskift filterelementet. 5. Få aflastningsventilen rengjort og trykket kontrolleret. Spørg en autoriseret forhandler. 6. Kontroller justeringen fra cylinder til bundskærekniv. Reducer arbejdstempoet (øg klippehøjden, eller reducer den fremadgående hastighed). 7. Kontroller og stram fittingerne. Udskift om nødvendigt slangen.
En cylinder ”banker”, mens den drejer	1. Der er en unøjagtighed på cylinderen eller bundskærekniven på grund af kontakt med et fremmedobjekt. 2. Cylinderlejerne er slidte.	1. Fjern unøjagtigheden med en sten, og baglap for at genskabe kanter. Alvorlige skader vil gøre slibning nødvendig. 2. Udskift lejerne efter behov.
En cylinder drejer langsomt.	1. Et klippecylinderleje sidder fast. 2. Der er monteret en motor med forkert rotation. 3. Motorens indbyggede kontraventil sidder fast i åben position. 4. Klippecylinderen er tæt på bundskærekniven. 5. Motoren er slidt.	1. Udskift lejerne efter behov. 2. Kontroller motoren, og udskift den om nødvendigt. 3. Få kontraventilen rengjort og kontrolleret. 4. Juster indstillingen. 5. Udskift motoren.

Problem	Mulig årsag	Afhjælpning
Et klippehoved kan ikke løftes, når det ikke er i brug	1. Der er en fejl i løftecylinderforseglingen. 2. Aflastningsventilen sidder fast i åben position eller er indstillet forkert. 3. Der er en defekt reguleringsventil. 4. Der er mekanisk blokering.	1. Udskift forseglingerne. 2. Få aflastningsventilens tryk kontrolleret. Spørg en autoriseret forhandler. 3. Efterse reguleringsventilen. 4. Fjern blokeringen.
Klippehovederne følger ikke underlagets konturer.	1. Slangeføringen eller de hydrauliske fittingers placering er forkert. 2. Drejepunkterne er for stramme. 3. Plæneklipperen betjenes i ”hold”-positionen. 4. Vægtoverførslen er indstillet for højt.	1. Flyt klippehovederne gennem bevægelsens yderpunkter, og læg mærke til eventuel stramhed i slangerne. Før slangerne korrekt, og vend fittingerne efter behov. 2. Løsn og smør drejepunkterne efter behov. 3. Flyt kontakten for positionskontrol til positionen ”ned/ flyd”. 4. Reducer vægtoverførslen.
Klippehovederne starter ikke, når de sænkes for at gå i gang.	1. Sædesensorkontakten er defekt. 2. Hydraulikoliestanden er lav. 3. En drivaksel er overskåret. 4. Aflastningsventilen sidder fast i åben position eller er indstillet forkert. 5. En klippecylinder sidder fast. 6. En klippecylinder er tæt på bundskærekniven. 7. Et klippehoveds reguleringsventil er i positionen ”fra” på grund af defekt reguleringsventil. 8. Et klippehoveds reguleringsventil er i positionen ”fra” på grund af en elektrisk fejl. 9. Kontakten til løftearms nærhed er indstillet forkert.	1. Kontroller kontaktens mekaniske og elektriske funktion. 2. Fyld hydraulikoliebeholderen op til det korrekte niveau. 3. Kontroller motoren og cylinderdrivaks-lerne, og udskift dem om nødvendigt. 4. Få aflastningsventilens tryk kontrolleret. Spørg din autoriserede forhandler. 5. Fjern forhindringer efter behov. 6. Juster indstillingen. 7. Efterse reguleringsventilen. 8. Få det elektriske system kontrolleret for elektriske fejl. 9. Kontroller og juster nærhedskontakten.
Cylinderne drejer i den forkerte retning.	1. Slangerne er forkert forbundet. 2. Kontakten til klippehovedets drev er forkert tilsluttet.	1. Kontroller hydraulikkredsløbet, og forbind slangerne korrekt. 2. Kontroller kontaktens elektriske tilslutninger.

International forhandlerliste

Forhandler:	Land:	Tlf.:	Forhandler:	Land:	Tlf.:
Atlantis Su ve Sulama Sisstemleri Lt	Tyrkiet	90 216 344 86 74	Maquiver S.A.	Colombia	57 1 236 4079
Balama Prima Engineering Equip.	Hongkong	852 2155 2163	Maruyama Mfg. Co. Inc.	Japan	81 3 3252 2285
B-Ray Corporation	Korea	82 32 551 2076	Agrolanc Kft	Ungarn	36 27 539 640
Casco Sales Company	Puerto Rico	787 788 8383	Mountfield a.s.	Tjekkiet	420 255 704 220
Ceres S.A.	Costa Rica	506 239 1138	Munditol S.A.	Argentina	54 11 4 821 9999
CSSC Turf Equipment (pvt) Ltd.	Sri Lanka	94 11 2746100	Oslinger Turf Equipment SA	Ecuador	593 4 239 6970
Cyril Johnston & Co.	Nordirland	44 2890 813 121	Oy Hako Ground and Garden Ab	Finland	358 987 00733
Equiver	Mexico	52 55 539 95444	Parkland Products Ltd.	New Zealand	64 3 34 93760
Femco S.A.	Guatemala	502 442 3277	Prato Verde S.p.A.	Italien	39 049 9128 128
G.Y.K. Company Ltd.	Japan	81 726 325 861	Prochaska & Cie	Østrig	43 1 278 5100
Geomechaniki of Athens	Grækenland	30 10 935 0054	RT Cohen 2004 Ltd.	Israel	972 986 17979
Guandong Golden Star	Kina	86 20 876 51338	Riversa	Spanien	34 9 52 83 7500
Hako Ground and Garden	Sverige	46 35 10 0000	Sc Svend Carlsen A/S	Danmark	45 66 109 200
Hako Ground and Garden	Norge	47 22 90 7760	Solvert S.A.S	Frankrig	33 1 30 81 77 00
Hayter Limited (U.K.)	Storbritannien	44 1279 723 444	Spypros Stavrinides Limited	Cypern	357 22 434131
Hydroturf Int. Co Dubai	Forenede Arabiske Emirater	97 14 347 9479	Surge Systems India Limited	Indien	91 1 292299901
Hydroturf Egypt LLC	Ægypten	202 519 4308	T-Markt Logistics Ltd.	Ungarn	36 26 525 500
Irrimac	Portugal	351 21 238 8260	Toro Australia	Australien	61 3 9580 7355
Irrigation Products Int'l Pvt Ltd.	Indien	0091 44 2449 4387	Toro Europe NV	Belgien	32 14 562 960
Jean Heybroek b.v.	Holland	31 30 639 4611			

Europæisk erklæring om beskyttelse af privatlivets fred

De oplysninger, som Toro indsamler
Toro Warranty Company (Toro) respekterer dit privatliv. For at vi kan behandle dit garantikrav og kontakte dig i tilfælde af en produkttilbagekaldelse, beder vi dig dele visse oplysninger med os, enten direkte eller gennem din lokale Toro-virksomhed eller -forhandler.

Toros garantisystem hostes på servere i USA, hvor love om beskyttelse af privatlivets fred muligvis ikke yder samme beskyttelse, som gælder i dit land.

VED AT DELE DINE PERSONLIGE OPLYSNINGER MED OS GIVER DU DIT SAMTYKKE TIL BEHANDLING AF DINE PERSONLIGE OPLYSNINGER SOM BESKREVET I DENNE ERKLÆRING OM BESKYTTELSE AF PRIVATLIVETS FRED.

Toros brug af oplysninger
Toro kan bruge dine personlige oplysninger til at behandle garantikrav og kontakte dig i tilfælde af en produkttilbagekaldelse og til ethvert andet formål, som vi informerer dig om. Toro kan dele dine oplysninger med Toros søsterselskaber, forhandlere eller andre forretningspartnere i forbindelse med enhver af disse aktiviteter. Vi sælger ikke dine personlige oplysninger til andre virksomheder. Vi forbeholder os retten til at offentliggøre personlige oplysninger for at kunne overholde gældende lovgivning og efter anmodning fra relevante myndigheder med henblik på at kunne betjene vores systemer korrekt eller af hensyn til vores egen eller brugerens beskyttelse.

Opbevaring af dine personlige oplysninger
Vi opbevarer dine personlige oplysninger, så længe vi har behov for dem, til de formål, som de oprindeligt blev indsamlet til, eller til andre legitime formål (som f.eks. overholdelse af regler) eller som påkrævet af gældende lovgivning.

Toros forpligtelse i forbindelse med sikkerheden af dine personlige oplysninger
Vi tager rimelige forholdsregler for at beskytte sikkerheden af dine personlige oplysninger. Vi tager også forholdsregler for at opretholde nøjagtigheden og aktualiteten af personlige oplysninger.

Adgang til og korrigering af dine personlige oplysninger
Hvis du gerne vil gennemse eller ændre dine personlige oplysninger, kan du kontakte os pr. e-mail på legal@toro.com.

Forbrugerlovgivning i Australien

Forbrugere i Australien kan finde nærmere oplysninger om forbrugerlovgivningen i Australien i kassen eller hos den lokale Toro-forhandler.

Toro Total dækningsgaranti

En begrænset garanti

Fejl og produkter, der er dækket

The Toro® Company og dets søsterselskab, Toro Warranty Company, garanterer i fællesskab i henhold til en aftale mellem dem, at dit Toro-produkt ("produktet") er frit for materialefejl og fejl i den håndværksmæssige udførelse i to år eller 1500 driftstimer*, hvad end der måtte indtræde først. Denne garanti gælder for alle produkter med undtagelse af dybdeluftere (se de separate garantierklæringer for disse produkter). Hvis der forekommer en fejl, som er dækket af garantien, vil vi reparere produktet uden omkostninger for dig. Dette inkluderer fejldiagnose, arbejdsløn, reservedele og transport. Denne garanti træder i kraft på den dato, produktet leveres til den person, som oprindeligt køber det i detailleddet.
* Produkt udstyret med timetæller.

Sådan får du udført service, der er dækket af garantien

Det påhviler dig at underrette produktforhandleren eller den autoriserede produktforhandler, som du har købt produktet hos, så snart du tror, der er opstået en fejl, som er dækket af garantien. Hvis du har brug for hjælp til at finde frem til en produktforhandler eller en autoriseret forhandler, eller hvis du har spørgsmål vedrørende dine rettigheder eller ansvar i henhold til garantien, kan du kontakte os her:

Commercial Products Service Department
Toro Warranty Company
8111 Lyndale Avenue South
Bloomington, MN 55420-1196, USA
E-mail: commercial.warranty@toro.com

Ejerens ansvar

Du er som ejer af produktet ansvarlig for at udføre den vedligeholdelse og de justeringer, som er nødvendige i henhold til din betjeningsvejledning. Hvis du ikke udfører den nødvendige vedligeholdelse og de nødvendige justeringer, kan dette danne grundlag for at afvise en reklamation i henhold til garantien.

Genstande og fejl, der ikke er dækket

Det er ikke alle produktfejl eller funktionsfejl, der måtte opstå i garantiperioden, som udgør materialefejl eller fejl i den håndværksmæssige udførelse. Denne garanti dækker ikke følgende:

- Produktfejl, som er en følge af brug af ikke-originale Toro-reservedele eller af installation og brug af ekstra eller modificeret eller ikke-originalt Toro-tilbehør og -produkter. Der kan medfølge en separat garantierklæring fra producenten af sådanne enheder.
- Produktfejl, som er en følge af manglende udførelse af anbefalet vedligeholdelse og/eller justeringer. Undladelse af at udføre korrekt vedligeholdelse af Toro-produkterne i henhold til skemaet over anbefalet vedligeholdelse i *betjeningsvejledningen* kan danne grundlag for afvisning af et garantikrav.
- Produktfejl, som er en følge af at have betjent produktet på en ødelæggende, uagtsom eller hensynsløs måde.
- Reservedele, som forbruges ved brug, medmindre de skønnes at være defekte. Eksempler på reservedele, som forbruges eller opbruges under normal betjening af produktet omfatter, men er ikke begrænset til, bremseklodser og -belægninger, koblingsbelægninger, skæreknive, knivcylindre, bundknive, tines, tændrør, styrehjul, dæk, filtre, remme samt visse sprøjtekomponenter såsom membraner, dyser og kontraventiler osv.
- Fejl, der forårsages af eksterne forhold. Forhold, der anses for at være eksterne forhold, omfatter, men er ikke begrænset til, vejrlig, opbevaringsforhold, forurening, brug af ikke-godkendte kølevæsker, smøremidler, tilsætningsstoffer, gødningsmidler, vand eller kemikalier osv.
- Normal støj, vibration, slid og ælde samt forringelse.
- Normalt slid omfatter, men er ikke begrænset til, beskadigelse af sæder som følge af slitage eller afslidning, slid på malede overflader, ridsede mærkater eller vinduer osv.

Reservedele

Reservedele, der planmæssigt skal udskiftet i forbindelse med nødvendig vedligeholdelse, er kun dækket af garantien i tidsrummet frem til det planmæssige tidspunkt for udskiftning af den pågældende reservedel. Reservedele, der udskiftes i henhold til denne garanti, er dækket af garantien i den originale produktgarantis løbetid og bliver Toros ejendom. Toro træffer endelig beslutning om, hvorvidt en reservedel eller en samlet enhed skal repareres eller udskiftes. Toro har ret til at bruge fabriksrenoverede reservedele til reparationer, der er dækket af garantien.

Bemærkning vedrørende garanti for dybdeafladningsbatteri:

Dybdeafladningsbatterier kan levere et samlet, specificeret antal kilowatttimer i løbet af deres levetid. Brugs-, opladnings- og vedligeholdelsesteknikker kan forlænge eller forkorte den samlede batterilevetid. I takt med at batterierne i dette produkt forbruges, vil mængden af nyttigt arbejde mellem opladningsintervaller langsomt formindskes, indtil batteriet er helt faldt. Udskiftning af slidte batterier som følge af normalt forbrug påhviler ejeren af produktet. Det kan være nødvendigt at udskifte batterier under produktets normale garantiperiode for ejerens regning.

Omkostninger til vedligeholdelse afholdes af ejeren

Motorjustering, smøring, rengøring og polering, udskiftning af genstande og fejl, der ikke er dækket, kølevæske og udførelse af anbefalet vedligeholdelse er eksempler på normal service, som Toro-produkter kræver, for hvilken omkostningerne afholdes af ejeren.

Generelle betingelser

Det eneste retsmiddel, du har til rådighed i henhold til nærværende garanti, er reparation hos en autoriseret Toro-forhandler.

Hverken The Toro Company eller Toro Warranty Company er ansvarlig for følgeskader eller indirekte eller hændelige skader i forbindelse med brugen af de Toro-produkter, der er dækket af nærværende garanti, herunder omkostninger eller udgifter til at fremskaffe erstatningsudstyr eller service i de perioder, der med rimelighed medgår i forbindelse med funktionsfejl eller manglende rådighed over produktet, mens der udføres reparationer i henhold til garantien. Bortset fra den emissionsgaranti, der er nævnt nedenfor, og kun såfremt denne måtte finde anvendelse, gives ingen anden udtrykkelig garanti.

Alle underforståede garantier om salgbarhed og brugsegnethed er begrænset til denne udtrykkelige garantis varighed. I visse stater er det ikke tilladt at fragå ansvar for hændelige og følgeskader eller at begrænse tidsrummet for en underforstået garantis varighed, så ovenstående ansvarsfragåelser og begrænsninger gælder muligvis ikke for dig.

Denne garanti giver dig bestemte juridiske rettigheder, men derudover kan du også have andre rettigheder, som varierer fra stat til stat.

Andre lande end USA og Canada

Kunder skal kontakte deres Toro-forhandler for at få en garantipolice, som gælder for deres land, provins eller stat. Såfremt du af en eller anden grund er utilfreds med din forhandlers service eller har problemer med at få oplysninger om garantien, bedes du kontakte Toro-importøren. Hvis alt andet svigter, kan du kontakte os hos Toro Warranty Company.