Form No. 3393-509 Rev A

TORO

Count on it.

Brukerhåndbok

LT3340 høytytende trekkenhet for tredobbel gressklipper

Modellnr. 30657—Serienr. 315000001 og oppover

g014494

Registrer ditt produkt på www.Toro.com.
Oversettelse av originalen (NO)

CE

3393-509 A

Dette produktet er i samsvar med alle relevante europeiske direktiver. Se eget samsvarserklæringsskjema for produktet for detaljert informasjon.

Innledning

Maskinen er en plentraktor med kutterhodekniver som er beregnet for bruk av profesjonelle, innleide operatører i kommersielle applikasjoner. Den er hovedsakelig utformet til å klippe gress i parker, på idrettsbaner, campingplasser, kirkegårder og kommersielle områder. Den er ikke beregnet på å klippe kratt eller for jordbruksbruk.

Les denne håndboken nøye, slik at du lærer å bruke og vedlikeholde produktet på riktig måte og unngår person- eller produktskade. Du har ansvar for å bruke produktet på en riktig og sikker måte.

Du kan kontakte Toro for materialer for produktsikkerhet og opplæring i bruk, og informasjon om tilbehør, hjelp til å finne en forhandler eller registrere produktet ditt på www.Toro.com eller Toro Commercial Products Service Department, Spellbrook, Bishops Stortford, CM23 4BU, England, +44(0)1279 603019, e-post: uk.service@toro.com.

Hvis maskinen må repareres eller du trenger originale Toro-deler eller mer informasjon, kan du kontakte et autorisert forhandlerverksted eller Toros kundeserviceavdeling. Ha modell- og serienummer for hånden når du tar kontakt. Modell- og serienummer finnes på en plate som er festet på venstre side av rammen under fotstøtten. Skriv inn numrene i de tomme feltene:

Modellnr. _____

Serienr. _____

Denne brukerhåndboken identifiserer mulige farer og identifiserer sikkerhetsbeskjeder gjennom sikkerhetsvarslingssymbolet (Figur 1), som varsler om en fare som kan føre til alvorlige skader eller dødsfall hvis man ikke tar de anbefalte forhåndsreglene.

Figur 1

1. Sikkerhetsvarselssymbol

I tillegg brukes to ord for å utheve informasjon. **Viktig** gjør oppmerksom på spesiell mekanisk informasjon og **Obs** henviser til generell informasjon som er verdt å huske.

Innhold

Sikkerhet 3
- Regler for sikker bruk 3
- Sikkerhet ved bruk av Toro-plentraktor 6
- Vibrasjonsnivå 6
- Lydstyrke 7
- Lydtrykk 7
- Sikkerhets- og instruksjonsmerker 7

Montering 11

Oversikt over produktet 12
- Kontroller 12
- Spesifikasjoner 19
- Tilbehør 19

Bruk 20
- Kontrollere motoroljenivået 20
- Kontrollere kjølesystemet 21
- Fylle drivstoff 21
- Kontrollere hydraulikkoljen 22
- Kontrollere trykket i dekkene 23
- Kontrollere at hjulmutterne er strammet til 23
- Sikkerhet først 23
- Bruke låsemekanisme for operatørplattform 24
- Forstå dødmannskontrollene 25
- Starte og stoppe motoren 25
- Bruke gressavlederne 26
- Justere midtre kutterhodes klippehøyde 26
- Styre posisjonen for individuelle kutterhoder 26
- Justere automatisk begrenset heving av kutterhode 27
- Aktivere kutterhodedrivverket 27
- Fjerne en blokkering fra klippesylindrene 27
- Bruke vektoverføring/trekkassistanse 28
- Legge sammen veltebeskyttelsen 28
- Finne jekkepunktene 29
- Transportere maskinen 29
- Laste maskinen 29
- Taue maskinen 30
- Brukstips 32

Vedlikehold 34
- Anbefalt vedlikeholdsplan 34
  - Kontrolliste for daglig vedlikehold 35
  - Gjøre maskinen klar for vedlikehold 36
  - Tabell for serviceintervaller 36
- Smøring 37
  - Smøre lagrene, hylsene og tapper 37
- Vedlikehold av motor 38
  - Kontrollere varselssystemet for overoppvarming av motoren 38
  - Overhale luftrenseren 38
  - Skifte motoroljen og oljefilteret 39
- Vedlikehold av drivstoffsystem 40
  - Tømme drivstofftanken 40
  - Kontrollere drivstoffslangene og -koblingene 40
  - Tappe drivstoffsystemet 40
  - Skifte drivstoffilteret 40
- Vedlikehold av elektrisk system 41

© 2015—The Toro® Company

8111 Lyndale Avenue South
Bloomington, MN 55420

Kontakt oss på www.Toro.com.
Trykt i Storbritannia.
Med enerett

Kontrollere det elektriske systemet....41
Kontrollere batteriets tilstand....41
Vedlikeholde batteriet....42
Vedlikehold av drivsystem....42
Skifte giroljefilter....42
Skifte det hydrauliske returfilteret....42
Kontrollere at bakhjulene er rettet inn i forhold til hverandre....43
Undersøke girkontrollkabelen og driftsmekanismen....43
Vedlikehold av kjølesystem....44
Fjerne rester fra kjølesystemet....44
Vedlikehold av remmer....45
Stramme vekselstrømsgeneratorremmen....45
Vedlikehold av kontrollsystem....45
Kontrollere pedaldriften for kjøring forover / rygging....45
Kontrollere dødmannssetebryter....45
Kontrollere sperrebryter for klippedrivverk....45
Kontrollere parkeringsbremsens sperrebryter....45
Kontrollere nøytral sperrebryter for gir....46
Vedlikehold av hydraulisk system....46
Overhale det hydrauliske systemet....46
Kontrollere varselssystemet for overoppvarming av hydraulisk olje....47
Kontrollere de hydrauliske ledningene og slangene....47
Vedlikehold av kutterhodesystem....48
Slipe kutterhodene....48
Etterslipe kutterhodene....48
Heve gressklipperen opp fra bakken....49
Avhending av avfall....49
Lagring....50
Klargjøre trekkenheten....50
Klargjøre motoren....50
Feilsøking....51

Sikkerhet

Denne maskinen har blitt designet i henhold til EN ISO-standard 5395:2013.

Feilaktig bruk og vedlikehold av maskinen kan føre til personskade. Følg alltid disse forsiktighetsreglene for å unngå at det skjer en ulykke, og ta alltid hensyn til sikkerhetsvarselsymbolet, som betyr Forsiktig, Advarsel eller Fare – personlige sikkerhetsinstruksjoner. Hvis ikke disse instruksjonene blir tatt hensyn til, kan dette føre til at noen blir alvorlig skadet eller drept.

Regler for sikker bruk

Opplæring

- Les brukerhåndboken og annet opplæringsmateriell nøye. Gjør deg godt kjent med alle kontroller, sikkerhetssignaler og riktig bruk av utstyret.
- Barn eller personer som ikke har lest bruksanvisningen, må ikke få lov til bruke eller utføre service på gressklipperen. Det kan hende at lokale forskrifter setter en aldersgrense for bruk av denne gressklipperen.
- Du må aldri klippe hvis andre personer, spesielt barn, eller dyr befinner seg i nærheten.
- Husk at føreren eller brukeren har ansvaret hvis andre personer eller deres eiendom utsettes for ulykker eller farer.
- Ta aldri med passasjerer.
- Alle førere og mekanikere bør selv sørge for at de får profesjonell opplæring. Eieren er ansvarlig for opplæring av brukerne. En slik opplæring bør legge vekt på:
  - Hvor nødvendig forsiktighet og konsentrasjon er når man kjører en plentraktor.
  - At man ikke får kontroll over en plentraktor som sklir i en bakke ved å bremse. De vanligste årsakene til at man mister kontroll over maskinen er:
    - ◊ for dårlig bakkegrep,
    - ◊ for høy hastighet,
    - ◊ utilstrekkelig bremsing,
    - ◊ at denne spesielle maskintypen ikke passer til arbeidet,
    - ◊ at det ikke er tatt hensyn til bakkeforhold, spesielt skråninger, eller
- Eieren/brukeren kan forhindre og er ansvarlig for ulykker eller skader som han/hun, andre personer eller eiendom utsettes for.

Forberedelser

- Ha alltid på deg kraftig sklisikkert fottøy, langbukser, hjelm, vernebriller og hørselsvern når du bruker gressklipperen. Langt hår, løstsittende klær eller smykker kan sette seg fast i bevegelige deler. Ikke bruk maskinen uten sko eller med åpne sandaler.

- Foreta en grundig inspeksjon der maskinen skal brukes og fjern alle gjenstander som kan slenges opp i luften.
- Skift ut slitte eller skadde lyddempere.
- Bruk bare tilbehør og utstyr som er godkjent av produsenten.
- Før bruk må du alltid sjekke at knivene, knivboltene og klippeenheten er i orden, og fri for skader og slitasje. Skadde eller slitte knivblader og bolter må skiftes ut i sett for å opprettholde balansen.
- Vær forsiktig hvis maskinen har flere knivblader, da resten av knivene kan begynne å rotere når det ene knivbladet roteres.
- Kontroller at brukerens kontroller, sikkerhetsbryterne og verneplatene er montert og fungerer på korrekt måte. Ikke bruk maskinen hvis disse ikke fungerer som de skal.

Bruk

- Motoren må ikke brukes på et lukket sted der giftig kullos og andre eksosgasser kan samle seg.
- Gressklipperen må bare brukes i dagslys eller der det er god kunstig belysning.
- Før du forsøker å starte motoren, må du aktivere parkeringsbremsen, koble fra kutterhodedrivverket og påse at hastighetskontrollene for forover/bakover står i nøytral stilling.
- Kjøretøyet må ikke brukes i skråninger på mer enn 20 grader. Vær forsiktig når du bruker gressklipperen i en skråning der bakkeforholdene er slik at det kan være fare for at gressklipperen velter. Kravene i 2009/104/EF direktiv for bruk av arbeidsutstyr (Use of Work Equipment Directive) skal tas med i betraktningen.
- Husk at ingen skråninger er trygge. Vær ekstra forsiktig når du kjører i skråninger med gress. Slik unngår du at maskinen velter:
  - Unngå å bråstoppe eller start med mye gass i oppover- eller nedoverbakker.
  - Kjør sakte i skråninger og når du svinger skarpt.
  - Vær oppmerksom på ujevnheter, hull og andre skjulte farer i terrenget.
  - Unngå brå svinger. Vær forsiktig når du rygger.
- Vær oppmerksom på hull i bakken og andre skjulte farer i terrenget.
- Se opp for trafikk når du krysser eller er i nærheten av veier.
- Stopp knivbladene før du kjører på flater uten gress.
- Pass alltid på at materialet ikke blåses ut mot personer i nærheten når utstyret brukes. La heller aldri noen oppholde seg i nærheten mens maskinen er i gang.
- Maskinen må ikke brukes hvis verneplatene er defekte eller uten at sikkerhetsanordningene sitter på plass. Kontroller at alle sperrene er montert, at de er riktig justert og at de fungerer som de skal.
- Endre ikke innstillingen for motorregulatoren eller kjør motoren med for høyt turtall. Hvis motoren går på for høyt turtall, øker faren for personskader.
- Før du forlater førerens plass:
  - Stopp gressklipperen på en jevn flate.
  - koble ut kutterhodedrivverket,
  - løft kutterhodene til transportstilling, og aktiver sikkerhetslåsene eller senk kutterhodene til bakken,
  - Påse at drivverket står i nøytral og koble til parkeringsbremsen,
  - stopp motoren og ta ut nøkkelen.
- Når du transporterer gressklipperen:
  - koble ut kutterhodedrivverket,
  - hev kutterhodene til transportstilling,
  - sett på transportlåsene og sikkerhetslåsringene.
  - stopp motoren og ta ut nøkkelen.
- Når du kjører gressklipperen mellom arbeidssteder, er det viktig å sikre at kutterhodene ikke kan senkes og startes utilsiktet:
  - koble ut kutterhodedrivverket,
  - hev kutterhodene til transportstilling,
  - sett på transportlåsene og sikkerhetslåsringene.
- Stopp motoren og koble ut kutterhodedrivverket:
  - før du fyller drivstoff,
  - før du justerer høyden hvis ikke justeringene kan gjøres fra førerens plass.
  - før du fjerner eventuelle tilstoppinger,
  - før du sjekker, rengjør eller utfører arbeid på gressklipperen eller
  - etter at du har truffet en gjenstand eller hvis det oppstår unormal vibrasjon. Undersøk om gressklipperen ble skadet, og reparer den før du starter den og bruker utstyret igjen.
- Reduser gassen når du vil stoppe motoren. Hvis motoren har en stengingsventil, skal drivstofftilførselen skrus av når du er ferdig med å klippe.
- Hold hender og føtter borte fra klippeenhetene.
- Se bak- og nedover før du rygger, slik at du ikke kjører på noen.
- Kjør sakte, og vær forsiktig når du svinger og krysser veier og fortau. Stopp sylindrene/kutterhodene hvis du ikke klipper.
- Ikke bruk gressklipperen når du er trett, syk eller påvirket av alkohol eller medisiner.
- Lynnedslag kan forårsake alvorlige skader eller dødsfall. Hvis du ser/hører at lyn og tordenvær nærmer seg der du er, må du ikke bruke maskinen. Søk tilflukt!
- Vær forsiktig når du skal sette maskinen på en tilhenger eller lastebil, og når du skal sette den ned på bakken igjen.
- Vær forsiktig når du nærmer deg hjørner, busker, trær eller annet som reduserer synsfeltet.

Sikker håndtering av drivstoff

- Håndter bensin svært forsiktig for å unngå skade på person eller eiendom. Bensin er meget brannfarlig, og bensindamp er eksplosiv.
- Slukk alle sigaretter, sigarer, piper og andre tennkilder.
- Bruk kun en godkjent drivstoffkanne.
- Ta aldri lokket av drivstofftanken eller fyll drivstoff mens motoren går.
- La motoren bli kald før du fyller på mer drivstoff.
- Du må aldri fylle drivstoff på maskinen innendørs.
- Oppbevar aldri maskinen eller drivstoffkannen hvor det er åpen ild, gnist eller kontrollampe som på en varmtvannstank eller andre apparater.
- Fyll aldri opp kanner inne i et kjøretøy, på en lastebil eller på et tilhenger med plastfôring. Sett alltid beholdere på bakken, borte fra kjøretøyet, før de fylles.
- Utstyr må tas ut av lastebilen eller tilhengeren, og fylles med drivstoff på bakken. Hvis dette ikke lar seg gjøre, fyll på drivstoff på slikt utstyr med en drivstoffkanne istedenfor å fylle drivstoff direkte fra pumpen.
- Påfyllingstuten må være i kontakt med kanten på drivstofftanken eller kannens åpning hele tiden, helt til du er ferdig med å fylle. Bruk ikke påfyllingsanordning som ikke er utstyrt med automatisk avbryterfunksjon.
- Bytt klær umiddelbart hvis du søler drivstoff på klær.
- Ikke overfyll drivstofftanken. Sett på igjen lokket på drivstofftanken og stram godt til.

Veltebøylebeskyttelsessystem – Bruk og vedlikehold

- Veltebøylen er en integrert og effektiv sikkerhetsenhet. Hold en sammenleggbar veltebøylebeskyttelse i hevet og låst stilling og bruk sikkerhetsbelte når du bruker maskinen.
- Senk en sammeleggbar veltebøylebeskyttelse midlertidig kun når det er helt nødvendig. Ikke bruk sikkerhetsbelte når veltebøylen er lagt sammen.
- Det finnes ingen veltebøylebeskyttelse når en sammenleggbar veltebeskyttelse er senket.
- Kontroller at du raskt kan løsne sikkerhetsbeltet i nødstilfeller.
- Kontroller området du skal klippe gress i og ta aldri ned en sammenleggbar veltebøylebeskyttelse i områder med skråninger, kanter eller vann.
- Kontroller nøye at du har klaring hvis du skal kjøre under objekter (for eksempel greiner, døråpninger, elektriske ledninger osv.), slik at du ikke kommer i kontakt med dem.
- Sørg for at veltebøyen er i sikker driftstilstand ved å inspisere den grundig for skade med jevne mellomrom, og kontrollere at alle monteringsfester er strammet til.
- En skadet veltebøylebeskyttelse skal skiftes ut. Den skal ikke repareres.
- **Ikke** fjern veltebøylebeskyttelsen.
- Enhver endring i veltebøylebeskyttelsen må godkjennes av produsenten.

Vedlikehold og oppbevaring

- Sørg for at alle muttere, bolter og skruer er stramme, for å være sikker på at utstyret er i god stand og trygt å bruke.
- En maskin med drivstoff på tanken må aldri oppbevares innendørs der drivstoffdamp kan komme i kontakt med en åpen flamme eller gnister.
- La motoren bli kald før maskinen settes på et lukket sted.
- Unngå brannfare ved å holde motoren, lyddemperen, batterirommet og området der drivstoff oppbevares fritt for gress, løv og mye fett.
- Hold alle delene i god stand, og at maskinvaren og de hydrauliske koblingene er tette. Skift ut slitte eller skadde deler og merker.
- Hvis du må tappe drivstofftanken, skal dette gjøres utendørs.
- Vær forsiktig når du justerer maskinen slik at du unngår å klemme fingre mellom bevegelige kniver og faste deler.
- Vær forsiktig hvis maskinen har flere sylindre/kutterhoder, da resten av sylindrene/kutterhodene kan begynne å rotere når den ene sylinderen/det ene kutterhodet roteres.
- Koble fra drivene, senk klippeenhetene, sett på parkeringsbremsen, stopp motoren og ta ut nøkkelen fra tenningen. Vent til alle bevegelige deler har stoppet før du foretar justeringer, rengjøring eller reparasjoner.
- Fjern gress og rusk fra klippeenhetene, drivverk, lyddemperne og motoren for å unngå at det begynner å brenne. Tørk opp eventuelt olje- eller drivstoffsøl.
- Bruk jekkstøtter til å støtte komponentene når det er nødvendig.
- Vær forsiktig når du reduserer trykket i komponenter under trykk.
- Koble fra batteriet før du foretar reparasjoner. Koble kabelen fra den negative polen først, og deretter den andre kabelen fra den positive polen. Når du kobler kablene til igjen, kobler du først til den positive polen og deretter den negative.
- Vær forsiktig når du kontrollerer sylindrene/kutterhodene. Bruk hansker, og vær forsiktig når du utfører service på dem.
- Hold hender og føtter borte fra bevegelige deler. Du må aldri foreta justeringer mens motoren går hvis du kan unngå det.
- Lad opp batteriene på et åpent sted med god ventilasjon og borte fra gnister eller åpen ild. Koble laderen fra strømuttaket før du kobler den til eller fra batteriet. Ha på deg beskyttelsesklær og bruk verktøy som er isolert.

Transport

- Vær forsiktig når du skal sette maskinen på en tilhenger eller lastebil, og når du skal sette den ned på bakken igjen.
- Bruk ramper med full bredde for å laste maskinen inn i en tilhenger eller lastebil.
- Fest maskinen godt med stropper, kjetting, kabel eller tau. Både de fremre og bakre stroppene må ledes nedover og utover fra maskinen.

Sikkerhet ved bruk av Toro-plentraktor

Listen nedenfor inneholder sikkerhetsinformasjon som er beregnet for Toro-produkter, eller annen sikkerhetsinformasjon som du må kjenne til og som ikke er inkludert i sikkerhetsstandarden.

Dette produktet kan amputere hender og føtter og slenge gjenstander opp i luften. Følg alltid alle sikkerhetsinstruksjoner for å unngå alvorlige skader eller dødsulykker.

Hvis du bruker dette produktet til andre formål enn det er beregnet på, kan du utsette deg selv eller andre for fare.

⚠ ADVARSEL

Motoreksos inneholder karbonmonoksid, som er en dødelig gift uten lukt.

Ikke kjør motoren innendørs eller på et innestengt område.

- Lær deg hvordan du raskt kan stoppe motoren.
- Bruk ikke maskinen hvis du har på deg sandaler, tennissko eller joggesko.
- Bruk av verneskoanbefales og er påbudt i henhold til enkelte lokale bestemmelser og forsikringsforskrifter.
- Vær forsiktig når du håndterer drivstoff. Tørk opp eventuelt søl.
- Kontroller daglig at sperrebryterne fungerer som de skal. Hvis en bryter ikke virker, skifter du den før du bruker maskinen.
- Sitt på setet når du starter motoren.
- Du må være oppmerksom når du bruker maskinen. Slik unngår du å miste kontrollen:
  - Ikke kjør i nærheten av bunkere, grøfter, bekker eller andre fareområder.
  - Reduser hastigheten når du tar skarpe svinger. Unngå å starte og stoppe plutselig.
  - Når du befinner deg i nærheten av eller krysser en vei, må du alltid overholde vikeplikten.
  - Bruk bremsene når du kjører nedover, slik at du kjører sakte framover og har kontroll over maskinen.
- Hev klippeenheten når du kjører fra ett arbeidsområde til et annet.
- Ikke ta på motoren, lyddemperen eller eksosrøret mens motoren er i gang eller like etter at den er stoppet. Disse områdene er svært varme, og du kan brenne deg på dem.
- Hvis motoren stanser eller mister fart og ikke klarer å komme til toppen av skråningen, skal du ikke snu maskinen rundt. Du må alltid rygge sakte rett ned bakken.
- Hvis en person eller et dyr plutselig kommer inn på eller befinner seg i nærheten av klippeområdet, må du slutte å klippe. Hvis du ikke er forsiktig når du bruker maskinen, kan kombinasjonen av bakkevinkelen, rikosjetter og feilplasserte sikkerhetsskydd føre til at noen skades av gjenstander som slynges gjennom luften. Ikke fortsett å klippe før disse er fjernet fra området.

Vedlikehold og oppbevaring

- Kontroller at alle koblingene for hydrauliske ledninger er tette, og at alle hydrauliske slanger og ledninger er i god stand før systemet settes under trykk.
- Hold kropp og hender borte fra hull eller dyser som sprøyter ut hydraulisk væske under høyt trykk. Bruk papp eller papir til å lete etter lekkasjer, ikke hendene. Hydraulisk væske som kommer ut under trykk, kan trenge gjennom huden og forårsake alvorlige skader. Oppsøk legehjelp øyeblikkelig hvis olje kommer i direkte kontakt med huden.
- Før du kobler fra eller utfører vedlikehold eller reparasjoner på det hydrauliske systemet, må du slippe ut alt trykket i systemet ved å stoppe motoren og senke klippeenhetene og det andre utstyret til bakkenivå.
- Kontroller med jevne mellomrom at drivstoffledningene er tette, og at de ikke er slitte. Stram og reparer dem etter behov.
- Hvis motoren må være i gang for å utføre en vedlikeholdsjustering, må du passe på at klær, hender, føtter og andre kroppsdeler ikke er i nærheten av klippeenhetene, tilbehør eller andre bevegelige deler. Hold alle på avstand.
- La en autorisert Toro-forhandler kontrollere maksimal hastighet med en turteller, slik at det blir utført på en sikker og nøyaktig måte. Maks. turtall er 3000 o/min.
- Ta kontakt med en autorisert Toro-forhandler hvis det er nødvendig med store reparasjoner eller du trenger hjelp.
- For å oppnå optimal ytelse og holde maskinen i sikkerhetsgodkjent stand bruker du bare Toro-reservedeler og -tilbehør. Reservedeler og tilbehør som er laget av andre produsenter kan være farlige, og de kan derfor føre til at garantien blir ugyldig.

Vibrasjonsnivå

Hånd-arm-vibrasjonsnivå

Målt vibrasjonsnivå = 1.5 m/s^2

Usikkerhetsverdi (K) = 0,8 m/s^2

Målte verdier ble fastsatt iht. prosedyrene som er beskrevet i EN ISO 5395:2013.

Hele karosseriet

Målt vibrasjonsnivå = 1.1 m/s²

Usikkerhetsverdi (K) = 0,6 m/s²

Målte verdier ble fastsatt iht. prosedyrene som er beskrevet i EN ISO 5395:2013.

Bruk vibrasjonsdempende hansker.

Lydstyrke

Denne enheten har et målt lydstyrkenivå på 100 dB(A), med en usikkerhetsverdi på 1 dB(A).

Lydstyrkenivået ble fastsatt iht. prosedyrene som er beskrevet i ISO 11094.

Lydtrykk

Denne enheten har et lydtrykknivå på 85 dB(A) ved operatørens øre, med en usikkerhetsverdi (K) på 2 dB(A).

Lydtrykknivået ble fastsatt iht. prosedyrene som er beskrevet i EN ISO 5395:2013.

Bruk hørselsvern.

Sikkerhets- og instruksjonsmerker

Sikkerhetsmerker og instruksjoner er lett synlige for føreren og er plassert i nærheten av alle områder som representerer en potensiell fare. Bytt ut alle merker som er ødelagte eller mangler.

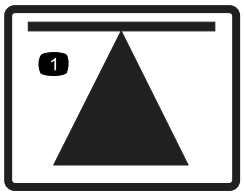

70-13-072

1. Løftepunkt for jekk

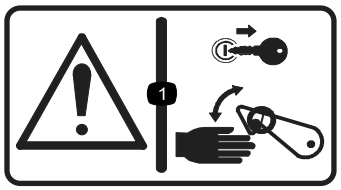

70-13-077

1. Advarsel – stans motoren og ta nøkkelen ut av tenningen før du låser opp eller bruker sikkerhetslåsene.

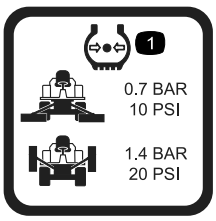

950832

1. Lufttrykk i dekk

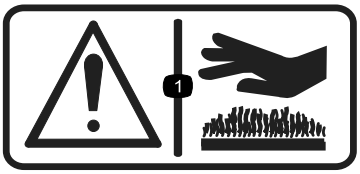

950889

1. Advarsel – varme overflater.

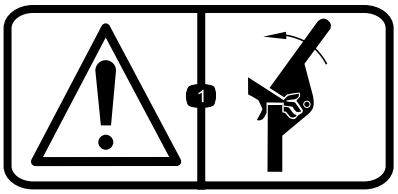

111-0773

1. Advarsel – kan knuse fingre, kraften kommer fra siden.

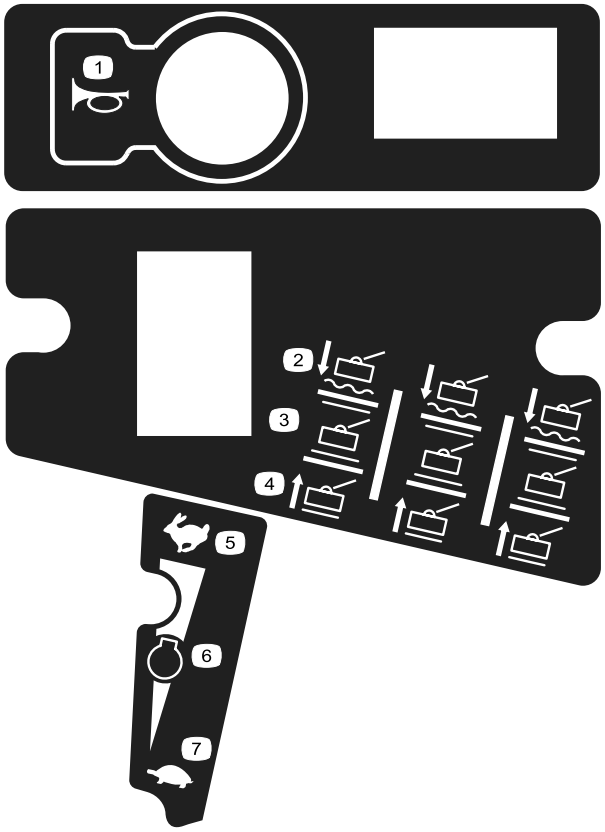

111-3277

1. Horn
2. Klippere – senk/flyt
3. Klippere – hold
4. Klippere – hev
5. Hurtig
6. Motorhastighet
7. Sakte

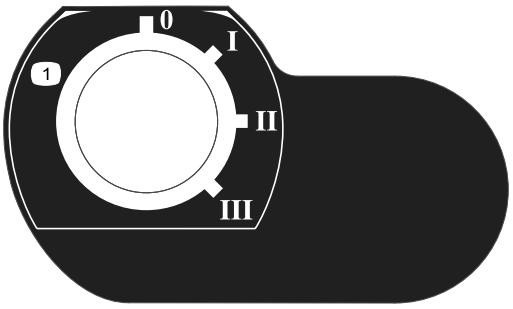

111-3344

1. Tenningsbryter

111-3562

1. Trykk på pedalen for å justere rattet.

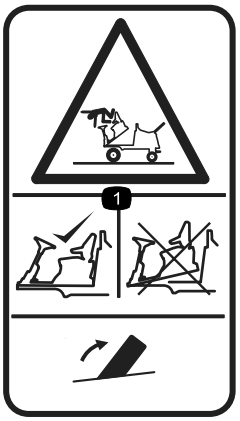

111-3566

1. Fare for fallende gjenstander, klemfare – påse at førerplattformlåsen er aktivert før bruk.

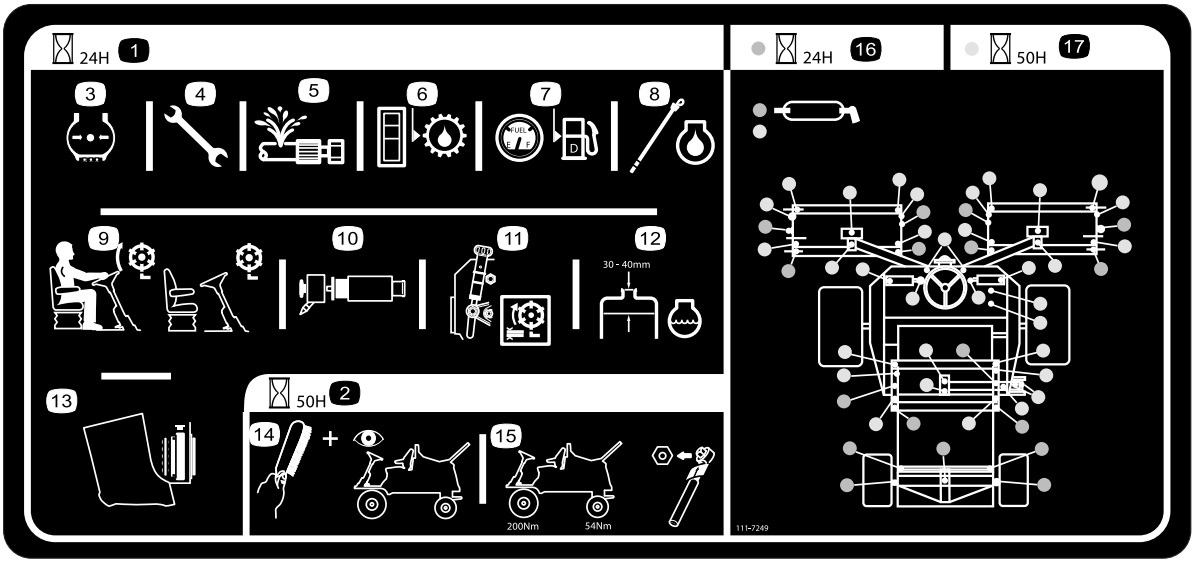

111-7249

1. Daglig serviceintervall
2. 50-timers serviceintervall
3. Kontroller trykket i dekkene
4. Kontroller alle muttere og skruer for korrekt tiltrekningsmoment
5. Kontroller om det er lekkasjer i alle slanger
6. Kontroller hydraulikkolje-nivå
7. Kontroller drivstoffnivået
8. Kontroller drivstoffnivået
9. Kontroller at setebryteren fungerer som den skal
10. Kontroller luftfilterelementet
11. Kontroller innstilling for kutterhode
12. Kontroller kjølemiddelnivået i motoren
13. Kontroller rensligheten i radiatoren
14. Rengjør og inspiser maskinen
15. Kontroller hjulmutterstram-mingen med en moment-nøkkel. Fordekk 200 Nm, bakdekk 54 Nm
16. Smørepunkter for daglige intervaller
17. Smørepunkter for hver 50. time

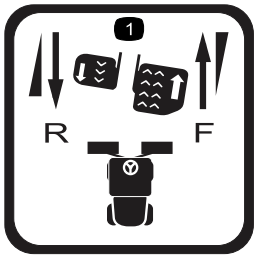

111-3567

1. Bruk av pedal

111-3902

1. Advarsel – fare for å kutte hånden , vifte.
2. Varme overflater – les *brukerhåndboken* for ytterligere informasjon.

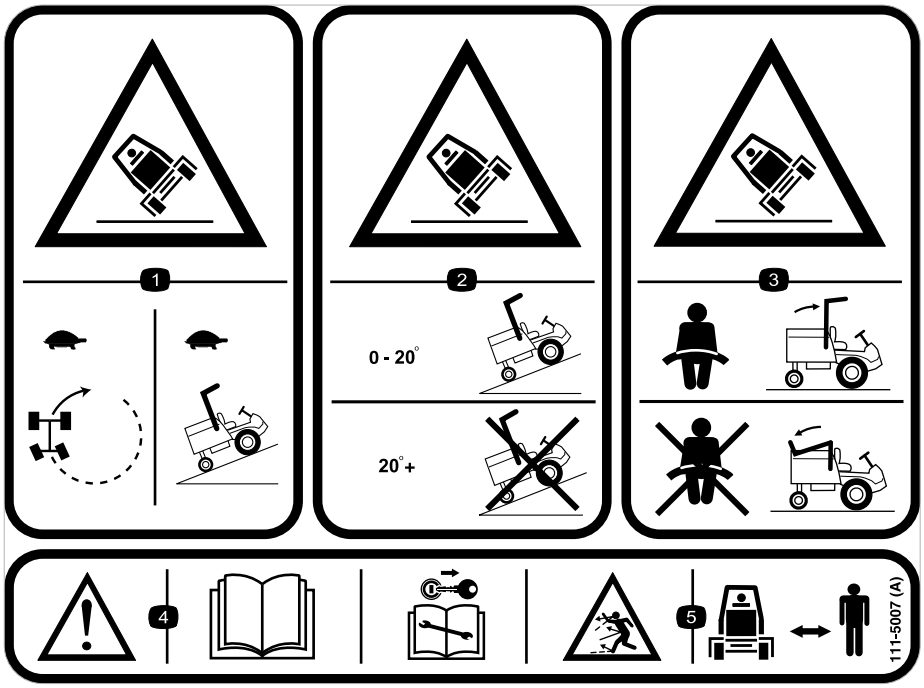

111–5007

1. Veltefare – senk hastigheten på maskinen før du svinger og når den brukes i skråninger.
2. Veltefare – bruk i skråninger som er mindre enn 20 grader, ikke bruk i skråninger som er større enn 20 grader.
3. Veltefare – bruk alltid sikkerhetsbelte når veltebøylesystemet er i bruk, ikke bruk sikkerhetsbelte når veltebøylen er senket.
4. Advarsel – les *brukerhåndboken*, ta ut tenningsnøkkelen før du utfører eventuelt vedlikehold.
5. Fare for at gjenstander slynges gjennom luften – hold personer i nærheten på trygg avstand fra maskinen.

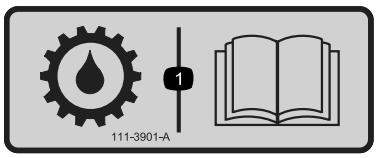

111-3901

1. Girolje – les *brukerhåndboken* for ytterligere informasjon.

Montering

Media og ekstradeler

Beskrivelse	Ant.	Bruk
Brukerhåndbok Brukerhåndbok for motoren	1 1	Les håndbøkene før du bruker maskinen.
Delekatalog	1	Bruk delekatalogen til å finne og bestille deler.
CE-sertifikat	1	Sertifikatet indikerer CE-samsvar.

Lagre dokumentasjonen på et trygt sted for fremtidig bruk.

Merk: Fastslå hva som er venstre og høyre side på maskinen ut fra normal arbeidsstilling.

Oversikt over produktet

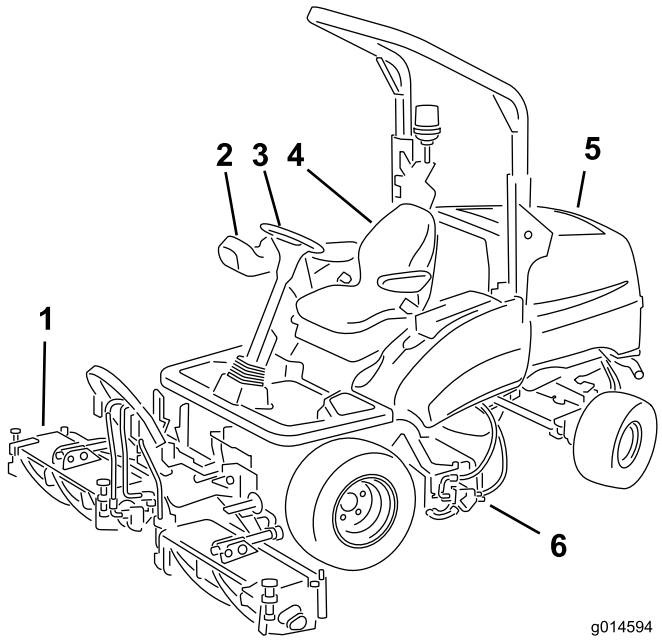

Figur 2

1. Fremre klippeenheter
2. Kontrollarm
3. Ratt
4. Førersete
5. Panser
6. Bakre klippeenhet

Kontroller

Kontrollpanelkomponenter

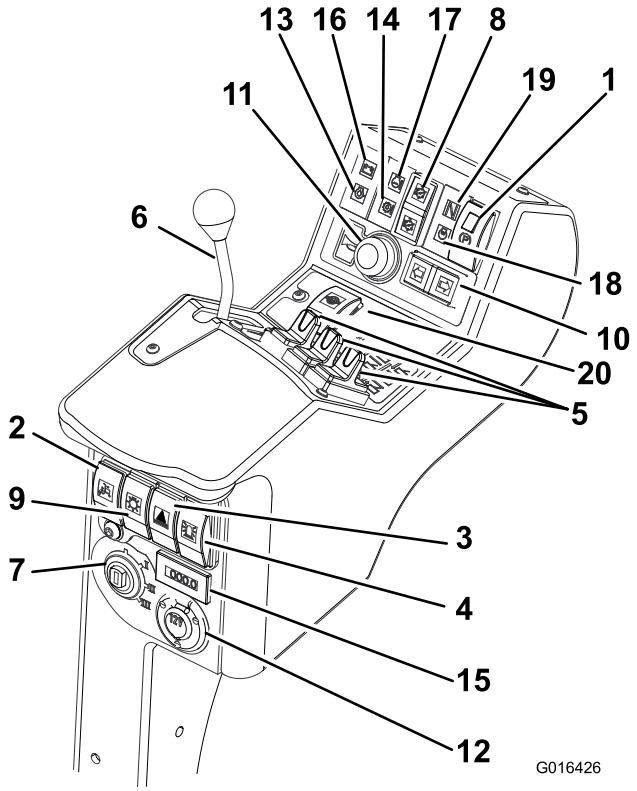

Figur 3

1. Parkeringsbremsehåndtak
2. Begrenset heving i revers-bryter
3. Bryter for varsellampe (leveres sammen med varsellampesett)
4. Bryter for signallampe (leveres sammen med signallampesett)
5. Stillingskontroller for kutterhoder
6. Gasskontrollspak
7. Tenningsbryter
8. Kutterhodenes drivbryter
9. Lysbryter (leveres sammen med lyssett)
10. Bryter for retningsindikator (leveres sammen med indikatorsett)
11. Hornknapp
12. Ekstra 12-volts stikk (leveres med 12 V-sett)
13. Indikator for motoroljetrykk
14. Temperaturindikator for drivverk
15. Timeteller
16. Varselindikator for batteri
17. Varselindikator for motortemperatur
18. Glødepluggindikator
19. Indikator for kraftoverføring nøytral
20. Utjevningssperrebryter

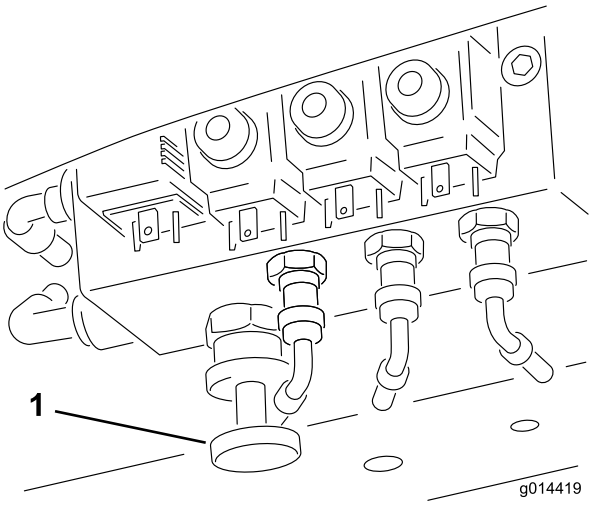

Figur 4

1. Vektoverføringskontroll

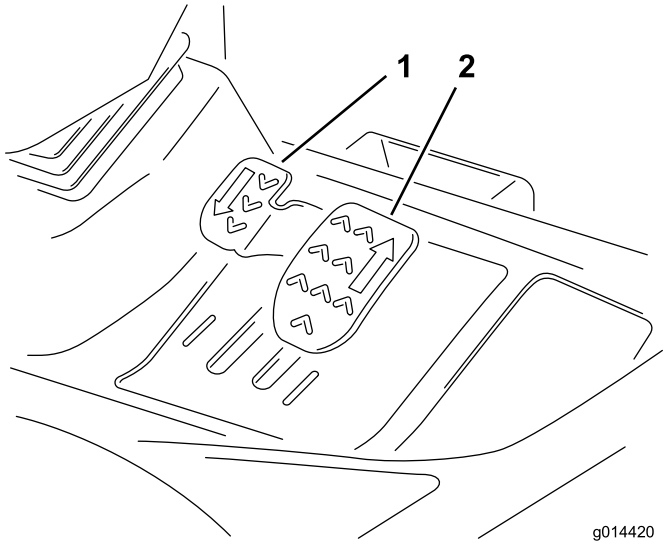

Figur 5

1. Pedal for rygging
2. Pedal for kjøring forover

Bremsesystem

Parkeringsbrems

Flytt parkeringsbremsebryteren til foroverposisjon ved å trykke ned den lille låseknappen og flytte bryteren forover for å aktivere parkeringsbremsen (Figur 6).

Merk: Ikke bruk gressklipperen med parkeringsbremsen aktivert, og ikke aktiver parkeringsbremsen mens gressklipperen er i gang.

Denne lampen lyser når parkeringsbremsen er aktivert og tenningsnøkkelen står i posisjon **I**.

⚠ ADVARSEL

Parkeringsbremsen fungerer bare på forhjulene. Ikke parker gressklipperen i en bakke.

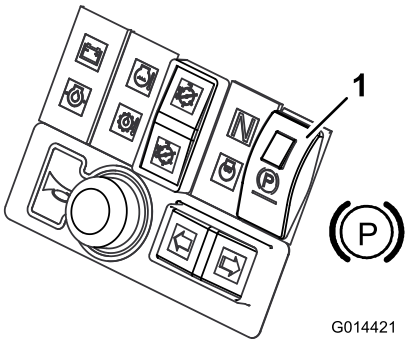

Figur 6

1. Parkeringsbrems

Brems

Bremsing oppnås gjennom det hydrauliske girsystemet. Når pedalene for rygging og kjøring forover slippes eller motorhastigheten reduseres, aktiveres bremsene og kjørehastigheten reduseres automatisk. Hvis du vil øke bremseeffekten, trykkes du gasspedalen til nøytral posisjon. Bremsen fungerer bare på forhjulene.

⚠ ADVARSEL

Bremsesystemet holder ikke gressklipperen stillestående. Påse alltid at parkeringsbremsen er aktivert for å parkere gressklipperen stillestående.

Nødbrems

Hvis bremsen svikter, slår du av tenningen for å stoppe gressklipperen helt.

⚠ ADVARSEL

Vær forsiktig når du bruker nødbremsen. Sitt på setet og hold fast i rattet for å hindre å bli kastet ut av gressklipperen når forhjulbremsene aktiveres plutselig mens du kjører.

Gasskontroll

Bruk gasskontrollene i forover retning for å øke motorhastigheten. Bruk gasskontrollen i bakover retning for å øke motorhastigheten (Figur 7).

Merk: Motorhastigheten angir hastigheten til de andre funksjonene, dvs. kjøring, rotasjonshastigheten til klippesylinder og løftehastigheten for kutterhode.

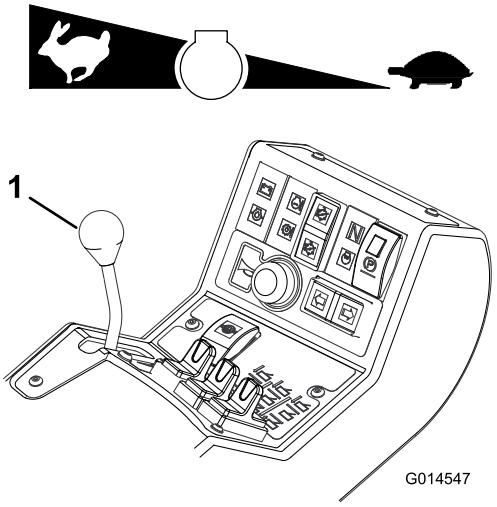

Figur 7

1. Gasskontrollspak

Kjøre

Kjøring forover: Trykk ned pedalen for kjøring forover for å øke hastigheten for kjøring forover. Slipp pedalen for å redusere hastigheten (Figur 8).

Rygging: Trykk ned pedalen for rygging for å øke ryggehastigheten. Slipp pedalen for å redusere hastigheten (Figur 8).

Stopp (Nøytral): Slipp pedalen for kjøring forover eller rygging.

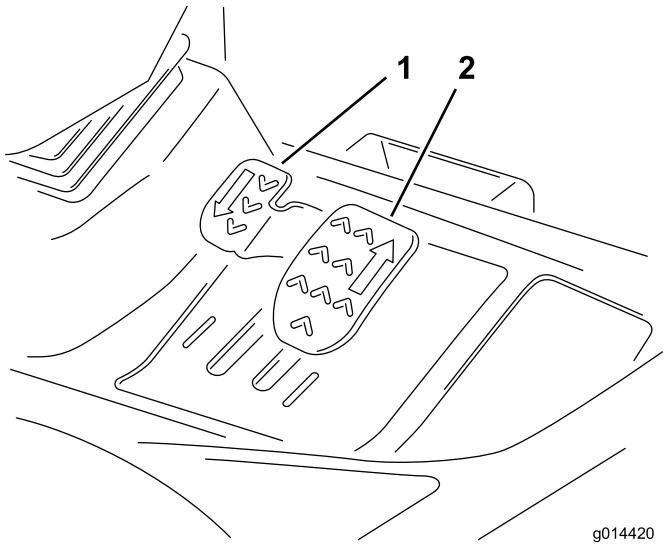

Figur 8

1. Pedal for rygging
2. Pedal for kjøring forover

Utjevningssperre

⚠ ADVARSEL

Svingradiusen øker når utjevningssperren er aktivert. Bruk av utjevningssperren i høy hastighet kan medføre tap av kontroll og føre til alvorlig personskade og/eller skade på eiendom.

Ikke bruk utjevningssperren i høy hastighet.

Bruk utjevningssperren for å forhindre hjulspinning når drivhjulene mister feste. Utjevningssperren fungerer i både forover- og reversstilling. Du kan aktivere utjevningssperren mens maskinen kjører langsomt. Motorkraftbehovet øker når utjevningssperren er aktivert. Unngå for stort kraftbehov ved å kun bruke utjevningssperren i lav hastighet.

Trykk på utjevningssperrebryteren for å aktivere utjevningssperren.

Frigjør utjevningssperrebryteren for å deaktivere utjevningssperren.

Transportlåser

Hev alltid kutterhodene til transportstilling og fest med transportlåsene og sikkerhetslåser under kjøring mellom arbeidsområder (Figur 9).

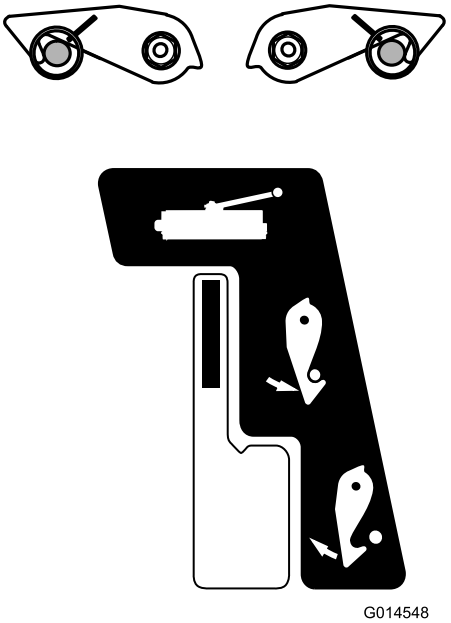

Figur 9

Kutterhodets drivbryter

Sett alltid kutterhodets drivbryter i **Off** (Av)-posisjon når du kjører mellom arbeidsområder.

Justerbar rattstamme

⚠ ADVARSEL

Du må aldri bruke gressklipperen uten først å kontrollere at justeringsrammen for rattstammen er i god arbeidstilstand, og når det er justert og låst, forblir rattet trygt i posisjon.

Justering av rattet og rattstammen skal bare utføres når gressklipperen står stille med parkeringsbremsen aktivert.

1. Hvis du vil vippe rattet, trykker du fotpedalen ned.
2. Plasser rattet i den mest komfortable posisjonen og slipp pedalen (Figur 10).

G014549

Figur 10

Førersete

⚠ ADVARSEL

Du må aldri bruke gressklipperen uten først å kontrollere at førersetemekanismene er i god arbeidstilstand, og når det er justert og låst, forblir setet trygt i posisjon.

Justering av setemekanismene skal bare utføres når gressklipperen står stille med parkeringsbremsen aktivert.

- **Justering for forover/bakover:** Flytt spaken oppover for å justere seteryggen forover/bakover. Slipp spaken for å låse setet på plass (Figur 11).

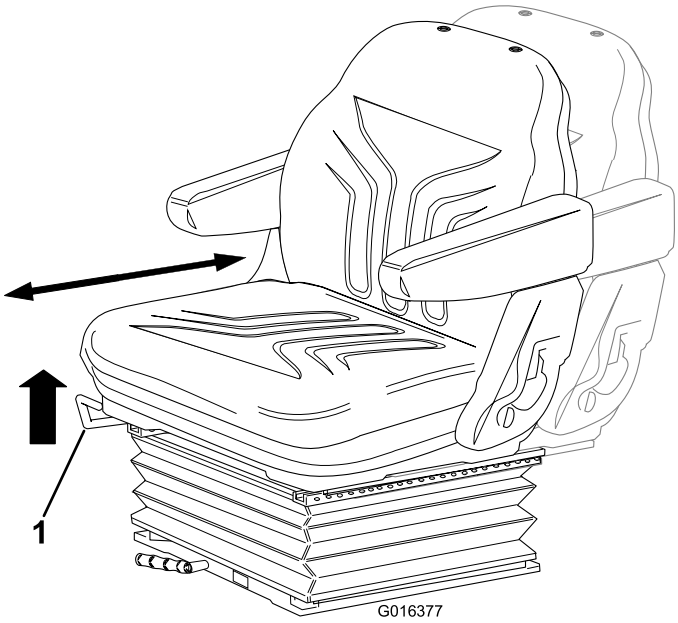

Figur 11

1. Spak

- **Operatørvektjustering:** Roter håndtaket med klokken for å øke stivheten i hjulopphenget og mot klokken for å redusere den. Skiven viser når optimal hjulopphengsjustering er angitt i henhold til operatørvekt (kg). Se Figur 12.

Figur 12

1. Spak
2. Skive

- **Høydejustering:** Løft setet manuelt for trinnvis høydejustering. For å senke setet, løft det forbi høyeste innstilling, og la det deretter synke til laveste stilling (Figur 13).

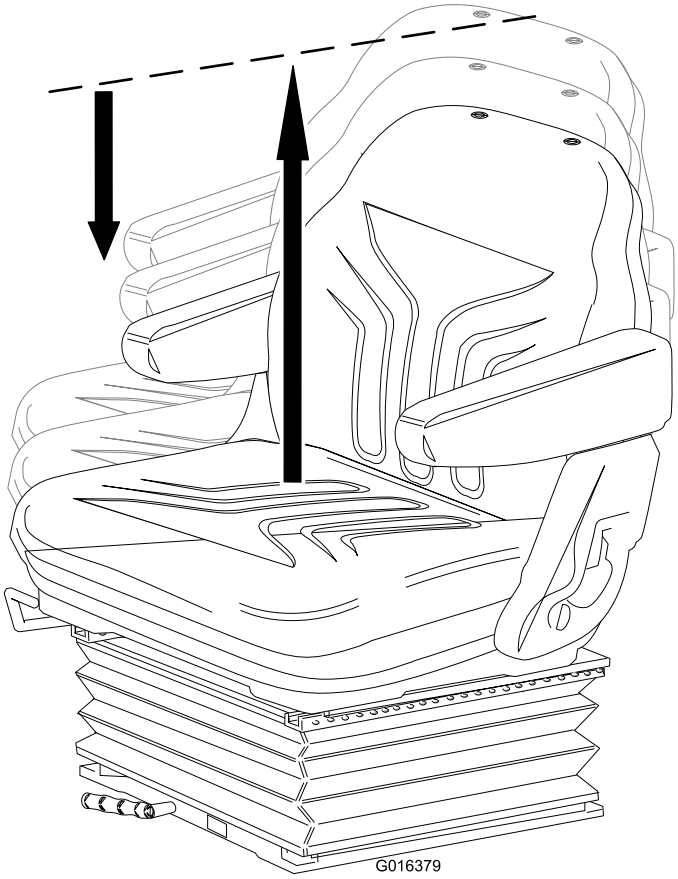

Figur 13

- **Ryggstøttejustering:** Trekk håndtaket utover for å justere vinkelen på setets ryggstøtte. Slipp håndtaket for å låse setets ryggstøtte på plass (Figur 14).

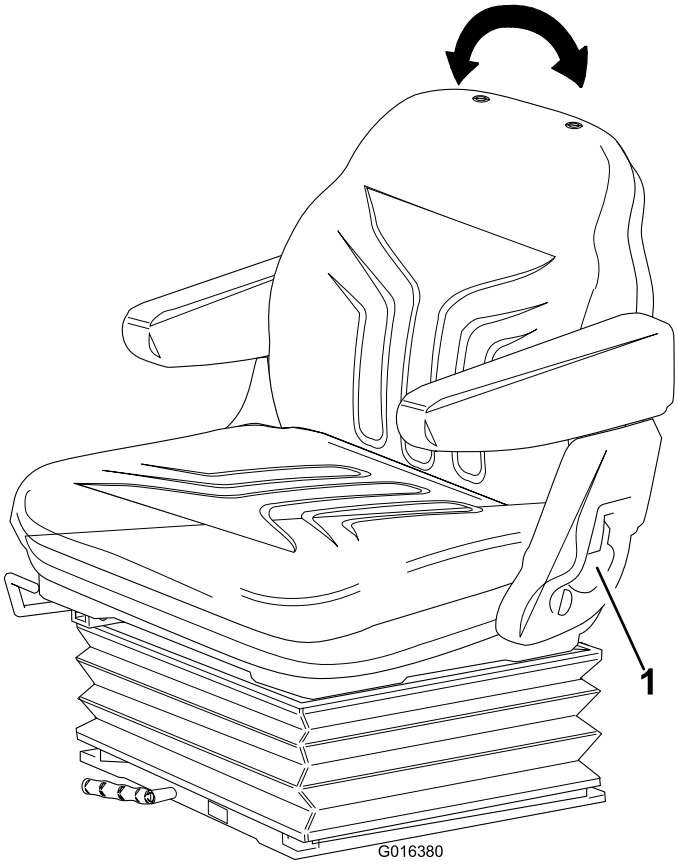

Figur 14

1. Håndtak

Varselsystemer

Varsellampe for overoppvarming av kjølemiddel i motoren

Varsellampen for motorens kjølemiddel tennes, hornet aktiveres og klipperne stopper (Figur 15).

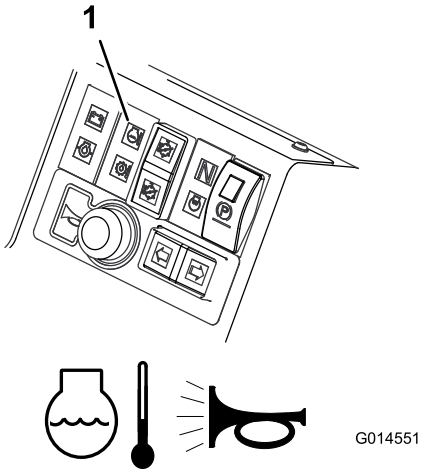

Figur 15

1. Varsellampe for overoppvarming av kjølemiddel i motoren

Varsellampe for overoppvarming av hydraulikkoljen

Varsellampen for hydraulikkoljen tennes når overoppheting oppstår, og hornet aktiveres når hydraulikkoljen i beholderen overstiger 95 grader C (Figur 16).

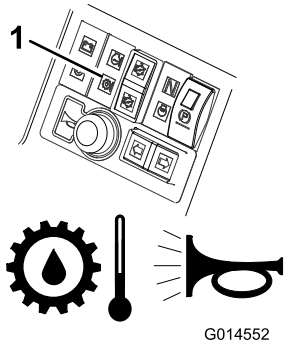

Figur 16

1. Varsellampe for overoppvarming av hydraulikkoljen

Varsellampe for lav batteriopplading

Varsellampen for batterilading tennes når batteriladingen er lav (Figur 17).

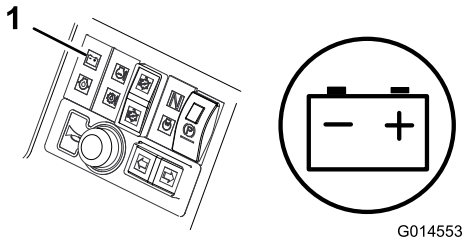

Figur 17

1. Varsellampe for lav batteriopplading

Varsellampe for lavt motoroljetrykk

Varsellampen for motoroljetrykk tennes når oljetrykket er for lavt (Figur 18).

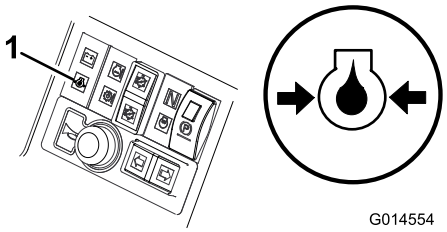

Figur 18

1. Varsellampe for lavt motoroljetrykk

Deaktivere klippesylindrene

Klippesylindrene deaktiveres når driftstemperaturen når 115 grader C.

Hørbart varselhorn

Trykk på hornknappen for å aktivere et hørbart varsel (Figur 19).

Viktig: Hornet aktiveres automatisk når motorens kjølemiddel eller hydraulikkolje overopphetes. Stopp motoren umiddelbart, og fiks maskinen før du starter den igjen.

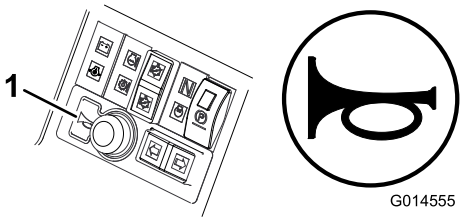

Figur 19

1. Horn

Tenningsnøkkel

0 = Motor av
I = Motor i gang / Tilleggsutstyr på
II = Foroppvarming av motor
III = Motoren starter

⚠ ADVARSEL

Ta alltid ut tenningsnøkkelen når gressklipperen ikke er i bruk.

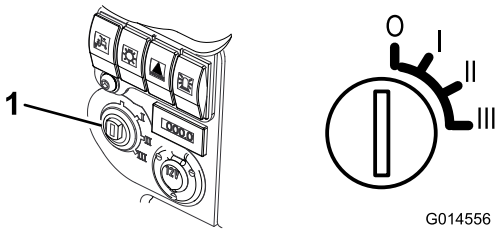

Figur 20

1. Tenningsbryter

Indikatorlampe for foroppvarming av motoren

Vri tenningsnøkkelen til posisjon **II**. Indikatorlampen for foroppvarming av motoren tennes og varmer opp glødepluggene (Figur 21).

Viktig: Forsøk på å starte en kald motor før foroppvarmingen brukes, kan føre til unødvendig slitasje på batteriet.

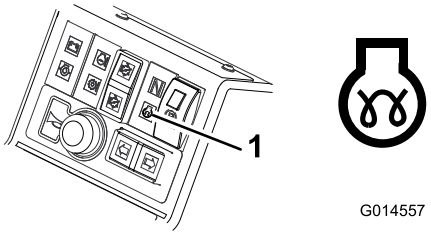

Figur 21

1. Indikatorlampe for foroppvarming av motoren

Drivstoffmåler

Drivstoffmåleren viser hvor mye drivstoff det er i tanken (Figur 22).

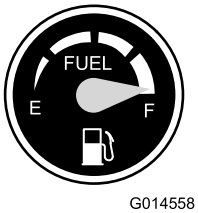

Figur 22

Timeteller

Timetelleren viser totalt antall timer maskinen har blitt brukt (Figur 23).

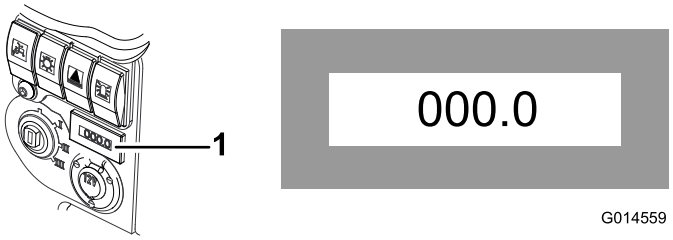

Figur 23

1. Timeteller

Indikatorlampe for kraftoverføring nøytral

Denne lampen tennes når kjørekontrollpedalene er i nøytral stilling og tenningsnøkkelen er vridd til posisjon **I** (Figur 24).

Merk: Parkeringsbremsen må aktiveres for at indikatoren for kraftoverføring i nøytral skal tennes.

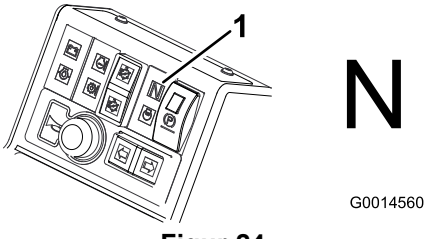

Figur 24

1. Indikatorlampe for kraftoverføring nøytral

Indikatorlampe for kutterhodets drivbryter

Denne lampen tennes når kutterhodets drivbryter er i forover-/reversposisjon og tenningsnøkkelen er vridd til posisjon **I** (Figur 25).

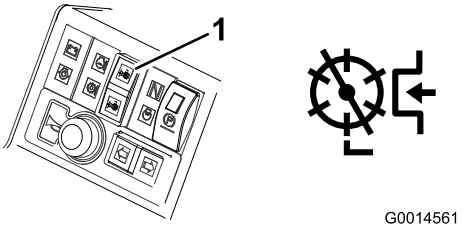

Figur 25

1. Indikatorlampe for kutterhodets drivbryter

Spesifikasjoner

Merk: Spesifikasjoner og konstruksjon kan forandres uten varsel.

Spesifikasjon	LT 3340
Transportbredde	157,5 cm
Klippebredde	212,0 cm
Lengde	286,0 cm
Høyde	168,1 cm med veltebeskyttelsen sammenlagt 216,0 cm med veltebeskyttelsen i vertikal driftsposisjon
Vekt	1325 kg* med væsker og utstyrt med 250 mm seksknivers kutterhoder
Motor	Kubota 26,5 kW (35,5 hk) ved 3000 o/min DIN 70020
Drivstofftankkapasitet	45 liter
Transporthastighet	25 km/t
Klippehastighet	11 km/t
Kapasitet for hydraulikksystem	32 liter
Motorhastighet	3000 o/min

Tilbehør

Et utvalg av Toro-godkjent tilbehør som kan brukes sammen med maskinen for å forbedre og utvide dens funksjoner er tilgjengelig. Ta kontakt med et autorisert forhandlerverksted eller forhandler.

Bruk originale Toro-deler for å beskytte Toro-utstyret og opprettholde dets optimale ytelse. Når det gjelder pålitelighet, leverer Toro reservedeler designet for utstyrets nøyaktige tekniske spesifikasjoner. Insister på Toro-deler for ro i sinnet.

Bruk

Merk: Angi hva som er høyre og venstre side på maskinen ved å stå i normal arbeidsstilling.

⚠ FORSIKTIG

Dersom du lar nøkkelen stå i tenningsbryteren, kan noen utilsiktet starte motoren, noe som kan påføre deg eller andre personer alvorlige skader.

Senk klippeenhetene til bakken, sett på parkeringsbremsen og ta nøkkelen ut av tenningsbryteren før du utfører vedlikehold eller foretar justeringer på maskinen.

Kontrollere motoroljenivået

Serviceintervall: For hver bruk eller daglig

Motoren leveres med olje i veivhuset. Oljenivået må imidlertid sjekkes før og etter at motoren startes for første gang.

Veivhuskapasitet: ca. 6,0 l med filteret

Bruk motorolje av høy kvalitet som overholder følgende spesifikasjoner:

- Nødvendig API-klassifisering: CH-4, CI-4 eller høyere
- Anbefalt olje: SAE 15W-40 (over -18 °C)
- Alternativ olje: SAE 10W-30 eller 5W-30 (alle temperaturer)

Toro Premium-motorolje er tilgjengelig fra din distributør med viskositet på enten 15W-40 eller 10W-30.

Merk: Den beste tiden for å sjekke motoroljen er når motoren er kald før den har blitt startet for dagen. Hvis den allerede har blitt kjørt, la oljen flyte tilbake ned i bunnpannen i minst ti minutter før du sjekker oljen. Hvis oljenivået er på eller under **add**-merket på peilestaven, tilfør mer olje til oljenivået når **full**-merket. **Ikke overfyll veivhuset.** Hvis oljenivået er mellom **full**- og **add**-merkene, trenger du ikke fylle på mer olje.

1. Parker maskinen på en jevn overflate, stopp motoren, sett på parkeringsbremsen og ta nøkkelen ut av tenningsbryteren.
2. Åpne panseret.
3. Ta ut peilestaven, tørk den ren og sett den tilbake på plass (Figur 26).

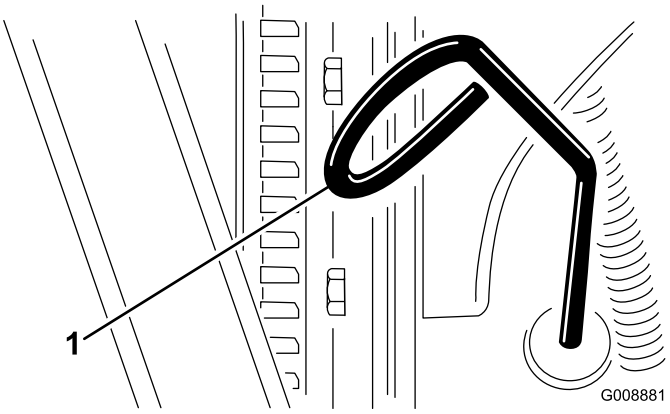

Figur 26

1. Peilestav

4. Ta ut peilestaven, og kontroller oljenivået.

   Oljenivået må nå opp til full-merket.
5. Hvis oljenivået er under full-merket, tar du av oljelokket (Figur 27) og fyller olje til nivået når opp til full-merket på peilestaven. **Ikke fyll på for mye.**

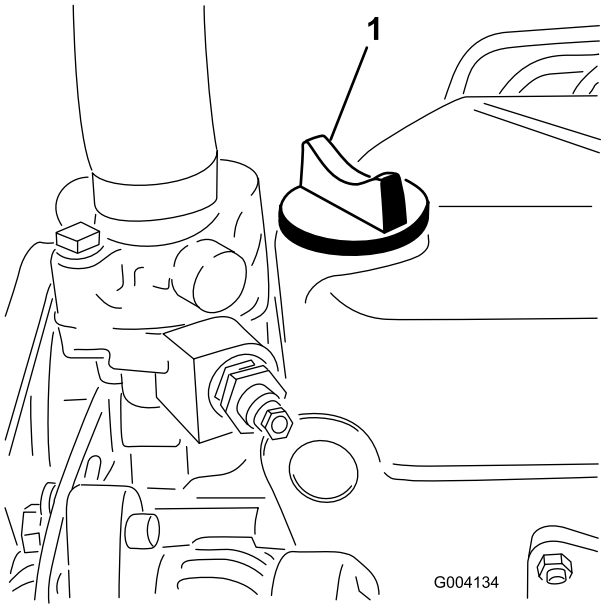

Figur 27

1. Oljelokk

6. Sett på oljelokket, og lukk panseret.

Kontrollere kjølesystemet

Serviceintervall: For hver bruk eller daglig

⚠ FORSIKTIG

Hvis motoren er varm, kan det hende at varm kjølevæske under trykk kommer ut, noe som kan forårsake brannsår.

- **Ikke åpne radiatorlokket når motoren går.**
- **Bruk en klut når du åpner radiatorlokket. Åpne det forsiktig, slik at dampen kan slippe ut.**

Kjølesystemet er fylt med en oppløsning som er halvt om halvt med vann og frostvæske med etylenglykol.

1. Rengjør rester fra skjermen, oljekjøleren og den fremre siden av radiatoren hver dag, oftere hvis forholdene er svært støvete og skitne. Se Fjerne rester fra kjølesystemet (side 44).
2. Kontroller kjølemiddelnivået i ekspansjonstanken (Figur 28).

   Merk: Kjølemiddelnivået skal være mellom merkene på siden av tanken.

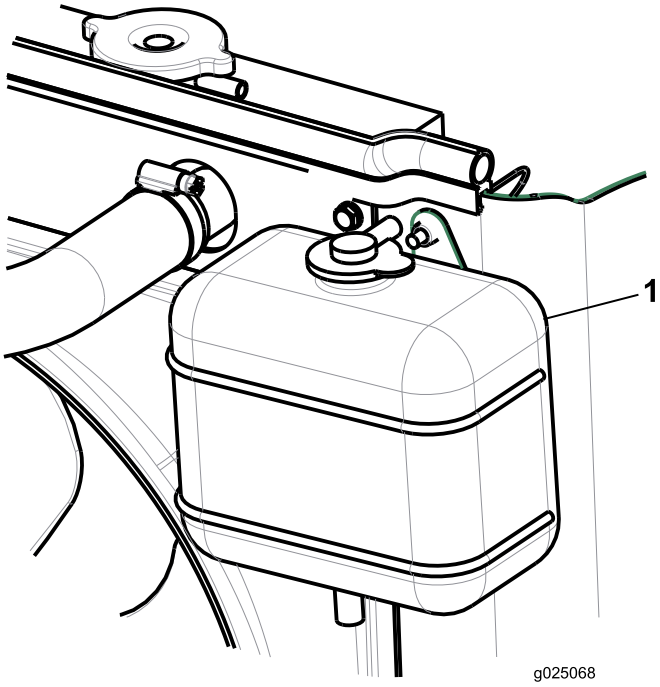

Figur 28

1. Ekspansjonstank

3. Hvis kjølemiddelnivået er lavt, tar du av lokket på ekspansjonstanken og etterfyller systemet.

   Merk: Ikke fyll på for mye.
4. Sett på ekspansjonstanklokket.

Fylle drivstoff

Serviceintervall: For hver bruk eller daglig

Bruk kun rent, ferskt dieseldrivstoff med lavt (<50 ppm) eller ultralavt (<15 ppm) svovelinnhold. Minimumsklassifisering for cetan bør være 40. Ikke kjøp mer drivstoff enn det som kan brukes opp i løpet av 180 dager, dette for å sikre at drivstoffet er ferskt.

Drivstofftankkapasitet: 45 l

Bruk dieseldrivstoff av sommertype (nr. 2-D) ved temperaturer over -7 °C og vintertype (nr. 1-D eller nr. 1-D/2-D blanding) under den temperaturen. Når man bruker vinterdrivstoff ved lavere temperaturer, medfører det et lavere flammepunkt og kaldflytegenskaper som gjør det lettere å starte, og som reduserer tilstopping av drivstoffilteret.

Bruk av drivstoff av sommertype over -7 °C medfører lengre levetid for drivstoffpumpen og gir økt effekt sammenliknet med drivstoff av vintertype.

Viktig: Ikke bruk parafin eller bensin i stedet for dieseldrivstoff. Dersom du unnlater å følge denne advarselen kan det skade motoren.

⚠ ADVARSEL

Drivstoff kan føre til skader eller dødsfall hvis det svelges. Hvis du utsettes for damp fra drivstoff over lengre tid, kan dette føre til alvorlig skade og sykdom.

- **Unngå innånding av damp fra drivstoff over lengre tid.**
- **Hold ansiktet unna dyse og drivstofftank og åpningen til kondisjonsmiddelet.**
- **Hold drivstoffet unna øyne og hud.**

⚠ FARE

Under visse forhold er drivstoff meget brannfarlig og svært eksplosivt. Brann eller eksplosjon forårsaket av drivstoff kan påføre deg og andre brannskader samt ødelegge eiendom.

- **Fyll opp drivstofftanken utendørs på et åpent område når motoren er nedkjølt. Tørk opp eventuelt drivstoffsøl.**
- **Fyll aldri på drivstofftanken inni en lukket tilhenger.**
- **Røyk aldri når du håndterer drivstoff, og hold deg borte fra åpen ild eller steder der drivstoffgass kan antennes av gnister.**
- **Drivstoff må oppbevares på en godkjent kanne, utenfor barns rekkevidde. Kjøp aldri mer drivstoff enn til 180 dagers forbruk.**
- **Ikke bruk maskinen uten at hele eksossystemet er på plass og i korrekt arbeidstilstand.**

⚠ FARE

Under enkelte forhold ved fylling av drivstoff kan statisk elektrisitet utløses og føre til at gnister antenner drivstoffdamp. Brann eller eksplosjon forårsaket av drivstoff kan påføre deg og andre brannskader samt ødelegge eiendom.

- **Plasser alltid drivstoffbeholderne på bakken i god avstand fra sprederen før du fyller drivstoff.**
- **Ikke fyll opp en drivstoffbeholder inne i et kjøretøy eller på en lastebil eller tilhenger, fordi tepper eller presenninger kan isolere beholderen og hemme utladning av eventuell statisk elektrisitet.**
- **Når dette lar seg gjøre, skal utstyr tas ut av lastebilen eller tilhengeren og fylles med drivstoff mens hjulene står på bakken.**

  Hvis dette ikke lar seg gjøre, og maskinen må fylles med drivstoff mens den står på en lastebil eller tilhenger, bør du bruke en kanne til å fylle drivstoff i stedet for å fylle direkte fra pumpen.
- **Hvis det er helt nødvendig å fylle drivstoff direkte fra pumpen, må påfyllingstuten være i kontakt med kanten på drivstofftanken eller kannens åpning helt til du er ferdig med å fylle.**

1. Parker maskinen på en jevn flate.
2. Bruk en ren klut til å rengjøre området rundt tanklokket.
3. Ta lokket av drivstofftanken.
4. Fyll diesel på tanken helt til nivået er ved bunnen av påfyllingshalsen.
5. Skru tanklokket godt på etter at du har fylt tanken.

   Merk: Fyll på drivstofftanken etter hver bruk, hvis det er mulig. Dette vil minimere mulig oppsamling av kondensasjon inne i drivstofftanken.

Kontrollere hydraulikkoljen

Beholderen fylles på i fabrikken med rundt 32 l hydraulisk olje av høy kvalitet. Den beste tiden for å sjekke hydraulikkoljen er når væsken er kald. Maskinen må være i transportkonfigurasjon. Hvis oljenivået er på eller under Add-merket på peilestaven, tilfør mer olje til oljenivået er på midten av det godkjente området. **Ikke overfyll tanken.** Hvis oljenivået er mellom Full- og Add-merkene, trenger du ikke fylle på mer olje.

Anbefalt erstatningsvæske er:

Toro Premium All Season Hydraulic Fluid

(tilgjengelig i spann på 19 liter eller fat på 208 liter – se deledokumentasjonen eller kontakt Toro-forhandleren for delenumre)

Alternative væsker: Hvis Toro-væske ikke er tilgjengelig, kan andre konvensjonelle, petroleumsbaserte væsker brukes, forutsatt at de oppfyller alle følgende materialegenskaps- og bransjespesifikasjoner. Hør med oljeleverandøren for å få vite om oljen oppfyller disse spesifikasjonene.

Merk: Toro er ikke ansvarlig for skader som skyldes uegnede erstatninger. Bruk bare produkter fra anerkjente produsenter som kan stå for sine anbefalinger.

Hydraulikkvæske med høy viskositetsindeks og lavt flytepunkt mot slitasje, flergrads ISO VG 46

Materielle egenskaper:	
Viskositet, ASTM D445	cSt ved 40 °C 44 til 48 cSt ved 100 °C 7,9 til 9,1
Viskositetsindeks ASTM D2270	140 eller høyere (høy viskositetsindeks indikerer en væske med forskjellig vekt)
Flytepunkt, ASTM D97	-36,7 °C til -45 °C
FZG, sviktstadium	11 eller bedre
Vanninnhold (ny væske)	500 ppm (maks.)
Bransjespesifikasjoner:	
Vickers I-286-S, Vickers M-2950-S, Denison HF-0, Vickers 35 VQ 25 (Eaton ATS373-C)	

Riktige hydrauliske væsker må angis for mobilt maskineri (i motsetning til industriell anleggsbruk), for forskjellig vekt, med ZnDTP- eller ZDDP-tilsetningsstoffpakke mot slitasje (ikke en væske uten aske).

Viktig: Mange hydrauliske væsker er nesten fargeløse, noe som gjør det vanskelig å oppdage lekkasjer. Et rødt fargestoff for den hydrauliske oljen er tilgjengelig i flasker på 20 ml. Én flaske er nok til 15–22 l med hydraulikkolje. Bestill delenr. 44-2500 fra en autorisert Toro-forhandler.

Syntetisk, biologisk nedbrytbar væske

(tilgjengelig i spann på 19 liter eller fat på 208 liter – se deledokumentasjonen eller kontakt Toro-forhandleren for delenumre)

Denne syntetiske, biologisk nedbrytbare væsken av høy kvalitet har blitt testet og funnet å være kompatibel med denne Toro-modellen. Andre merker med syntetiske væsker kan ha problemer med forseglingskompatibilitet, og Toro kan ikke ta ansvar for uegnede erstatninger.

Merk: Denne syntetiske væsken er ikke kompatibel med Toros biologisk nedbrytbare væske som tidligere ble solgt. Ta kontakt med en Toro-forhandler for mer informasjon.

Alternative oljer:

- Mobil EAL Envirosyn H 46 (USA)
- Mobil EAL Hydraulic Oil 46 (internasjonalt)

1. Parker maskinen på en jevn flate, senk klippeenhetene og stopp motoren.
2. Kontroller siktnivåglasset på siden av tanken.

   Merk: Nivået skal være ved det øvre merket.
3. Hvis det trengs mer hydraulikkolje, rengjør rundt påfyllingshalsen og lokket på hydraulikktanken (Figur 29), og ta av lokket.

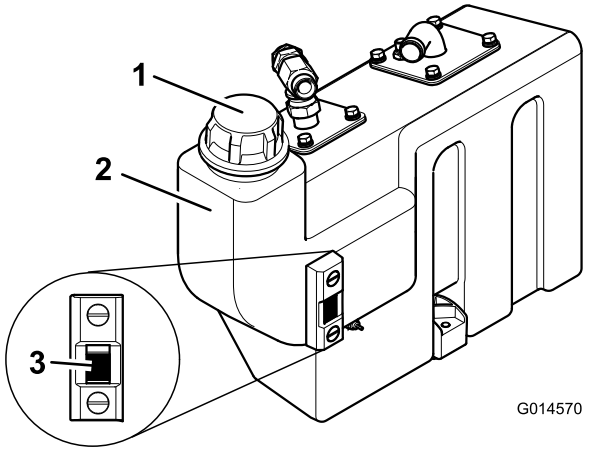

Figur 29

1. Lokk på hydraulisk tank
2. Oljetank
3. Siktnivåmåler

4. Fjern lokket og fyll tanken til det øvre merket på siktnivåmåleren.

   Merk: Ikke fyll på for mye.
5. Sett på lokket på tanken.

Kontrollere trykket i dekkene

Kontroller lufttrykket i for- og bakhjulene. Se tabellen under for korrekt trykk.

Viktig: Opprettholdt korrekt trykk i dekkene for å sikre korrekt kontakt med gresset.

Dekk	Dekktype	Anbefalt dekktrykk		
		Gressforhold	Veiforhold	Maksimalt trykk
Frontaksel	26 x 12.0 – 12 BKT-gressmønster	0,7 bar	1,4 bar	1,7 bar
Bakaksel	20 x 10.0 – 8 BKT-gressmønster	0,7 bar	1,4 bar	1,7 bar

Kontrollere at hjulmutterne er strammet til

Serviceintervall: For hver bruk eller daglig

Stram til hjulmutterne med et moment på 200 Nm for forakselen og 54 Nm for bakakselen.

⚠ ADVARSEL

Hvis du ikke opprettholder korrekt tilstramming av hjulmutterene kan det føre til personskader.

Påse at hjulmutterne er strammet til korrekt moment.

Sikkerhet først

Vi ber deg om å se nøye på alle sikkerhetsinstruksjoner og symboler i avsnittet om sikkerhet. Kunnskap om dette kan forhindre personskader.

⚠ FARE

Hvis du klipper på vått gress eller i bratte skråninger kan det føre til at maskinen sklir og at du mister kontrollen.

Hvis hjulene kjører over en kant kan det føre til velt, som igjen kan resultere i alvorlig skade, dødsfall eller drukning.

Advarsel – det finnes ingen veltebøylebeskyttelse når veltebøylen er nede.

Hold alltid veltebøylen i fullt hevet og låst stilling og bruk sikkerhetsbelte.

Les og følg instruksjonene og advarslene for veltebøylebeskyttelsen.

Hvordan unngå at kjøretøyet sklir samt tap av kontroll:

- **Ikke bruk gressklipperen i nærheten av kanter eller vann.**
- **Kjøretøyet må ikke brukes i bakker som har en skråning på mer enn 20 grader.**
- **Reduser hastigheten og vær svært forsiktig i skråninger.**
- **Ikke start eller skift hastighet plutselig.**

⚠ FORSIKTIG

Denne maskinen har en lydstyrke som kan føre til hørselsskade hvis du utsettes for denne lydstyrken i lengre perioder.

Bruk hørselsvern når du bruker denne maskinen.

Det anbefales at du bruker beskyttelsesutstyr til øynene, ørene, hendene, føttene og hodet.

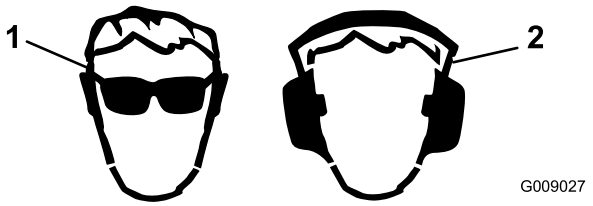

Figur 30

1. Bruk vernebriller.
2. Bruk hørselsvern.

Bruke låsemekanisme for operatørplattform

Ikke bruk gressklipperen uten først å kontrollere at låsemekanismen til operatørplattformen er helt aktivert og i god driftstilstand.

⚠ ADVARSEL

Du må aldri bruke gressklipperen uten først å kontrollere at låsemekanismen til operatørplattformen er helt aktivert og i god driftstilstand.

Låse opp plattformen

1. Flytt låsehåndtaket mot fronten av gressklipperen til låsen går klar av låsestangen.
2. Hev plattformen. Den gassdrevne fjæren hjelper til med dette.

Låse plattformen

1. Senk plattformen forsiktig.

   Merk: Den gassdrevne fjæren hjelper til med dette.

2. Flytt låsehåndtaket mot fronten av gressklipperen mens plattformen kommer til nesten nedsenket posisjon.

   Merk: Dette sikrer at låsekroken går klar av låsestangen.

3. Senk plattformen helt ned og flytt låsehåndtaket mot baksiden av gressklipperen til låsekroken er helt integrert med låsestangen.

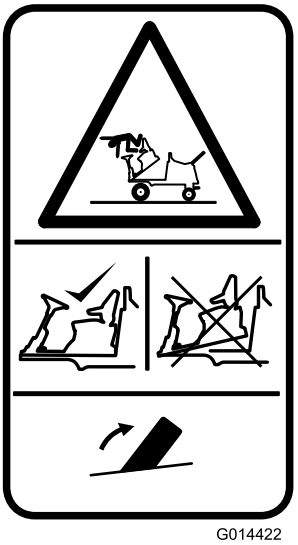

Figur 31

Forstå dødmannskontrollene

Merk: Motoren stopper hvis føreren forlater setet uten å aktivere parkeringsbremsen.

Motorstartsperre: Motoren kan bare startes når kjørepedalen for forover/bakover står i **nøytral**-posisjon, kutterhodets drivbryter er i **av**-posisjon og parkeringsbremsen er aktivert. Når disse forholdene er innfridd, aktiveres bryterne slik at motoren kan startes.

Motorstartsperre: Når motoren har startet, må operatøren sitte på setet før parkeringsbremsen frigjøres for at motoren skal fortsette å gå.

Drivverkssperre for klippesylinder: Drivverket til klippesylindrene er bare mulig når operatøren sitter på setet. Hvis operatøren reiser seg fra setet i mer enn ett sekund, aktiveres en bryter og drivverket til klippesylindrene kobles automatisk fra. Hvis du vil aktivere drivverket til klippesylindrene, må operatøren returnere til setet, deretter sette drivbryteren til kutterhodet til **av**-posisjon før operatøren flytter den tilbake til **på**-posisjon. Hvis operatøren reiser seg fra setet i et øyeblikk under vanlig arbeid, påvirkes ikke drivverket til klippesylindrene.

Motoren kan bare startes når drivbryteren til kutterhodet er i **av**-posisjon.

⚠ ADVARSEL

Ikke bruk gressklipperen hvis dødmannskontrollene ikke fungerer som de skal. Skift *alltid* ut slitte eller skadde deler, og kontroller at de fungerer korrekt før du bruker maskinen.

⚠ FORSIKTIG

Hvis sikkerhetssperrebryterne utkobles eller ødelegges, kan maskinen fungere uventet og forårsake personskader.

- **Ikke rør sperrebryterne.**
- **Sjekk sperrebryterne daglig, og bytt ut ødelagte brytere før du bruker maskinen.**

Starte og stoppe motoren

Viktig: Du må tappe drivstoffsystemet før du starter motoren hvis du starter motoren for første gang, hvis motoren har stoppet pga. mangel på drivstoff eller hvis du har utført vedlikehold på drivstoffsystemet. Se Tappe drivstoffsystemet.

⚠ ADVARSEL

Bruk av maskinen på en utrygg måte kan føre til personskader.

Sikre at følgene betingelser innfris før du starter motoren:

- **Du har lest og forstått avsnittet Sikkerhet i denne håndboken.**
- **området er tomt for personer.**
- **Kutterhodedrivverket er deaktivert.**
- **Parkeringsbremsen er tilkoblet.**
- **at kjørekontrollpedalene står i nøytral.**

Viktig: Denne maskinen er utstyrt med motorstartsperre. Se Forstå dødmannskontrollene (side 25).

Starte en kald motor

1. Sitt på setet, hold foten av trekkpedalene slik at de er i nøytral stilling, aktiver parkeringsbremsen og sett gassen til posisjon for 70 prosent av full gass.
2. Vri tenningsnøkkelen til posisjon **I** og kontroller at varsellampene for motoroljetrykk og batterilading tennes.
3. Vri tenningsnøkkelen til foroppvarmingsposisjon **II** slik at indikatorlampen for foroppvarming er på. Hold den i fem sekunder for å varme opp glødepluggene.
4. Når du har foroppvarmet glødepluggene, vrir du nøkkelen til startposisjon **III** og holder for å starte motoren.

   Ikke drei motoren i mer enn 15 sekunder. Slipp tenningsnøkkelen til posisjon **I** når motoren starter.
5. Kjør motoren på tomgang til den er varm.

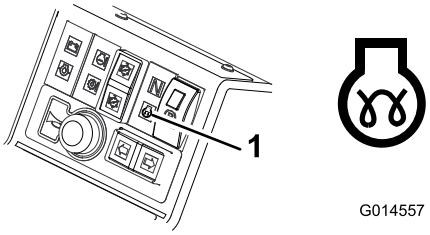

Figur 32

1. Indikatorlampe for foroppvarming av motoren

⚠ ADVARSEL

Når motoren er i gang, skal alle varsellampene være av. Hvis en varsellampe tennes, må du stoppe motoren umiddelbart og korrigere feilen før du starter igjen.

Starte en varm motor

1. Sitt på setet, hold foten av trekkpedalen slik at den er i nøytral stilling, aktiver parkeringsbremsen og sett gassen til posisjon for 70 prosent av full gass.
2. Vri tenningsnøkkelen til posisjon **I** og kontroller at varsellampene for motoroljetrykk og batterilading tennes.
3. Vri nøkkelen til startposisjon **III** og hold for å starte motoren.

   Ikke drei motoren i mer enn 15 sekunder. Slipp tenningsnøkkelen til posisjon **I** når motoren starter.
4. Kjør motoren på tomgang til den er varm.

Stoppe motoren

1. Flytt alle kontrollene til nøytral posisjon, sett på parkeringsbremsen, flytt gassen til lav tomgangsposisjon og la motoren nå lav tomgangshastighet.

   Viktig: La motoren gå på tomgang i fem minutter før du slår den av etter å ha brukt den med full last. Hvis du ikke gjør dette, kan du få problemer med en turboladermotor.
2. La motoren gå på tomgang i 5 minutter.
3. Vri tenningsnøkkelen til posisjon **0**.

   Hvis motoren ikke stopper når tenningsnøkkelen vris til posisjon **0**, må du sette motorstoppspaken i foroverretning (Figur 33).

⚠ ADVARSEL

Hold hendene unna bevegelige gjenstander og varme motordeler mens motoren er i gang.

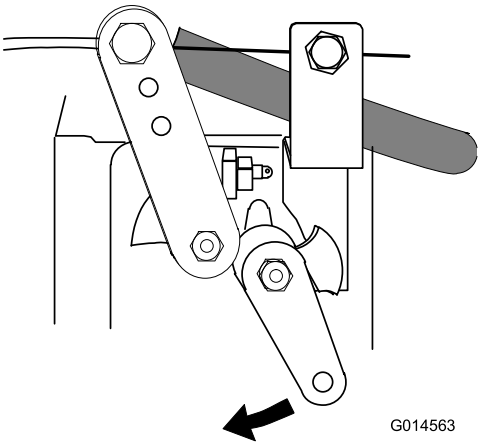

Figur 33

Bruke gressavlederne

Bakre gressavledere skal alltid monteres korrekt. Avlederne skal stilles så lavt som mulig for å avlede gressutslipp til bakken (Figur 34).

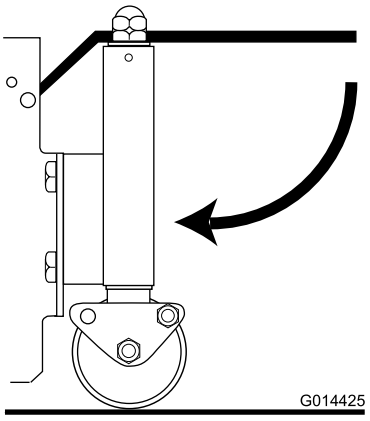

Figur 34

Justere midtre kutterhodes klippehøyde

Med alle kutterhodene satt til samme klippehøyde via indikatorringene, kan det være merkbart at den midtre enheten gir et høyere klipperesultat sammenlignet med sideenhetene. Den midtre enheten trekkes og sideenhetene skyves, dette gir en marginalt ulik klippevinkel i forhold til bakken. Forskjellen i klippehøyde som dette medfører vil påvirkes av terrenget, men man oppnår vanligvis tilfredsstillende resultater ved å stille inn indikatorring for klippehøyde på midtre kutterhode lavere enn for sideenhetene.

Styre posisjonen for individuelle kutterhoder

Kutterhodene kan heves eller senkes uavhengig ved hjelp av tre hevekontrollbrytere.

1. Hvis du vil senke kutterhodene, setter du hevekontrollbryterne i nedoverretning og slipper.

   Kutterhodets drivbryter må være på (fremover) for å gjøre dette, sylinderdrivverket vil aktiveres når kutterhodene er ca. 150 mm over bakkenivå. Kutterhodene er nå i svevemodus og følger konturene i bakken.
2. Hvis du vil heve kutterhodene, setter du hevekontrollbryterne i oppoverretning og holder i posisjon 3. Hvis kutterhodets drivbryter er i **På**-stilling, vil sylinderdrivverket deaktiveres umiddelbart.
3. Slipp hevekontrollbryterne når kutterhodene er ved den påkrevde høyden.

   Kontrollbryterne returnerer automatisk til posisjon 2 (nøytral), og armene låses hydraulisk i posisjon.

Justere automatisk begrenset heving av kutterhode

Trykk automatisk begrenset hevebryter til på-stillingen for å aktivere (Figur 35).

Trykk automatisk begrenset hevebryter til av-stillingen for å deaktivere (Figur 35).

Manuelt begrenset heving ved hjelp av de tre hevekontrollbryterne er alltid tilgjengelig, uansett hvilken stilling autobryteren står i.

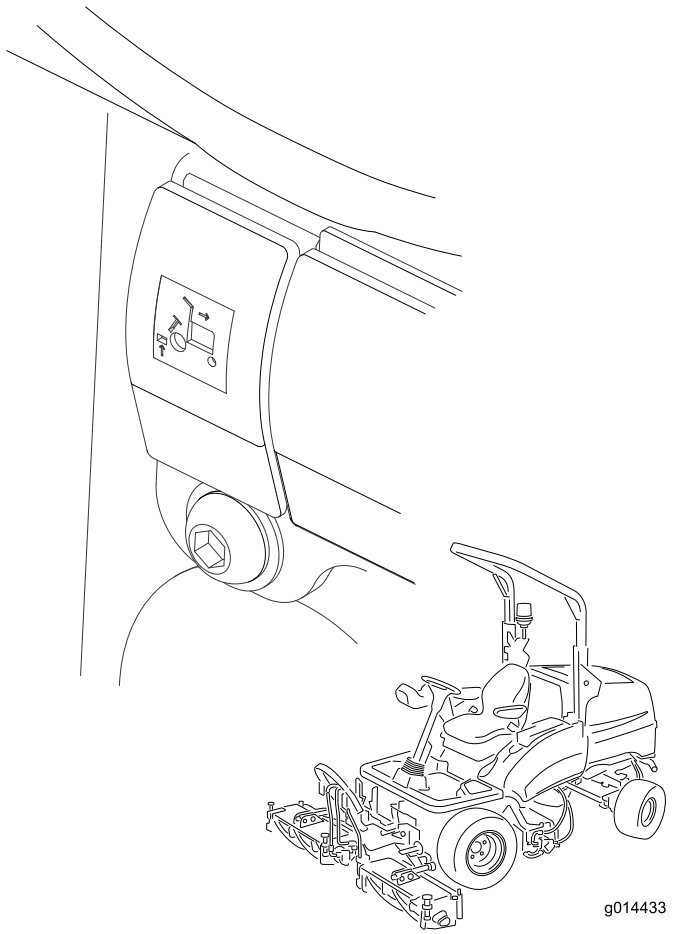

Figur 35

Hvis du vil heve kutterhodene til begrenset heveposisjon: sett bryterne et øyeblikk i oppoverretning.

Sylinderdrivverket vil deaktiveres umiddelbart, og kutterhodene vil stoppe hevingen ca. 150 mm over bakkenivå.

Dette fungerer med kutterhodene senket og roterende.

Automatisk begrenset heving i revers gjør at kutterhodene automatisk heves til begrenset hevestilling ved kjøring bakover. De går tilbake til svevestilling når maskinen igjen kjører forover. Klippesylindrene fortsetter å rotere under denne operasjonen.

Aktivere kutterhodedrivverket

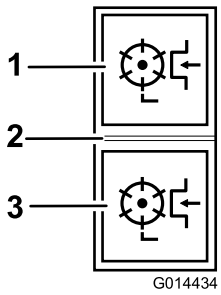

Figur 36

1. Fremover
2. Av
3. Revers

Kutterhodedrivverket kan bare aktiveres når operatøren sitter korrekt på setet, se Kontrollere dødmannssetebryter (side 45).

Tilkobling for foroverroterende kutterhodedrivverk: Trykk toppen av kutterhodets drivbryter til fremoverstilling (Figur 36).

Tilkobling for reversroterende kutterhodedrivverk: Trykk bunnen av kutterhodets drivbryter til reversstilling (Figur 36).

Frakobling for alle kutterhodedrivverk: Sett bryteren i midtre stilling (Figur 36).

Senke kutterhodene: Kutterhodets drivbryter må stilles forover. Sett hevekontrollbryterne i nedoverretning. Sylinderen vil kjøre når kutterhodene er ca. 150 mm over bakkenivå.

Fjerne en blokkering fra klippesylindrene

⚠ ADVARSEL

Aldri prøv å rotere klippesylindrene for hånd.

- **Det kan være resttrykk i det hydrauliske systemet som kan føre til personskader ved plutselig bevegelse av sylinder/sylindre når blokkeringen fjernes.**
- **Bruk alltid vernehansker, og bruk et egnet og solid treinstrument.**
- **Påse at treinstrumentet får plass mellom knivene og gjennom sylinderen, og at det er langt nok til å gi tilstrekkelig hevarmvirkning til å få løs blokkeringen.**

1. Stans maskinen på jevnt underlag.
2. Bruk parkeringsbremsen, og deaktiver alle drivverk.
3. Senk klippeenhetene helt ned, eller lås enhetene i angitte transportstillinger.
4. Stopp motoren og ta ut tenningsnøkkelen for å isolere alle strømkilder, og kontroller at de har stoppet.

5. Frigjør alle enheter med lagret energi.
6. Kontroller at alle bevegelige deler står stille.
7. Bruk et egnet og solid treinstrument til å fjerne blokkeringen. Sørg for at treinstrumentet støttes i sylinderen, og unngå å bruke for stor makt slik at du ikke skader utstyret.
8. Påse at treinstrumentet fjernes fra klippesylinderen før strømkilden startes på nytt.
9. Reparer eller juster sylinderen om nødvendig.

Bruke vektoverføring/trekkassistanse

Et variabelt hydraulisk vektoverføringssystem medfølger for å forbedre dekkgrepet med gressoverflaten – trekkassistanse.

Hydraulisk trykk i kutterhodets hevesystem gir en løftekraft som reduserer kutterhodets vekt på bakken og overfører vekten som nedadgående kraft på maskinens dekk. Dette er kjent som vektoverføring.

Slik aktiveres vektoverføring: Mengden vektoverføring kan varieres for å passe til driftsforholdene ved å rotere håndhjulet for vektoverføring (Figur 37) på følgende måte:

1. Løsne ventillåsmutteren 1/2 omdreining mot klokken og hold (Figur 37).
2. Roter håndhjulet til ventilen (Figur 37) mot klokken for å redusere vektoverføringen, eller med klokken for å øke vektoverføringen.
3. Trekk til mutteren.

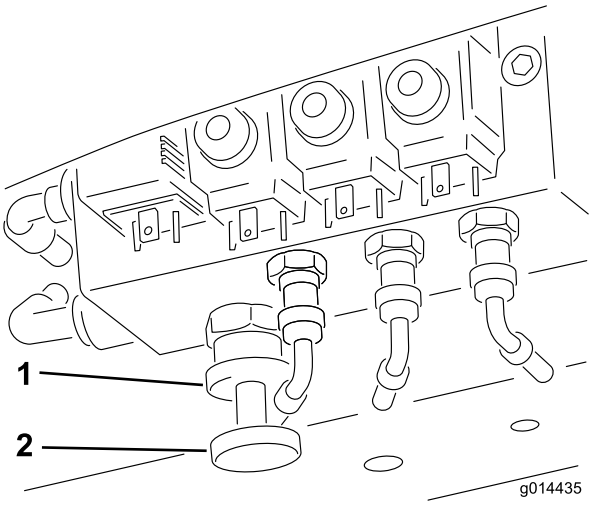

Figur 37

1. Låsehjul
2. Håndhjul for vektoverføring

Legge sammen veltebeskyttelsen

Veltebeskyttelsesrammen kan legges sammen for å gi tilgang til områder med begrenset høyde.

⚠ ADVARSEL

Når veltebeskyttelsesrammen er lagt sammen, gir den ikke beskyttelse hvis gressklipperen velter, og skal ikke anses som en veltebeskyttelse.

1. Aktiver parkeringsbremsen, og slå av motoren.
2. Støtt vekten av den øvre rammen mens du fjerner håndmutrene, skivene og festeboltene fra svingbrakettene (Figur 38).
3. Senk forsiktig rammen nedover til den hviler på stopperne.
4. Før inn festeboltene i de nedre hullene, og trekk til håndmutterne for å støtte den øvre rammen i den nedre posisjonen.
5. Følg disse instruksjonene i omvendt rekkefølge for å heve rammen.

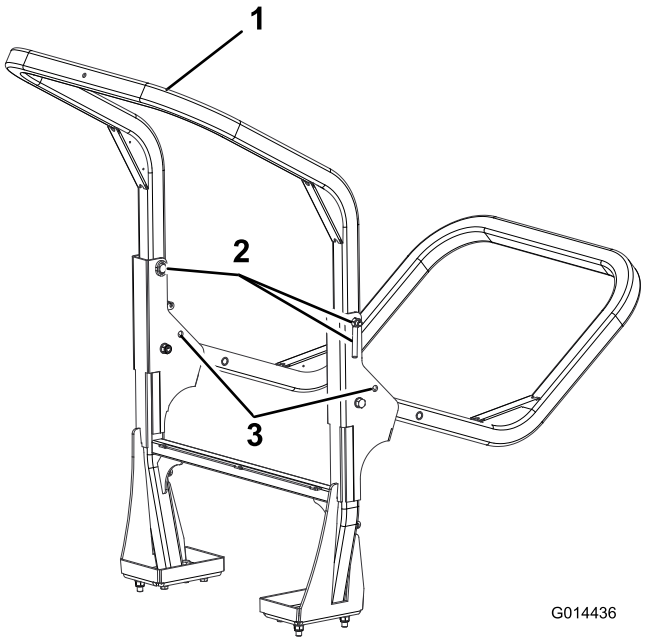

Figur 38

1. Øvre ramme
2. Håndmuttere, skiver og festebolter
3. Nedre hull

⚠ ADVARSEL

Når den er i hevet posisjon, skal begge festeboltene være montert og strammet helt til for å sikre full veltebeskyttelse.

⚠ ADVARSEL

Vær forsiktig når du senker og hever veltebeskyttelsesrammen for å hindre at fingrene kommer i klem mellom faste og bevegelige deler av strukturen.

- Sørg for at alle muttere, bolter og skruer er korrekt tilstrammet, for å være sikker på at utstyret er trygt å bruke.
- Skift alltid ut deler med skader eller slitasje for sikkerhets skyld.
- Påse at sikkerhetsbeltet og festene er i trygg driftstilstand.
- Bruk sikkerhetsbelte når veltebøylen er hevet, ikke bruk sikkerhetsbelte når veltebøylen er senket.

Viktig: Veltebøylen er en integrert og effektiv sikkerhetsenhet. Hold veltebøylen i hevet stilling ved bruk av gressklipperen. Senk veltebøylen midlertidig kun når det er helt nødvendig.

Finne jekkepunktene

Merk: Bruk jekkstøtter til å støtte maskinen når det er nødvendig.

⚠ ADVARSEL

Mekaniske eller hydrauliske jekker klarer kanskje ikke å støtte maskinen og kan forårsake alvorlige personskade.

Bruk jekkstøtter når du støtter maskinen.

- Foran – under fremre armbeslag
- Bak – akselrør på bakakselen

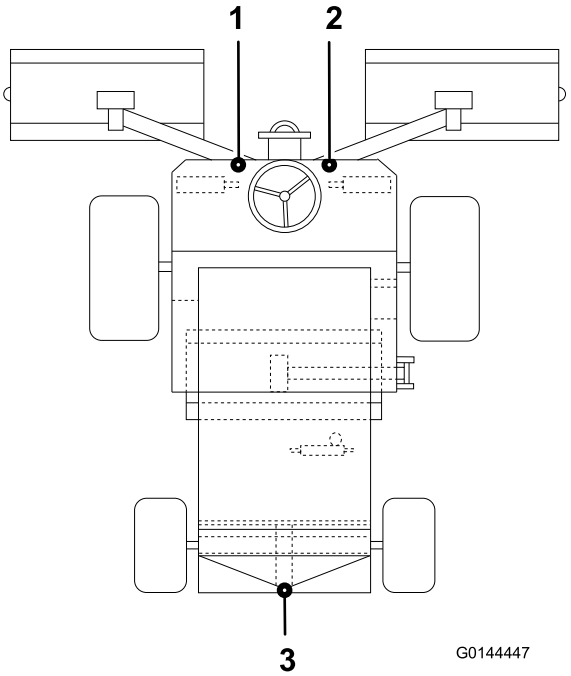

Figur 39

1. Fremre, venstre løftepunkt
2. Fremre, høyre løftepunkt
3. Bakre løftepunkt

Transportere maskinen

Bruk en kraftig tilhenger eller lastebil for å transportere maskinen. Sikre at tilhengeren eller lastebilen har alle nødvendige bremser, lys og markeringer som kreves ved lov. Les alle sikkerhetsinstruksjonene nøye. Denne informasjonen kan hjelpe deg, din familie, kjæledyr eller andre i nærheten med å unngå ulykker.

For å transportere maskinen:

1. Hvis du bruker en tilhenger, koble den til tauekjøretøyet og sett på sikkerhetskjettingene.
2. Koble til tilhengerbremsene, hvis aktuelt.
3. Last maskinen på tilhengeren eller lastebilen.
4. Stopp motoren, ta ut nøkkelen, sett på bremsen og lukk drivstoffventilen.
5. Fest maskinen godt til tilhengeren eller lastebilen med stropper, kjetting eller tau.

Laste maskinen

Vær svært forsiktig når du laster maskinen på en tilhenger eller lastebil. Det anbefales å bruke én rampe som er bred nok til å dekke avstanden mellom forhjulene på maskinen i stedet for individuelle ramper for hvert dekk (Figur 40). Hvis det ikke er mulig å bruke en rampe med full bredde kan du bruke en individuell rampe til å simulere en kontinuerlig rampe med full bredde.

Rampen må være lang nok til at vinklene ikke overskrider 15 grader (Figur 40). En brattere vinkel kan forårsake at deler

på maskinen setter seg fast mens enheten beveges fra rampen til tilhengeren eller lastebilen. Brattere vinkler kan også føre til at maskinen velter bakover. Hvis du laster maskinen i nærheten av en skråning, plasser tilhengeren eller lastebilen nedover skråningen og rampen oppover. På denne måten minimeres rampevinkelen. Tilhengeren eller lastebilen skal være så jevne som mulig.

Viktig: Ikke forsøk å dreie maskinen mens den er på rampen. Du kan miste kontrollen og kjøre av på siden.

⚠ ADVARSEL

Lasting av maskinen på en tilhenger eller lastebil øker muligheten for at den velter og kan føre til alvorlig skader eller dødsulykker.

- **Vær svært forsiktig når du kjører maskinen på en rampe.**
- **Bruk veltebeskyttelsen (i opp-stilling) mens du bruker sikkerhetsbeltet under lasting av maskinen. Kontroller at veltebeskyttelsen ikke når opp i taket på en lukket tilhenger.**
- **Bruk én enkelt rampe med full bredde.**
- **Hvis du må bruke individuelle ramper må du bruke nok rampe til å skape en hel rampeoverflate som er bredere enn maskinen.**
- **Ikke overgå en 15 graders vinkel mellom rampen og bakken eller mellom rampen og tilhengeren eller lastbilen.**
- **Unngå plutselig akselerasjon eller bremsing mens du kjører maskinen opp eller ned en rampe.**

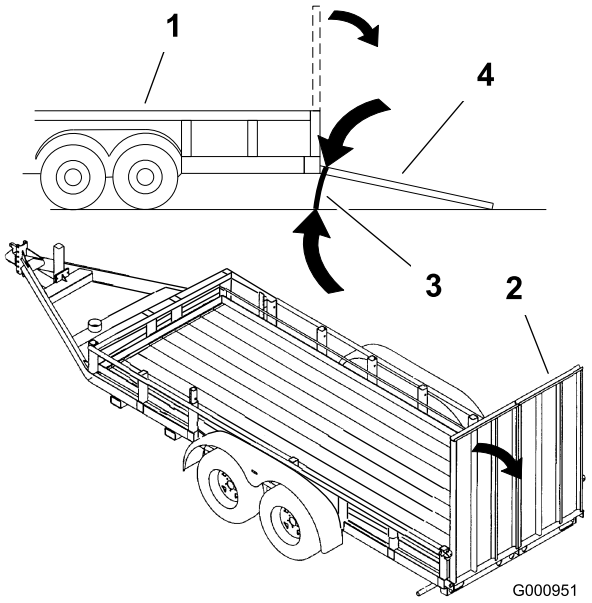

Figur 40

1. Lastebil
2. Rampe med full bredde
3. Ikke større enn 15 grader
4. Rampe med full bredde – sett fra siden

Taue maskinen

Påse at spesifikasjonene for tauekjøretøyet er egnet for bremsing av den kombinerte kjøretøysvekten og for å ha full kontroll til enhver tid. Påse at du setter på parkeringsbremsen på tauekjøretøyet. Sett klosser ved forhjulene til gressklipperen for å hindre at gressklipperen ruller av gårde.

Viktig: Ikke tau maskinen med en større hastighet enn 3–5 km/t, da dette kan føre til skader i det interne drivverket.

Slik setter du bremseskivene på forhjulsmotorene ut av drift:

1. Koble en **stiv** tauestang mellom taueøyet på fronten av gressklipperen og et egnet tauekjøretøy.
2. Identifiser bremseskiveenheten på høyre forhjulsmotor og fjern sekskantpluggen (Figur 41).

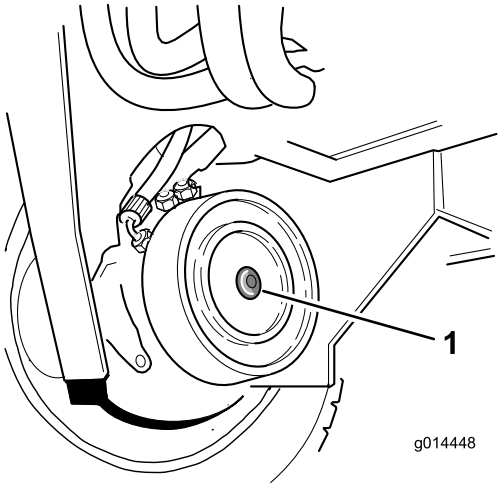

Figur 41

1. Sekskantplugg

3. Finn settskruen M12 x 40 mm og skiven som er lagret under førerplattformen, én i hver av plattformstøtteskinnene.
4. Monter en M12 x 40 mm lang settskrue med skive i hullet i midten av motorendeplaten (Figur 42).

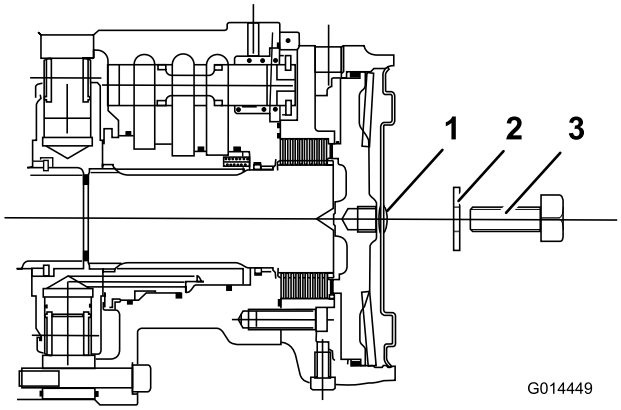

Figur 42

1. Sekskantplugg
2. Skive M12
3. Settskrue M12 x 40

5. Stram til settskruen i det gjengede hullet i bremsestempelet til bremsen frigjøres (Figur 42).
6. Identifiser bremseskiveenheten på venstre forhjulsmotor, og gjenta prosedyren som beskrives over (Figur 42).
7. Sett det hydrauliske bremsesystemet ut av drift ved å vri omløpsventilen som er plassert under girpumpen mot urviseren maks. tre omdreininger (Figur 43).

   Gressklipperen skal styres manuelt når gressklipperen taues. Styringen føles tung da du ikke får hjelp av hydraulikken når motoren er slått av.

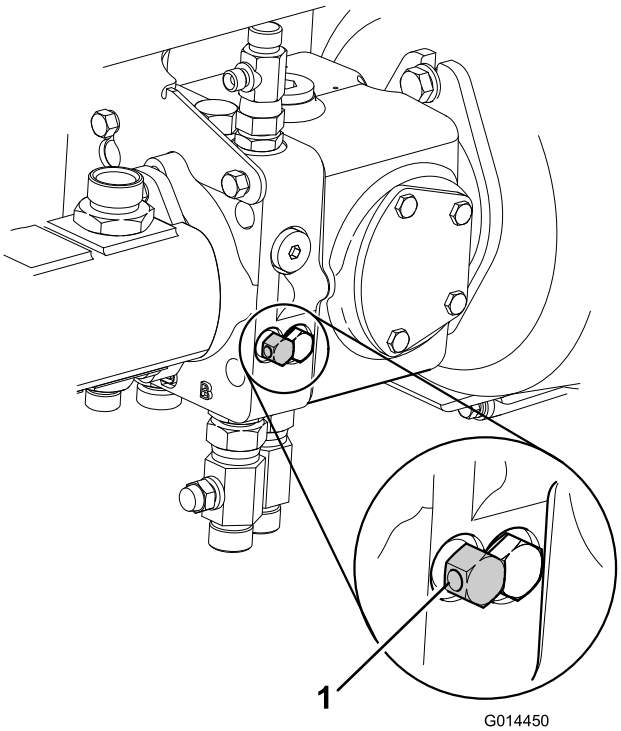

Figur 43

1. Giromløpsventiler

8. Gressklipperen er nå i en tilstand med frie hjul, og den kan taues korte avstander ved lav hastighet.

   Merk: Fjern kilene ved hjulene før tauing.
9. **Etter tauing av gressklipperen:** Følgende prosedyre må være utført for å returnere gressklipperen til normal driftstilstand:
   A. Sett kiler ved forhjulene.
   B. Steng omløpsventilen på girpumpen ved å vri den med klokken.
10. **Slik setter du bremseskivene på forhjulsmotorene tilbake i drift:**

    Merk: Sikre at M12 x 40 mm settskruene og skivene fjernes og lagres under førerplattformen.

    A. Identifiser bremseskiveenheten på høyre forhjulsmotor.
    B. Roter settskruen mot klokken, og fjern sammen med skiven.
    C. Monter sekskantpluggen i motorendeplaten (Figur 44).

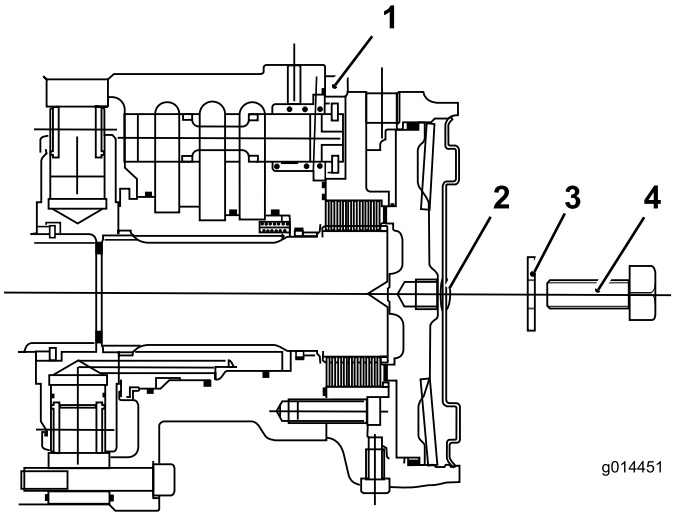

Figur 44

1. Forhjulsmotor
2. Sekskantplugg
3. Skive M12
4. Settskrue M12 x 40 mm

D. Identifiser bremseskiveenheten på venstre forhjulsmotor, og gjenta prosedyren som beskrives over.

E. Fjern kilene ved hjulene.

F. Koble fra tauestangen.

Merk: Gressklipperens bremsesystem fungerer nå på en normal måte.

⚠ ADVARSEL

Før du bruker gressklipperen, må du påse at bremsesystemet fungerer på riktig måte. Utfør de innledende kontrollene med gressklipperen på sakte hastighet. Ikke bruk gressklipperen med et skadet bremsesystem. Ikke bruk gressklipperen når bremsene er ute av drift.

Brukstips

Gjøre deg kjent med maskinen

Før du klipper gress bør du øve på å bruke maskinen i et åpent område. Start motoren og la den gå. Bruk i fremover- og reversstilling. Senk og hev klippeenhetene, og aktiver og deaktiver kutterhodene. Når du føler at du kjenner maskinen kan du øve på å kjøre opp og ned skråninger ved ulike hastigheter.

Forstå varselsystemet

Hvis en varsellampe tennes under drift må du stoppe maskinen umiddelbart og rette opp problemet før du fortsetter klippingen. Alvorlig skade kan inntreffe hvis du driver maskinen med en feil.

Klipping Gress

Omdreiningshastigheten til klippesylindrene skal alltid holdes så høyt som mulig for å opprettholde den beste klippekvaliteten. Dette igjen krever at motorhastigheten holdes så høy som mulig.

Klippeytelsen er best når du klipper mot gressets liggeretning. For å utnytte dette til det fulle, skal føreren forsøke å veksle klipperetningen mellom hver gang.

Påse at du ikke etterlater deg uklipte gresstriper ved overlappingspunktene mellom nærliggende kutterhoder ved å unngå krappe svinger.

Maksimere klippekvaliteten

Kvaliteten på klippingen reduseres hvis foroverhastigheten er for høy. Balanser alltid klippekvaliteten med arbeidshastigheten og still inn foroverhastigheten deretter.

Maksimere motoreffektiviteten

Ikke la motoren kjøre for hardt. Hvis du merker at motoren begynner å jobbe for hardt, reduser foroverhastigheten eller hev klippehøyden. Kontroller at klippesylindrene ikke er i kraftig kontakt med bunnknivene.

Kjøre maskinen i transportmodus

Koble alltid fra kutterhodedrivverket når du kjører over områder som ikke er dekket av gress. Gress smører kniveggene under klipping. Hvis klippesylindrene kjøres når du ikke klipper, vil overdreven varme bygges opp, og dette vil medføre rask slitasje. Det er derfor også lurt å redusere klippehastigheten når du klipper områder med lite gress eller der gresset er tørt. Vær forsiktig når du kjører mellom gjenstander, slik at du ikke skader maskinen eller klippeenhetene ved et uhell.

⚠ ADVARSEL

Vær forsiktig når du kjører over hindringer slik som kanter på veien. Kjør alltid sakte over hindringer for å hindre skader på dekkene, hjulene og styresystemet. Påse at dekkene er fylt med anbefalte trykk.

Bruke maskinen i skråninger

Vær svært forsiktig når du bruker maskinen i bakker. Kjør sakte, og unngå skarpe svinger i bakker, slik at gressklipperen ikke velter. Senk klippeenhetene for styringskontroll ved kjøring i nedoverbakke.

Bruke bakre skrapervalser

Det er generelt sett lurt å fjerne bakre skrapervalser når forholdene tillater det, da du oppnår optimalt gressutslipp uten disse. Monter skraperne når forholdene er slik at søle og gress bygger seg opp i valsene. Når skrapeledningene monteres, påse at de strammes korrekt.

Vedlikehold

Merk: Fastslå hva som er venstre og høyre side på maskinen ut fra normal arbeidsstilling.

Merk: Hvis du vil ha tak i elektronikkskjema eller hydraulikkskjema for maskinen din, går du til www.Toro.com.

Anbefalt vedlikeholdsplan

Vedlikeholdsintervall	Vedlikeholdsprosedyre
Etter de 8 første timene	• Kontroller tilstand og stramming til driv- og klipperremmene.
Etter de 50 første timene	• Skift motoroljen og oljefilteret. • Skift giroljefilteret. • Skift det hydrauliske returfilteret. • Kontroller motorhastigheten (halv og full gass).
For hver bruk eller daglig	• Kontroller motoroljenivået. • Kontrollere kjølesystemet • Kontroller drivstoffnivået. • Kontroller nivået på hydraulikkoljen. • Stram hjulenes hakemutre. • Kontroller trykket i dekkene. • Smør lagrene, hylsene og tappene (smør dem umiddelbart etter hver vask, uavhengig av de oppførte intervallene). • Kontroller blokkeringsindikatoren for luftrenseren (overhal luftrenseren tidligere hvis luftrenserindikatoren lyser rødt, og oftere under ekstremt skitne og støvete forhold). • Fjern rusk fra skjermen, oljekjølerene og radiatoren (oftere under skitne driftsforhold). • Kontroller sikkerhetssperresystemet. • Kontroller hydrauliske ledninger og slanger for å kontrollere at det ikke er lekkasjer, at det ikke er knekk på dem, at ingen monteringsstøtter er løse, at ingen beslag er løse og at de ikke er slitt på grunn av værforhold eller kjemisk forringelse.
Hver 50. driftstime	• Smør lagrene, hylsene og tappene (smør dem umiddelbart etter hver vask, uavhengig av de oppførte intervallene).
Hver 100. driftstime	• Undersøk slangene for kjølesystemet. • Kontroller tilstand og stramming til driv- og klipperremmene.
Hver 150. driftstime	• Skift motoroljen og oljefilteret.
Hver 200. driftstime	• Tapp ut fuktighet fra tankene for drivstoff og hydraulisk væske.
Hver 250. driftstime	• Kontroller batteriets tilstand. • Kontroller batteriets tilstand og rengjør det. • Kontroller koblingene til batteriledningene • Kontroller gir kontrollkabelen.
Hver 400. driftstime	• Kontroller drivstoffslangene og -koblingene. • Kontroller motorhastigheten (halv og full gass).
Hver 500. driftstime	• Kontroller varselsystemet for overoppvarming av motoren. • Skift hovedluftfilteret (oftere under ekstremt skitne og støvete forhold.) • Bytt ut drivstoffilteret. • Kontroller det elektriske systemet. • Skift giroljefilteret. • Skift det hydrauliske returfilteret. • Kontroller at bakhjulene er rettet inn i forhold til hverandre. • Overhal det hydrauliske systemet. • Kontroller varselsystemet for overoppvarming av hydraulisk olje. • Bytt ut drivstoffilteret.
Hver 800. driftstime	• Tøm og rengjør drivstofftanken • Juster motorventilene (se motorens brukerhåndbok).

Vedlikeholdsintervall	Vedlikeholdsprosedyre
Før lagring	• Tøm og rengjør drivstofftanken
Annet hvert år	• Tøm og fyll på ny kjølevæske. • Skift ut alle bevegelige slanger. • Skift ut girkabelen (ta kontakt med en autorisert Toro-distributør).

Kontrolliste for daglig vedlikehold

Ta kopi av denne siden for rutinemessig bruk.

	For uke:						
Vedlikeholdskontrollpunkt	**Ma.**	**Ti.**	**On.**	**To.**	**Fr.**	**Lø.**	**Sø.**
Kontroller at sikkerhetssperrene virker ordentlig.							
Kontroller at bremsene virker som de skal.							
Kontroller motorolje- og drivstoffnivået.							
Kontroller luftfilterindikatoren.							
Kontroller at det ikke er rusk i radiatoren eller på skjermen.							
Kontroller uvanlige motorlyder.[1]							
Kontroller uvanlige driftslyder.							
Kontroller oljenivået i det hydrauliske systemet.							
Kontroller om de hydrauliske slangene er skadet.							
Kontroller om det har oppstått væskelekkasjer.							
Kontroller dekktrykket.							
Kontroller at instrumentene virker.							
Kontroller sylinder-til-knivstål-justeringen.							
Kontroller klippehøydejusteringen.							
Kontroller alle smøreniplene for smøring.[2]							
Lakker over ødelagt maling.							

1. Kontroller glødepluggene og injektormunnstykkene hvis maskinen er vanskelig å starte, hvis det kommer ut mye røyk, eller hvis motoren går ujevnt.

2. Straks etter hver vask, uansett hva som står oppført

Bemerkninger om spesielle områder

Kontroll utført av:		
Punkt	**Dato**	**Informasjon**
1		
2		
3		
4		
5		

Viktig: **Se i brukerhåndboken for flere vedlikeholdsprosedyrer.**

Gjøre maskinen klar for vedlikehold

Før du utfører vedlikehold må du påse at motoren er slått av og at tenningsnøkkelen er fjernet, at parkeringsbremsen er aktivert, at det ikke er trykk i det hydrauliske systemet, at kutterhodene er senket ned og at du har lest og forstått sikkerhetsforholdsreglene i denne brukerhåndboken.

⚠ FORSIKTIG

Dersom du lar nøkkelen stå i tenningsbryteren, kan noen utilsiktet starte motoren, noe som kan påføre deg eller andre personer alvorlige skader.

Fjern nøkkelen fra tenningen før du begynner med vedlikeholdsarbeid.

Viktig: Regelmessig vedlikehold er svært viktig for videre trygg bruk av maskinen. Korrekt vedlikehold forlenger maskinens levetid og sikrer garantiens gyldighet. Bruk alltid ekte TORO-reservedeler da disse er nøyaktig tilpasset de nødvendige oppgavene.

Smuss og kontaminanter er fiender av ethvert hydraulikksystem. Når du utfører vedlikeholdsprosedyrer på hydraulikksystemet, må du alltid påse at arbeidsområdet og komponentene er skikkelig rengjort før, under og etter utbedringen. Påse at alle åpne hydraulikklinjer og -porter osv. er tilstoppet under vedlikeholdsprosedyrene.

De anbefalte serviceintervallene er basert på normale driftsforhold. Harde eller uvanlige forhold fremtvinger kortere serviceintervaller.

Smør alltid svingpunktene umiddelbart etter trykkvasking eller rengjøring med damp.

⚠ ADVARSEL

Motoren, giroljen og hydraulikksystemene er varme etter bruk av maskinen. La systemene kjøle seg ned før du jobber på maskinen, særlig før du jobber på motoren eller når du skifter olje eller oljefiltre.

Tabell for serviceintervaller

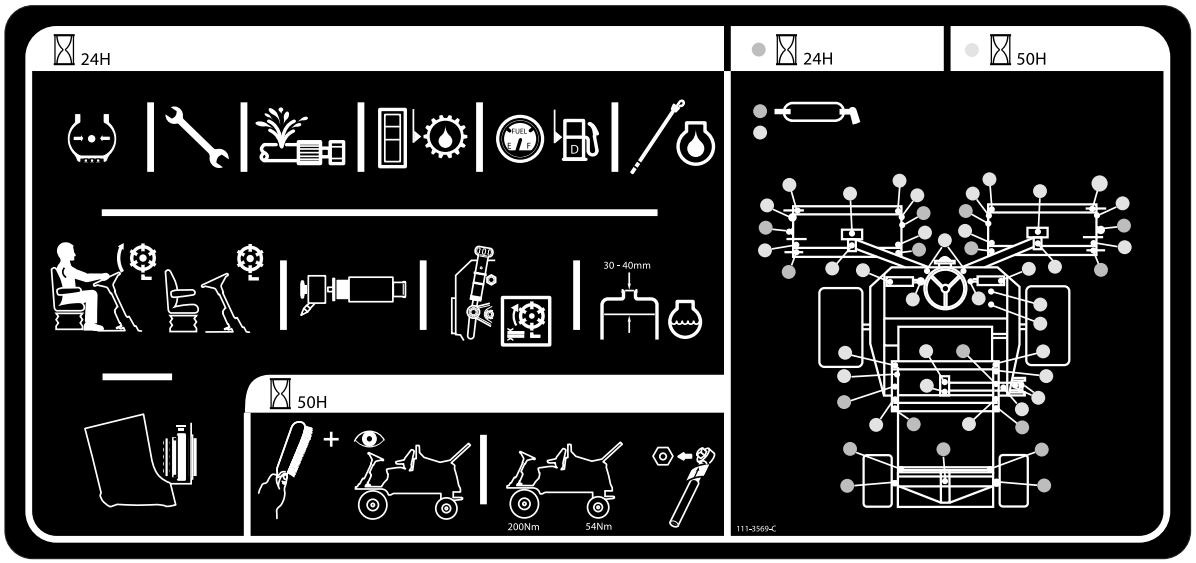

g022393

Figur 45

Smøring

Smøre lagrene, hylsene og tapper

Serviceintervall: For hver bruk eller daglig

Hver 50. driftstime

Smør alle smøreniplene for lagrene og hylsene med litiumbasert smørefett nr. 2 til vanlig bruk. Smør lagrene og hylsene **umiddelbart** etter hver gang du vasker maskinen, uavhengig av de oppførte intervallene.

Skift ut eventuelle skadde smørenipler.

Smør alle smørepunktene på kutterhodene, og påse at du sprøyter inn nok smørefett, slik at rent smørefett kommer ut fra valseendedekslene. Dette er synlig bevis på at valseforseglingene har blitt tømt for gress og rusk, og sikrer maksimal levetid for maskinen.

Plassering av og antall smørenipler er som følger:

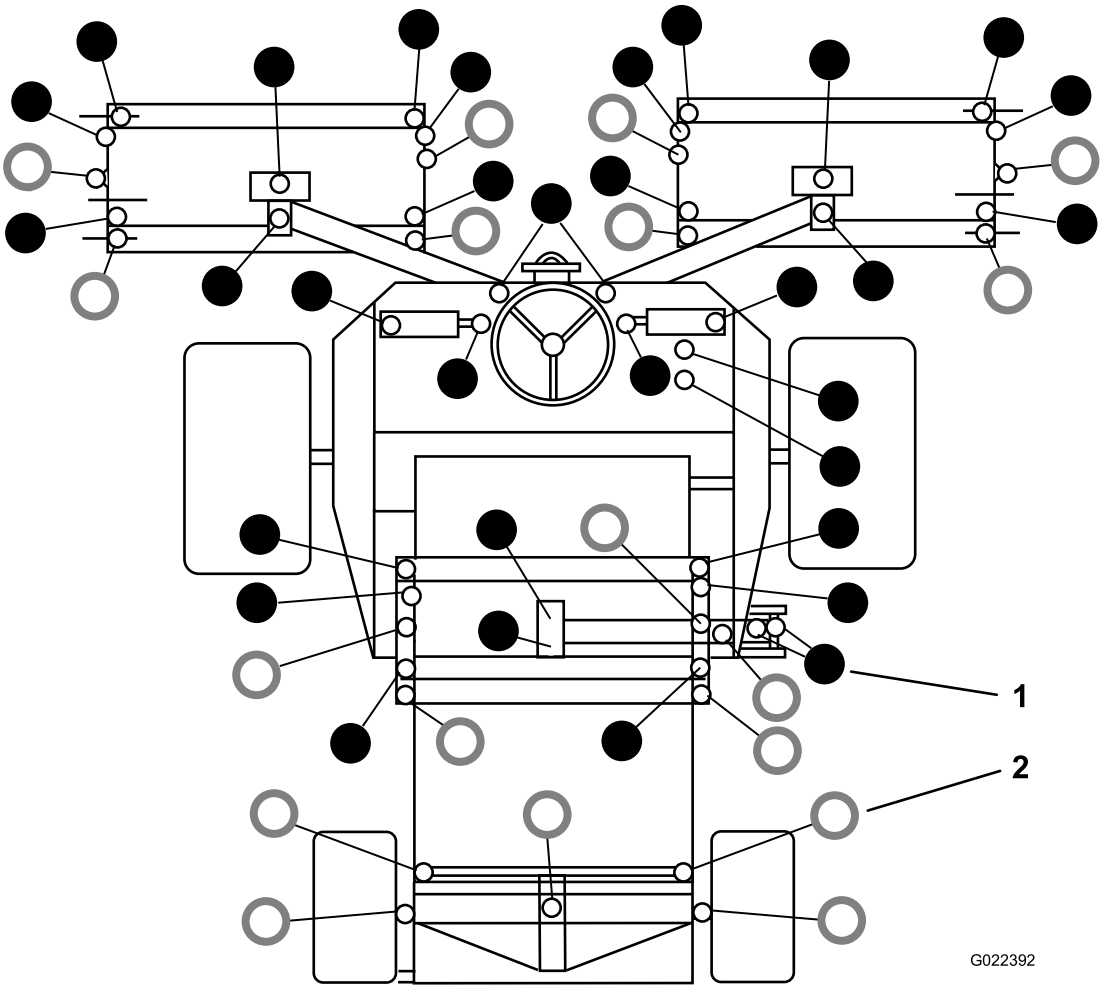

Figur 46

1. ● – Smør inn med fett hver 50. time
2. ○ – Smør daglig

Vedlikehold av motor

Kontrollere varselssystemet for overoppvarming av motoren

Serviceintervall: Hver 500. driftstime

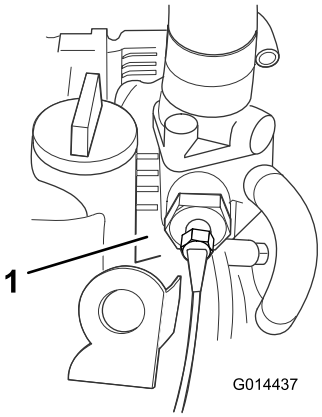

Figur 47

1. Temperaturbryter

1. Vri tenningsnøkkelen til posisjon I.
2. Koble rød/blå ledningsterminal fra motortemperaturbryteren.
3. Berør metallterminalen til denne ledningen på et egnet jordet punkt og sikre at metalloverflatene oppnår god kontakt.

Hornet lyder og varsellampen for temperaturen på kjølemiddelet i motoren tennes for å bekrefte korrekt drift. Hvis det er en feil på systemet, må du utføre reparasjoner før du bruker gressklipperen.

Overhale luftrenseren

Serviceintervall: For hver bruk eller daglig

Hver 500. driftstime

Overhale primærluftfilteret

Kontroller om luftrenserkroppen er skadet, noe som kan forårsake en luftlekkasje. Skift ut hvis den er skadet. Kontroller kjølesystemslangen for slitasje eller skader.

Overhal hovedfilteret på luftrenseren kun når indikatoren (Figur 48) tilsier det. Hvis du skifter filteret før det er nødvendig, øker det bare risikoen for at det kommer inn smuss i motoren når filteret er fjernet.

Viktig: Pass på at dekselet sitter korrekt på og er forseglet rundt luftrenserkroppen.

1. Kontroller filterblokkeringsindikatoren. Hvis indikatoren er rød, må luftfilteret skiftes ut (Figur 48).

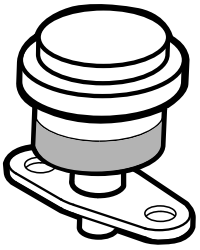

Figur 48

2. Før du tar av filteret bruker du luft under lavt trykk (275 kPa, ren og tørr) for å fjerne store oppsamlinger av smuss mellom utsiden av filteret og boksen. **Unngå bruk av luft under høyt trykk, som kan presse smuss gjennom filteret og inn i inntakstrakten.** Fjern dekslet fra luftrenserens kropp.

   Denne rengjøringsprosessen forhindrer at smuss flyttes til inntaket når filteret fjernes.

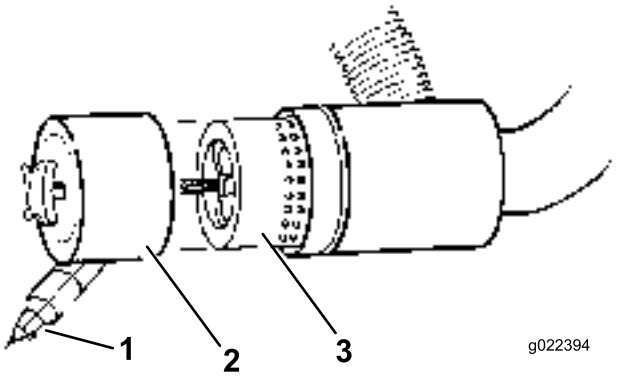

Figur 49

1. Støvhette
2. Støvbeholder
3. Luftfilter

3. Ta ut og skift ut filteret (Figur 49).

   Det anbefales ikke at det brukte elementet rengjøres, da det er mulighet for at filtermediet blir skadet.
4. Inspiser det nye filteret for transportskade, kontroller forseglingsenden av filteret og huset. **Ikke bruk et ødelagt filter.**
5. Sett inn det nye filteret ved å påføre trykk på den utvendige kanten av elementet for å sette det på plass i boksen. **Ikke trykk på det elastiske midtpunktet til filteret.**
6. Rengjør smussutstøtningsporten i det avtakbare dekselet. Fjern uttaksventilen i gummi fra dekselet, rengjør hulrommet og skift ut uttaksventilen.
7. Monter dekselet med uttaksventilen i gummi vendt nedover – mellom ca. kl. 5:00 til 7:00 sett fra enden.
8. Kontroller tilstanden for luftrenserslangene.
9. Fest dekselet.

Overhale sikkerhetsfilteret

Luftfilteret har et sekundært sikkerhetsfilterelement inni det primære luftfilteret for å forhindre støv som har sluppet løs, og andre elementer fra å komme inn i motoren mens du skifter hovedelementet.

Sikkerhetsfilteret skal byttes, aldri rengjøres.

Viktig: Prøv aldri å rengjøre sikkerhetsfilteret. Hvis sikkerhetsfilteret er skittent, er primærfilteret skadet. Bytt ut begge filtrene.

Skifte motoroljen og oljefilteret

Serviceintervall: Etter de 50 første timene

Hver 150. driftstime

1. Fjern tappepluggen (Figur 50) og la oljen renne ut i en beholder.

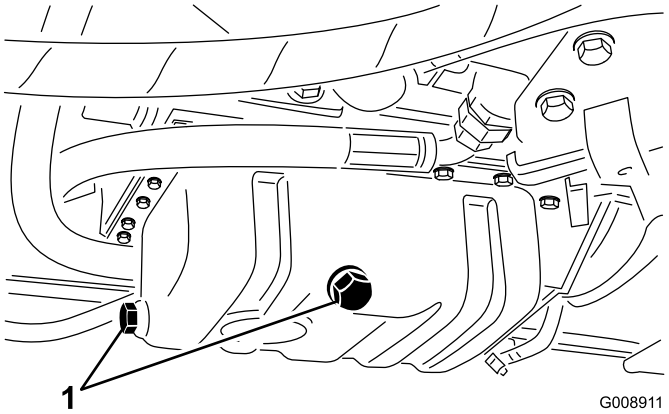

Figur 50

1. Oljetappeplugg

2. Når oljen slutter å renne, setter du tappepluggen på igjen.
3. Ta av oljefilteret (Figur 51).

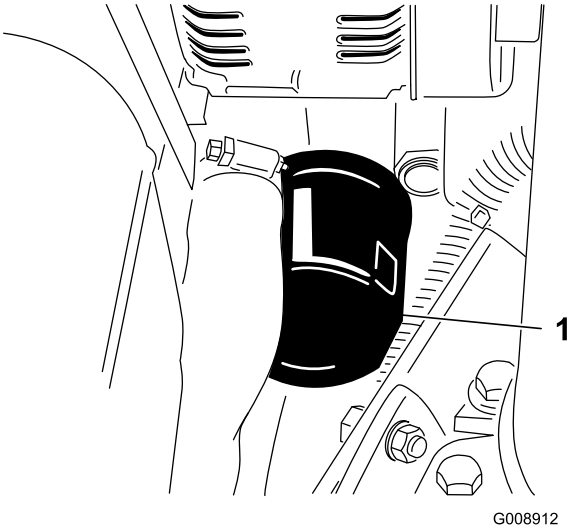

Figur 51

1. Oljefilter

4. Stryk et tynt lag med ren olje på den nye filterforseglingen.
5. Installer det nye oljefilteret på filteradapteren. Drei oljefilteret med urviserne til gummipakningen kommer i kontakt med filteradapteren. Trekk deretter til filteret ytterligere en 1/2 omdreining.

   Viktig: Ikke trekk til luftfilteret for mye.

6. Tilsett olje til veivhuset. Se Kontrollere motoroljenivået (side 20).

Vedlikehold av drivstoffsystem

⚠ FARE

Under visse forhold er diesel og dampen fra drivstoff svært brannfarlig og eksplosivt. En brann eller eksplosjon forårsaket av drivstoff, kan påføre deg og andre brannskader og forårsake skade på eiendom.

- **Bruk en trakt når du fyller tanken, og fyll den utendørs på et åpent sted når motoren er slått av og kald. Tørk opp eventuelt drivstoffsøl.**
- **Tanken må ikke fylles helt opp. Fyll drivstoff på tanken helt til nivået er 6 til 12 mm under bunnen av påfyllingshalsen. Dette tomrommet i tanken gir drivstoffet plass til å utvide seg.**
- **Røyk aldri når du håndterer drivstoff, og hold deg borte fra åpen ild eller steder der drivstoffgass kan antennes av gnister.**
- **Oppbevar drivstoffet i en ren, godkjent beholder, og pass på at lokket er skrudd på.**

Tømme drivstofftanken

Serviceintervall: Hver 800. driftstime

Før lagring

Tøm og rengjør drivstofftanken hvis drivstoffsystemet blir forurenset, eller hvis du har tenkt å oppbevare maskinen i en lengre periode. Bruk rent drivstoff til å spyle tanken.

Kontrollere drivstoffslangene og -koblingene

Serviceintervall: Hver 400. driftstime/Årlig (avhengig av hva som kommer først)

Kontroller drivstoffslangene og -koblingene. Kontroller om koblingene er slitte, ødelagte eller løse.

Tappe drivstoffsystemet

Du må tappe drivstoffsystemet før du starter motoren hvis noen av følgende situasjoner har oppstått:

- Første oppstart av en ny maskin.
- Motoren har stoppet på grunn av for lite drivstoff.
- Vedlikeholdsarbeid har blitt utført på komponenter i drivstoffsystemet, f.eks. filter skiftet ut, vannutskilleren vedlikeholdt osv.

⚠ FARE

Under visse forhold er diesel og dampen fra drivstoff svært brannfarlig og eksplosivt. En brann eller eksplosjon forårsaket av drivstoff, kan påføre deg og andre brannskader og forårsake skade på eiendom.

- **Bruk en trakt når du fyller tanken, og fyll den utendørs på et åpent sted når motoren er slått av og kald. Tørk opp eventuelt drivstoffsøl.**
- **Tanken må ikke fylles helt opp. Fyll drivstoff på tanken helt til nivået er 6 til 12 mm under bunnen av påfyllingshalsen. Dette tomrommet i tanken gir drivstoffet plass til å utvide seg.**
- **Røyk aldri når du håndterer drivstoff, og hold deg borte fra åpen ild eller steder der drivstoffgass kan antennes av gnister.**
- **Oppbevar drivstoffet i en ren, godkjent beholder, og pass på at lokket er skrudd på.**

1. Parker gressklipperen på en jevn overflate og kontroller at drivstofftanken minst er halvfull.
2. Åpne panseret.
3. Vri tenningsnøkkelen til stillingen PÅ og start motoren. Den mekaniske pumpen suger drivstoffet ut av tanken, fyller drivstoffilteret og drivstoffslangen og tvinger luften inn i motoren. Det kan ta litt tid å tappe all luften ut av systemet og motoren kan kjøre ujevnt inntil all luften er tappet ut. Når all luften er tappet og motoren kjører jevnt, skal den gå i noen minutter for å sikre at all luften er tappet.

Skifte drivstoffilteret

Serviceintervall: Hver 500. driftstime

Viktig: Skift ut drivstoffilterboksen regelmessig for å forhindre slitasje på drivstoffinnsprøytingsplungeren eller innsprøytingsmunnstykket på grunn av smuss i drivstoffet.

1. Plasser en ren beholder under drivstoffilterbeholderen (Figur 52).
2. Rengjør området der filterboksen skal festes.

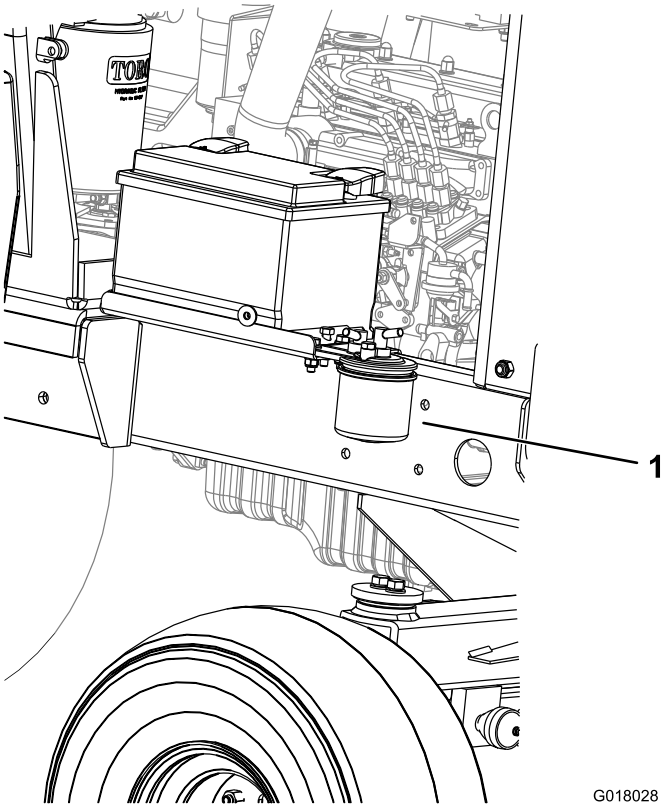

Figur 52

1. Drivstoffilter

3. Fjern filterboksen og rengjør monteringsoverflaten.
4. Smør pakningen på filterboksen med ren olje.
5. Monter den nye filterbeholderen for hånd til pakningen er i kontakt med monteringsoverflaten.
6. Tapp ut av drivstoffsystemet. Se Tappe drivstoffsystemet..

Vedlikehold av elektrisk system

Viktig: Før du sveiser på maskinen, må du koble begge kablene fra batteriet, begge ledningsfastspennerne fra den elektroniske kontrollenheten og terminalkonnektoren fra vekselstrømsgeneratoren for å unngå skade på det elektriske systemet.

Kontrollere det elektriske systemet

Serviceintervall: Hver 500. driftstime

Kontroller alle elektriske koblinger og kabler, og skift ut alle som er skadet eller rustne. Spray en vanninhibitor av god kvalitet på eksponerte koblinger for å forhindre at det kommer inn fukt.

Kontrollere batteriets tilstand

Serviceintervall: Hver 250. driftstime

Merk: Når du fjerner batteriet, må du alltid koble fra den negative (-) kabelen først.

Merk: Når du setter inn batteriet, må du alltid koble fra den negative (-) kabelen sist.

Åpne panseret. Fjern eventuelle rust fra batteriterminalene ved å bruke en stålbørste og påfør vaselin på terminalene for å forhindre ytterligere korrosjon. Rengjør batterirommet.

Under normale driftsforhold krever ikke batteriet ytterligere oppmerksomhet. Hvis maskinen har vært utsatt for kontinuerlig bruk under forhold med høye omgivelsestemperaturer, kan det være behov for å fylle på med batterielektrolytt.

Fjern alle celledekslene, og fyll på med destillert vann til 15 mm under toppen på batteriet. Monter celledekslene.

Merk: Kontroller tilstanden til batteriledningene. Monter nye kabler når de nåværende begynner å bli slitt eller er ødelagt, og trekk til eventuelle løse koblinger etter behov.

Vedlikeholde batteriet

Serviceintervall: Hver 250. driftstime

⚠ FARE

Elektrolytten i batteriet inneholder svovelsyre, en dødelig gift som også kan forårsake alvorlige brannskader.

- **Ikke drikk elektrolytt, og unngå kontakt med hud, øyne eller klær. Bruk vernebriller for å beskytte øynene og gummihansker for å beskytte hendene.**
- **Fyll batteriet i nærheten av rent vann som kan brukes til å skylle huden.**

⚠ ADVARSEL

Når batteriet lades, utvikles det gasser som kan eksplodere.

Røyk aldri i nærheten av batteriet, og hold gnister og åpen ild borte fra batteriet.

Kontroller batteriets tilstand. Hold batteripolene og hele batterikassen ren. Et skittent batteri lades sakte ut. Du rengjør batteriet ved å vaske hele kassen med en oppløsning av natron og vann. Skyll med rent vann.

Vedlikehold av drivsystem

Skifte giroljefilter

Serviceintervall: Etter de 50 første timene

Hver 500. driftstime

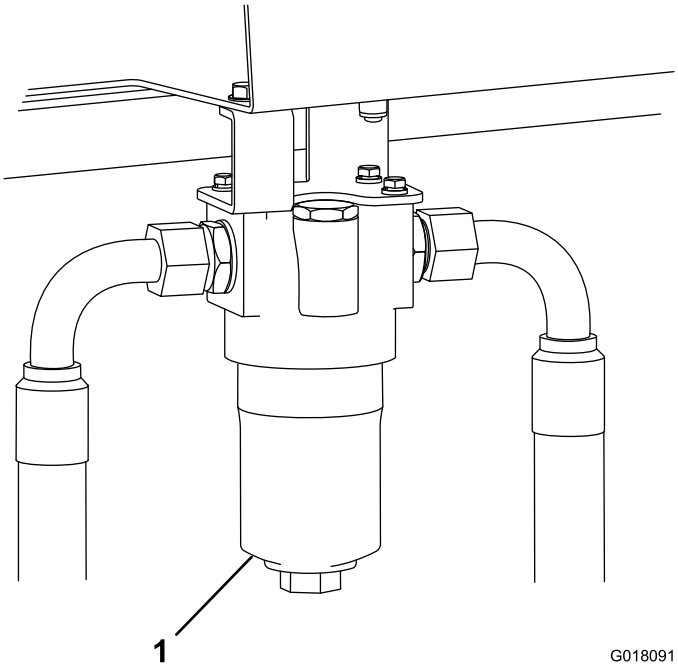

Figur 53
Høyre side av maskinen

1. Giroljefilter

1. Skru ut og fjern bunnen av giroljefilterhuset.
2. Trekk ut filterelementet og kast det.
3. Montere et nytt filterelement (del 924709).
4. Monter huset.

Skifte det hydrauliske returfilteret

Serviceintervall: Etter de 50 første timene

Hver 500. driftstime

1. Fjern returfilteret.
2. Smør olje på den nye returfilterpakningen.
3. Monter det nye returfilteret på maskinen.

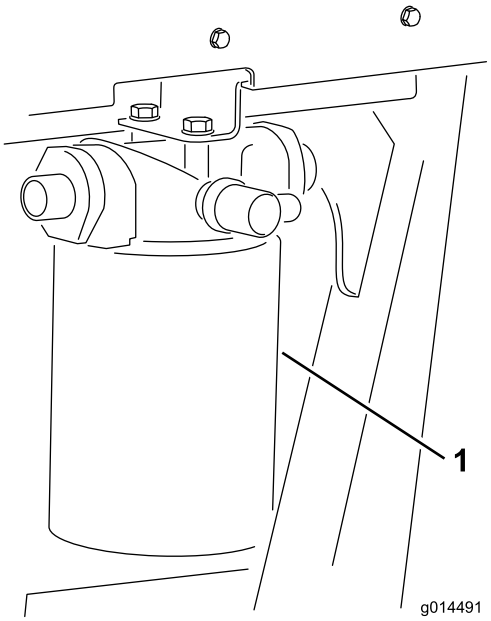

Figur 54

Venstre side av maskinen

1. Hydraulisk oljereturfilter

Kontrollere at bakhjulene er rettet inn i forhold til hverandre

Serviceintervall: Hver 500. driftstime

Bakhjulene må være korrekt innrettet til 3–8 mm for å forhindre overdreven dekkslitasje og sikre trygg maskindrift.

Still inn bakhjulene slik at de peker rett frem. Mål og sammenlign avstanden mellom de fremre sideveggene og de bakre sideveggene ved midthøyden til hjulet. Avstanden mellom de fremre sideveggene skal være stilt til 3–8 mm mindre enn avstanden mellom de bakre sideveggene.

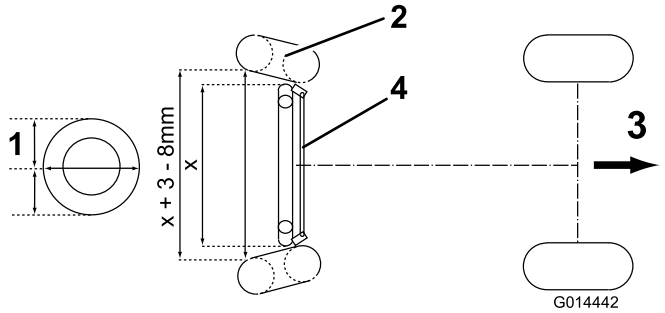

Figur 55

1. Hjulets midthøyde
2. Dekk
3. Retning for kjøring forover
4. Styrestangenhet

Hvis du vil justere innrettingen av bakhjulene, må du først skru ut låsemutrene på venstre og høyre side på styrestangenheten. (Den venstre låsemutteren er venstregjenget.) Roter styrestangen for å oppnå korrekt avstand som beskrevet over og trekk til låsemutrene på en trygg måte.

Undersøke girkontrollkabelen og driftsmekanismen

Serviceintervall: Hver 250. driftstime

Kontroller tilstanden og sikkerheten til kabelen og driftsmekanismen ved hastighetskontrollpedalene og girpumpeendene.

- Fjern oppsamlinger av smuss, sand og andre avsetninger.
- Påse at kuleleddene er trygt festet, og kontroller at monteringsbrakettene og kabelfestene er stramme og fri for sprekker.
- Undersøk endeniplene for slitasje, rust og ødelagte fjærer, og skift ut etter behov.
- Påse at gummiforseglingene er korrekt plassert, og at det er i god stand.
- Påse at artikuleringshylsen som støtter den innvendige kabelen, er i god stand, og at den er godt festet til den ytre kabelenheten ved de pressede/// koblingene. Hvis det finnes tegn på sprekker eller løsrivelse, må du montere en ny kabel umiddelbart.
- Kontroller at hylsene, stagene og den innvendige kabelen ikke er bøyd, knekt eller skadet på annen måte. Hvis de er det, må du montere en ny kabel umiddelbart.
- Når motoren er slått av, bruker du pedalkontrollene hele veien og sikrer at mekanismen beveger seg jevnt og fritt til nøytral posisjon uten at den henger seg opp.

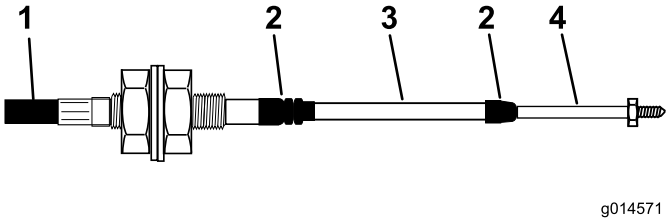

Figur 56

1. Utvendig deksel
2. Gummipakning
3. Hylse
4. Enden på stangen

Vedlikehold av kjølesystem

Fjerne rester fra kjølesystemet

Serviceintervall: For hver bruk eller daglig

Hver 100. driftstime

Annet hvert år

Merk: Du må rengjøre radiatoren og oljekjøleren for å unngå at motoren overopphetes. Kontroller disse delene daglig, og fjern rusk hvis det er nødvendig. Det er nødvendig å kontrollere og rengjøre oftere hvis forholdene er svært støvete eller skitne.

1. Parker maskinen på en jevn overflate, stopp motoren, sett på parkeringsbremsen og ta nøkkelen ut av tenningsbryteren.
2. Rengjør radiatorskjermen.
3. Rengjør motorområdet nøye for alt rusk.
4. Lås opp panserlåsen og åpne panseret (Figur 57).

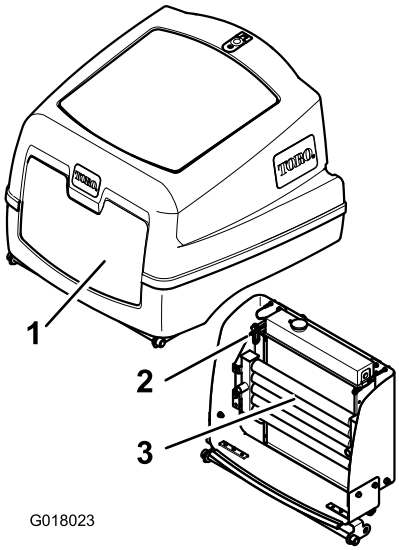

Figur 57

1. Motordeksel
2. Oljekjøler frigjøringsklemmer
3. Oljekjøler

5. Rengjør skjermen grundig med trykkluft.
6. Sving låsen innover for å frigjøre oljekjøleren (Figur 58).

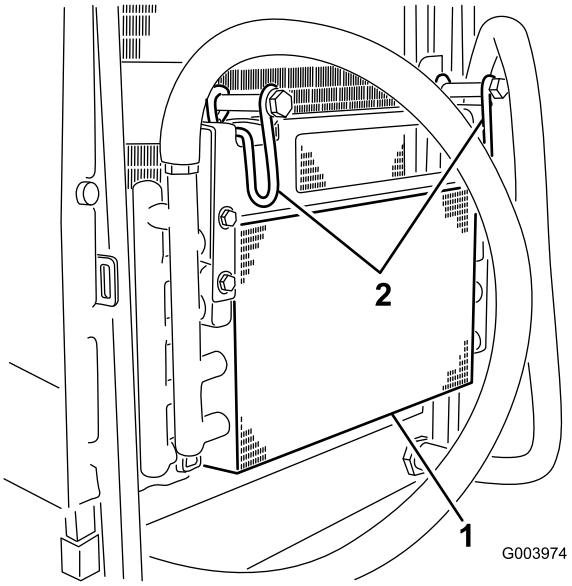

Figur 58

1. Oljekjøler
2. Oljekjølerlås

7. Start fra viftesiden av radiatoren og blås ut rusk med trykkluft på lavt trykk (3,45 bar) (bruk ikke vann). Gjenta trinnet fra forsiden av radiatoren og ytterligere én gang fra viftesiden. Rengjør begge sidene av oljekjøleren grundig. Etter at radiatoren og oljekjølerne er grundig rengjort, fjern eventuelt smuss som kan ha samlet seg på andre deler av maskinen (Figur 59) med trykkluft.

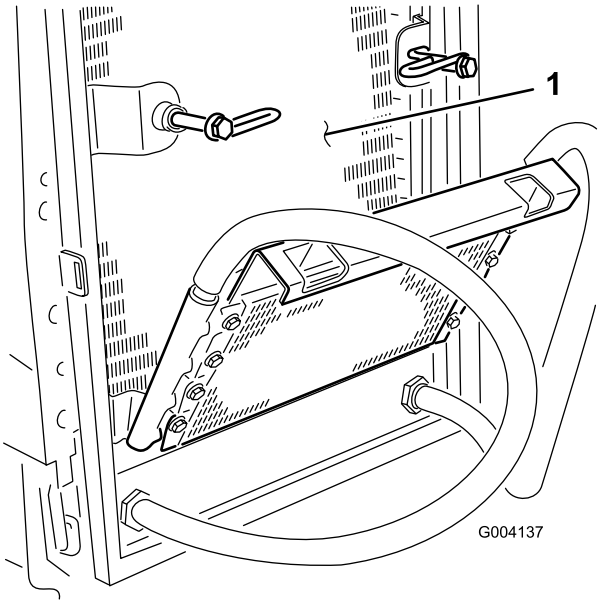

Figur 59

1. Radiator

8. Vipp oljekjøleren tilbake på plass og sikre låsen.
9. Senk panseret igjen, og fest låsen.

Vedlikehold av remmer

Kontroller tilstanden og spenningen til vekselstrømsgeneratorremmen etter første driftsdag og deretter hver 100. driftstime.

Stramme vekselstrømsgeneratorremmen

Serviceintervall: Etter de 8 første timene

Hver 100. driftstime

1. Åpne panseret.
2. Kontroller spenningen ved å trykke ned remmen (Figur 60) midt mellom vekselstrømsgeneratoren og veivakselrullene med en kraft på 10 kg.

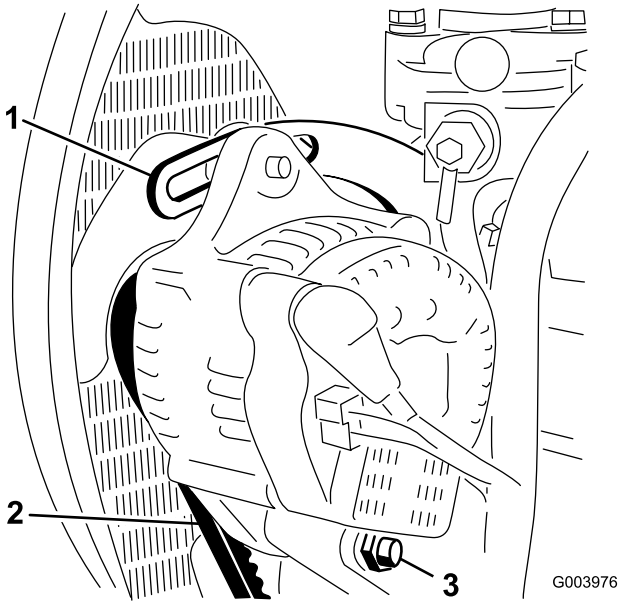

Figur 60

1. Avstiver
2. Vekselstrømsgeneratorrem
3. Svingbolt

Remmen skal gi etter 11 mm. Hvis dette ikke er tilfelle, fortsett til trinn3 Hvis det er tilfelle, fortsett å bruke maskinen.

3. Løsne skruene som fester avstiveren til motoren (Figur 60), skruen som fester vekselstrømsgeneratoren til avstiveren og svingbolten.
4. Før inn en løftestang mellom vekselstrømsgeneratoren og motoren og lirk vekselstrømsgeneratoren utover.
5. Når du har oppnådd korrekt spenning, trekk til vekselstrømsgeneratoren, avstiveren og svingboltene for å sikre justeringen.

Vedlikehold av kontrollsystem

Kontrollere pedaldriften for kjøring forover / rygging

Når motoren er slått av, bruker du kjørepedalene for forover og rygging gjennom hele artikulasjonen og påser at mekanismen returnerer fritt til nøytral posisjon.

Kontrollere dødmannssetebryter

Serviceintervall: For hver bruk eller daglig

1. Sitt på førersetet og start motoren.
2. Senk kutterhodene ned til bakken.
3. Aktiver klippedrivverket i foroverretning.
4. Reis deg fra førersetet, og kontroller at klippesylindrene stopper innen 0,5 til 1 sekund etter at du har reist deg fra setet.
5. Gjenta prosedyren med klippesylindrene kjørende i revers.

Kontrollere sperrebryter for klippedrivverk

1. Stopp gressklippermotoren.
2. Sett klippedrivverkbryter til av-posisjon, og vri tenningsnøkkelen til posisjon **I**. Indikatorlampen for kutterhodenes drivbryter skal ikke tennes.
3. Vri bryteren til fremoverstilling. Indikatorlampen skal tennes og motoren skal ikke starte når tenningsnøkkelen vris rundt. Gjenta trinnene for reversstilling.

Kontrollere parkeringsbremsens sperrebryter

1. Stopp motoren.
2. Sett på parkeringsbremsen.
3. Vri tenningsnøkkelen til posisjon **I**. Indikatorlampen for parkeringsbremsen skal tennes.
4. Koble fra parkeringsbremsen. Indikatorlampen skal slukkes, og motoren skal ikke starte når tenningsnøkkelen vris rundt.
5. Sett på parkeringsbremsen, sitt på førersetet og start motoren.
6. Frigjør parkeringsbremsen.
7. Reis deg fra førersetet og kontroller at motoren stopper.

Kontrollere nøytral sperrebryter for gir

1. Stopp gressklippermotoren.
2. Ta foten av kjørepedalene for forover / rygging.
3. Vri tenningsnøkkelen til posisjon **I**, og indikatorlampen for gir i nøytral skal tennes.
4. Bruk lett trykk på kjørepedalene i retning forover for rygging for å kontrollere at indikatorlampen slår seg av.

Merk: Vær svært oppmerksom på at området rundt gressklipperen er tomt før du kontrollerer at motoren ikke starter under slike forhold.

Vedlikehold av hydraulisk system

⚠ ADVARSEL

Hydraulisk væske som kommer ut under trykk, kan trenge gjennom huden og forårsake personskader.

- **Kontroller at alle hydrauliske ledninger og slanger er i god stand, og at alle hydrauliske koblinger og beslag er tette, før det hydrauliske systemet settes under trykk.**
- **Hold kropp og hender borte fra hull eller dyser som sprøyter ut hydraulisk væske under høyt trykk.**
- **Bruk kartong eller papir til å finne lekkasjer.**
- **Før du utfører vedlikehold eller reparasjoner på det hydrauliske systemet, må du forsiktig slippe ut alt trykket.**
- **Oppsøk legehjelp øyeblikkelig hvis olje kommer i direkte kontakt med huden.**

Overhale det hydrauliske systemet

Serviceintervall: Hver 500. driftstime

Merk: Hold vann unna de elektriske komponentene. Bruk en tørr klut eller børste til å rengjøre slike områder.

Denne prosedyren utføres best når hydraulikkoljen er varm (ikke svært varm). Senk kutterhodene ned til bakken, og tapp ut av det hydrauliske systemet.

1. Fjern påfyllingsflensen for oljetanken for å få tilgang til sugefilteret.
2. Skru ut og fjern filteret og rengjør med parafin eller bensin før installering.
3. Installer oljefilterelementet for returlinjen.
4. Sett inn oljefilterelementet for giret.
5. Fyll hydraulikktanken med frisk og ren hydraulisk olje av anbefalt type.
6. Kjør maskinen og bruk alle hydraulikksystemene til hydraulikkoljen er varm.
7. Kontroller oljenivået og fyll på etter behov til det øvre merket på siktmåleren.

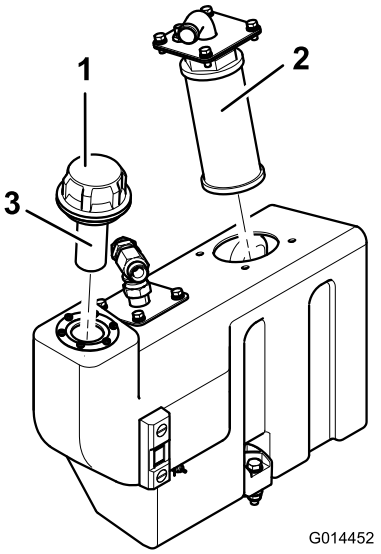

Figur 61

1. Påfyllingslokk for oljetank
2. Sugefilter
3. Påfyllingsfilter

Kontrollere varselssystemet for overoppvarming av hydraulisk olje

Serviceintervall: Hver 500. driftstime

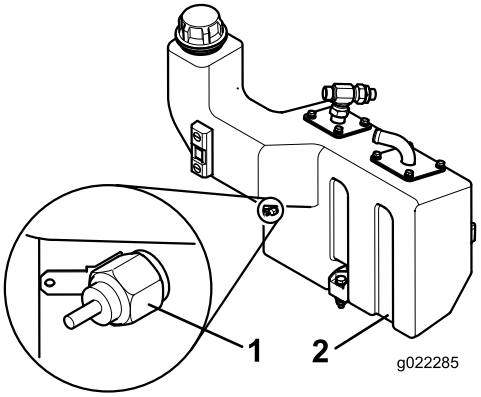

Figur 62

1. Temperaturbryter
2. Hydraulikkoljetank

1. Vri tenningsnøkkelen til posisjon I.
2. Koble rød/gul ledningsterminal fra temperaturbryteren for hydraulikktanken.
3. Berør metallterminalen til ledningen på et egnet jordet punkt og sikre at metalloverflatene oppnår god kontakt.

Hornet lyder og varsellampen for temperaturen på den hydrauliske oljen i motoren tennes for å bekrefte korrekt drift. Hvis det er nødvendig, skal du utføre reparasjoner før du bruker gressklipperen.

Kontrollere de hydrauliske ledningene og slangene

Kontroller daglig hydrauliske ledninger og slanger for å kontrollere at det ikke er lekkasjer, at det ikke er knekk på dem, at ingen monteringsstøtter er løse, at ingen beslag er løse og at de ikke er slitt på grunn av værforhold eller kjemisk forringelse. Foreta alle nødvendige reparasjoner før bruk.

Vedlikehold av kutterhodesystem

Slipe kutterhodene

⚠ ADVARSEL

Kontakt med kutterhodene eller andre bevelige deler kan føre til personskader.

- **Hold fingre, hender og klær borte fra kutterhodene eller andre bevegelige deler.**
- **Forsøk aldri å dreie kutterhodene for hånd eller med føttene mens motoren er i gang.**

Denne prosessen anbefales for å få tilbake skarpe knivegger på sylindrene og bunnknivene som er essensielle for å få førsteklasses kutt.

Denne prosessen kan bare takle en liten mengde metallfjerning for å gjenopprette kniveggene. Hvis kniveggene er svært slitt eller skadet, må du fjerne komponentdelene og slipe dem på nytt.

1. Kontroller at gressklippermotoren er slått av og parkeringsbremsen er på.
2. Juster klippesylindrene med bunnknivene for å få forbigående kontakt.
3. Påfør en vaskemiddelbasert silisiumkarbidmasse av middels styrke på kniveggene på sylindrene med en børste med langt håndtak.

80-grad silisiumkarbeidmasse	
	Delenummer
0,45 kg	63-07-088
11,25 kg	63-07-086

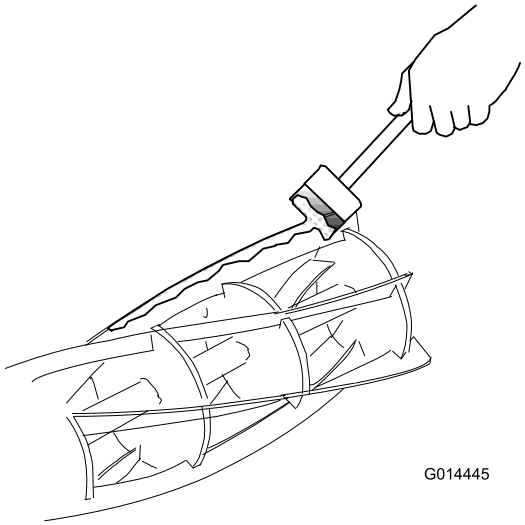

Figur 63

4. Sitt på førersetet, start gressklippermotoren og sett motorhastighet til tomgang.

   ⚠ ADVARSEL

   Hvis du berører kutterhodene mens motoren er i gang, kan du få alvorlige personskader.

   - **Påse at området rundt kutterhodene er fritt for personer.**
   - **Hold hender og føtter borte fra klippesylindrene mens gressklippermotoren er i gang.**

5. Sett kutterhodenes drivbryter til revers/sliping-posisjon en stund, og hør om du hører slipelyder.
6. Sett kutterhodenes drivbryter til av-posisjon, og slå av gressklippermotoren når slipingen har stoppet.
7. Rengjør kniveggene grundig, og juster klippesylindrene med bunnknivene.
8. Kontroller at et tynt papirstykke kan kuttes rent over hele kniveggen mens du roterer sylindrene for hånd.
9. Hvis ytterligere sliping kreves, gjenta trinnene 2 til og med 8.
10. Fjern og vask grundig av alle spor av silisiumkarbeidmassen fra sylindrene og bunnknivene.

Etterslipe kutterhodene

Det må utføres en ettersliping for å korrigere sylinderspiralkanter eller bunnknivegger som har blitt svært avrundet eller forvridde. Bunnkniver som nærmer seg slutten

av brukstiden skal byttes ut. De nye knivene skal slipes i holderne før montering. Når det er nødvendig å slipe, er det viktig at både sylindrene og bunnknivene slipes samtidig. Det eneste unntaket til denne regelen er når en ny sylinder monteres, i så tilfelle er det kun nødvendig å slipe bunnkniven. All slik sliping skal utføres av en autorisert forhandler på en velholdt slipemaskin av god kvalitet, utformet for sliping av sylinder/bunnkniv.

Heve gressklipperen opp fra bakken

⚠ ADVARSEL

Hvis du oppholder deg under maskinen mens motoren er i gang, kan du få alvorlige personskader eller dø.

- **Aldri kryp under maskinen mens motoren er i gang.**
- **Aldri start motoren mens noen er under maskinen.**

Viktig: Før du hever gressklipperen må du sikre at løfteutstyret som skal brukes, er i god stand, og at det er egnet til å støtte vekten av gressklipperen på en trygg måte.

Minimum løftekapasitet: 2000 kg

1. Parker gressklipperen på et jevnt underlag.
2. Sett på parkeringsbremsen.
3. Vri motorbryteren til av-posisjon og ta ut tenningsnøkkelen.
4. Sikre at underlaget under løfteutstyret er jevnt og fast.
5. Innrett og påse at løfteutstyret er sikret mot ett av gressklipperens hevepunkter. Se Finne jekkepunktene (side 29).
6. Hvis du skal heve fronten av gressklipperen, må du sette klosser bak bakhjulene for å hindre at gressklipperen ruller bort.

   Merk: Parkeringsbremsen fungerer bare på forhjulene.

Avhending av avfall

Motorolje, batterier, hydraulisk olje og motorkjølemiddel er forurensende for miljøet. Avhend disse i henhold til lokalt regelverk.

Når du skal kaste produkter som er farlig avfall, skal du ta dem med til et autorisert avhendingsanlegg. Avfallsprodukter må ikke få lov til å kontaminere overflatevann, avløp eller kloakksystem.

Viktig: Avhend farlige stoffer på korrekt måte.

Du må ikke avhende batterier som er merket for separat innsamling, i husholdningsavfallet.

Når du skal kaste produkter som er farlig avfall, skal du ta dem med til et autorisert avhendingsanlegg.

Lagring

Klargjøre trekkenheten

1. Rengjør trekkenheten, klippeenhetene og motoren grundig.
2. Kontroller trykket i dekkene. Se Kontrollere trykket i dekkene (side 23).
3. Kontroller alle festene. Stram dem om nødvendig.
4. Smør alle smørepunkter og omdreiningspunkter. Tørk opp overflødig smøremiddel.
5. Bruk litt sandpapir på og mal malte områder som har fått riper eller rust. Reparer alle hakk i metallet.
6. Overhal batteriet og kablene:
   A. Ta batteriklemmene av batteripolene.
   B. Rengjør batteriet, klemmene og polene med en stålbørste og en oppløsning av natron.
   C. Smør batteripolene og kabelklemmene med Grafo 112X smørefett (Toro-delenummer 505-47) eller vaselin for å forhindre korrosjon.
   D. Lad batteriet sakte opp i 24 timer hver 60. dag for å forhindre blysulfatering av batteriet.

Klargjøre motoren

1. Tøm motoroljen fra bunnpannen, og sett tappepluggen tilbake.
2. Ta ut og kast oljefilteret. Sett inn et nytt oljefilter.
3. Fyll på oljetanken med tilmålt mengde motorolje.
4. Start motoren, og kjør den på tomgang i omtrent to minutter.
5. Stopp motoren.
6. Tøm alt drivstoff fra drivstofftanken, slangene og drivstoffilteret/vannutskillerenheten.
7. Spyl drivstofftanken med rent, ferskt dieseldrivstoff.
8. Fest alle beslagene for drivstoffsystemet.
9. Rengjør og overhal luftrenseren grundig.
10. Forsegl inntaket til luftrenseren og eksosåpningen med værbestandig teip.
11. Kontroller frostvæskebeskyttelsen og tilsett frostvæske som nødvendig for forventet minimumstemperatur i ditt område.

Feilsøking

Problem	Mulig årsak	Løsning
Det er områder med uklippet gress ved overlappingen mellom klippesylindrene.	1. Du svinger for skarpt. 2. Maskinen sklir sidelengs ved kjøring på tvers i en skråning. 3. Det er ingen bakkekontakt på den ene enden av klipperen på grunn av dårlige slangeføringer eller feilplasserte hydraulikkadaptere. 4. Det er ingen bakkekontakt på den ene enden av klipperen fordi en svingbolt er fastkjørt. 5. Det er ingen bakkekontakt på den ene enden av klipperen på grunn av oppsamling av gress under kutterhodet.	1. Øk svingradiusen 2. Klipp opp/ned skråningen. 3. Korriger slangeføringen eller plasseringen til hydraulikkadapterne. 4. Løsne og smør svingpunktene. 5. Fjern oppsamlingen av gress.
Det er kantlinjer langs hele bredden i klippen på tvers av kjøreretningen.	1. Hastighet framover er for høy. 2. Sylinderhastigheten er for langsom. 3. Klippehøyden er for lav.	1. Reduser hastighet framover. 2. Øk hastigheten til gressklippermotoren. 3. Hev klippehøyden.
Det er kantlinjer i gresset som er klippet, på tvers av kjøreretningen, over klippebredden til én sylinder.	1. En sylinder kjører sakte.	1. Kontroller sylinderhastigheten. Ta kontakt med en autorisert distributør.
Det er et steg i høyden for det klipte gresset på overlappingspunktet mellom klippesylindrene.	1. En av sylindrene har en inkonsekvent klippehøydeinnstilling. 2. Posisjonskontrollen for heve/senke er ikke i svevestilling. 3. Det er ingen bakkekontakt på den ene enden av klipperen på grunn av dårlige slangeføringer eller feilplasserte hydraulikkadaptere. 4. Det er ingen bakkekontakt på den ene enden av klipperen på grunn av fastkjørte svingbolter. 5. Det er ingen bakkekontakt på den ene enden av klipperen på grunn av oppsamling av gress under kutterhodet.	1. Kontroller og justere klippehøydeinn-stillingen. 2. Sett posisjonskontrollen til svevestillingen. 3. Korriger slangeføringen og plasseringen til hydraulikkadapterne. 4. Løsne og smør svingpunktene. 5. Fjern oppsamlingen av gress.
Enkelte gresspartier er uklippet eller dårlig klippet.	1. En klippesylinder er delvis ikke i kontakt med bunnkniven. 2. En klippesylinder har kraftig kontakt med bunnkniven. 3. Klippehøyden er for høy. 4. Kniveggene på klippesylin-derne/bunnknivene er avrundet.	1. Juster kontakten mellom klippesylinder og bunnkniv. 2. Juster kontakten mellom klippesylinder og bunnkniv. 3. Senk klippehøydeinnstillingen. 4. Slip eller etterslip kantene.
Det er linjer med uklippet eller dårlig klippet gress i kjøreretningen.	1. Det er en sporveislinje fra kniveggene på grunn av kraftig kontakt forårsaket av dårlig justeringer mellom klippesylinder og bunnkniv. 2. Bunnkniven har kontakt med bakken. 3. Bunnkniven har en nedpekende posisjon. 4. Kutterhodene hopper. 5. Det er slitte sylinderlager-/lagerhustapper. 6. Det er løse komponenter i kutterhodet.	1. Slip eller etterslip kantene. 2. Hev klippehøyden. 3. Juster kutterhodet slik at bunnkniven blir parallell med bakken. 4. Reduser foroverhastigheten, og reduser vektoverføringen. 5. Erstatt eventuelle slitte deler. 6. Kontroller og trekk til komponenter etter behov.

Problem	Mulig årsak	Løsning
Det er skalpering på gresset.	1. Underlaget er for ujevnt for klippehøydeinnstillingen. 2. Klippehøyden er for lav.	1. Bruk svevende kutterhoder. 2. Hev klippehøyden.
For stor slitasje på bunnkniv.	1. Bunnkniven har kraftig kontakt med bakken. 2. Kniveggene på klippesylinderen og/eller bunnkniven er avrundet. 3. Sylinderen har kraftig kontakt med bunnkniven. 4. En klippesylinder eller bunnkniv er skadet. 5. Bakkeforholdene er svært harde.	1. Hev klippehøyden. 2. Slip eller etterslip kantene. 3. Juster kontakten mellom klippesylinder og bunnkniv. 4. Etterslip eller erstatt deler etter behov. 5. Hev klippehøyden.
Motoren starter ikke med tenningsnøkkelen.	1. Det er ikke strøm i nøytral sperrebryter for gir. 2. Det er ikke strøm i sperrebryteren for parkeringsbremsen. 3. Det er ikke strøm i sperrebryteren for kutterhodedrivverket. 4. En elektrisk kobling fungerer ikke som den skal.	1. Ta foten av pedalene for kjøring forover eller rygging, eller kontroller innstillingen til nøytral sperrebryter for gir. 2. Sett parkeringsbremsebryteren til på-stilling. 3. Sett kutterbryteren til av-stillingen. 4. Finn og korriger feilen i det elektriske systemet.
Batteriet har ikke strøm.	1. En terminalkobling er løs eller rustet. 2. Generatorremmen er løs eller utslitt. 3. Batteriet er utladet. 4. Det er en elektrisk kortslutning.	1. Rengjør og stram til terminalkoblingene. Lad opp batteriet. 2. Juster spenningen eller skift ut remmen. Se brukerhåndboken til motoren. 3. Lad opp eller skift ut batteriet. 4. Finn kortslutningen og reparer den.
Det hydrauliske oljesystemet er overopphetet.	1. En skjerm er blokkert. 2. Oljeavkjøleribbene er skitne/blokkerte. 3. Motorradiatoren er skitten/blokkert. 4. Lav innstilling for avlastningsventilen. 5. Oljenivået er lavt. 6. Bremsene er aktivert. 7. Klippesylindrene strammer på bunnknivene. 8. En vifte eller et viftedrivverk fungerer ikke som det skal.	1. Rengjør skjermen. 2. Rengjør ribbene. 3. Rengjør radiatoren. 4. Kontroller avlastningsventiltrykket. Rådfør deg med en autorisert distributør. 5. Fyll beholderen opp til riktig nivå. 6. Deaktiver bremsene. 7. Juster innstillingene. 8. Kontroller driften av viften, og utfør service på om nødvendig.
Bremsesystemet fungerer ikke som det skal.	1. Hjulmotorbremsenheten fungerer ikke som den skal. 2. Bremseskivene er slitte.	1. Rådfør deg med en autorisert distributør. 2. Skift ut bremseskivene. Rådfør deg med en autorisert distributør.
Mangel på styring.	1. Styreventilen fungerer ikke som den skal. 2. En hydraulikksylinder fungerer ikke som den skal. 3. En styreslange er skadet.	1. Utfør service på eller skift ut styreventilen. 2. Utfør service på eller skift ut hydraulikksylinderen. 3. Skift ut slangen.

Problem	Mulig årsak	Løsning
Maskinen beveger seg verken forover eller bakover.	1. Parkeringsbremsen er tilkoblet. 2. Oljenivået er lavt. 3. Beholderen inneholder feil type olje. 4. Drivpedalforbindelsen er skadet. 5. Girpumpen er skadet. 6. Giromløpsventilen er åpen. 7. En drivforbindelse er ødelagt.	1. Frigjør parkeringsbremsen. 2. Fyll beholderen opp til riktig nivå. 3. Tøm beholderen, og fyll på riktig oljetype. 4. Sjekk forbindelsene, og skift ut eventuelle skadde eller slitte deler. 5. Få en autorisert distributør til å overhale girpumpen. 6. Steng omløpsventilen. 7. Skift ut drivforbindelsen.
Maskinen kryper fremover eller bakover i fri.	1. Girets nøytralinnstilling er stilt feil.	1. Juster innstillingen for girforbindelse i nøytral.
Det er overdreven støy i hydraulikksystemet.	1. En pumpe fungerer ikke som den skal. 2. En motor fungerer ikke som den skal. 3. Luft lekker inn i systemet. 4. Sugefilteret er blokkert eller ødelagt. 5. Overdreven oljeviskositet på grunn av kalde forhold. 6. Lav innstilling for avlastningsventilen. 7. For lite hydraulikkolje.	1. Finn den støyende pumpen, og utfør service eller skift ut. 2. Finn den støyende motoren, og utfør service eller skift ut. 3. Stram til eller skift ut de hydrauliske niplene, særlig i sugelinjene. 4. Rengjør og skift ut sugefilteret, eller skift ut etter behov. 5. La systemet varme seg opp. 6. Kontroller avlastningsventiltrykket. Rådfør deg med en autorisert distributør. 7. Fyll på beholderen for hydraulisk olje til korrekt nivå.
Maskinen mister kraft etter innledende tilfredsstillende drift.	1. En pumpe eller motor er slitt. 2. For lite hydraulikkolje. 3. Oljen i det hydrauliske systemet har feil viskositet. 4. Oljefilterelementet er blokkert. 5. Trykkavlastningsventilen fungerer ikke som den skal. 6. Systemet er overopphetet. 7. Sugeslangen har lekkasjer.	1. Erstatt deler etter behov. 2. Fyll på tanken for hydraulisk olje til korrekt nivå 3. Bytt ut oljen i hydraulikktanken med olje med korrekt viskositet. Se avsnittet Spesifikasjoner. 4. Bytt filterelementet. 5. Rengjør avlastningsventilen, og kontroller trykket. Rådfør deg med en autorisert distributør. 6. Kontroller justeringen mellom sylinder og bunnkniv. Reduser arbeidshastigheten (øk klippehøyden eller reduser foroverhastigheten). 7. Kontroller og stram til koblingene. Skift ut slangen om nødvendig.
En sylinder «banker» under rotering.	1. Sylinderen eller bunnkniven har en topp på grunn av kontakt med en gjenstand. 2. Sylinderlagrene er slitte.	1. Fjern toppen med en stein, og slip for å reparere kniveggen. Alvorlig skade vil kreve ettersliping. 2. Skift ut lagrene om nødvendig.
Én sylinder roterer sakte.	1. Et klippesylinderlager er fastkjørt. 2. En motor med feil rotasjon ble montert. 3. Motorens integrerte kontrollventil er sperret åpen. 4. Klippesylinderen strammer på bunnkniven. 5. Motoren er slitt.	1. Skift ut lagrene om nødvendig. 2. Undersøk motoren, og bytt den ut hvis det er nødvendig. 3. Rengjør og kontroller kontrollventilen. 4. Juster innstillingen. 5. Skift ut motoren.

Problem	Mulig årsak	Løsning
Et kuttehode løfter ikke ut av arbeidsnivå.	1. Svikt i løftesylinderpakningen.	1. Skift ut pakningene.
	2. Trykkavlastningsventilen er sperret åpen eller feil innstilt.	2. Kontroller avlastningsventiltrykket. Rådfør deg med en autorisert distributør.
	3. En kontrollventil fungerer ikke som den skal.	3. Overhal kontrollventilen.
	4. Mekanisk blokkering.	4. Fjern blokkeringen.
Kutterhodene følger ikke konturene i bakken.	1. Slangeføringen eller plasseringen av de hydrauliske koblingene er feil.	1. Beveg kutterhodene så langt ut de kan i alle retninger, og se om slangene er stramme noen steder. Før slangene korrekt, og flytt på koblingene etter behov.
	2. Svingpunktene er for stramme.	2. Løsne og smør svingpunktene etter behov.
	3. Gressklipperen brukes i hold-stilling.	3. Flytt posisjonskontrollbryteren til posisjon for ned/sveve.
	4. Vektoverføringen er satt for høyt.	4. Reduser vektoverføringen.
Kutterhodene starter ikke opp når de senkes til arbeidsstilling.	1. Setesensorbryteren fungerer ikke som den skal.	1. Kontrollen den mekaniske og elektriske driften av bryteren.
	2. For lite hydraulikkolje.	2. Fyll på beholderen for hydraulikkolje til korrekt nivå.
	3. En drivaksel er forskjøvet.	3. Undersøk drivaksler for motor og sylinder, og bytt dem ut hvis det er nødvendig.
	4. Trykkavlastningsventilen er sperret åpen eller feil innstilt.	4. Kontroller avlastningsventiltrykket. Rådfør deg med en autorisert forhandler.
	5. En klippesylinder er sperret.	5. Fjern alle blokkeringer om nødvendig.
	6. En klippesylinder strammer på bunnkniven.	6. Juster innstillingen.
	7. En kontrollventil til kutterhode er i av-posisjon på grunn av en kontrollventil som ikke fungerer som den skal.	7. Overhal kontrollventilen.
	8. En kontrollventil til kutterhode er i av-posisjon på grunn av en elektrisk feil.	8. Kontroller det elektriske systemet for en elektrisk feil.
	9. Nærbryter for løftearm er stilt inn feil.	9. Kontroller og juster nærbryteren.
Sylindrene roterer i feil retning.	1. Slangene er tilkoblet feil.	1. Kontrollere den hydrauliske kretsen, og koble slangene korrekt til.
	2. Kutterhodets drivbryter er tilkoblet feil.	2. Kontroller de elektriske forbindelsene til bryteren.

Liste over internasjonale forhandlere

Distributør:	Land:	Telefonnummer:	Distributør:	Land:	Telefonnummer:
Atlantis Su ve Sulama Sisstemleri Lt	Tyrkia	90 216 344 86 74	Maquiver S.A.	Colombia	57 1 236 4079
Balama Prima Engineering Equip.	Hong Kong	852 2155 2163	Maruyama Mfg. Co. Inc.	Japan	81 3 3252 2285
B-Ray Corporation	Korea	82 32 551 2076	Agrolanc Kft	Ungarn	36 27 539 640
Casco Sales Company	Puerto Rico	787 788 8383	Mountfield a.s.	Den tsjekkiske republikk	420 255 704 220
Ceres S.A.	Costa Rica	506 239 1138	Munditol S.A.	Argentina	54 11 4 821 9999
CSSC Turf Equipment (pvt) Ltd.	Sri Lanka	94 11 2746100	Oslinger Turf Equipment SA	Ecuador	593 4 239 6970
Cyril Johnston & Co.	Nord-Irland	44 2890 813 121	Oy Hako Ground and Garden Ab	Finland	358 987 00733
Equiver	Mexico	52 55 539 95444	Parkland Products Ltd.	New Zealand	64 3 34 93760
Femco S.A.	Guatemala	502 442 3277	Prato Verde S.p.A.	Italia	39 049 9128 128
G.Y.K. Company Ltd.	Japan	81 726 325 861	Prochaska & Cie	Østerrike	43 1 278 5100
Geomechaniki of Athens	Hellas	30 10 935 0054	RT Cohen 2004 Ltd.	Israel	972 986 17979
Guandong Golden Star	Kina	86 20 876 51338	Riversa	Spania	34 9 52 83 7500
Hako Ground and Garden	Sverige	46 35 10 0000	Sc Svend Carlsen A/S	Danmark	45 66 109 200
Hako Ground and Garden	Norge	47 22 90 7760	Solvert S.A.S.	Frankrike	33 1 30 81 77 00
Hayter Limited (U.K.)	Storbritannia	44 1279 723 444	Spypros Stavrinides Limited	Kypros	357 22 434131
Hydroturf Int. Co Dubai	De forente arabiske emirater	97 14 347 9479	Surge Systems India Limited	India	91 1 292299901
Hydroturf Egypt LLC	Egypt	202 519 4308	T-Markt Logistics Ltd.	Ungarn	36 26 525 500
Irrimac	Portugal	351 21 238 8260	Toro Australia	Australia	61 3 9580 7355
Irrigation Products Int'l Pvt Ltd.	India	0091 44 2449 4387	Toro Europe NV	Belgia	32 14 562 960
Jean Heybroek b.v.	Nederland	31 30 639 4611			

Europeisk personvernerklæring

Informasjonen Toro samler inn
Toro Warranty Company (Toro) respekterer ditt personvern. For at vi skal kunne behandle ditt garantikrav og kontakte deg ved en eventuell produkttilbakekalling, ber vi deg om å dele enkelte personopplysninger med oss, enten direkte eller gjennom din lokale Toro-bedrift eller -forhandler.

Toros garantisystem finnes på vertsservere i USA, hvor personvernlovgivningen kanskje ikke gir samme beskyttelse som i ditt eget land.

VED Å DELE DIN PERSONLIGE INFORMASJON MED OSS, SAMTYKKER DU I BEHANDLINGEN AV DIN PERSONLIGE INFORMASJON SOM BESKREVET I DENNE PERSONVERNERKLÆRINGEN.

Måten Toro bruker informasjon på
Toro kan bruke din personlige informasjon til å behandle garantikrav, til å kontakte deg ved en eventuell produkttilbakekalling og av andre hensyn som vi vil fortelle deg om. Toro kan dele din informasjon med Toros datterselskaper, forhandlere eller andre forretningspartnere i forbindelse med disse aktivitetene. Vi vil ikke selge din personlige informasjon til andre selskaper. Vi forbeholder oss retten til å oppgi personlig informasjon for samsvar med gjeldende lovgivning og på forespørsel fra passende myndighet, for å kunne drive våre systemer korrekt eller for vår egen eller andre brukeres beskyttelse.

Oppbevaring av personlig informasjon
Vi vil oppbevare din personlige informasjon så lenge vi har behov for den, av hensynene de opprinnelig ble samlet inn for eller av andre legitime hensyn (som f.eks. samsvar med regelverk), eller som påkrevd av gjeldende lovgivning.

Toros forpliktelse til din personlige informasjons sikkerhet
Vi tar rimelige forholdsregler for å beskytte sikkerheten til din personlige informasjon. Vi setter også i verk tiltak for å opprettholde nøyaktigheten til og gjeldende status for personlig informasjon.

Tilgang og korrigering av personlig informasjon
Hvis du vil gjennomgå eller korrigere din personlige informasjon, kontakt oss per e-post på legal@toro.com.

Australsk forbrukerlov

Australske kunder vil finne opplysninger angående australsk forbrukerlov enten inni boksen eller hos din lokale Toro-forhandler.

Toros totaldekningsgaranti

Begrenset garanti

Betingelser og inkluderte produkter

Toro® Company og datterselskapet Toro Warranty Company, i henhold til en avtale mellom dem, garanterer i fellesskap at ditt kommersielle Toro-produkt ("produktet") er uten feil i materialer eller håndverk i to år eller 1500 driftstimer*, avhengig av hva som inntreffer først. Denne garantien gjelder alle produkter, med unntak av luftemaskiner (se separate garantierklæringer for disse produktene). Der det finnes berettigede forhold, vil vi reparere produktet uten ekstra kostnad for deg, inkludert diagnostikkutstyr, arbeid, deler og transport. Denne garantien tar effekt på den dato som produktet leveres til kunden.
* Produkt utstyrt med timeteller.

Instruksjoner for å innhente garantitjenester

Du er ansvarlig for å underrette distributøren eller den autoriserte forhandleren av kommersielle produkter om hvem du kjøpte produktet av, straks du tror at det foreligger et berettiget forhold. Hvis du trenger hjelp med å finne en distributør eller autorisert forhandler av kommersielle produkter, eller hvis du har spørsmål ang. dine garantirettigheter eller ansvar, kan du kontakte:

Serviceavdeling for kommersielle produkter
Toro Warranty Company
8111 Lyndale Avenue South
Bloomington, MN 55420-1196, USA
E-post: commercial.warranty@toro.com

Eierens ansvar

Som eier av produktet, er du ansvarlig for nødvendig vedlikehold og justeringer som beskrives i brukerhåndboken. Hvis du ikke utfører nødvendig vedlikehold og justeringer, kan dette føre til at garantien blir ugyldig.

Elementer og betingelser som ikke inkluderes

Ikke all produktsvikt eller feilfunksjon som finner sted i løpet av garantiperioden er et resultat av defekter i materialene eller håndverket. Denne garantien dekker ikke følgende:

- Produktsvikt som er et resultat av at man ikke har brukt originale Toro-deler ved utskiftninger, eller fra montering og bruk av tilleggsutstyr eller endret tilbehør som ikke kommer fra Toro. En separat garanti kan gis av produsenten for disse artiklene.
- Produktsvikt som er et resultat av at man ikke har utført anbefalt vedlikehold og/eller justeringer. Hvis du ikke vedlikeholder Toro-produktet i henhold til anbefalt vedlikehold som oppgitt i *brukerhåndboken*, kan dette føre til at garantikrav blir avslått.
- Produktsvikt som er et resultat av at man har brukt produktet på en grov, uaktsom eller uforsiktig måte.
- Deler som anses som forbruksdeler, bortsett fra om de er defekte. Eksempler på deler som anses som forbruksdeler, eller som brukes opp, under normal drift av produktet, er, men er ikke begrenset til, bremseklosser og bremsebelegg, clutchbelegg, knivblad, spoler, motstål, piper, tennplugger, styrehjul, dekk, filtre, remmer og enkelte sprøytedeler som diafragma, munnstykker og kontrollventiler osv.
- Feil som er et resultat av utenforliggende krefter. Elementer som anses å være utenforliggende krefter inkluderer, men er ikke begrenset til, vær, lagringsprosedyrer, bruk av kjølemidler som ikke er godkjent, smøremidler, tilsetningsmidler, gjødningsmiddel, vann eller kjemikalier osv.
- Normal støy, vibrasjon, slitasje og forringelse.
- ”Vanlig slitasje” inkluderer, men er ikke begrenset til, skade på seter pga. slitasje eller slipevirkning, slitte, lakkerte overflater, oppskrapte merker eller vinduer osv.

Deler

Deler som skal skiftes ut som en del av nødvendig vedlikehold, er garantert for perioden opptil tidspunktet for utskiftingen av delen. Deler som skiftes ut under garantien, dekkes i gyldighetsperioden for garantien til originalproduktet og blir Toros eiendom. Toro vil ta den siste avgjørelsen om å reparere eventuelle eksisterende deler eller montere eller erstatte den. Toro kan bruke fabrikkreparerte deler for garantireparasjoner.

Merknad vedrørende garanti på dypsyklusbatteri:

Dypsyklusbatterier har et begrenset antall kilowattimer de kan levere i løpet av levetiden. Bruks-, lade- og vedlikeholdsteknikker kan forlenge eller forkorte den totale levetiden til batteriet. Etter hvert som batteriene i dette produktet brukes, vil mengden med faktisk arbeid mellom ladeintervallene minke sakte, men sikkert til batteriet er helt brukt opp. Skifte ut oppbrukte batterier, på grunn av normalt forbruk, er produkteiers ansvar. Batteriene må kanskje skiftes ut i løpet av den ordinære produktgarantiperioden for eierens regning.

Vedlikehold foretas for eiers regning

Trimming av motor, smøring, rengjøring og polering, utskifting av elementer og filtre som ikke dekkes av garantien, kjølevæske og utføring av anbefalt vedlikehold er noen av de normale tjenestene som Toro-produkter forutsetter som må foretas for eiers regning.

Generelle betingelser

Reparasjon av en autorisert Toro-distributør eller -forhandler, er ditt eneste rettsmiddel under denne garantien.

Verken Toro Company eller Toro Warranty Company er ansvarlig for indirekte, tilfeldig eller betingede skader i forbindelse med bruken av Toro-produkter som dekkes av denne garantien, inkludert eventuelle kostnader eller utgifter med å erstatte utstyr eller tjenester i løpet av rimelige perioder med feilfunksjon eller uten bruk i påvente av fullføring av reparasjoner under denne garantien. Bortsett fra utslippsgarantien som det vises til nedenfor, hvis den gjelder, er det ingen andre uttrykkelige garantier.

Alle impliserte garantier om salgbarhet og egnethet til bruk er begrenset til varigheten av denne uttrykkelig garantien. Noen stater tillater ikke utelatelse av tilfeldige eller betingede skader eller begrensninger på hvor lenge en implisert garanti varer, så ovenfor nevnte utelatelse og begrensninger gjelder kanskje ikke for deg.

Denne garantien gir deg spesielle rettigheter i henhold til loven, og du kan kanskje også ha andre rettigheter som varierer fra stat til stat.

Land andre enn USA og Canada

Kunder bør kontakte Toro-distributøren (forhandleren) for å skaffe seg informasjon om garantien i deres land, provins eller delstat. Hvis du av en noen grunn er misfornøyd med din forhandlers tjenester eller har vanskeligheter med å skaffe deg informasjon om garantien, ta kontakt med importøren av Toro-produktene. Hvis alt annet er resultatløst, kan du ta kontakt med Toro Warranty Company.