FORM NO. 3318–420 REV A

TORO®

18" Recycler® II

Walk-behind Power Mower

Model No. 20181 — 6900001 & Up

18" Recycler® II

Tondeuse motorisée à guidage arrière

Modèle No. 20181 — 6900001 et suivants

Operator's Manual

Manuel de l'Utilisateur

⚠ WARNING: ⚠

The engine exhaust from this product contains chemicals known to the State of California to cause cancer, birth defects, or other reproductive harm.

⚠ AVERTISSEMENT: ⚠

Les gaz d'échappement du moteur de ce produit contiennent des produits chimiques reconnus dans l'état de Californie comme cancérigènes, responsables de malformations congénitales, ou comme nocifs à l'égard des fonctions de la reproduction.

Figures

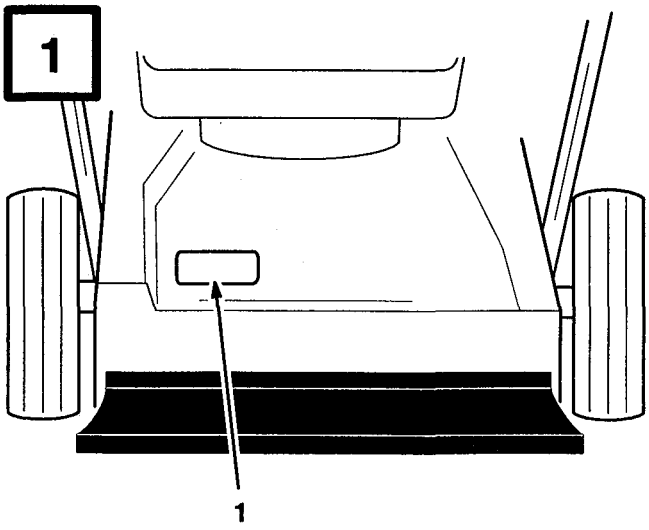

English

1. Model and serial number decal location

Français

1. Emplacement des numéros de modèle et de série

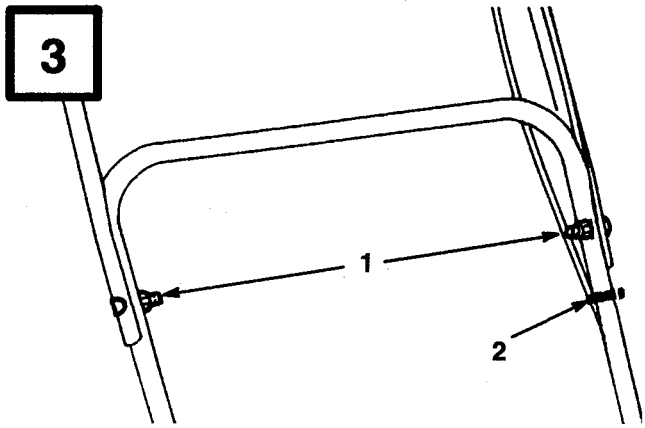

English

1. Handle bolts and nuts
2. Cable tie

Français

1. Boulons et écrous du mancheron
2. Attache pour câble

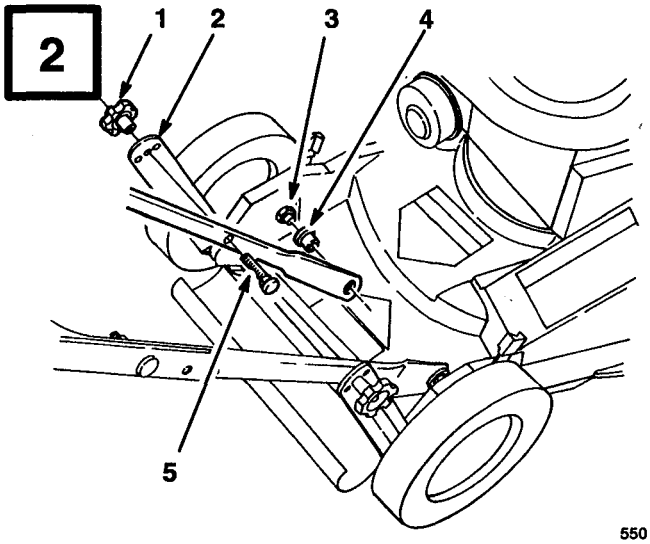

English

1. Knob
2. Handle latch
3. Pivot pin
4. Bushing
5. Carriage bolt

Français

1. Bouton
2. Dispositif de verrouillage
3. Goujon pivot
4. Bagues
5. Boulon spécial

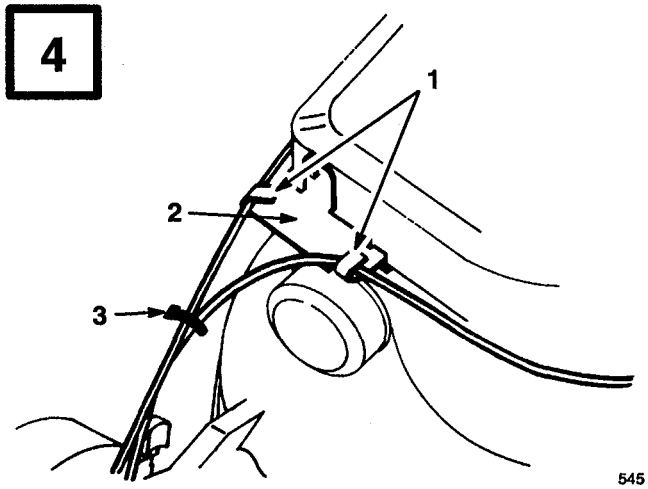

English

1. Tabs
2. Cable bracket
3. Cable tie

Français

1. Pattes de verrouillage
2. Support de câbles
3. Attache pour câble

©The Toro Company – 1996
All Rights Reserved

Printed in USA

5

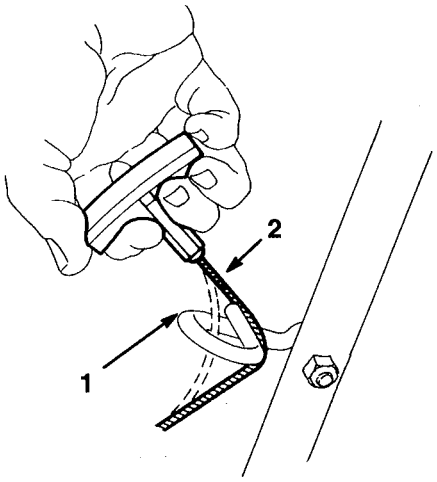

210

English

1. Rope guide
2. Recoil rope

Français

1. Buide corde
2. Corde

6

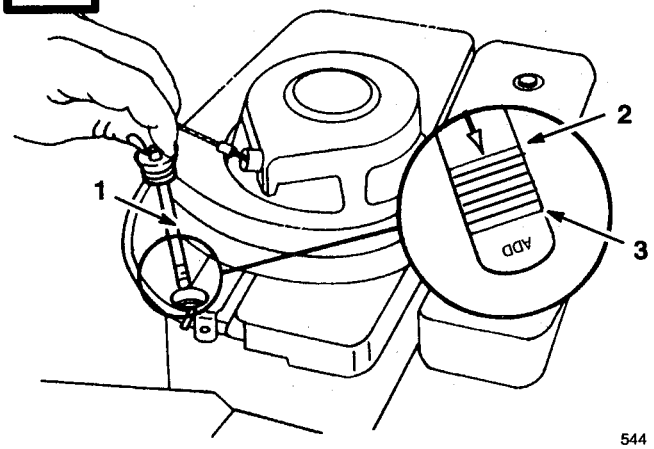

544

English

1. Dipstick
2. Full mark
3. Add mark

Français

1. Jauge
2. Repére add (ajouter)
3. Repére full (plein)

7

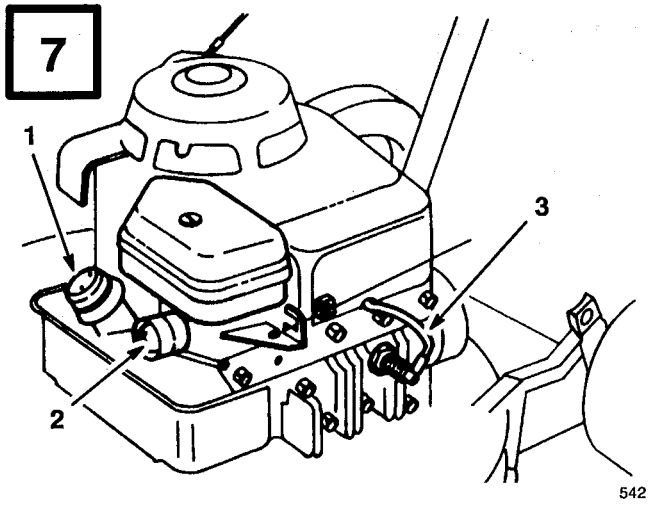

542

English

1. Fuel tank cap
2. Primer bulb
3. Spark plug wire

Français

1. Bouchon du réservoir de carburant
2. amorceur
3. Fil de bougie

8

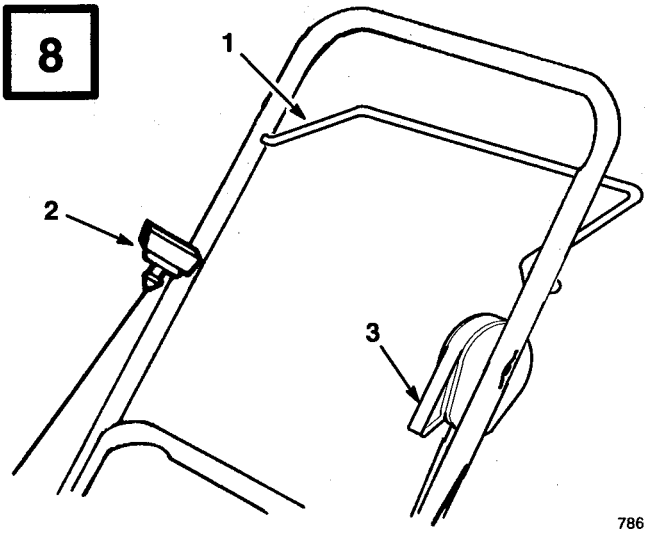

786

English

1. Engine kill control bar
2. Recoil starter
3. Throttle

Français

1. Barre de commande
2. Demarreur manuel
3. Commande des gaz

9

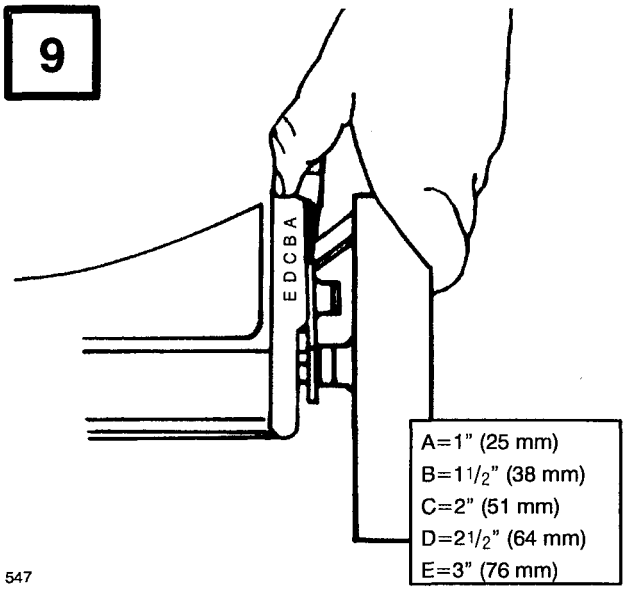

547

10

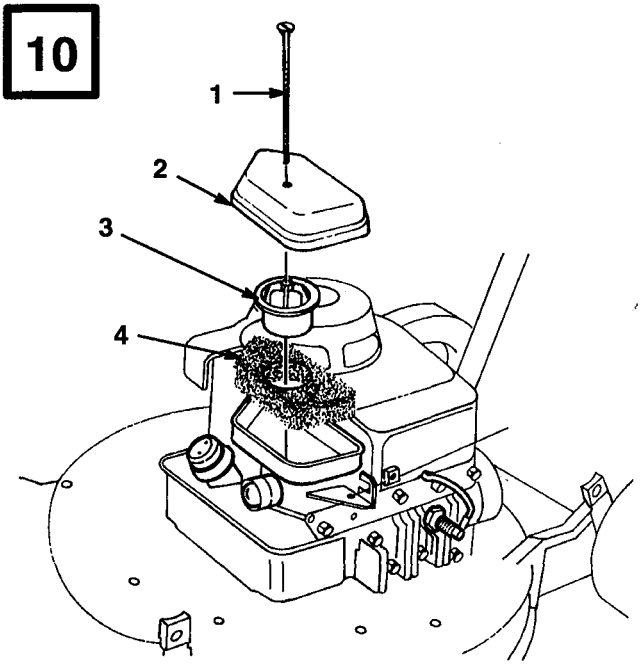

549

English

1. Screw
2. Cover
3. Cup
4. Foam element

Français

1. Vis
2. Couvercle
3. Cuvette
4. Élément en mousse

11

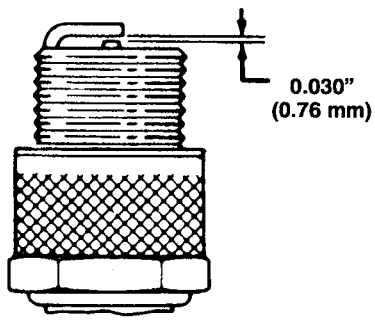

110

12

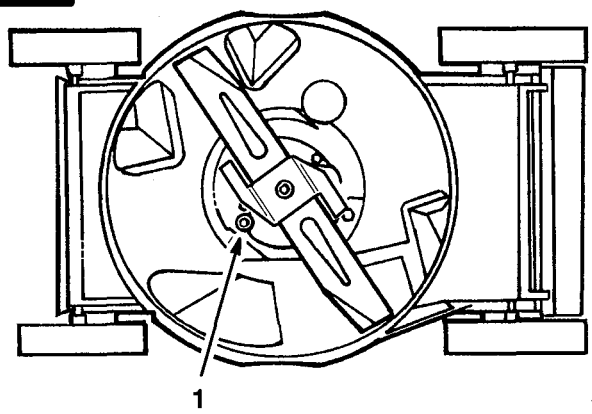

785

English

1. Oil drain plug

Français

1. Orifice de vidange

13

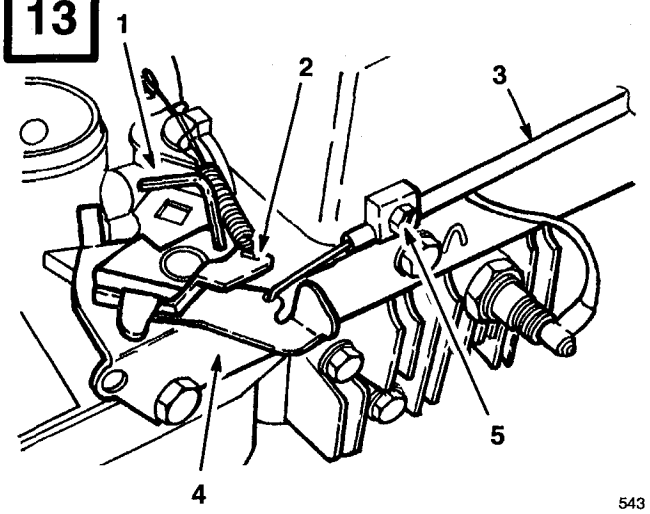

543

English

1. Allen wrench in aligned holes
2. Throttle lever
3. Throttle cable
4. Throttle bracket
5. Cable clamp screw

Français

1. Clë allen dans les trous alignes
2. Manette des gaz
3. Câble des gaz
4. Support de la manette des gaz
5. Vis du serre-câble

14

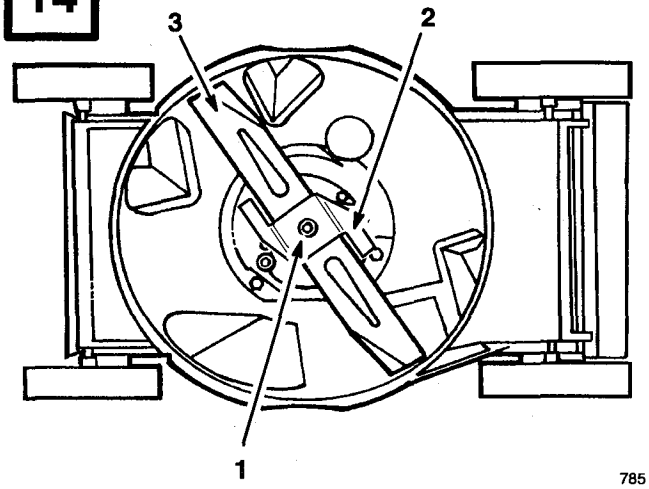

785

English

1. Blade bolt and lockwasher
2. Accelerator
3. Blade

Français

1. Boulon de lame et lame
2. Accélérateur
3. Lame

15

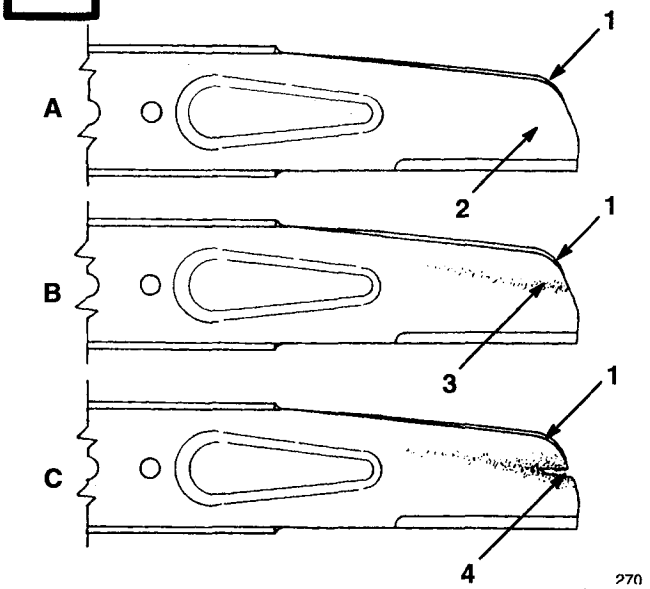

270

English

1. Sail
2. Flat part of blade
3. Wear
4. Slot formed

Français

1. Pale
2. Section plane de la lame
3. Usure
4. Fente formee

16

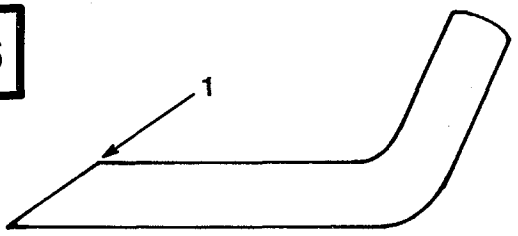

153

English

1. Sharpen at this angle only

Français

1. Aiguisez à cet angle seulement

17

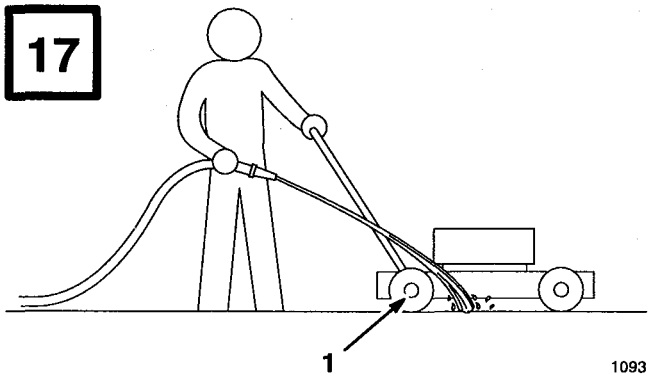

1093

English

1. Right rear wheel

Français

1. Roue arrière droite

18

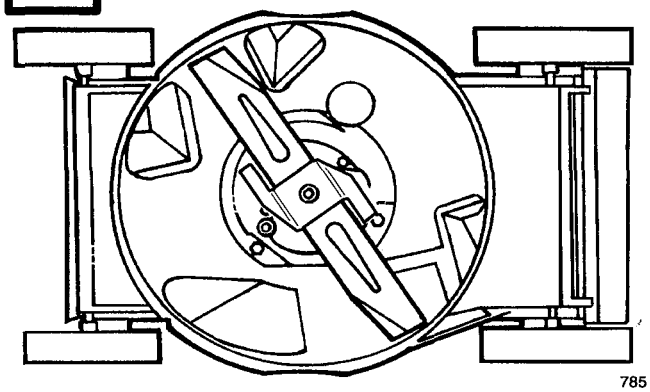

785

19

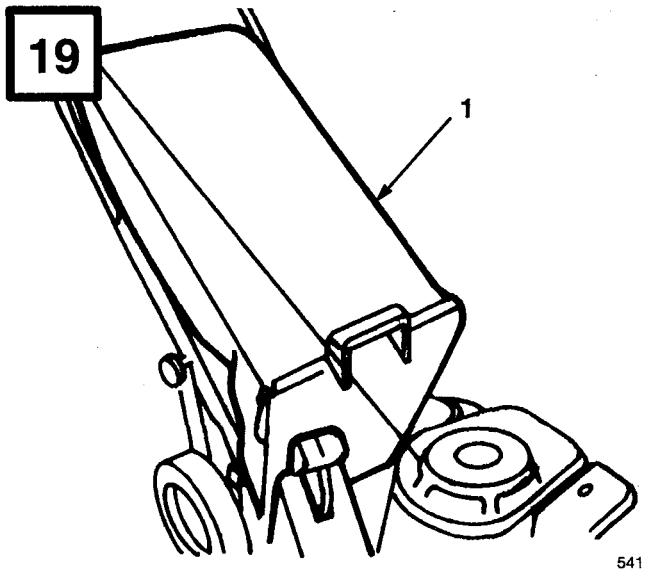

541

English

1. Grass bag

Français

1. Sac à herbe

20

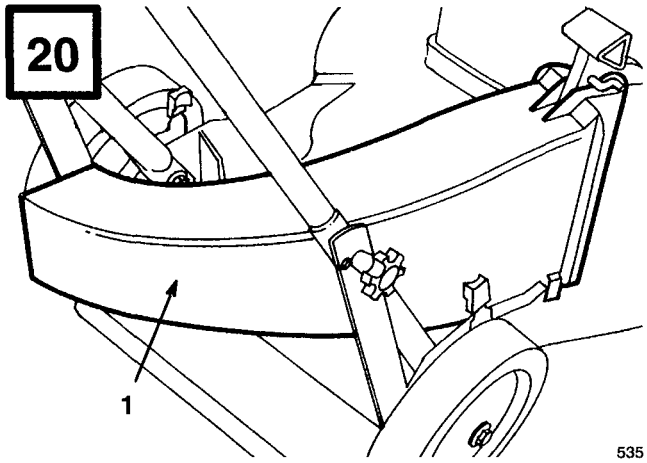

535

English

1. Side discharge chute

Français

1. Chute d'ejection de cote

English

Contents

	Page
Introduction	1
Safety	2
Before Operating	2
While Operating	2
Maintenance	3
Safety and Instruction Decals	4
Assembly	5
Install Handle And Starter Rope	5
Before Starting	5
Fill Crankcase With Oil	5
Fill Fuel Tank With Gasoline	6
Recycling Tips	6
General Tips	6
Cutting Grass	7
Cutting Leaves	7
Operation	8
Starting/Stopping	8
Adjusting Height-of-cut	8
Maintenance	8
Servicing Air Cleaner	8
Replacing Spark Plug	9
Draining Gasoline	9
Changing Crankcase Oil	9
Adjusting Throttle	10
Inspecting/Removing/Sharpening Blade	10
Cleaning Mower Housing	11
Storage	11
Accessories	12
Warranty	13

Introduction

Thank you for purchasing a Toro product.

All of us at Toro want you to be completely satisfied with your new product, so feel free to contact your local Authorized Service Dealer for help with service, genuine Toro parts, or other information you may require.

Whenever you contact your Authorized Service Dealer or the factory, always know the model and serial numbers of your product. These numbers will help the Service Dealer or Service Representative provide exact information about your specific product. You will find the model and serial number decal located in a unique place on the product (Fig. 1).

For your convenience, write the product model and serial numbers in the space below.

Model No. _____

Serial No. _____

Read this manual carefully to learn how to operate and maintain your product correctly. Reading this manual will help you and others avoid personal injury and damage to the product. Although Toro designs, produces and markets safe, state-of-the-art products, you are responsible for using the product properly and safely. You are also responsible for training persons who you allow to use the product about safe operation.

The Toro warning system in this manual identifies potential hazards and has special safety messages that help you and others avoid personal injury, even death. DANGER, WARNING and CAUTION are signal words used to identify the level of hazard. However, regardless of the hazard, be extremely careful.

DANGER signals an extreme hazard that will cause serious injury or death if the recommended precautions are not followed.

WARNING signals a hazard that may cause serious injury or death if the recommended precautions are not followed.

CAUTION signals a hazard that may cause minor or moderate injury if the recommended precautions are not followed.

Two other words are also used to highlight information. "Important" calls attention to special mechanical information and "Note" emphasizes general information worthy of special attention.

Safety

Before Operating

1. Read this manual carefully before operating the mower. Become familiar with the controls and proper use of the mower. Never allow children under 16 years of age to operate the mower. Never allow adults to operate mower without proper instructions.

2. The operator of the mower is responsible for keeping everyone, especially children and pets, away from area of operation. Thoroughly inspect area where mower will be used and remove sticks, stones, wire, and debris that could be picked up and thrown by mower. Watch for foreign objects while mowing.

3. Wear long pants and substantial shoes. Do not operate mower while wearing open-toed shoes, jewelry, loose clothing or when barefoot.

4. Always wear safety glasses or eye shields during operation to protect eyes from foreign objects that may be thrown from the machine. Wearing of hearing protection, protective gloves and a safety helmet is advisable.

5. Check fuel level before starting engine. Because fuel is highly flammable, handle it carefully.

   A. Use an approved fuel container.

   B. Fill fuel tank outdoors, not indoors. **NEVER ADD FUEL TO AN ENGINE THAT IS RUNNING OR HOT.**

   C. Install gas cap on fuel container and gas tank, and wipe up any spilled gasoline before starting engine.

6. Keep all guards, shields, safety devices, cover–deflector assembly, optional grass catcher, optional side discharge chute or optional discharge tunnel plug in place.

7. Repair or replace damaged parts, including decals. Check all safety devices before each use.

8. Engine and blade are designed to stop when engine kill control bar is released. Ensure engine kill control bar and brake function properly before each use of mower.

While Operating

1. Do not run engine indoors.

2. Always maintain secure footing. Keep a firm grip on the handle and walk; never run. Never operate mower in wet grass. Mow only in daylight or in good artificial light.

3. Mow across the face of slopes; never up and down. Use extreme caution when changing direction on slopes. Wear skid resistant shoes on slopes. Do not mow excessively steep slopes.

4. Keep face, hands and feet away from the mower housing and cutter blade when the engine is running. Blade can cause injury to hands and feet. Stay behind the handle until the engine stops.

5. Since the blade rotates for a few seconds after the engine kill control bar is released, stay behind the handle until all moving parts stop.

6. After striking a foreign object or if mower vibrates abnormally, stop engine and remove wire from spark plug. Check mower for damage and make all repairs before using mower again. If major repairs are ever needed or if assistance is desired, contact your local Authorized TORO Service Dealer.

7. Stop the engine and wait for all moving parts to stop before adjusting the height–of–cut.

8. Stop the blade when pushing the mower outside the lawn area.

9. Stop engine before leaving the operator's position—behind the handle. Disconnect wire from spark plug if mower will be unattended.

10. Do not touch engine while it is running or shortly after it is stopped because engine will be hot enough to cause a burn.

11. Refuel only when engine is cool.

12. If mower must be lifted to be transported, turn off engine and stay behind the handle until all moving parts stop.

Maintenance

1. Perform only those maintenance instructions described in this manual. If major repairs are ever needed or if assistance is desired, contact your local Authorized TORO Service Dealer.

2. Before mower is cleaned, inspected, serviced, or adjusted, stop engine and disconnect wire from spark plug. Keep wire away from plug to prevent accidental starting.

3. To ensure the mower is in safe operating condition, frequently check and keep all nuts, bolts, and screws tight. Ensure blade bolt is tightened to 50 ft–lb (68 N·m).

4. When servicing blade, refer to blade maintenance section for correct installation and servicing procedures.

5. To reduce fire hazard, keep engine free of excessive grease, grass, leaves, and accumulations of dirt.

6. Allow engine to cool before storing mower in any enclosure. Do not store mower near any open flame or where gasoline fumes may be ignited by a spark.

7. Do not overspeed the engine by changing governor settings.

8. At the time of manufacture, the mower conformed to the safety standards in effect for rotary mowers. To ensure best performance and continued safety certification of the mower, use genuine TORO replacement parts and accessories. Replacement parts and accessories made by other manufacturers may result in non–conformance with the safety standards, and that could be dangerous.

Safety and Instruction Decals

Safety decals and instructions are easily visible to the operator and are located near any area of potential danger. Replace any decal that is damaged or lost.

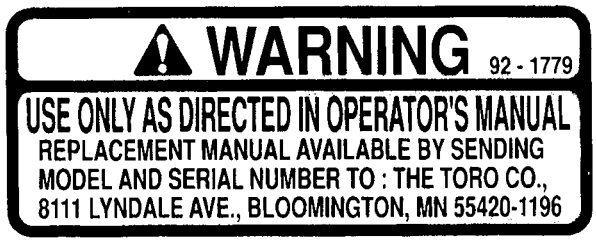

ON REAR DECK
(Part No. 92-1779)



ON REAR DECK
(Part No. 71-1280)



ON MOWER HOUSING
(Part No. 39-5770)



ON TOP OF MOWER DECK
(Part No. 82-8450)



ON TOP OF COVER–DEFLECTOR ASSEMBLY ON MOWER DECK
(Part No. 85-7060)

Assembly

Install Handle And Starter Rope

Note: Determine left and right sides of mower by standing in the normal operator's position.

1. LOWER HANDLE—Push bushings through bottom holes of lower handle (Fig. 2).

2. Squeeze ends of lower handle together and install on pivot pins (Fig. 2).

3. Position handle latches (Fig. 2) so that holes in latches align with holes in handle.

4. Insert carriage bolts through holes in handle and handle latches. Install knobs on outside of handle and tighten securely (Fig. 2).

   Note: Handle height can be adjusted for operator comfort by positioning handle bolts and knobs in one of three holes in handle latches.

5. Ensure control cables are positioned to the rear and between the handles and handle latches.

6. UPPER HANDLE (Fig. 3)—Secure upper and lower handles in place with handle bolts and nuts. Position nuts on inside of handle.

7. Make sure control cables are retained in tabs on cable bracket attached to rear of engine (Fig. 4). Fasten a cable tie around control cables as shown in Figure 4.

8. Secure control cables to left side of handle with a cable tie (Fig. 3).

9. Pull recoil rope through loop opening on handle (Fig. 5). By squeezing the control bar on handle, blade brake will release and allow rope to be pulled up easily to loop.

Before Starting

Fill Crankcase With Oil (Fig. 6)

Fill crankcase with SAE 30 oil until oil level reaches FULL mark on dipstick as shown in Figure 6. The maximum crankcase capacity is 20 ounces (0.6 liters) of oil. Use any high quality detergent oil having the American Petroleum Institute (API) "service classification"—SF, SG or SH. 10W30 oil may be substituted if SAE 30 oil is not available.

Before each use, ensure oil level is between ADD and FULL marks on dipstick. Add oil if level is low.

1. Position mower on level surface and clean around oil dipstick.

2. Remove dipstick by unscrewing it counterclockwise with your fingers or by inserting a screwdriver blade into slot on top of dipstick.

3. Wipe dipstick and insert it into filler neck. Rotate cap clockwise. Then rotate dipstick counterclockwise to remove it and check level of oil. If level is low, add only enough oil to raise level to FULL mark on dipstick. **DO NOT FILL ABOVE FULL MARK BECAUSE ENGINE COULD BE DAMAGED WHEN STARTED. POUR OIL SLOWLY.**

4. Insert dipstick into filler neck and rotate cap clockwise until dipstick is securely locked into filler neck.

   Note: Check oil level each time mower is used or after every 5 operating hours. Initially, change oil after the first 2 hours of operation; thereafter, change oil after every 25 hours of operation. More frequent oil changes are required in dusty or dirty conditions.

Fill Fuel Tank With Gasoline

⚠ DANGER

POTENTIAL HAZARD
- **In certain conditions gasoline is extremely flammable and highly explosive.**

WHAT CAN HAPPEN
- **A fire or explosion from gasoline can burn you, others, and cause property damage.**

HOW TO AVOID THE HAZARD
- **Use a funnel and fill the fuel tank outdoors, in an open area, when the engine is cold. Wipe up any gasoline that spills.**
- **Do not fill the fuel tank completely full. Add gasoline to the fuel tank until the level is 1/4" to 1/2" (6 mm to 13 mm) below the bottom of the filler neck. This empty space in the tank allows gasoline to expand.**
- **Never smoke when handling gasoline, and stay away from an open flame or where gasoline fumes may be ignited by a spark.**
- **Store gasoline in an approved container and keep it out of the reach of children.**
- **Never buy more than a 30-day supply of gasoline.**

Note: The Toro Company strongly recommends the use of fresh, clean, UNLEADED regular grade gasoline in Toro gasoline powered products. Unleaded gasoline burns cleaner, extends engine life, and promotes good starting by reducing the build–up of combustion chamber deposits. Leaded gasoline can be used if unleaded is not available.

Toro also recommends that Toro Stabilizer/Conditioner be used regularly in all Toro gasoline powered products during operation and storage seasons. Toro Stabilizer/Conditioner cleans the engine during operation and prevents gum–like varnish deposits from forming in the engine during periods of storage.

1. Clean around fuel tank cap and remove cap from tank (Fig. 7). Do not fill tank full. Using unleaded gasoline, fill fuel tank to within 1/4" to 1/2" (6 to 13 mm) from top of tank, not into the filler neck. This space is for expansion of fuel.

2. Install fuel tank cap and wipe up any spilled gasoline.

IMPORTANT: DO NOT MIX OIL WITH THE GASOLINE. NEVER USE METHANOL, GASOLINE CONTAINING METHANOL, GASOHOL CONTAINING MORE THAN 10% ETHANOL, PREMIUM GASOLINE OR WHITE GAS BECAUSE ENGINE FUEL SYSTEM DAMAGE COULD RESULT.

DO NOT USE FUEL ADDITIVES OTHER THAN THOSE MANUFACTURED FOR FUEL STABILIZATION DURING STORAGE SUCH AS TORO'S STABILIZER/CONDITIONER OR A SIMILAR PRODUCT. TORO'S STABILIZER/CONDITIONER IS A PETROLEUM DISTILLATE BASED CONDITIONER/STABILIZER. TORO DOES NOT RECOMMEND STABILIZERS WITH AN ALCOHOL BASE SUCH AS ETHANOL, METHANOL OR ISOPROPYL. ADDITIVES SHOULD NOT BE USED TO TRY TO ENHANCE THE POWER OR PERFORMANCE OF MACHINE.

Recycling Tips

General Tips

Follow these instructions whether cutting grass or leaves for the best cutting results and lawn appearance:

- Maintain a **sharp blade** throughout the cutting season. Periodically file down nicks on blade.

- **Only mow dry grass or leaves.** Wet grass and leaves tend to clump on yard and may cause mower to plug or engine to stall. They also may be slippery to walk on and could cause you to slip and fall.

⚠ WARNING

POTENTIAL HAZARD
- **Wet grass or leaves can cause you to slip and contact blade.**

WHAT CAN HAPPEN
- **Blade contact can seriously injure you.**

HOW TO AVOID THE HAZARD
- **Mow only in dry conditions.**

- Set engine speed to fastest position. Maximum horsepower provides best cutting results.
- Clean clippings or leaves from underside of mower deck after each mowing.
- Keep engine in good running condition. Cutting and recutting requires more horsepower.
- Clean air filter more frequently. Cutting and recutting stirs up more clippings and dust which clogs the air filter and reduces engine performance.

Cutting Grass

- Grass grows at different rates at different times of the year. In the heat of the summer, it is generally best to cut grass at the C, D or E height-of-cut settings. Only about 1/3 of the grass blade should be cut off. Cutting below the C setting is not recommended unless grass is sparse or it is late fall when grass growth begins to slow down.
- When cutting grass over six inches tall, you may want to first mow using the highest height-of-cut setting and a slower walking speed; then mow again at a lower setting for best lawn appearance. If grass is too long and leaves clumps on top of lawn, mower may plug and cause engine to stall.
- Alternate mowing direction. This helps disperse clippings over lawn for even fertilization.

If the finished cut lawn appearance is unsatisfactory, try one or more of the following:

- Sharpen the blade.
- Walk at a slower pace while mowing.
- Raise the height-of-cut setting on your mower.
- Cut grass more frequently.
- Overlap cutting swaths instead of cutting a full swath with each pass.
- Mow across the marginal areas a second time.
- Set height-of-cut on front wheels one notch lower than rear wheels. (example: set front wheels at "C" setting and rear wheels at "D" setting)

Cutting Leaves

- When cutting is complete, always be sure that 50% of the lawn shows through the cut leaf cover. This may require one or more passes over the leaves.
- For light leaf coverage, position all wheels at the same height-of-cut setting.
- If there are more than five inches of leaves on lawn, set the front wheels one or two notches higher than the rear wheels. This makes it easier to feed leaves under mower deck.
- Walk at a slower mowing speed if leaves are not being cut up finely enough to be hidden down in the grass.
- If you cut up a lot of oak leaves, you might want to add lime to your grass in the spring. Lime reduces the acidity of oak leaves.

Operation

Starting/Stopping

1. CONTROLS—Throttle, engine kill control bar and recoil starter are on upper handle (Fig. 8).

2. Push wire onto spark plug (Fig. 7).

3. STARTING—Move throttle forward until it "snaps" into position (FAST).

4. Push primer bulb (Fig. 7) three times to start.

   Note: Priming is usually unnecessary when restarting a warm engine. However, cool weather may require priming to be repeated.

5. Squeeze control bar until it contacts handle. Pull recoil starter out until positive engagement results; then pull vigorously to start the engine. When engine starts, regulate throttle as desired between (FAST) and (SLOW).

6. STOPPING (Fig. 8)—Release control bar and stay behind handle until engine and blade stop. Pull wire off spark plug if mower will be unattended or not used.

Adjusting Height-of-cut

Five letters cast into the housing represent the height–of–cut settings (Fig. 9).

⚠ DANGER

POTENTIAL HAZARD
- **Adjusting height-of-cut levers could bring hands into contact with moving blade.**

WHAT CAN HAPPEN
- **Contact with blade could cause serious personal injury.**

HOW TO AVOID THE HAZARD
- **Do not adjust the height-of-cut settings when engine is running and blade is rotating.**
- **Do not put fingers under housing to lift mower when adjusting height-of-cut levers.**

1. Stop the engine and wait for all moving parts to stop.

2. For easier adjustment, lift housing up so wheel is off ground. Do not put fingers under housing when lifting. Squeeze adjusting lever toward wheel and move to desired setting (Fig. 9). Ensure pin on adjusting lever engages notch in housing. Adjust all wheels to the same setting.

Maintenance

⚠ CAUTION

POTENTIAL HAZARD
- **Engine could be started accidentally.**

WHAT CAN HAPPEN
- **Accidental starting of engine could cause serious injury to operator or bystanders.**

HOW TO AVOID THE HAZARD
- **Pull wire off spark plug before performing any maintenance or adjustments.**

Servicing Air Cleaner

Normally, clean air cleaner after every 25 operating hours. More frequent cleaning is required when mower is operated in dusty or dirty conditions.

1. Stop engine and pull wire off spark plug (Fig. 7).

2. Remove screw from top of air cleaner. Lift off cover and clean cover thoroughly (Fig. 10).

3. Remove air cleaner cup from top of foam element (Fig. 10).

4. If foam element is dirty, remove it from air cleaner body (Fig. 10). Clean thoroughly.

   A. WASH foam element in a solution of liquid soap and warm water. Squeeze to remove dirt, but do not twist because foam may tear. Rinse thoroughly in clear water.

   B. DRY by wrapping in a clean rag. Squeeze rag and foam element to dry.

   C. SATURATE element with SAE 30 or 10W30 engine oil. Squeeze element to remove excess oil and to distribute oil thoroughly. A damp element is desirable.

5. Reinstall foam element, air cleaner cup and air cleaner cover.

   IMPORTANT: Do not operate engine without air cleaner element because extreme engine wear and damage will likely result.

Replacing Spark Plug

Use a CHAMPION RJ19LM spark plug or equivalent. Correct air gap is 0.030" (0.76 mm). Remove plug after every 25 operating hours and check its condition.

1. Stop engine and pull wire off spark plug (Fig. 7).

2. Clean around spark plug and remove plug from cylinder head.

   IMPORTANT: Replace a cracked, fouled or dirty spark plug. Do not sand blast, scrape, or clean electrodes because engine damage could result from grit entering cylinder.

3. Set air gap at 0.030" (0.76 mm) (Fig. 11). Install correctly gapped spark plug and gasket seal. Tighten plug firmly to 14 ft–lb (19 N·m).

Draining Gasoline

1. Stop engine and pull wire off spark plug (Fig. 7).

⚠ CAUTION

POTENTIAL HAZARD
- **If gasoline is spilled on a hot engine, it could ignite.**

WHAT CAN HAPPEN
- **Contact with burning gasoline could cause serious personal injury.**

HOW TO AVOID THE HAZARD
- **Drain gasoline from a cold engine only.**

2. Remove cap from fuel tank and use pump–type syphon to drain fuel into clean gas can.

   Note: This is the only procedure recommended for draining fuel.

Changing Crankcase Oil

Change oil after the first 2 operating hours and after every 25 hours thereafter.

1. Stop engine and pull wire off spark plug (Fig. 7).

2. Drain gasoline from fuel tank: refer to Draining Gasoline, page 9.

   Note: The oil should be warm before draining. Warm oil flows better and carries more contaminants than cold oil.

3. Even though the gasoline has been drained from the engine, enough fuel should be left in the carburetor bowl and fuel line to start the engine. Reinstall the spark plug wire onto the spark plug. Start the engine and let it run until it runs out of fuel. Briefly running the engine will warm up the oil.

4. Tip mower on its right side (Fig. 12). Place a drain pan under mower.

5. Remove drain plug (Fig.12) from underside of mower using a 3/8" square drive.

6. Lower mower to allow oil to drain into pan.

7. After draining, clean drain plug and reinstall it.

8. Set mower upright.

9. Wipe up any spilled oil.

10. Fill engine with fresh oil: refer to Fill Crankcase With Oil, page 5.

Adjusting Throttle

Throttle control adjustment may be required if engine does not start. Whenever a new throttle control cable is installed, throttle must be adjusted.

1. Stop engine and pull wire off spark plug (Fig. 7).

2. Move throttle backward to (SLOW) position.

3. Loosen cable clamp screw until throttle cable slides (Fig. 13).

4. Move throttle lever right or left until hole in throttle lever lines up with hole in throttle bracket (Fig. 13). Use an allen wrench, small drill or pin to hold alignment.

5. Tighten cable clamp screw to lock adjustment in place.

Inspecting/Removing/ Sharpening Blade

Always mow with a sharp blade. A sharp blade cuts cleanly and without tearing or shredding the grass blades like a dull blade.

1. Stop engine and pull wire off spark plug (Fig. 7).

2. Drain gasoline from fuel tank; refer to Draining Gasoline, page 9.

3. Tip mower on its right side (Fig. 14). Avoid rotating blade as starting problems may result.

4. INSPECTING BLADE—Carefully examine blade for sharpness and wear, especially where flat and curved parts meet (Fig. 15A). Since sand and abrasive material can wear away the metal that connects the flat and curved parts of the blade, check blade before using the mower. If a slot or wear is noticed, (Fig. 15B & C), replace blade. Refer to step 5.

5. REMOVING BLADE—Grasp end of blade using a rag or thickly padded glove. Remove blade bolt, lockwasher, accelerator, and blade (Fig. 14).

   Note: For best performance, install new blade before cutting season begins. During the year, file down small nicks to maintain the cutting edge.

6. SHARPENING BLADE—Using a file, sharpen top side of blade (side facing mower housing) and maintain original cutting angle (Fig. 16). The blade will remain balanced if the same amount of material is removed from both cutting edges.

   IMPORTANT: Check balance of blade by putting it on a blade balancer. An inexpensive balancer can be purchased at a hardware store. A balanced blade will stay in a horizontal position and an unbalanced blade

will settle to the heavy side. If the blade is not balanced, file more metal off cutting edge on heavy end of blade.

⚠ DANGER

POTENTIAL HAZARD
- **A worn or damaged blade could break and a piece of blade could be thrown into operator's or bystander's area.**

WHAT CAN HAPPEN
- **A thrown piece of blade could cause serious personal injury or death to operator or bystanders.**

HOW TO AVOID THE HAZARD
- **Inspect blade periodically for wear or damage.**
- **Replace a worn or damaged blade.**

7. Install sharp, balanced Toro blade, accelerator, lockwasher and blade bolt. Sail part of blade must point toward top of mower housing to ensure correct installation. Tighten the blade bolt to 50 ft–lb (68 N·m).

⚠ WARNING

POTENTIAL HAZARD
- **Operating mower without accelerator in place could cause blade to flex, bend or break.**

WHAT CAN HAPPEN
- **A broken blade could cause serious injury or death to operator or bystanders.**

HOW TO AVOID THE HAZARD
- **Do not operate mower without accelerator.**

Cleaning Mower Housing

To ensure best performance, keep underside of mower housing clean. Be especially careful to keep kickers free of debris (Fig. 18).

Washing Method

After every use, follow this procedure for washing debris out from the underside of the mower housing.

1. Position mower on a flat concrete or asphalt surface near a garden hose.
2. Start the engine.
3. Hold the running garden hose at handle level and direct water to flow on ground just in front of right rear tire (Fig. 17). The rotating blade will draw water under the housing and wash out clippings. Let the water run for a few minutes or until you no longer see clippings being washed out from under housing.
4. Stop the engine.
5. Turn off the garden hose.
6. Restart mower and let it run for a few minutes to dry out moisture on the mower and its components.

Scraping Method

If washing does not remove all debris from under deck, tip mower and scrape it clean.

1. Pull wire off spark plug.
2. Drain gasoline from fuel tank: refer to Draining Gasoline, page 9.
3. Tip mower on its right side (Fig. 18).
4. Remove dirt and grass clippings with a hardwood scraper. Avoid burrs and sharp edges.
5. Turn mower upright.
6. Refill gas tank.
7. Reconnect spark plug wire.

Storage

1. For long term storage, either drain gasoline from fuel tank or add a fuel stabilizer to the gasoline. To drain gasoline, refer to Draining Gasoline,

page 9. After fuel is drained, start engine and let it idle until all fuel is consumed and engine stops. Repeat the starting procedure two more times to assure all gas is removed from the engine. If gasoline is not drained, gum-like varnish deposits will form and cause poor engine operation, even starting problems.

Fuel can be left in gas tank only if a fuel additive, such as Toro's Stabilizer/Conditioner, is added to gasoline and run through engine before storing. Toro's Stabilizer/Conditioner is a petroleum distillate based conditioner/stabilizer. Toro does not recommend stabilizers with an alcohol base, such as ethanol, methanol or isopropyl. Use fuel additive in recommended quantities as specified on container.

Under normal conditions, fuel additives remain effective in fuel for 6–8 months.

2. Drain oil: refer to Changing Crankcase Oil, page 9. After oil is drained, do not fill crankcase with oil until the following steps (3-9) are completed.

3. Remove spark plug and pour 2 tablespoons of SAE 30 or 10W30 oil into hole in cylinder. Pull starter rope slowly to coat inside of cylinder. Install spark plug and tighten to 14 ft–lb (19 N·m). **DO NOT INSTALL WIRE ON SPARK PLUG.**

4. Clean mower housing: refer to Cleaning Mower Housing, page 11.

5. Check condition of blade: refer to Inspecting/Removing/Sharpening Blade, page 10.

6. Tighten all nuts, bolts, and screws.

7. Clean dirt and chaff from cylinder, cylinder head fins, and blower housing. Also remove grass clippings, dirt, and grime from external parts of the engine, shrouding, and top of mower housing.

8. Clean air cleaner: refer to Servicing Air Cleaner, page 8.

9. Touch up all rusted or chipped paint surfaces. Toro Re–Kote paint is available from an Authorized TORO Service Dealer.

10. Fill crankcase with oil: refer to Fill Crankcase With Oil, page 5.

11. Store mower in a clean, dry place. Cover mower to keep it clean and protected.

Accessories

1. **Rear Bagging Kit, Model No. 59279**—Install discharge tunnel and rear mounting grass bag to convert the Recycler®II mower to a rear bagging mower (Fig. 19). Includes discharge tunnel plug.

2. **Side Discharge Kit, Model No. 59289**—Install discharge tunnel and rear mounted side discharge chute to convert the Recycler®II mower to a side discharge mower (Fig. 20). Includes discharge tunnel plug.

3. **Spark Arrestor, Briggs & Stratton Part No. 398067**—If a spark arrestor is required because of local, state, or federal regulations, it may be purchased at your local Authorized TORO Service Dealer. If mower is operated on any California forest, brush, or grass covered land without a properly operating spark arrestor, the operator is violating state law, Section 4442 Public Resources Code.

TORO Walk Mowers

THE TORO PERFORMANCE WARRANTY

A Full Warranty
(Limited Warranty for Commercial Use)

What Is Covered By This Express Warranty?

The Toro Company promises to repair any TORO Product used for normal residential purposes* if defective in materials or workmanship or if it stops functioning due to the failure of a component. The following time periods apply from the date of purchase:

- Super Recycler® Walk Mowers . 5 year full warranty
- All Others ..... 2 year full warranty

The cost of parts and labor is included, but the customer pays the transportation costs.

What Products Are Covered By This Warranty?

This warranty applies to all gasoline powered consumer walk power mowers. Riding products and wide area walk behind mowers are covered by separate warranty statements.

How About Commercial Use?

TORO Consumer Products used for commercial, institutional or rental use are warranted against defects in material or workmanship. Components failing due to normal wear are not covered by this warranty. The following time periods apply from the date of purchase:

Products	Warranty Period	
	Engine	Entire Unit
• 21" Commercial Duty Walk Mowers		
With GTS 150 Engine	2 year limited	1 year limited
Without GTS 150 Engine .	1 year limited	1 year limited
• All Others	45 day limited	45 day limited

How Do You Get Warranty Service?

Should you feel your TORO Product requires warranty service, contact the dealer who sold you the product or any Authorized TORO Service Dealer or TORO Master Service Dealer. The Yellow Pages of your telephone directory is a good reference source. The dealer will either arrange service at his/her dealership or recommend another Authorized Service Dealer who may be more convenient. You may need proof of purchase (copy of registration card, sales receipt, etc.) for warranty validation.

If for any reason you are dissatisfied with the Service Dealer's analysis of the defect in materials or workmanship or if you need a referral to a TORO Service Dealer, please feel free to contact us at the following address:

Toro Customer Service Department
8111 Lyndale Avenue South
Bloomington, MN 55420–1196
612–888–8801
800–348–2424

What Must You Do To Keep The Warranty In Effect?

You must maintain your TORO Product by following the maintenance procedures described in the operator's manual. Such routine maintenance, whether performed by a dealer or by you, is at your expense.

What Does This Warranty Not Cover? and How Does Your State Law Relate To This Warranty?

There is no other express warranty except the TORO Starting Guarantee on GTS Engines. This express warranty does not cover:

- Cost of regular maintenance service or parts, such as filters, fuel, lubricants, oil changes, spark plugs, blade sharpening, blade worn out, cable/linkage adjustments or brake and clutch adjustments.

- Any product or part which has been altered or misused or required replacement or repair due to accidents or lack of proper maintenance.

- Repairs necessary due to improper fuel, contaminants in the fuel system, or failure to properly prepare the fuel system prior to any period of non–use over three months.

- Pickup and delivery charges.

All repairs covered by this warranty must be performed by an Authorized TORO Service Dealer using Toro approved replacement parts.

Repair by an Authorized TORO Service Dealer is your sole remedy under this warranty.

The Toro Company is not liable for indirect, incidental or consequential damages in connection with the use of the TORO Products covered by this warranty, including any cost or expense of providing substitute equipment or service during reasonable periods of malfunction or non–use pending completion of repairs under this warranty. Some states do not allow exclusions of incidental or consequential damages, so the above exclusion may not apply to you.

This warranty gives you specific legal rights, and you may also have other rights which vary from state to state.

* Normal residential purposes means mowing the lawn on the same lot as your home. Use at more than one location is considered commercial use and the commercial use warranty would apply.

COUNTRIES OTHER THAN THE UNITED STATES OR CANADA

Customers who have purchased TORO products exported from the United States or Canada should contact their TORO Distributor (Dealer) to obtain guarantee policies for your country, province, or state. If for any reason you are dissatisfied with your Distributor's service or have difficulty obtaining guarantee information, contact the TORO importer. If all other remedies fail, you may contact us at The Toro Company.

Français

Table des matières

	Page
Introduction	1
Sécurité	2
Avant L'utilisation	2
Pendant L'utilisation	2
Entretien	3
Décalcomanies de sécurité et d'instructions	4
Assemblage	5
Pour installer le mancheron et du cordon du demarreur	5
Avant la mise en marche	5
Remplir le carter d'huile	5
Remplissage du reservoir de carburant	6
Conseils pour le recyclage	7
Généralités	7
Tonte	7
Hachage de feuilles	8
Utilisation	8
Démarrage et arrêt	8
Reglage de la hauteur de coupe	9
Entretien	9
Entretien du filtre à air	9
Remplacement des bougies	10
Vidange du carburant	10
Changement de l'huile du carter	10
Réglage de la commande des gaz	11
Inspection/dépose/aiguisage de la lame	11
Nettoyage du carter de la tondeuse	12
Remisage	13
Accessoires	14
Garantie	16

Introduction

Merci pour votre achat d'un produit Toro.

Chez Toro, notre désir à tous est que vous soyez entièrement satisfait de votre nouveau produit. N'hésitez donc pas à contacter votre concessionnaire agréé local qui tient à votre disposition un service d'entretien et de réparations, des pièces détachées et toute information qui pourrait vous être utile.

Chaque fois que vous contactez votre concessionnaire agréé ou l'usine, tenez à leur disposition les numéros de modèle et de série du produit. Ces numéros aideront le concessionnaire ou le représentant du service après-vente à vous fournir des informations précises concernant votre produit particulier. Vous trouverez les numéros de modèle et de série de votre appareil sur une étiquette à l'endroit indiqué à la figure 1.

A titre de référence, notez les numéros de modèle et de série de l'appareil dans l'espace ci-dessous.

No. de modèle _____

No. de série _____

Lisez attentivement ce manuel pour vous familiariser avec l'utilisation et l'entretien correct de votre produit. La lecture de ce manuel vous aidera, ainsi que les autres utilisateurs, à éviter des accidents corporels et des dommages au produit. Bien que Toro conçoive, fabrique et commercialise des produits sûrs, à la pointe de la technologie, vous avez la responsabilité de l'utiliser correctement et en toute sécurité. Vous êtes également responsable d'instruire les personnes auxquelles vous permettrez d'utiliser le produit, sur l'usage en toute sécurité.

Les mises en garde de ce manuel identifient les dangers potentiels et comprennent des messages de sécurité spécifiques destinés à vous éviter, à vous-même ou à d'autres personnes, des blessures ou des accidents bénins ou graves, voire mortels. Les mises en garde sont intitulées DANGER, AVERTISSEMENT et ATTENTION, suivant le niveau de danger. Toutefois, quel que soit ce niveau, soyez extrêmement prudent.

DANGER signale un danger sérieux, entraînant inévitablement des blessures graves, voire mortelles, si les précautions recommandées ne sont pas respectées.

ATTENTION signale un danger pouvant entraîner des blessures graves, voire mortelles, si les précautions recommandées ne sont pas respectées.

PRUDENCE signale un danger pouvant entraîner des blessures légères ou modérées si les précautions recommandées ne sont pas respectées.

Deux autres termes sont également utilisés pour mettre en évidence certaines informations: "Important", pour attirer l'attention sur des informations mécaniques spécifiques, et "Remarque", pour des informations d'ordre général méritant une attention particulière.

Sécurité

Avant L'utilisation

1. Lire attentivement ce manuel avant d'utiliser la tondeuse. Se familiariser avec ses commandes et la bonne facon de l'utiliser. Ne jamais permettre aux enfants de moins de 16 ans d'utiliser la tondeuse. Ne jamais laisser un adulte utiliser la tondeuse sans les instructions appropriées.

2. L'utilisateur de la tondeuse a la responsabilité de tenir toute personne à l'écart de la zone de tonte, particuliérement les enfants et les animaux domestiques. Inspecter soigneusement la surface à tondre et la débarrasser de tous les bouts de bois, cailloux, fils de fers et débris susceptibles d'être projetés par la tondeuse. Attention aux objets étrangers durant la tonte.

3. Porter des pantalons et de grosses chaussures. Ne pas utiliser la tondeuse en sandales ou pieds nus ou en portant des bijoux ou des vêtements larges.

4. Toujours porter des lunettes de sécurité ou se protéger les yeux pendant l'utilisation pour éviter les blessures aux yeux occasionnées par des corps étrangers projetés par la machine. Il est conseillé de porter des protège-oreilles, des gants de protection et un casque de sécurité.

5. Vérifier le niveau de carburant avant de démarrer le moteur. Le carburant étant un produit hautement inflammable, le manipuler avec précautions.

   A. Utiliser un récipient agréé.

   B. Remplir le réservoir à l'extérieur, et non dans un espace clos. **NE JAMAIS REMPLIR LE RÉSERVOIR SI LE MOTEUR TOURNE OU EST CHAUD.**

   C. Replacer les bouchons du récipient et du réservoir et essuyer l'essence répandue avant de démarrer le moteur.

6. Tous les dispositifs de sécurité, gardes, capots et couvercles, ainsi que les options telles que sac à herbe, chute d'éjection latérale ou obturateur du canal de décharge doivent être installées en tout temps.

7. Réparer ou remplacer toute pièce défectueuse ou endommagée. Vérifier tous les dispositifs de sécurité avant chaque useage.

8. La lame et le moteur sont conçus de manière à stopper lorsque la barre de commande est relâchée. Vérifiez que la barre de calage du moteur et le frein fonctionnent correctement avant chaque utilisation.

Pendant L'utilisation

1. Ne pas faire tourner le moteur dans un endroit clos.

2. Tenir le guidon fermement et marcher; ne jamais courir. Ne jamais utiliser la tondeuse sur l'herbe mouillée. Ne tondre qu'en plein jour ou sous un éclairage artificiel suffisant.

3. Ne jamais tondre dans le sens de la pente mais toujours perpendiculairement à celle–ci. Agir avec extrême prudence lors des changements de direction sur une pente. Porter des chaussures antidérapantes pour tondre sur les pentes. Ne jamais tondre sur des pentes trop accentuées.

4. Tenir le visage, les mains, et les pieds à l'écart du carter et des lames de la tondeuse lorsque le moteur tourne. La lame peut causer des blessures aux mains ou aux pieds.

5. Comme la lame continue à tourner pendant quelques secondes après que la barre de commande a été relâcjée, restez derrière le guidon jusqu'à ce que toutes les piéces en mouvement se soient arrêtées.

6. Après avoir heurté un objet ou si le moteur vibre de façon anormale, arrêter le moteur et débrancher le fil de bougie. Voir si la tondeuse a subi des dégâts et effectuer toutes les réparations avant de l'utiliser à nouveau. Pour toute réparation majeure ou assistance, contacter votre représentant TORO local agréé.

7. Arrêter le moteur, rester derrière le guidon et attendre que toutes les pièces en mouvement stoppent avant de régler la hauteur de coupe.

8. Arrêter la lame lorsque la tondeuse est poussée hors de la zone de tonte.

9. Couper le moteur avant de quitter la position de conduite, derrière le guidon. Si la tondeuse est laissée sans surveillance, débrancher le fil d'allumage.

10. Pour éviter tout risque de brûlures, ne pas toucher le moteur pendant qu'il tourne ou avant qu'il n'ait refroidi.

11. Ne refaire le plein que lorsque le moteur est froid.

12. Si la tondeuse doit être soulevée pour le transport, arrêter le moteur, rester derrière le guidon et attendre que toutes les pièces en mouvement stoppent.

Entretien

1. N'effectuer que les entretiens décrits dans ce manuel. Pour toute réparation majeure ou assistance, contacter votre représentant TORO local agréé.

2. Avant tout nettoyage, inspection, réparation ou réglage, stopper le moteur et débrancher le fil de la bougie. Tenir ce fil à l'écart de la bougie afin d'éviter tout démarrage accidentel.

3. Vérifier fréquemment le serrage des écrous, boulons et vis afin de s'assurer que la tondeuse peut être utilisée en toute sécurité. Vérifier que le boulon de lame est serré à 68 N · m (50 pieds-livres).

4. Pour les opérations d'entretien de la lame, voir la section Entretien pour les procédures correctes d'installation et de maintenance.

5. Pour réduire les risques d'incendie, éliminer tout excès de graisse, herbe, feuilles et poussière accumulés sur le moteur.

6. Laisser le moteur refroidir avant de ranger la tondeuse dans un endroit clos. Ne pas remiser à proximité d'une flamme nue ou dans un endroit où une étincelle risquerait d'enflammer les vapeurs d'essence.

7. Ne pas faire tourner le moteur en surrégime en changeant les réglages du régulateur.

8. A sa sortie de l'usine, la tondeuse satisfait aux normes de sécurité en vigueur pour les tondeuses rotatives. Afin de lui conserver ses performances et de garantir sa sécurité d'usage, n'utiliser que des pièces et accessoires TORO. Leur remplacement par des articles provenant d'un autre fabricant peut entraîner la non conformité aux normes de sécurité et rendre l'utilisation de la tondeuse dangereuse.

Décalcomanies de sécurité et d'instructions

Des décalcomanies de sécurité et d'instructions bien visibles pour l'utilisateur sont placées près de toutes les sources potentielles de danger. Remplacer les décalcomanies endommagées ou perdues.

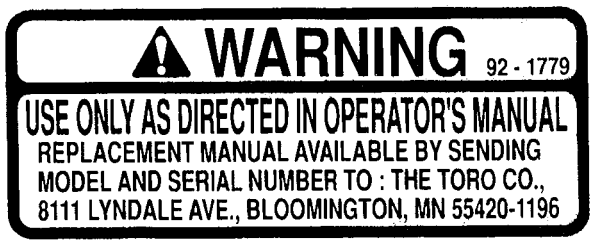

SUR LE BORD SUPÉRIEUR ARRIéRE DU CARTER DE LA TONDEUSE (Réf. no. 92-1779)



SUR LE BORD SUPÉRIEUR ARRIéRE DU CARTER DE LA TONDEUSE (Réf. no. 71-1280)



SUR LE CARTER DE LA TONDEUSE (Réf. no. 39-5770)



SUR LE BORD SUPÉRIEUR DU CARTER DE LA TONDEUSE (Réf. no. 82-8450)



SUR L'ENSEMBLE CAPOT/ DÉFLECTEUR DU CARTER DE LA TONDEUSE (Réf. no. 85-7060)

Assemblage

Pour installer le mancheron et du cordon du demarreur

Remarque: pour déterminer les côtés droit et gauche de la tondeuse, se tenir en position normale d'utilisation, derrière le guidon.

1. GUIDON INFÉRIEUR – Enfoncer les douilles dans les trous inférieurs du guidon inférieur (Fig. 2).

2. Serrez les extrémités du guidon inférieur ensemble et installer sur les goupilles pivot (Fig. 2).

3. Positionner les pattes de verrouillage (Fig. 2) de manière àce que leurs trous soient alignés sur ceux du guidon.

4. Insérer les boulons traversants dans les pattes et le guidon. Installer les boutons à l'extérieur du guidon et serrer fermement (Fig. 2).

   Remarque: la hauteur du guidon peut être réglée pour plus de confort en plaçant les boutons et boulons dans l'un des trois trous des pattes de verrouillage.

5. S'assurer que les câbles de commande soient placés à l'arrière, entre les pattes de verrouillage et le mancheron.

6. GUIDON SUPÉRIEUR (Fig. 3) – Assujettir les guidons supérieur et inférieur avec les boulons et écrous de guidon. Les écrous doivent se trouver à l'intérieur du guidon.

7. Vérifier que les câbles de commande soient passés dans le crochets du support de câble se trouvant à l'arrière du moteur (Fig. 4). Serrer les deux câbles de commande à l'aide d'un serre-câble comme illustré à la figure 4.

8. Assujettir les câbles de commande sur le côté gauche du mancheron à l'aide d'un serre-câble (Fig. 3).

9. Tirer le cordon du démarreur le long du mancheron et le passer dans le guide (Fig. 5). Serrer la barre de commande contre le mancheron de manière à désengager le frein pour permettre au cordon de ouvoir être tiré facilement jusqu'au guide.

Avant la mise en marche

Remplir le carter d'huile (Fig. 6)

Remplir le carter d'huile SAE 30 ou 10W30 jusqu'à ce que le niveau ateigne le repère FULL (plein) de la jauge comme illustré à la figure 6. La capacité maximale du carter d'huile est de 0.6 L (20 onces). Utilisez n'importe quelle huile détergente de haute qualité portant la mention de service SF, SG ou SH de l'American Petroleum Institute (API). Une huile 10W-30 peut être utilisée si de la SAE 30 n'est pas disponible.

Avant chaque usage, s'assurer que le niveau d'huile se situe entre les repères ADD et FULL. Ajouter de l'huile suivant les besoins.

1. Placer la tondeuse sur une surface plane et nettoyer le pourtour de la jauge d'huile.

2. Retirer la jauge en la dévissant (tourner vers la gauche) à main ou à l'aide d'un tournevis.

3. Essuyez la jauge d'huile et insérez-la dans le col de remplissage. Tourner le bouchon vers la droite. Ensuite, tourner la jauge vers la gauche pour la retirer et vérifier le niveau d'huile. Si le niveau est bas, ajoutez une quantité d'huile qui soit tout juste suffisante pour amener le niveau à la marque FULL (PLEIN) sur la jauge d'huile. NE REMPLISSEZ PAS AUDELA DE LA MARQUE FULL (PLEIN) CAR LE MOTEUR PUORRAIT ETRE ENDOMMAGE LORS DU DEMARRAGE. VERSER L'HUILE LENTEMENT.

4. Insérer la jauge dans le goulot de remplissage et visser le bouchon vers la droite jusqu'à ce que la jauge soit fermement maintenue dans le goulot.

Remarque: Vérifier le niveau d'huile chaque fois que la tondeuse est utilisée ou après 5 heures de fonctionnement. Au début, changer l'huile après les 2 premières heures d'utilisation. Ensuite, procéder à la vidange après 25 heures de service. Des vidanges plus fréquentes seront nécessaires si la tondeuse est utilisée en milieux poussiéreux.

⚠ DANGER

DANGER POTENTIEL

- **Dans certaines conditions, l'essence est extrêmement inflammable et hautement explosive.**

QUELS SONT LES RISQUES?

- **Un incendie ou une explosion provoqués par l'essence peuvent occasionner des brûlures à vous ou à d'autres personnes, ainsi que des dégâts matériels.**

COMMENT SE PROTÉGER?

- **Remplir le réservoir de carburant à l'extérieur, dans un endroit bien aéré, en utilisant un entonnoir, lorsque le moteur est froid. Eponger l'essence éventuellement répandue.**
- **Ne pas remplir entièrement le réservoir de carburant. Le niveau d'essence dans le réservoir ne doit pas dépasser 6 à 13 mm (1/4" à 1/2") sous le bas du goulot. L'espace au-dessus doit rester vide pour permettre la dilatation des vapeurs d'essence.**
- **Ne jamais fumer lorsqu'on manipule de l'essence. Se tenir à l'écart de toute flamme nue ou risque d'ignition des vapeurs par une étincelle.**
- **Conserver l'essence dans un récipient agréé, hors de portée des enfants.**
- **Ne pas faire de réserves d'essence supérieures à la quantité consommée en 30 jours.**

Remplissage du reservoir de carburant

Remarque: la société Toro recommande l'usage d'essence fraîche et propre **SANS PLOMB** normale pour ses produits à moteur à essence. L'essence sans plomb brûle plus proprement, prolonge la durée de vie du moteur et facilite le démarrage en réduisant l'accumulation des résidus dans la chambre de combustion. On pourra toutefois utiliser de l'essence au plomb si du carburant sans plomb n'est pas disponible.

Toro recommande également l'usage régulier du stabilisateur/conditionneur Toro dans tous ses produits à moteur à essence pendant les saisons d'utilisation et d'entreposage. Le stabilisateur/conditionneur Toro nettoie le moteur pendant le fonctionnement et empêche les dépôts de vernis gommeux durant la période d'entreposage.

1. Nettoyer le pourtour du bouchon d'essence et le retirer (Fig. 7). Remplir d'essence sans plomb jusqu'à 6 ou 13 mm (1/4 ou 1/2 pouce) du haut du réservoir. L'espace laissé libre permettra l'expansion du carburant.

2. Replacer le bouchon et essuyer toute essence répandue.

Important: **ne pas mélanger d'huile à l'essence. Ne jamais utiliser de méthanol, d'essence contenant de méthanol ou plus de 10% d'éthanol, d'essence super ou de white spirit, ces produits risquant d'endommager le système de carburation.**

N'UTILISEZ PAS D'ADDITIFS AUTRES QUE CEUX CONÇUS POUR LA STABILISATION DU CARBURANT PENDANT L'ENTREPOSAGE, TELS QUE LE STABILISATEUR/CONDITIONNEUR TORO OU UN PRODUIT SIMILAIRE. LE

STABILISATEUR/CONDITIONNEUR TORO EST UN PRODUIT A BASE DE DISTILLATS DE PETROLE. TORO DECONSEILLE L'USAGE DE STABILISATEURS A BASE D'ALCOOL TELS QUE L'ETHANOL, LE METHANOL OU L'ISOPROPYLE. N'UTILISEZ PAS D'ADDITIFS POUR AMELIORER LA PUISSANCE OU LES PERFORMANCES DE LA MACHINE.

Conseils pour le recyclage

Généralités

Pour un résultat optimal et le meilleur aspect possible, suivre les instructions ci–dessous pour la coupe de l'herbe et le hachage des feuilles.

- Veiller à ce que la lame soit maintenue **bien aiguisée** tout au long de la saison de tonte.
- **N'utiliser que sur de l'herbe et des feuilles sèches.** L'herbe et les feuilles mouillées ont tendance à s'accumuler et peuvent obturer la tondeuse ou faire caler le moteur. Elle risquent également d'être glissantes et de causer une chute.

⚠ ATTENTION

DANGER POTENTIEL
- **Si l'herbe est mouillée, l'opérateur risque de glisser et d'entrer en contact avec la lame.**

QUELS SONT LES RISQUES?
- **La lame peut causer des blessures graves.**

COMMENT SE PROTÉGER?
- **Ne tondre que si l'herbe est sèche.**

- Régler le moteur sur la vitesse maximum. Plus la puissance est élevée, meilleurs sont les résultats.
- Nettoyer les débris d'herbe ou de feuilles du dessous du carter de la tondeuse après chaque utilisation.
- Garder le moteur en bon état de fonctionnement. Les coupes répétées exigent un entretien fréquent.
- Nettoyer le filtre à air fréquemment. Les coupes répétées soulèvent beaucoup de débris d'herbe et de poussière qui colmatent le filtre à air et réduisent la performance du moteur.

Tonte

- Suivant la saison, l'herbe pousse plus ou moins vite. Dans la chaleur de l'été, il est généralement préférable de tondre en utilisant les réglages de hauteur de coupe C, D ou E. 1/3 de la hauteur d'herbe seulement doit être coupée. Il n'est pas recommandé de tondre avec un réglage au-dessous de C, à moins que l'herbe ne soit éparse ou à la fin de l'automne lorsque la pousse commence à ralentir.
- Lorsque l'herbe est haute de plus de 15 cm (6 po.), pour un résultat optimal, il peut être préférable de faire un premier passage à la hauteur maximum de coupe, en avançant lentement, puis de repasser avec un réglage plus bas. Une herbe trop haute ou l'accumulation de feuilles risquent d'obturer la tondeuse et de faire caler le moteur.
- Alterner la direction de la tonte afin de disperser les déchets plus uniformément et donc, d'obtenir une fertilisation plus homogène.

Si l'aspect de la pelouse n'est pas satisfaisant, essayer les mesures suivantes:

- Aiguiser la lame.
- Tondre en avançant plus lentement.
- Essayer une hauteur de coupe plus élevée.
- Tondre plus frèquemment.

- Faire chevaucher les andains au lieu de couper une largeur complète à chaque passe.
- Repasser une seconde fois sur les zones dont l'aspect est médiocre.
- Régler la hauteur de coupe des roues avant un cran plus bas que celle des roues arrière (par exemple: régler les roues avant sur "C" et les roues arrière sur "D").

Hachage de feuilles

- Une fois la tonte achevée, s'assurer au'au moins la moitié de la hauteur d'herbe émerge du tapis de feuilles hachées. Si ce n'est pas le cas, repasser une seconde fois.
- Pour une couche de feuilles mince, régler toutes les roues à ls même hauteur.
- Si la couche de feuilles est épaisse de plus de 13 cm, régler les roues avant un ou deux crans plus haut que les roues arrière afin de faciliter l'alimentation des feuilles sous le carter de la tondeuse.
- Si les feuilles ne sont pas hachées assez finement pour être dissimulées dans l'herbe, tondre en avançant plus lentement.
- Si beaucoup de feuilles de chêne sont hachées, il peut être désirable de traiter la pelouse à la chaux au printemps. La chaux réduit l'acidité des feuilles de chêne.

Utilisation

Démarrage et arrêt

1. COMMANDES—La commande des gaz, la barre de commande et le démarreur manuel se trouvent sur le mancheron supérieur (Fig. 8).
2. Branchez le fil sur la bougie d'allumage (Fig. 7).
3. DÉMARRAGE—Pousser la manette des gaz vers l'avant jusqu'à ce qu'elle s'encliquette en position (RAPIDE).
4. Actionner 3 fois la pompe d'amorçage pour démarrer (Fig. 7).

   Remarque: il n'est généralement pas nécessaire d'amorceur pour redémarrer le moteur lorsqu'il est chaud. Toutefois, par temps froid, il peut être nécessaire de réamorcer.
5. Serrer la barre de commande jusqu'à ce qu'elle touche le mancheron. Tirer le cordon du démarreur jusqu'à ce qu'une résistance se fasse sentir (engagement); puis tirer vigoureusement our lancer le moteur. Une fois que le moteur tourne, régler la manette des gaz sur la poisition désirée entre (RAPIDE) et (LENT).
6. ARRÊT (Fig. 8)—Relâcher la barre de commande et rester derrière le mancheron jusqu'à ce que le moteur et la lame cessent de tourner. Si la tondeuse est laissée sans surveillance ou ne va plus être utilisée, débrancher le fil de bougie.

Reglage de la hauteur de coupe

Les cinq lettres imprimées en relief sur le carter de la tondeuse représentent les différentes hauteurs de coupe (Fig. 9).

⚠ DANGER

DANGER POTENTIEL
- **Les mains peuvent entrer en contact avec la lame lors du réglage des leviers de hauter de coupe.**

QUELS SONT LES RISQUES?
- **Ce contact peut causer des blessures graves.**

COMMENT SE PROTÉGER?
- **Ne pas régler la hauteur de coupe lorsque le moteur tourne et la lame est en rotation.**
- **Ne pas placer les doigts sous le carter de la tondeuse pour la soulever afin de régler la hauteur de coupe.**

1. Arrêter le moteur et attendre l'arrêt complet de toutes les pièces en mouvement.

2. Pour faciliter le réglage, soulever le carter de la tondeuse de manière à ce que la roue ne touche plus le sol. **Ne pas placez les doigts au-dessous de la tondeuse lorsqu'elle est soulevée.** Tirer le levier de réglage contre la roue et la placer sure le cran désiré (Fig. 9). Vérifier que le goujon du levier soit bien engagé dans le logement du carter de la tondeuse. Régler toutes les roues à la même hauteur.

Entretien

⚠ PRUDENCE

DANGER POTENTIEL
- **Le moteur risque de démarrer accidentellement.**

QUELS SONT LES RISQUES?
- **Le démarrage accidentel du moteur peut être extrêmement dangereux pour l'opérateur ou les personnes se trouvant à proximité.**

COMMENT SE PROTÉGER?
- **Débrancher le fil de bougie avant de procéder à toute opération d'entretien ou de réglage.**

Entretien du filtre à air

Dans des conditions normales, remplacer le filtre à air après 25 heures de fonctionnement. Le remplacer plus fréquemment si la tondeuse est utilisée dans un environnement sale ou poussiéreux.

1. Arrêter le moteur et débrancher le fil de bougie (Fig. 7).
2. Retirer la vis du dessus du filtre à air. Soulever le couvercle et le nettoyer soigneusement (Fig. 10).
3. Retirer la cuvette de l'élément (Fig. 10).
4. Si l'élément en mousse est encrassé, le retirer du boîtier de filtre à air et le nettoyer soigneusement (Fig. 10).
   A. LAVER l'élément en mousse dans de l'eau savonneuse tiède. L'essorer pour le nettoyer sans le tordre afin de ne pas déchirer la mousse. Rincer abondamment à l'eau claire.
   B. SÉCHER en enveloppant l'élément dans un chiffon propre. Presser le chiffon sur l'élément pour le sécher.

C. SATURER l'élément avec d'huile de moteur SAE 30. Presser pour répartir l'huile et éliminer l'excédent. L'élément doit être imprégné d'huile.

5. Reposer l'élément de filtre, la cuvette et le couvercle du filtre à air.

Important: **ne pas faire tourner le moteur sans l'élément du filtre à air ce qui risquerait de l'endommager gravement et de l'user prématurément.**

Remplacement des bougies

Utiliser une bougie Champion RJ19LM ou équivalent. L'écartement de l'éléctrode correct est de 0,76 mm (0,030 pouce). Retirer la bougie après chaque 25 heures d'utilisation et vérifier son état.

1. Arrêter le moteur et débrancher le fil de bougie (Fig. 7).

2. Nettoyer autour de la bougie et la retirer du bloc moteur.

Important: **une bougie fêlée, sale ou encrassée doit être remplacée. Ne pas limer, gratter ou nettoyer les électrodes, car des particules risqueraient de pénétrer dans le cylindre et d'endommager le moteur.**

3. Régler l'écartement de l'électrode à 0,76 mm (0,030 pouce) (Fig. 11). Installer la bougie ainsi préparée et le joint d'étanchéité. Serre à un couple de 19 N · m (14 pieds–livres).

Vidange du carburant

1. Arrêter le moteur et le laisser refroidir. Débrancher le fil de bougie (Fig. 7).

⚠ PRUDENCE

DANGER POTENTIEL
- **Le moteur risque de démarrer accidentellement.**

QUELS SONT LES RISQUES?
- **Le démarrage accidentel du moteur peut être extrêmement dangereux pour l'opérateur ou les personnes se trouvant à proximité.**

COMMENT SE PROTÉGER?
- **Débrancher le fil de bougie avant de procéder à toute opération d'entretien ou de réglage.**

2. Retirer le bouchon du réservoir et vidanger le carburant dans un récipient propre au moyen d'un siphon à pompe.

Remarque: ceci est la seule méthode recommandée pour vidanger le carburant.

Changement de l'huile du carter

Vidanger l'huile après les 2 premières heures de fonctionnement et ensuite toute les 25 heures.

1. Arrêter le moteur et débrancher le fil de bougie (Fig. 7).

2. Vidanger le carburant du réservoir. Se référer aux instructions à ce sujet page 10.

Remarque: La vidange devrait s'effectuer quand l'huile est chaude. L'huile chaude coule plus facilement et entraîne plus d'impuretés en suspension que l'huile froide.

3. Bien que l'essence du moteur ait été vidangée, il devrait rester assez de carburant dans la cuve du carburateur et dans la conduite d'alimentation pour permettre au moteur de démarrer. Reconnecter le fil de la bougie. Démarrer le

moteur et le laisser tourner jusqu'à ce qu'il s'arrête, faute de carburant. Ce fonctionnement de courte durée réchauffe l'huile.

4. Retourner la tondeuse sur le côté droit (Fig. 12). Placer un bac de vidange sous la tondeuse.

5. Retirer le bouchon de vidange du dessous de la tondeuse au moyen d'une clé carrée de 3/8 po. (Fig. 12).

6. Relever la tondeuse de façon à permettre à l'huile de s'écouler dans le bac.

7. Une fois l'huile vidangée, nettoyer le bouchon de vidange et le replacer.

8. Redresser la tondeuse.

9. Nettoyer toute l'huile éventuellement répandue.

10. Remplir le carter moteur d'huile fraîche. Se référer aux instructions à ce sujet page 5.

Réglage de la commande des gaz

Un réglage de câble de commande des gaz peut être nécessaire si le moteur ne démarre ou ne s'arrête pas. La commande des gaz doit être réglée chaque fois qu'un nouveau câble est installé.

1. Arrêter le moteur et débrancher le fil de la bougie (Fig. 7).

2. Ramener la manette des gaz en arrière à la position (LENT).

3. Desserrer la vis du serre-câble de façon à permettre au câble de glisser (Fig. 13).

4. Déplacer la manette des gaz vers la gauche ou la droite de manière à aligner les trous de la manette sur ceux du support (Fig. 13). Utiliser une clé Allen, un petit foret ou une goupille pour maintenir les trous l'un en face de l'autre.

5. Resserrer la vis du serre-câble pour conserver le réglage su câble.

Inspection/dépose/aiguisage de la lame

Veiller à ce que la lame soit toujours bien affûtée. Au contraire d'une lame émoussée, une lame bien aiguisée coupe nettement sans arracher ou déchiqueter l'herbe.

1. Arrêter le moteur et débrancher le fil de bougie (Fig. 7).

2. Vidanger le réservoir de carburant; voir les instructions à ce sujet page 10.

3. Retourner la tondeuse sur le côté droit (Fig. 14). Evitez de tourner la lame. Des problèmes de démarrage peuvent en résulter.

4. INSPECTION DE LA LAME—inspecter soigneusement l'affutage et l'usure de la lame, particulièrement à la jonction des parties droites et incurvées (Fig. 15A). Le sable et les matieres abrasives etant susceptibles d'user les parties metalliques reliant les parties droite et incurvee de la lame, inspectez cette derniere avant chaque utilisation de la tondeuse. Si la lame est fendue ou usee, la remplacer par une lame TORO neuve. Voir l'etape 5.

5. DÉPOSE DE LA LAME—saisir l'extrémite de la lame avec un chiffon ou un gant épais. Retirer le boulon de lame, la rondelle frein, l'accélérateur de lame et la lame (Fig. 14).

Remarque: pour un résultat optimal, installer une nouvelle lame au début de la saison de tonte. En cours d'année, affuter à la lime afin de conserver son tranchant à la lame.

⚠ DANGER

DANGER POTENTIEL
- **Des fragments de métal risquent de se détacher d'une lame excessivement usée et être projetés vers l'opérateur ou les personnes se tenant à proximité.**

QUELS SONT LES RISQUES?
- **Ces fragments peuvent être projetés avec une force suffisante pour infliger des blessures graves, voire mortelles a l'operateur ou aux personnes se tenant à proximité.**

COMMENT SE PROTÉGER?
- **Inspecter la lame régulièrement en vue d'usure ou de dommages.**
- **Remplacer la lame si elle est usée ou endommagée.**

6. AIGUISAGE DE LA LAME—Au moyen d'une lime affuter la partie supérieure de la lame (le côté dirigé vers le haut du carter de la tondeuse) en conservant l'angle de coupe original (Fig. 16). Si la même quantité de métal est retirée sur chaque tranchant, la lame reste équilibrée.

Important: **Pour vérifier l'équilibre de la lame, la placer sur un équilibreur que l'on pourra se procurer à peu de frais dans une quincaillerie. Une lame correctement équilibrée reste parfaitement horizontale alors qu'une lame déséquilibrée penche du côté le plus lourd. Si la lame n'est pas équilibrée, limer davantage le tranchant du côté le plus lourd.**

7. Installer une lame TORO affûtée et équilibrée, l'accélérateur de lame, la rondelle frein et le boulon de lame. La pale de la lame doit être dirigée vers le haut du carter de la tondeuse. Serrer le boulon de lame à 68 N · m (50 livres-pieds).

⚠ ATTENTION

DANGER POTENTIEL
- **L'utilisation de la tondeuse sans l'accélérateur de lame peut causer le fléchissement, le pliage ou le bris de la lame.**

QUELS SONT LES RISQUES?
- **Une lame cassée peut blesser gravement, voire tuer l'opérateur ou les personnes se trouvant à proximité.**

COMMENT SE PROTÉGER?
- **Ne pas utiliser la tondeuse si l'accélerateur de lame n'est pas en place.**

Nettoyage du carter de la tondeuse

Pour assurer une performance optimale, garder le dessous du carter propre. Veiller particulièrement à ce que les déflecteurs soient exempts de débris (Fig. 18).

Méthode de lavage

Après chaque usage, suivre la procédure ci–dessous pour éliminer les débris du dessous du carter de la tondeuse.

1. Placer la tondeuse sur une surface plane cimentée ou goudronnée près d'un tuyau d'arrosage.
2. Démarrer le moteur.
3. Tenir le tuyau d'arrosage à hauteur du guidon et diriger l'eau de manière à ce qu'elle s'écoule sur le sol juste à l'avant du pneu arrière droit (Fig. 17). La lame en rotation aspirera l'eau sous

la tondeuse pour la laver des débris et déchets d'herbe. Laisser l'eau couler pendant quelques minutes ou jusqu'à ce que plus aucun débris ne soit chassé du dessous du carter.

4. Arrêter le moteur.

5. Fermer l'eau.

6. Redémarrer la tondeuse et laisser le moteur tourner pendant quelques minutes pour sécher toutes les pièces de la tondeuse.

Méthode de raclage

Si le lavage ne nettoie pas tous les débris du dessous du carter, basculer la tondeuse pour le racler.

1. Débrancher le fil de la bougie.

2. Vidanger l'essence du réservoir (voir Vidange du carburant àla page 10.

3. Basculer la tondeuse sur son côté gauche (Fig. 18).

4. Nettoyer la poussière et les déchets d'herbe avec un racloir en bois dur. Faire attention aux bavures et aux angles vifs.

5. Redresser la tondeuse..

6. Remplir le réservoir de carburant.

7. Rebrancher le fil de la bougie.

8. Nettoyer la poussière et les déchets d'herbe avec un racloir en bois dur. Faire attention aux bavures et aux angles vifs.

Remisage

1. Pour le remisage à long terme, vider le réservoir de carburant ou utiliser un produit de stabilisation d'essence. our la vidange du réservoir de carburant, à la page 10. Une fois l'essence vidangée, démarrer le moteur et le laisser tourner jusqu'à ce qu'il s'arrête, faute de carburant. Si le réservoir n'est pas vidangé ou un stabilisateur ajouté au carburant, un dépôt de vernis gommeux se formera, nuisant à la performance du moteur et créant des problèmes de démarrage.

   Le carburant ne pourra être laissé dans le réservoir que si on lui ajoute unproduit tel que le stabilisateur/conditionneur Toro avant l'entreposage. La stabilisateur/conditionneur Toro est un produit à base de distillats de pétrole. Toro déconseille l'usage de stabilisateurs à base d'alcool tels que l'éthanol, le méthanol ou l'isopropyle. Ajouter la quantité de stabilisateur indiquée sur le récipient.

   Dans des conditions normales, tous les additifs pour carburant restent efficaces dans le réservoir pour une durée de 6 à 8 mois.

2. Vidange de l'huile: voir les instructions appropriées page 10. Une fois le carter vidangé, ne pas le remplir avant d'avoir effectué les opérations suivantes (étapes 3 à 10).

3. Retirer la bougie et verser 30 ml d'huile (SAE #30) dans l'orifice du cylindre. Tirer lentement la corde du démarreur afin d'enduire l'intérieur du cylindre. Replacer la bougie et la serrer à 19 N–m (14 pieds–livres). **NE PAS BRANCHER LE FIL DE BOUGIE.**

4. Nettoyer le carter de la tondeuse; voir les instructions à cet effet page 12.

5. Vérifier l'état de la lame; voir les instructions relatives à l'inspection/dépose/aiguisage de la lame page 11.

6. Serrez tous les boulons, écrous et vis.

7. Débarrassez le cylindre, les ailettes de la culasse et le carter du souffleur de toute saleté et débris de tonte. Enlevez également l'herbe, la saleté et la crasse des pièces entérieures du moteur, de la coiffe du moteur et du dessous du carter de la tondeuse.

8. Nettoyer le filtre à air; voir les instructions à ce sujet page 9.

9. Retoucher la peinture de toutes les surfaces rouillées ou écaillées. La peinture Toro Re–Kote est disponible chez votre concessionnaire agréé.

10. Remplir le carter d'huile; voir les instructions à ce sujet page 5.

11. Entreposer la tondeuse dans un endroit propre et sec et la couvrir pour la garder propre et la protéger.

Accessoires

1. **Kit d'ensacheur arrière (modèle 59279).** Installez le canal d'éjection et le sac à herbe à montage arrière pour convertir la tondeuse Recycler® II en tondeuse à ensachage arrière (Fig. 19). Inclut l'obturateur du canal d'éjection.

2. **Kit d'éjecteur latéral, modèle 59289.** Installez l'éjecteur et la chute d'éjection latérale pour convertir la tondeuse Recycler® II en tondeuse à éjection latérale (Fig. 20). Inclut l'obturateur du canal d'éjection.

3. **Pare-etincelles, pièce n° 398067**—Si le règlements publics applicables exigent l'installation d'un pare-étincelles, ce type d'accessoire est disponible chez les dépositaires TORO agréés.


TORO®

LA GARANTIE DE PERFORMANCE TORO

TORO Tondeuses guidées

Garantie Total
(Garantie limitée pour usage commercial)

Que couvre cette garantie express?

The Toro Company s'engage à réparer tout produit TORO utilisé à des fins résidentielles normales* en cas de défauts de matériaux ou de fabrication ou de panne totale en raison d'une pièce défectueuse. Les durées de garantie suivantes entrent en vigueur à partir de la date d'achat.

- Tondeuses guidées ..... garantie totale de 5 ans Super Recycler®
- Toutes les autres tondeuses ... garantie totale de 2 ans

Le coût des pièces et de la main–d'oeuvre est compris, mais les frais de port sont à la charge du client.

Quels produits sont couverts par cette garantie?

Cette garantie couvre toutes les tondeuses guidées à essence àusage à des fins résidentielles. Les produits pilotés et les tondeuses guidées pour grandes superficies sont couvertes par des garanties différentes.

Utilisation commerciale

Les produits TORO utilisés à des fins commerciales, institutionnelles ou de location sont garantis contre les défauts de matériaux ou de fabrication. La garantie ne couvre pas les dommages dus à une usure normale des pièces. The following time periods apply from the date of purchase:

Produits	Couverture de garantie Moteur	Tondeuse
• Tondeuses pédetres de 21" (53 cm) à usage commercial		
Avec moteur GTS 150	2 ans, limitée	1 an, limitée
Sans moteur GTS 150	1 an, limitée	1 an, limitée
• Toutes les autres	45 jours, limitée	45 jours, limitée

Comment obtenir le service garantie?

En cas de besoins de réparation sous garantie de votre produit TORO, contactez votre concessionnaire TORO agréé ou le centre de réparations TORO. La liste des concessionnaires et revendeurs se trouve dans les pages jaunes de l'annuaire. Le revendeur effectuera les réparations nécessaires sur place ou recommandera un autre concessionnaire agréé plus approprié. Une preuve d'achat peut vous être demandée (copie de l'immatriculation, reçu, etc.) pour valider la garantie.

Si, pour quelque raison que ce soit, vous n'êtes pas satisfait de l'analyse du concessionnaire concernant le défaut matériel ou de fabrication, ou si vous désirez l'adresse d'un Concessionnaire Toro, n'hésitez pas à nous contacter à l'adresse suivante:

Toro Customer Service Department
8111 Lyndale Avenue South
Bloomington, MN 55420–1196
612–888–8801
800–348–2424

Que devez–vous faire pour que la garantie soit toujours valable?

Respectez les procédures d'entretien de votre produit TORO décrites dans la notice d'utilisation. L'entretien courant du produit est à vos frais, qu'il soit effectué par le concessionnaire ou par vous–même.

Ce qui n'est pas couvert par la garantie et La garantie par rapport à la législation de votre pays

Il n'existe aucune garantie autre que la garantie de démarrage TORO pour les moteurs GTS. Cette garantie expresse ne couvre pas:

• Les frais d'entretien réguliers ou de pièces, comme les filtres, le carburant, les lubrifiants, les changements d'huile, les bougies d'allumage, l'affûtage des lames, les lames usées, les réglages de câbles/timonerie ou les réglages des freins et de l'embrayage.

• Toute modification ou tout emploi abusif des produits ou pièces, tout remplacement ou toute réparation nécessaire pour cause d'accident ou de mauvais entretien.

• Toute réparation nécessaire consécutive à l'emploi d'un carburant inadéquat ou à la présence de contaminants dans le système de carburant, ou à une préparation inadéquate du système de carburant avant toute période de plus de trois mois durant laquelle le produit ne sera pas utilisé.

• Les frais de prise en charge et de livraison.

Toutes les réparations couvertes par cette garantie doivent être effectuées par un concessionnaire agréé TORO et seulement avec des pièces d'origine TORO.

Les termes de cette garantie impliquent la seule utilisation des services d'un concessionnaire agréé TORO.

La société TORO n'est responsable d'aucun dégât indirect, fortuit ou consécutif lié à l'utilisation des produits TORO couverts par cette garantie, y compris les frais encourus par le remplacement de l'équipement ou par des prestations de service pendant des durées acceptables de mauvais fonctionnement ou de non utilisation pendant la durée des réparations selon les termes de la garantie. Certains états interdisent toute clause d'exclusion relative aux dégâts fortuits ou consécutifs et dans ce cas, les exclusions précédentes ne vous concernent pas.

Cette garantie présente vos droits spécifiques, mais vous bénéficiez peut–être d'autres droits qui varient selon les états.

* Par utilisation à des fins résidentielles normales, il faut comprendre la tonte des gazons situés sur le terrain de votre domicile. L'utilisation du produit dans tout autre lieu est considéré comme usage commercial qui n'est pas couvert par la garantie.

PAYS AUTRES QUE LES ÉTATS-UNIS ET LE CANADA

Les clients ayant acheté des produits Lawn-Boy exportés des États-Unis ou du Canada devront contacter leur distributeur (concessionnaire) Toro local pour obtenir les polices de garantie pour leur pays, province ou état. Si pour une raison quelconque vous n'étiez pas satisfait des prestations de votre distributeur ou si vous éprouviez des diffcultés à obtenir des informations sur la garantie, contactez l'importateur Toro. Si vous n'obtenez toujours aucun résultat, contactez-nous directement au siège social de Toro.