Form No. 3392-356 Rev B

Kit Recycler® de 42 pulgadas

Cortacésped con conductor TimeCutter® Serie MX

Nº de modelo 131-4183

Instrucciones de instalación

⚠ ADVERTENCIA

CALIFORNIA
Advertencia de la Propuesta 65

Este producto contiene una o más sustancias químicas que el Estado de California considera causantes de cáncer, defectos congénitos o trastornos del sistema reproductor.

Instalación

Piezas sueltas

Utilice la tabla siguiente para verificar que no falta ninguna pieza.

Procedimiento	Descripción	Cant.	Uso
1	No se necesitan piezas	–	Preparación del cortacésped.
2	No se necesitan piezas	–	Retire las cuchillas.
3	Deflector	1	Instale el kit.
	Golpeador	1	
	Tuerca con arandela prensada (5/16 pulgada)	6	
	Perno de cuello cuadrado (5/16 x 3/4 pulgada)	1	
	Placa del golpeador	1	
	Tornillo autorroscante (5/16 x 3/4 pulgada)	2	
	Pegatina	1	
4	Cuchilla de mulching	2	Instale las cuchillas y el cortacésped.

⚠ ADVERTENCIA

Mientras se realizan operaciones de mantenimiento o los ajustes, alguien podría arrancar el motor. Un arranque accidental del motor podría causar graves lesiones a usted o a otra persona.

Retire la llave del interruptor de encendido, ponga el freno de estacionamiento y desconecte los cables de las bujías antes de realizar cualquier operación de mantenimiento. Aparte los cables para evitar su contacto accidental con las bujías.

1

Preparación del cortacésped

No se necesitan piezas

Procedimiento

1. Pare el motor y retire la llave de contacto.

© 2015—The Toro® Company
8111 Lyndale Avenue South
Bloomington, MN 55420

Registre su producto en www.Toro.com.

Traducción del original (ES)
Impreso en EE.UU.
Reservados todos los derechos

3392-356 B

2. Retire el cortacésped siguiendo las instrucciones del *Manual del operador*.
3. Ponga el cortacésped boca abajo.
4. Retire los residuos y recortes de hierba de la parte inferior de la carcasa.
5. Localice la placa deflectora en el orificio de descarga lateral de la carcasa de corte (Figura 1).

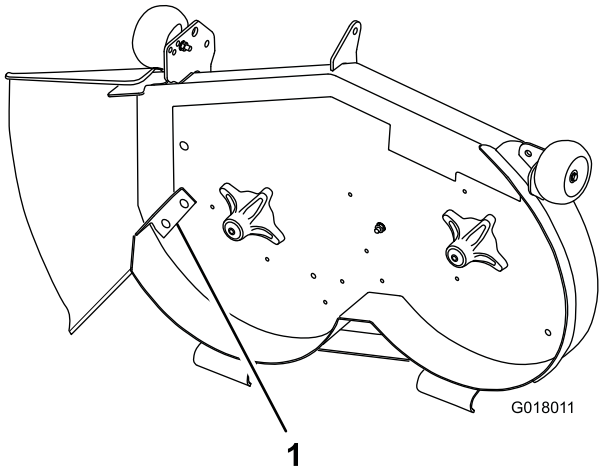

Figura 1

1. Placa deflectora (existente)

6. Retire las fijaciones que sujetan la placa deflectora a la carcasa, y retire la placa.

   Nota: Guarde la placa deflectora para cualquier futura reconversión de la carcasa de corte a descarga lateral.

7. Instale las fijaciones en los mismos taladros de la carcasa de los que fueron retirados.

   Nota: De esta manera, no quedan taladros sin tapar durante el uso del cortacésped.

⚠ PELIGRO

Los taladros abiertos de la carcasa de corte le exponen a usted y a otras personas a los objetos expulsados. Cualquier objeto expulsado por un orificio en la carcasa de corte puede causar lesiones.

- **No utilice nunca la carcasa de corte sin que todos los huecos y taladros de la carcasa de corte estén tapados.**
- **Instale las fijaciones en los taladros de montaje después de retirar la placa deflectora.**

2

Cómo retirar las cuchillas

No se necesitan piezas

Procedimiento

1. Seleccione el tipo de cuchilla, de las ilustradas en Figura 2 y Figura 3, que más se parezca a las cuchillas de su cortacésped. Sujete el extremo de la cuchilla usando un trapo o un guante grueso, y retire la cuchilla según se indica.

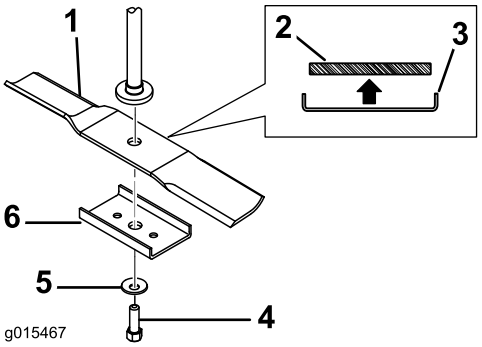

Figura 2

Configuración de montaje de la cuchilla Tipo A

1. Cuchilla Tipo A
2. Sección de la cuchilla Tipo A
3. Requiere un refuerzo de cuchilla
4. Perno de la cuchilla
5. Arandela curva
6. Refuerzo de la cuchilla

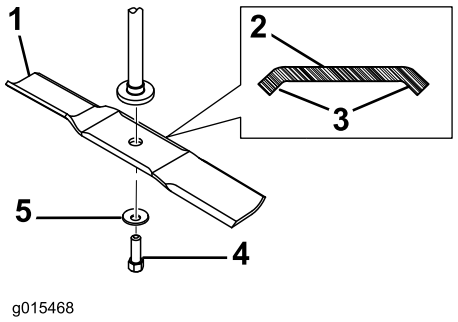

Figura 3

Configuración de montaje de la cuchilla Tipo B

1. Cuchilla Tipo B
2. Sección de la cuchilla Tipo B
3. Las curvas aportan mayor rigidez
4. Perno de la cuchilla
5. Arandela curva

2. Las cuchillas de repuesto suministradas con este kit no requieren refuerzo. Si retiró un refuerzo, guárdelo por si lo requieren otras cuchillas de repuesto en el futuro.

3

Instalación del kit

Piezas necesarias en este paso:

1	Deflector
1	Golpeador
6	Tuerca con arandela prensada (5/16 pulgada)
1	Perno de cuello cuadrado (5/16 x 3/4 pulgada)
1	Placa del golpeador
2	Tornillo autorroscante (5/16 x 3/4 pulgada)
1	Pegatina

Procedimiento

1. Instale el deflector en el lado derecho de la carcasa de corte con un perno de cuello cuadrado (5/16 x 3/4 pulgada) y 2 tuercas con arandela prensada (5/16 pulgada), según se muestra en Figura 4.

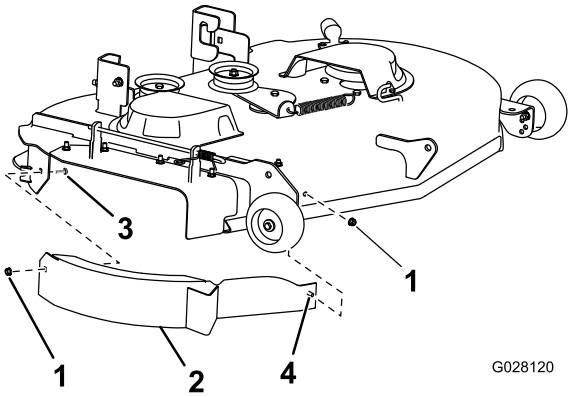

Figura 4

Para mayor claridad, la figura no muestra el conducto de descarga lateral.

1. Tuerca con arandela prensada (5/16 pulgada)
2. Deflector
3. Perno de cuello cuadrado (5/16 x 3/4 pulgada)
4. Clavija soldada

Nota: Apriete las fijaciones a mano.

2. Retire los 2 pernos obturadores y 2 tuercas de la carcasa de corte, de los lugares indicados en Figura 5.

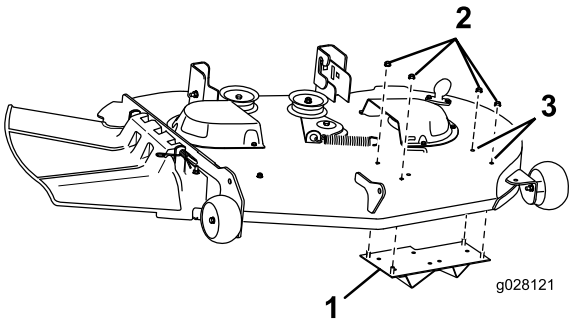

Figura 5

1. Placa del golpeador
2. Tuerca con arandela prensada (5/16 pulgada) (4)
3. Retire los 2 pernos obturadores y 2 tuercas de aquí.

---

3. Sujete la placa del golpeador al lado izquierdo de la carcasa de corte con 4 tuercas con arandela prensada (5/16 pulgada), según se muestra en Figura 5.
4. Apriete todas las fijaciones.
5. Instale el golpeador en la cara inferior de la carcasa de corte usando 2 tornillos autorroscantes (5/16 x 3/4 pulgada) en la posición indicada en Figura 6.

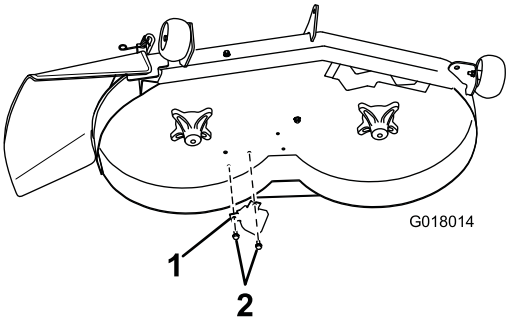

Figura 6

1. Golpeador
2. Tornillos autorroscantes (5/16 x 3/4 pulgada)

---

6. Instale la pegatina en la zona indicada en Figura 7.

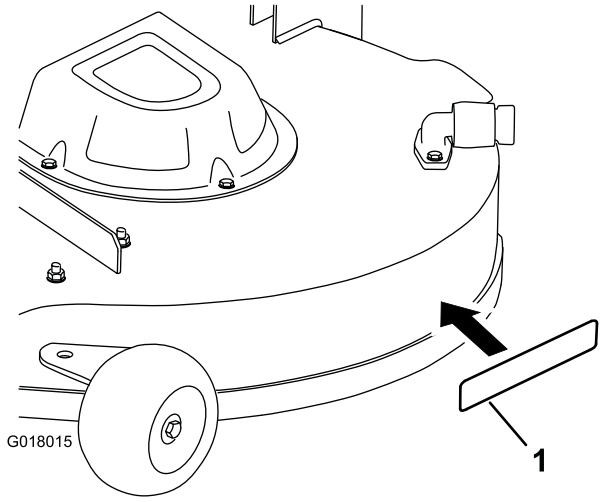

Figura 7

1. Pegatina

A. Limpie a fondo la zona donde se va a instalar la pegatina.

B. Humedezca la zona con agua o con agua ligeramente jabonosa.

C. Separe la pegatina del soporte y colóquela en su lugar (Figura 7).

D. Alise la pegatina con una espátula de goma, trabajando desde el centro hacia los bordes y solapando las pasadas.

4

Instalación de las cuchillas y del cortacésped

Piezas necesarias en este paso:

2	Cuchilla de mulching

Procedimiento

1. Instale la cuchilla en el eje (Figura 8).

   Importante: La vela (la parte curva) de la cuchilla debe apuntar hacia arriba y hacia el interior del cortacésped para asegurar un corte correcto.

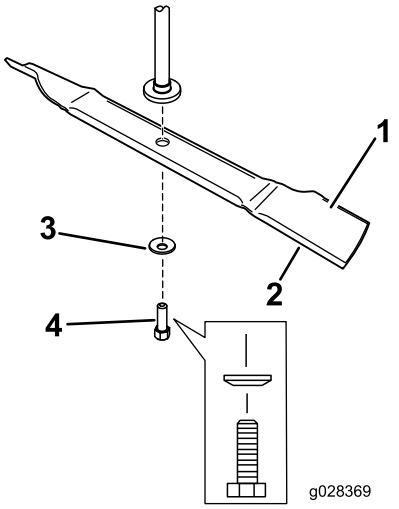

Figura 8

1. Vela de la cuchilla
2. Cuchilla
3. Arandela curva
4. Perno de la cuchilla

2. Instale la arandela curva (con la copa hacia la cuchilla) y el perno de la cuchilla (Figura 8).

   Nota: No instale el refuerzo de la cuchilla. Estas cuchillas no requieren el refuerzo de la cuchilla (Figura 8).

3. Apriete el perno de la cuchilla a 47–88 N-m (35–65 pies-libra).
4. Instale el cortacésped siguiendo las instrucciones del *Manual del operador*.
5. Instale los cables de las bujías y la llave de contacto.

Operación

Conversión a descarga lateral

1. Invierta los pasos descritos en 4 Instalación de las cuchillas y del cortacésped (página 4).
2. Invierta los pasos descritos en 3 Instalación del kit (página 2).
3. Instale cuchillas estándar, según lo indicado en el *Manual del operador*.

Consejos de uso

Seleccione la altura de corte adecuada para las condiciones reinantes

Corte aproximadamente 2,5 cm (1 pulgada), o no más de un tercio de la hoja de hierba. Si la hierba es excepcionalmente densa y frondosa, puede ser necesario elevar la altura de corte una muesca o convertir al modo de descarga lateral o ensacado.

Siega de hierba larga

Si la hierba ha crecido más de lo habitual, o si contiene un grado elevado de humedad, utilice una altura de corte mayor de lo normal y corte la hierba con este ajuste. Después vuelva a cortar la hierba utilizando el ajuste habitual, más bajo.

Siega en condiciones extremas

Se requiere aire para picar bien la hierba dentro de la carcasa de corte, así que no ponga la altura de corte tan baja como para rodear totalmente la carcasa con hierba sin cortar. Trate siempre de tener un lado de la carcasa de corte libre de hierba sin cortar, para permitir la entrada de aire en la carcasa. Al hacer el primer corte por el centro de una zona sin cortar, vaya más despacio y retroceda si la carcasa de corte empieza a atascarse.

Corte la hierba a los intervalos correctos

En la mayoría de los casos, tendrá que segar cada 4–5 días aproximadamente. No obstante, la hierba crece a velocidades distintas según las temporadas. Por tanto, para mantener la misma altura de corte, será necesario segar más a menudo a principios de la primavera; cuando disminuya la velocidad de crecimiento de la hierba a mediados del verano, siegue solamente cada 8-10 días. Si no puede segar durante un período prolongado debido a las condiciones climáticas o por otros motivos, siegue en modo de descarga lateral o ensacado, o siegue primero con una altura de corte alta y, después de 2 o 3 días, vuelva a cortar con un ajuste más bajo.

Siegue con cuchillas afiladas

Una cuchilla afilada corta limpiamente sin desgarrar o picar las hojas de hierba, que es lo que haría una cuchilla sin filo. Si se rasgan o se deshilachan, los bordes de las hojas se secarán, y se retardará su crecimiento y se favorecerá la aparición de enfermedades.

Limpieza después del uso

Para asegurar el mejor rendimiento, limpie los bajos de la carcasa de corte. Si se permite que se acumulen residuos en la carcasa de corte, se reducirá el rendimiento durante la siega.

Notas:

Notas:



Count on it.