Form No. 3392-357 Rev B

Kit Recycler® de 107 cm (42 po)

Tondeuse autoportée TimeCutter® MX Series

N° de modèle 131-4183

Instructions de montage

⚠ ATTENTION

CALIFORNIE
Proposition 65 - Avertissement

Ce produit contient une ou des substances chimiques considérées par l'état de Californie comme capables de provoquer des cancers, des anomalies congénitales ou d'autres troubles de la reproduction.

Montage

Pièces détachées

Reportez-vous au tableau ci-dessous pour vérifier si toutes les pièces ont été expédiées.

Procédure	Description	Qté	Utilisation
1	Aucune pièce requise	–	Préparation de la tondeuse.
2	Aucune pièce requise	–	Dépose des lames.
3	Déflecteur Déflecteur « kicker » Écrou à embase (5/16 po) Boulon de carrosserie (5/16 x 3/4 po) Déflecteur « kicker » Vis autotaraudeuse (5/16 x 3/4 po) Autocollant	1 1 6 1 1 2 1	Montage du kit.
4	Lame de déchiquetage	2	Montage des lames et du tablier de coupe.

⚠ ATTENTION

Pendant les opérations d'entretien ou de réglage, quelqu'un pourrait mettre le moteur en marche. Le démarrage accidentel du moteur pourrait infliger de graves blessures à vous-même ou à des personnes à proximité.

Avant de procéder à un quelconque entretien, enlevez la clé de contact, serrez le frein de stationnement et débranchez le fil des bougies. Éloignez les fils pour éviter tout contact accidentel avec les bougies.

1

Préparation de la tondeuse

Aucune pièce requise

Procédure

1. Coupez le moteur et enlevez la clé de contact.
2. Déposez le tablier de coupe comme expliqué dans le *Manuel de l'utilisateur*.
3. Retournez le tablier à l'envers.

© 2015—The Toro® Company
8111 Lyndale Avenue South
Bloomington, MN 55420

Enregistrez votre produit à www.Toro.com.

Traduction du texte d'origine (FR)
Imprimé aux États-Unis
Tous droits réservés

3392-357 B

4. Éliminez les débris et les déchets d'herbe agglomérés sous le tablier de coupe.
5. Trouvez le déflecteur sur l'ouverture d'éjection latérale sur le tablier (Figure 1).

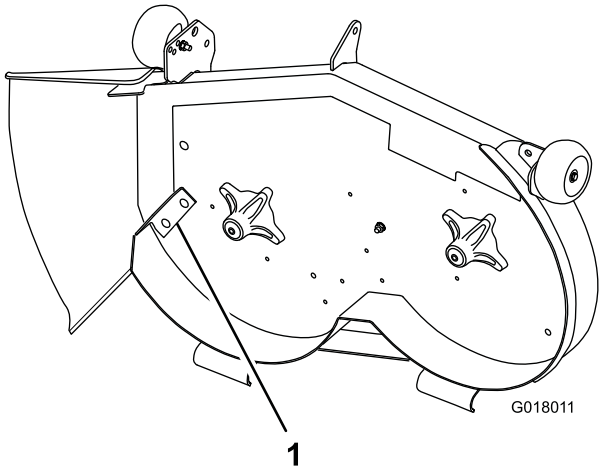

Figure 1

1. Déflecteur d'ouverture (existant)

6. Retirez les fixations qui retiennent le déflecteur d'ouverture sur le tablier et déposez le déflecteur d'ouverture.

   Remarque: Mettez le déflecteur d'ouverture de côté pour rétablir l'éjection latérale ultérieurement.
7. Montez les fixations dans leurs trous d'origine sur le tablier.

   Remarque: Cela évitera de laisser des trous ouverts pendant le fonctionnement du tablier.

⚠ DANGER

Si des trous restent ouverts dans le tablier de coupe, vous-même et d'autres personnes pourraient être touchés en cas de projection de débris. Les débris éjectés par les trous du tablier de coupe peuvent causer des blessures graves.

- **N'utilisez jamais le tablier de coupe sans avoir placé des fixations dans tous les trous.**
- **Placez les fixations dans les trous de montage chaque fois que vous déposez le déflecteur.**

2

Dépose des lames

Aucune pièce requise

Procédure

1. Choisissez le style de lame, comme montré à la Figure 2 et la Figure 3 qui correspond le mieux aux lames de votre tondeuse. Tenez le bout de la lame avec un chiffon ou un gant épais, et déposez la lame comme montré.

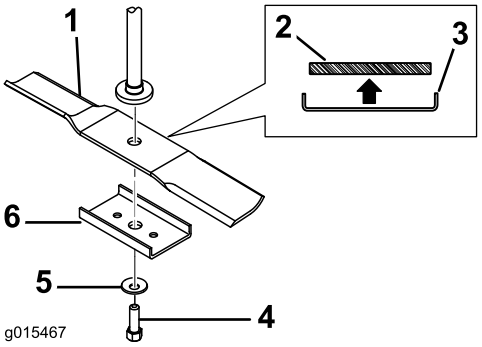

Figure 2

Configuration de montage de lame de style A

1. Lame de style A
2. Vue en coupe de la lame de style A
3. Renfort de lame nécessaire
4. Boulon de lame
5. Rondelle bombée
6. Renfort de lame

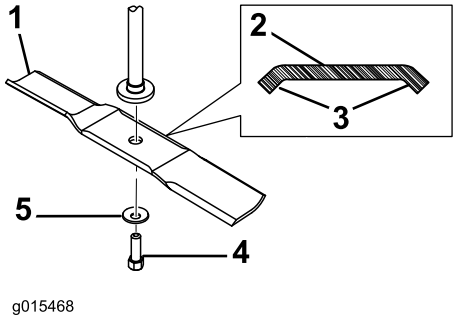

Figure 3

Configuration de montage de lame de style B

1. Lame de style B
2. Vue en coupe de la lame de style B
3. Les courbes renforcent la rigidité
4. Boulon de lame
5. Rondelle bombée

2. Les lames de rechange fournies avec ce kit n'ont pas besoin de renfort. Si vous déposez une lame,

conservez-la pour le cas où vous auriez besoin de remplacer des lames ultérieurement.

3

Montage du kit

Pièces nécessaires pour cette opération:

1	Déflecteur
1	Déflecteur « kicker »
6	Écrou à embase (5/16 po)
1	Boulon de carrosserie (5/16 x 3/4 po)
1	Déflecteur « kicker »
2	Vis autotaraudeuse (5/16 x 3/4 po)
1	Autocollant

Procédure

1. Fixez le déflecteur sur le côté droit du tablier de coupe avec un boulon de carrosserie (5/16 x 3/4 po) et 2 écrous à embase (5/16 po), comme montré à la Figure 4.

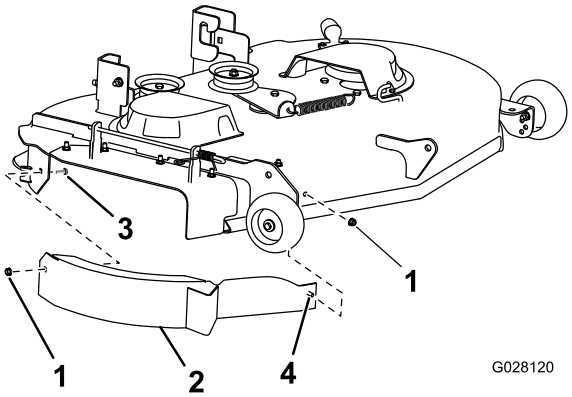

Figure 4

L'éjecteur latéral n'est pas représenté pour plus de clarté.

1. Écrou à embase (5/16 po)
2. Déflecteur
3. Boulon de carrosserie (5/16 x 3/4 po)
4. Ergot soudé

Remarque: Serrez les fixations à la main.

2. Retirez les 2 boulons de fixation et les 2 écrous du tablier de coupe aux emplacements indiqués à la Figure 5.

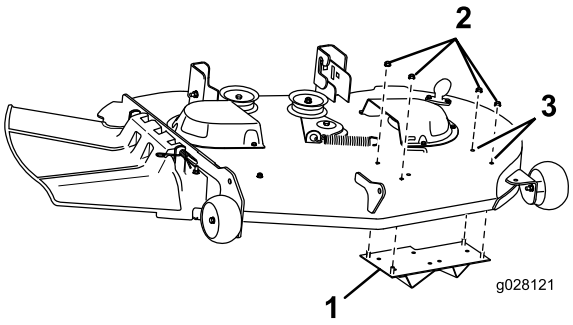

Figure 5

1. Déflecteur « kicker »
2. Écrou à embase (5/16 po) (4)
3. Déposez 2 boulons de fixation et 2 écrous ici.

---

3. Fixez la plaque de déflecteur « kicker » au côté gauche du tablier de coupe avec 4 écrous à embase (5/16 po), comme montré à la Figure 5.
4. Serrez toutes les fixations.
5. Montez le déflecteur « kicker » sur la face inférieure du tablier de coupe à l'aide de 2 vis autotaraudeuses (5/16 x 3/4 po) à l'emplacement indiqué à la Figure 6.

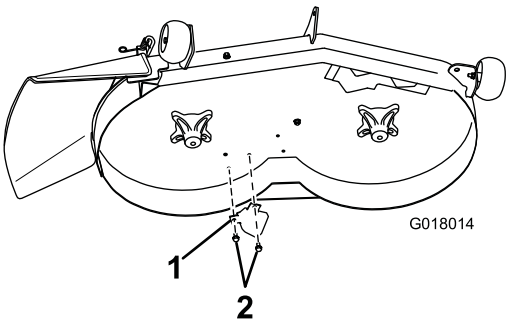

Figure 6

1. Déflecteur « kicker »
2. Vis autotaraudeuses (5/16 x 3/4 po)

---

6. Collez l'autocollant à l'emplacement indiqué à la Figure 7.

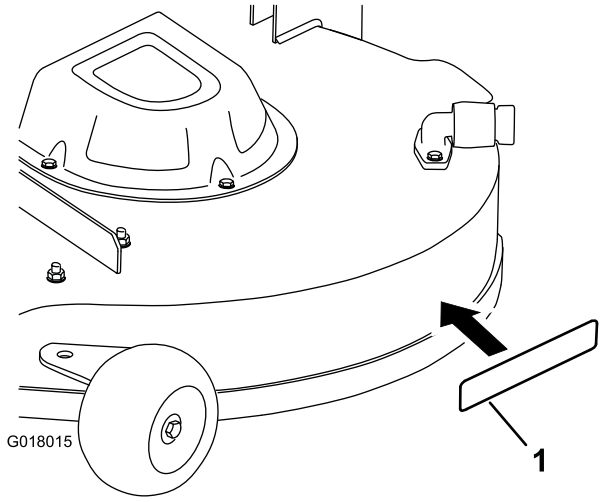

Figure 7

1. Autocollant

A. Nettoyez soigneusement la surface avant d'apposer l'autocollant.

B. Humidifiez la surface avec de l'eau pure ou légèrement savonneuse.

C. Retirez la pellicule de protection au dos de l'autocollant, puis apposez l'autocollant à l'endroit prévu (Figure 7).

D. Aplatissez la surface de l'autocollant du centre vers les bords pour éliminer les bulles d'air. Empiétez légèrement à chaque passage.

4

Montage des lames et du tablier de coupe

Pièces nécessaires pour cette opération:

2	Lame de déchiquetage

Procédure

1. Placez la lame sur l'axe (Figure 8).

   Important: Pour une coupe correcte, la partie relevée (courbe) de la lame doit être tournée vers le haut et dirigée vers l'intérieur du carter du tablier de coupe.

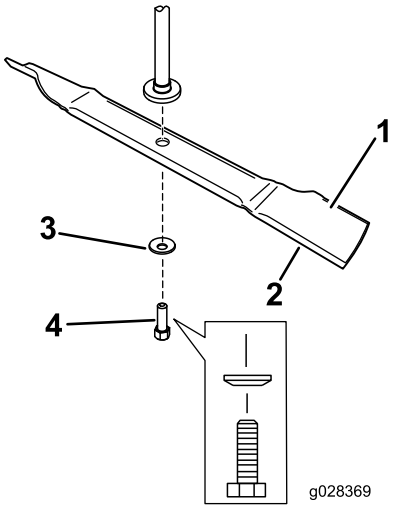

Figure 8

1. Partie relevée de la lame
2. Lame
3. Rondelle bombée
4. Boulon de lame

2. Montez la rondelle bombée (face concave vers la lame) et le boulon de lame (Figure 8).

   Remarque: Ne posez pas de renfort. Ces lames n'ont pas besoin de renfort (Figure 8).

3. Serrez le boulon de lame à un couple de 47 à 88 Nm (35 à 65 pi-lb).

4. Montez le tablier de coupe comme expliqué dans le *Manuel de l'utilisateur*.

5. Branchez le fil des bougies et remettez la clé de contact.

Utilisation

Passage à l'éjection latérale

1. Inversez les opérations de la section 4 Montage des lames et du tablier de coupe (page 4).
2. Inversez les opérations de la section 3 Montage du kit (page 3).
3. Montez les lames standards comme expliqué dans le *Manuel de l'utilisateur*.

Conseils d'utilisation

Sélection de la la hauteur de coupe appropriée

Ne coupez pas plus de 25 mm (1 po) environ ou 1/3 de la hauteur de l'herbe. Si l'herbe est extrêmement drue et fournie, il peut être préférable d'augmenter la hauteur de coupe d'un cran ou de convertir la machine à l'éjection latérale ou au ramassage.

Tonte de l'herbe haute

Si l'herbe est légèrement plus haute que d'habitude ou est humide, augmentez légèrement la hauteur de coupe. Tondez ensuite à nouveau l'herbe à la hauteur de coupe inférieure habituelle.

La tonte dans des conditions extrêmes

L'air doit pouvoir circuler pour bien couper et recouper l'herbe dans le tablier de coupe. Pour cette raison, ne sélectionnez pas une hauteur de coupe trop basse et évitez d'entourer complètement la tondeuse d'herbe haute. Placez-vous toujours de sorte qu'un côté du tablier de coupe se trouve à l'extérieur de la zone non coupée. L'air pourra ainsi circuler librement dans le carter. Lorsque vous commencez à tondre au centre d'une surface encore intacte, avancez plus lentement et reculez si le tablier de coupe commence à se bloquer.

Respect de la fréquence de tonte

Dans des conditions normales, il suffit de tondre tous les 4 à 5 jours. Cependant, tenez compte du fait que l'herbe pousse plus ou moins vite selon l'époque. Pour conserver la même hauteur de coupe, tondez souvent au début du printemps et seulement tous les 8 à 10 jours au milieu de l'été, quand l'herbe pousse moins vite. Si les conditions météorologiques, ou autres, vous empêchent de tondre pendant un certain temps, choisissez l'éjection latérale ou le ramassage, ou coupez l'herbe assez haut la première fois, puis un peu plus bas 2 ou 3 jours plus tard.

Tondre avec des lames bien aiguisées

Au contraire d'une lame émoussée, une lame bien aiguisée assure une coupe nette, sans arracher l'herbe ou la déchiqueter. L'herbe arrachée ou déchiquetée brunit sur les bords, sa croissance ralentit et elle devient plus sensible aux maladies.

Nettoyage après l'utilisation

Pour obtenir des résultats optimaux, nettoyez le dessous du tablier de coupe. La performance de coupe sera diminuée si des débris encombrent le tablier de coupe.

Remarques:

Remarques:



Count on it.