Form No. 3394-156 Rev A

TORO®

Count on it.

Betjeningsvejledning

Mauser KS-534 – fuldt sikkerhedsførerhus

CT2240/LT3340 og Groundsmaster® 3400-plæneklippere

Modelnr. 02890—Serienr. 315000001 og derover

Registrer dit produkt på www.Toro.com.
Oversættelse af original (DA)

CE

3394-156 A

Dette produkt overholder alle relevante EU-direktiver. Få yderligere oplysninger i inkorporeringserklæringen bagest i denne udgivelse.

Indledning

Denne vejledning indeholder operatørinstruktioner i sikkerhedsførerhusets betjening og vedligeholdelse.

Sikkerhedsførerhuset yder fuld operatørbeskyttelse med styrtbøjle (overholder ISO:21299) og fuld beskyttelse mod vejrliget. Førerhuset leveres komplet med et varmesystem til sikring af operatørkomfort og afdugning af forruden samt støjreduktionsudstyr til gavn for operatøren.

Læs denne vejledning omhyggeligt, så du kan lære at betjene og vedligeholde produktet korrekt samt undgå person- og produktskade. Det er dit ansvar at betjene produktet korrekt og sikkert.

Du kan kontakte Toro direkte på www.Toro.com for at få materialer om produktsikkerhed og oplæring i betjening, oplysninger om tilbehør, hjælp til at finde en forhandler eller for at registrere dit produkt.

Når du har brug for service, originale Toro-dele eller yderligere oplysninger, bedes du kontakte en autoriseret serviceforhandler eller Toros kundeservice samt have produktets model- og serienummer parat. Figur 1 angiver, hvor model- og serienummeret er placeret på produktet. Skriv numrene, hvor der er gjort plads til dette.

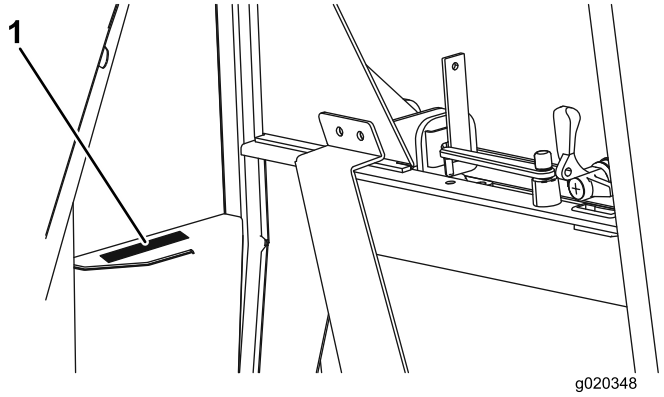

Figur 1

1. Model- og serienummerets placering

Modelnr. _____

Serienr. _____

Denne betjeningsvejledning beskriver potentielle risici og indeholder sikkerhedsmeddelelser, der angives med advarselssymbolet (Figur 2). Dette angiver en farekilde, der kan medføre alvorlig personskade eller død, hvis du ikke følger de anbefalede forholdsregler.



Figur 2

1. Advarselssymbol

Denne betjeningsvejledning bruger to ord til at fremhæve oplysninger. **Vigtigt** henleder opmærksomheden på særlige mekaniske oplysninger, og **Bemærk** angiver generel information, som det er værd at lægge særligt mærke til.

Indhold

Sikkerhed 3
Maks. hældningsvinkler for plæneklippere med førerhus 3
Støjniveau 3
Sikkerheds- og instruktionsmærkater 4
Produktoversigt 8
Betjeningsanordninger 8
Betjening 9
Betjening af varmesystemet 9
Betjening af forrudevisker og -vasker 9
Fyldning af sprinklervæskeflasken 9
Betjening af ruder 9
Betjening af dørene 9
Justering af spejle 10
Vedligeholdelse 11
Vipning af førerhuset 11
Sikringernes placering 12
Vask af maskine og førerhus 12

© 2015—The Toro® Company
8111 Lyndale Avenue South
Bloomington, MN 55420

Kontakt os på www.Toro.com.
Trykt i Storbritannien
Alle rettigheder forbeholdes

Sikkerhed

⚠ ADVARSEL

Før du arbejder med maskinen, er det afgørende, at:

- **Du læser *betjeningsvejledningen* til traktionsenheden.**
- **Motoren er slukket.**
- **Parkeringsbremsen er aktiveret.**
- **Det hydrauliske system ikke er tryksat.**
- **Klippeenhederne er helt nede på jorden.**

⚠ ADVARSEL

Arbejde på maskinen uden brug af påbudte personlige værnemidler er forbundet med en øget personskaderisiko.

Benyt altid påbudte personlige værnemidler, når der udføres vedligeholdelse.

⚠ ADVARSEL

Arbejde på maskinen uden brug af sikkerhedsstøttebeslaget er forbundet med en øget personskaderisiko.

Før der udføres vedligeholdelse under operatørens platform og førerhus, skal sikkerhedsstøttebeslaget være installeret.

⚠ ADVARSEL

Der er risiko for, at maskinens elektriske system kan give stød og forårsage personskade.

Afbryd altid batteripolerne (minuspolen først), før du arbejder på maskinens elektriske systemer, og sørg for, at der ikke er kontakt mellem polerne og maskinens metaldele.

Vigtigt: Brug altid sikkerhedsselen, når sikkerhedsførerhuset er monteret.

Vigtigt: Følg anvisningerne og anbefalingerne i din maskines *betjeningsvejledning* i relation til, hvordan plæneklippere bør benyttes på skråninger.

Brug kun originale Toro-reservedele og tilbehør for at sikre optimal ydelse og sikre, at maskinen fortsat overholder sikkerhedscertificeringen. Reservedele og tilbehør, der er fremstillet af andre producenter, kan være farlige, og brug heraf kan gøre garantien ugyldig.

Maks. hældningsvinkler for plæneklippere med førerhus

Dette førerhus kan monteres på de plæneklippere, der er anført på listen forrest i denne vejledning. Alle plæneklippermodellerne får en anden maks. hældningsvinkel på skråninger, når de udstyres med et førerhus, hvilket er anført på mærkaten på låget til opbevaringsrummet i maskinens venstre side. Mærkaten med relevante oplysninger om maks. hældningsvinkel for din maskine udstyret med førerhus fremgår af – Sikkerheds- og instruktionsmærkater (side 4). En forklaring af mærkatens symboler findes i maskinens betjeningsvejledning.

Støjniveau

Operatørens daglige personlige støjeksponering: Toro har ingen kontrol over driftsforhold, driftsvarigheder, døre/ruders åbningsgrad i førerhuset, maskinens vedligeholdelsestilstand eller justering. Alle disse faktorer har indflydelse på operatørens daglige personlige eksponeringsgrad.

Under normale driftsbetingelser kan operatøren udsættes for et dagligt støjniveau på godt 80 dBA.

Man anbefales at benytte høreværn med god dæmpning i frekvensområdet 63–8000 Hz.

Arbejdsgivere til medarbejdere, der benytter denne maskine, rådes til at læse "Physical agents (noise) Directive" (direktiv om fysiske agenser (støj)), idet operatørens daglige personlige eksponeringsgrad kan overstige "First Action Level" (første grænseværdi).

Lydtryksniveau

Model CT2240

Disse modeller har et lydtryksniveau ved operatørens øre på 83 dBA, hvori der er medtaget en usikkerhedsværdi (K) på 2 dBA.

Lydtryksniveauet er fastlagt i overensstemmelse med procedurerne beskrevet i EN ISO 5395.

Model LT3340

Maskinen har et lydtryksniveau ved brugerens øre på 83 dBA, hvori der er medtaget en usikkerhedsværdi (K) på 2 dBA.

Lydtryksniveauet er fastlagt i overensstemmelse med procedurerne beskrevet i EN ISO 5395.

Model GM3400

Maskinen har et lydtryksniveau ved brugerens øre på 86 dBA, hvori der er medtaget en usikkerhedsværdi (K) på 2 dBA.

Lydtryksniveauet er fastlagt i overensstemmelse med procedurerne beskrevet i EN ISO 5395.

Sikkerheds- og instruktionsmærkater

Sikkerheds- og instruktionsmærkaterne kan nemt ses af operatøren og er placeret tæt på potentielle risikoområder. Beskadigede eller bortkomne mærkater skal udskiftes.

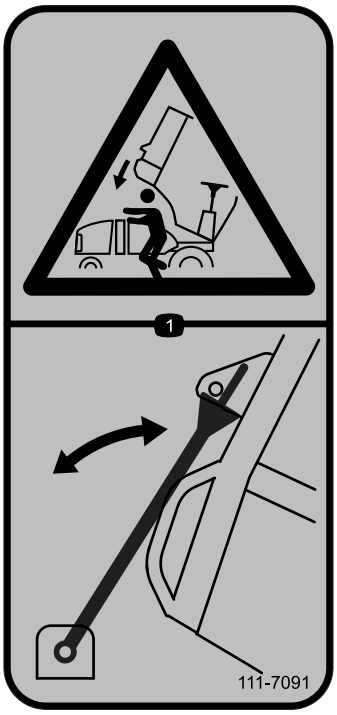

111-7091

1. Fare for knusning – brug altid motorhjelmsstiveren.

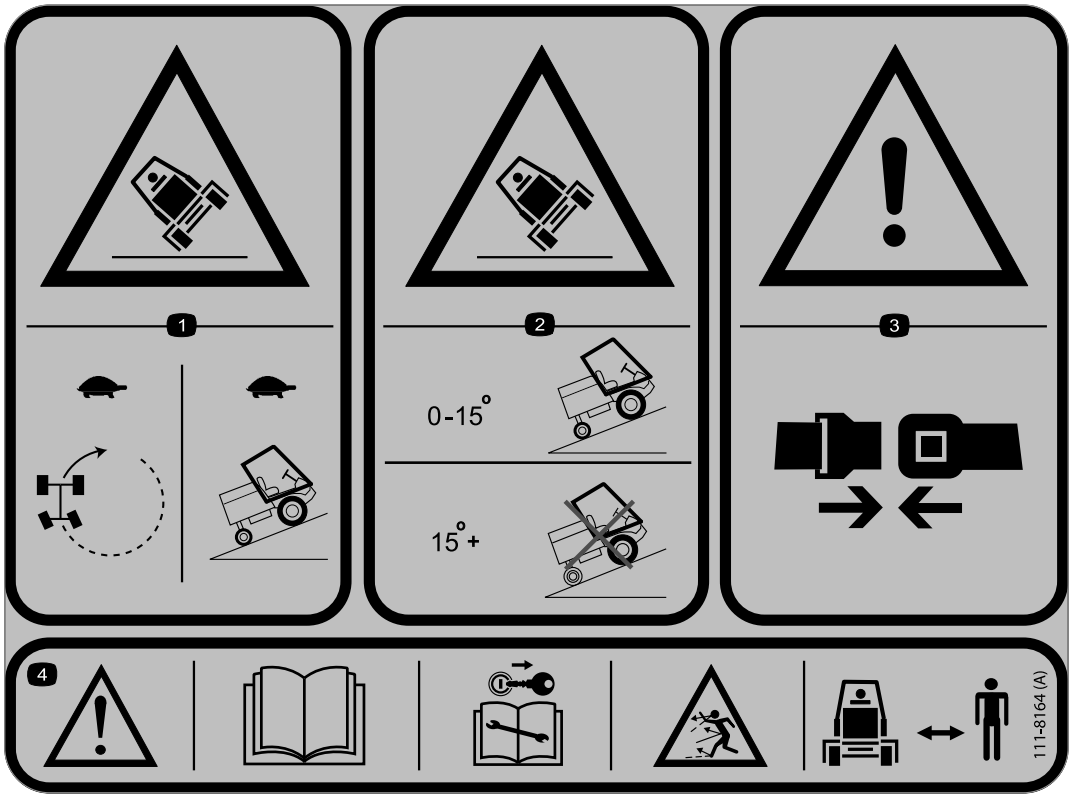

111-8164

Groundsmaster 3400 (Model 30651)

1. Tippefare – foretag altid langsomme sving, kør langsomt op ad skråninger.
2. Tippefare – kør aldrig op ad skråninger på over 15 grader.
3. Advarsel – benyt altid sikkerhedssele.
4. Advarsel – læs *betjeningsvejledningen*; fjern nøglen fra tændingen før der udføres vedligeholdelse; fare for udslyngede genstande; hold omkringstående væk fra maskinen.

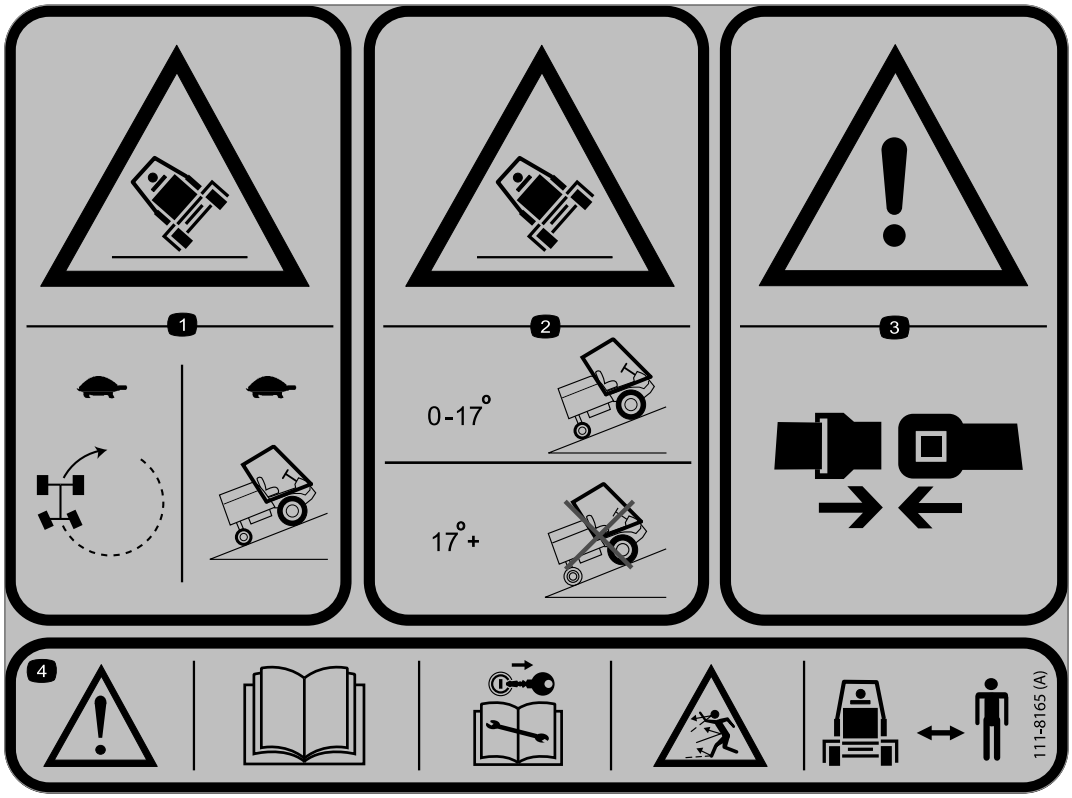

111-8165

CT2240 (Model 30654)

1. Tippefare – foretag altid langsomme sving, kør langsomt op ad skråninger.
2. Tippefare – kør aldrig op ad skråninger på over 17 grader.
3. Advarsel – benyt altid sikkerhedssele.
4. Advarsel – læs *betjeningsvejledningen*; fjern nøglen fra tændingen før der udføres vedligeholdelse; fare for udslyngede genstande; hold omkringstående væk fra maskinen.

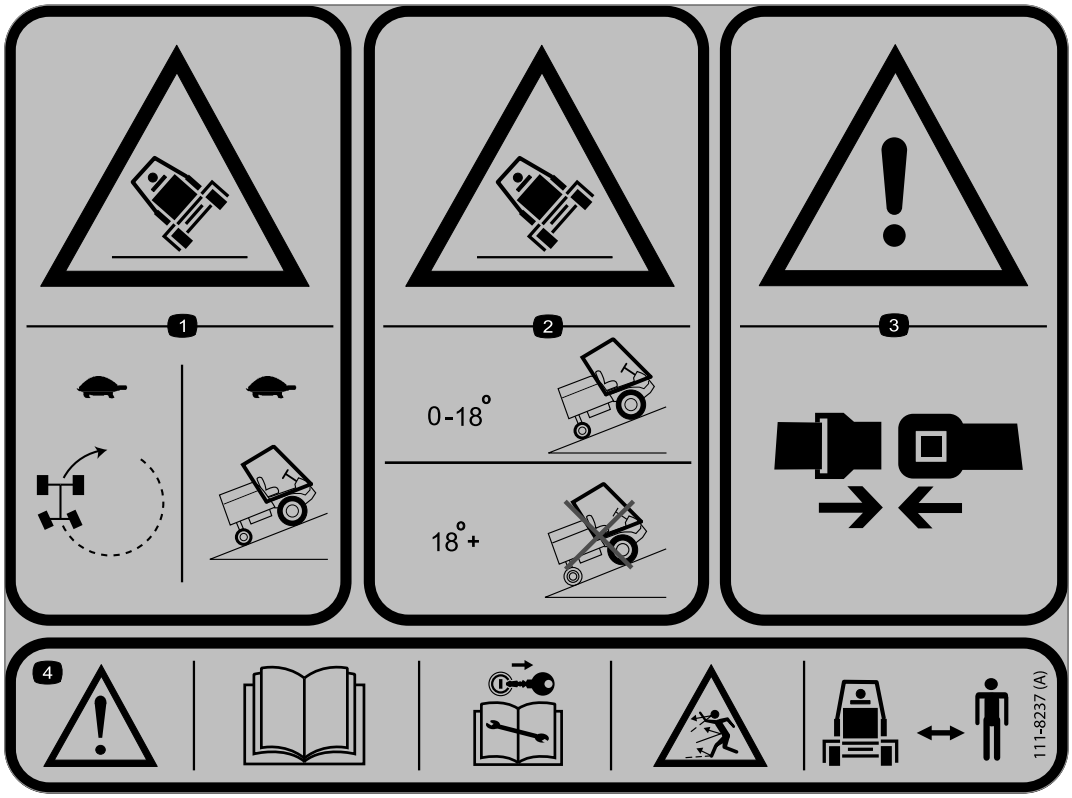

111-8237

LT3340 (Model 30657)

1. Tippefare – foretag altid langsomme sving, kør langsomt op ad skråninger.
2. Tippefare – kør aldrig op ad skråninger på over 18 grader.
3. Advarsel – benyt altid sikkerhedssele.
4. Advarsel – læs *betjeningsvejledningen*; fjern nøglen fra tændingen før der udføres vedligeholdelse; fare for udslyngede genstande; hold omkringstående væk fra maskinen.

Produktoversigt

Betjeningsanordninger

Varme/Blæser – knapper

Knapperne er monteret på højre side af tagets beklædning.

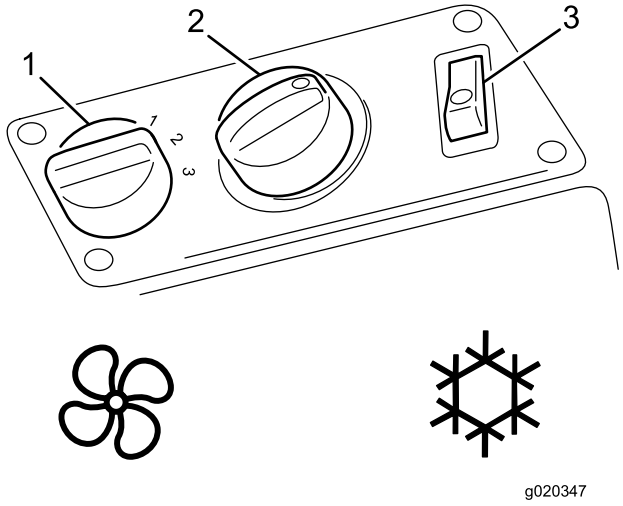

Figur 3

1. Knap til blæserhastighed
2. Temperaturreguleringsknap
3. Knap til aircondition (aircondition fås som ekstraudstyr)

Knap til forrudevisker og -vasker

Knappen er monteret på venstre side af tagets beklædning.

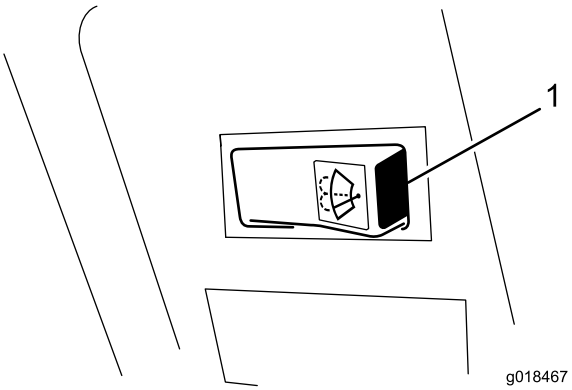

Figur 4

1. Knap til forrudevisker/-vasker

Knap til kabinelys

Tryk foran på knappen til kabinelyset (Figur 5) for at tænde lyset. Tryk bagest på knappen for at slukke lyset.

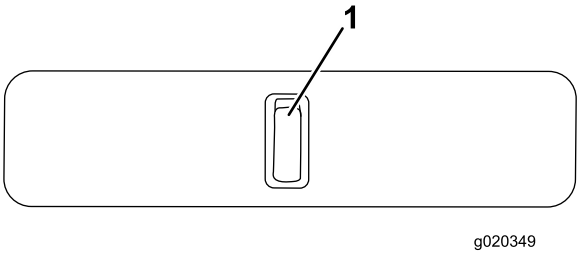

Figur 5

1. Knap til kabinelys

Håndtag til forrude (2)

Forruden kan åbnes for at yde ventilation. Der er to håndtag (Figur 6).

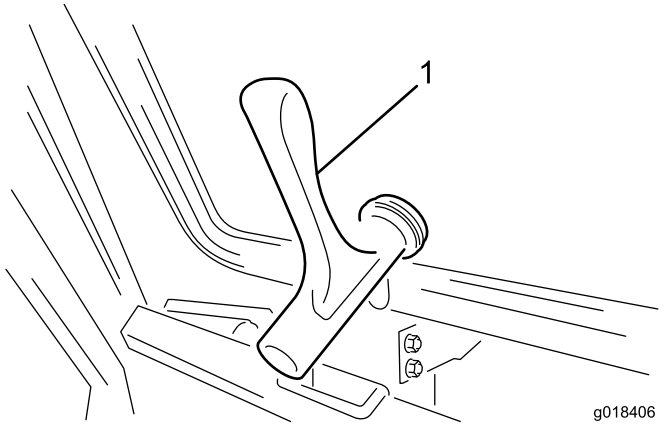

Figur 6

1. Håndtag til forrude

Håndtag og støttepind til bagrude

Bagruden kan åbnes for at yde ventilation. Drej bagrudens støttepind for at holde ruden åben (Figur 7).

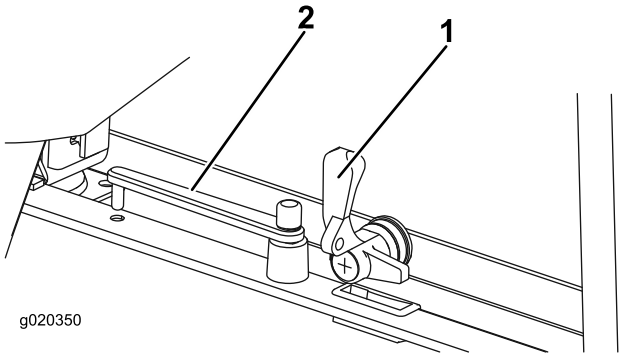

Figur 7

1. Håndtag til bagrude
2. Støttepind til bagrude

Betjening

Bemærk: Maskinens venstre og højre side er som set fra den normale betjeningsposition.

Betjening af varmesystemet

1. Slå knappen til airconditionanlægget FRA.
2. Indstil ventilatorhastighedsknappen til den ønskede hastighed.
3. Indstil temperaturreguleringsknappen til den ønskede indstilling.
4. De to udluftningsdæksler i tagpanelet kan drejes og vippes for at indstille luftretningen.

Betjening af forrudevisker og -vasker

1. Tryk på knappens højre side for at starte forrudeviskerne.
2. Tryk og hold knappen nede for at aktivere forrudevaskerne.
3. Tryk på knappens venstre side for at stoppe forrudeviskerne.

Fyldning af sprinklervæskeflasken

Fyld flasken med rent vand og den anbefalede mængde af en passende sprinklervæske (Figur 8).

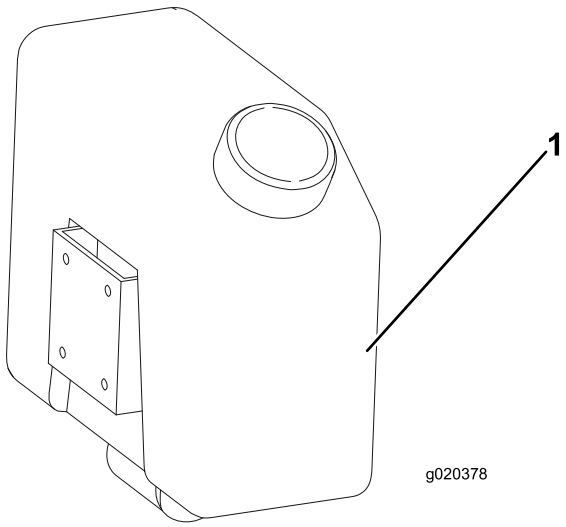

Figur 8

1. Sprinklervæskeflaske

⚠ ADVARSEL

Hvis du bruger maskinen i temperaturer under 5 grader, skal der fyldes frostvæske i sprinklervæsken. Hvis der ikke benyttes sprinklervæske med frostvæske i koldt vejr, kan det hæmme udsynet fra forruden og øge risikoen for personskader eller ulykker.

Betjening af ruder

Forrude

1. Drej håndtagene mod uret og skub ruden for at åbne.
2. Drej håndtagene med uret for at låse ruden fast i åben position.
3. Luk ruden ved at dreje håndtagene mod uret, træk ruden ind for at lukke og drej håndtagene med uret for at låse.

Bagrude

Bagruden kan åbnes ved at dreje på enkelthåndtaget for at låse op. Den vil automatisk åbne helt på sine gasfjedre. Drej rudens støttepind mod rudens håndtag for at holde den åben.

Luk bagruden ved at dreje støttepinden væk fra ruden, træk den ind for at lukke og drej håndtaget for at låse.

Betjening af dørene

Døren åbnes udefra førerhuset ved at trykke på dørlåsens håndtagsknap, mens døren åbnes (Figur 9).

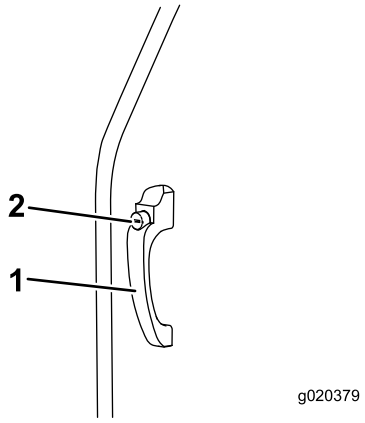

Figur 9

1. Dørlåsens håndtag
2. Dørlåsens knap

Døren åbnes indefra førerhuset ved at trække tilbage i dørlåsens udløsningshåndtag, mens døren åbnes (Figur 10).

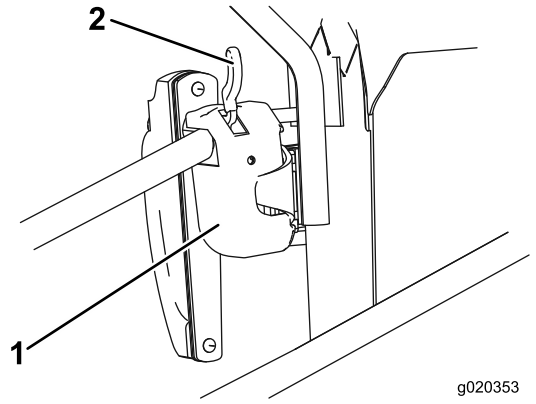

Figur 10

1. Dørlås
2. Udløsningshåndtag

Justering af spejle

Mens du sidder i førersædet, skal du få en hjælper til at justere sidespejlene for at få det bedste udsyn langs maskinens sider (Figur 11).

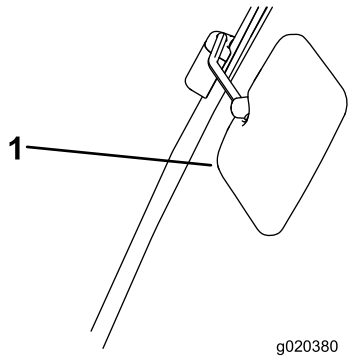

Figur 11

1. Sidespejl

Vedligeholdelse

⚠ ADVARSEL

Arbejde på maskinen uden brug af sikkerhedsstøttebeslaget er forbundet med en øget personskaderisiko.

Før der udføres vedligeholdelse under operatørens platform og førerhus, skal sikkerhedsstøttebeslaget være installeret.

Vigtigt: Vedligeholdelse eller reparation af varmesystemet bør udføres af en autoriseret Toro-forhandler eller en specialist i varmesystemer i køretøjer.

Vipning af førerhuset

Førerhuset er udstyret med en vippeanordning, så området under operatørplatformen kan blotlægges ved rengøring eller vedligeholdelse.

Førerhuset og operatørplatformen vipper som en samlet enhed. Vippevinklen er mindre end ved en platform uden førerhus. Dette sikrer, at maskinen er tilstrækkelig stabil, når førerhuset vippes, uden risiko for at den vælter pga. førerhusets vægt og position.

Vip førerhuset opad

1. Drej de to låsearme, der er placeret på tværbjælken i førerhusets bagende, så de vender opad (Figur 12).

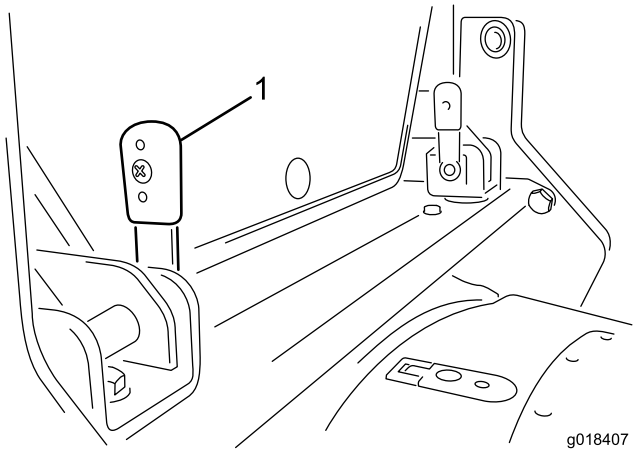

Figur 12

1. Låsearm (2) – drejet opad (lodret)

2. Skyd armene indad for at løsne dem fra beslagene. Det kan være nødvendigt at vrikke dem en del, idet (a) armene kan sidde stift i beslagene, og (b) de kun kan løsnes og fjernes, når låsetapper flugter med riller i beslagene.
3. I begge sider af førerhuset, på den bageste hjørnestander, er der et gribehåndtag, så førerhuset kan løftes i hver side. Træk op i et af disse håndtag. De indbyggede gasfjedre vil medvirke til, at førerhuset løftes på en kontrolleret måde, og stopper det, når det er helt løftet.
4. Når førerhuset er hævet helt, skal sikkerhedsstøttebeslaget installeres på følgende måde:
   - Fjern sikkerhedsstøttebeslaget fra opbevaringsrummet.
   - Brug en af de to tværbjælkebeslag til at placere sikkerhedsstøttebeslaget inden i tværbjælkebeslagene, og før det relevante låsegreb gennem begge beslag og drej nedad.
   - Når sikkerhedsstøttebeslaget er fæstnet, skal tværbjælkebeslaget drejes mod førerhuset, så det hviler mod beslaget på førerhusets bagside.
   - Indsæt det resterende låsegreb gennem topbeslaget for at sørge for, at sikkerhedsbeslaget forbliver på plads.

Sænkning af førerhuset

1. Fjern sikkerhedsstøttebeslaget på følgende måde:
   - Fjern de to låsearme, der holder sikkerhedsstøttebeslaget fast på tværbjælkebeslagene.
   - Fjern sikkerhedsstøttebeslaget fra tværbjælkebeslaget.
   - Anbring sikkerhedsstøttebeslaget i opbevaringsrummet.
2. Træk ned i et af gribehåndtagene for at sænke førerhuset, således at beslagene i førerhusets bagende er placeret mellem beslagene på tværbjælken.
3. Når armene er placeret lodret (Figur 12), skal de skubbes gennem beslagene. Det kan være nødvendigt at vrikke armene ind i beslagene, indtil låsetapperne flugter med rillerne.
4. Når armene er helt indsat, skal de drejes tilbage for at låse dem på plads (Figur 13).

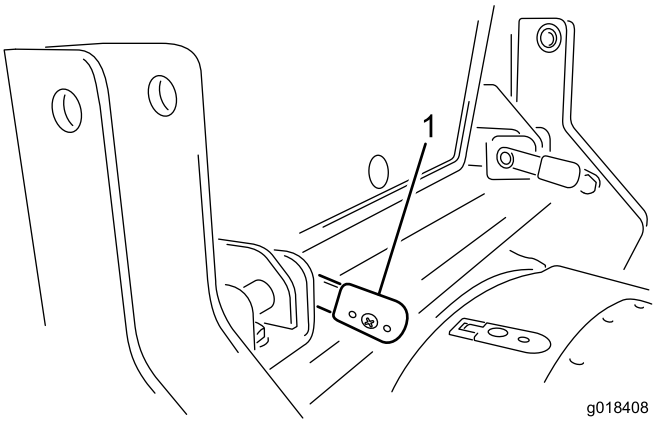

Figur 13

1. Låsearm (2) – drejet nedad (vandret)

Sikringernes placering

Førerhusets sikringer sidder i sikringsdåsen i førerhusets loftkonsol (Figur 14).

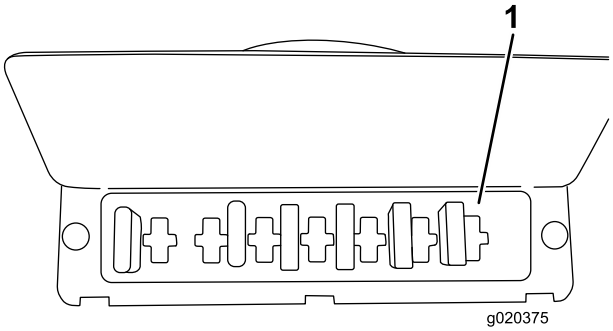

Figur 14

1. Førerhusets sikringsblok

Vask af maskine og førerhus

Når maskinen og førerhuset vaskes, må der ikke sprøjtes vand mod tagområdet.

Bemærkninger:

Inkorporeringserklæring

The Toro Company, 8111 Lyndale Ave. South, Bloomington, MN, USA, erklærer, at de(n) følgende enhed(er) overholder de anførte direktiver, når de(n) installeres iht. den medfølgende vejledning på visse Toro-modeller som angivet i den relevante overensstemmelseserklæring.

Modelnr.	Serienr.	Produktbeskrivelse	Fakturabeskrivelse	Generel beskrivelse	Direktiv
02890	315000001 og derover	Mauser KS-534 – monteringssæt til fuldt sikkerhedsførerhus	CAB - MAUSER KS-534 W / HEATER	Førerhus	2004/108/EF 2006/42/EF

Relevant teknisk dokumentation er blevet udarbejdet som krævet iht. del B i bilag VII til direktiv 2006/42/EF.

Vi vil som svar på anmodninger fra nationale myndigheder fremsende relevant information om dette delvist komplette maskineri. Informationerne bliver fremsendt elektronisk.

Dette maskineri må ikke idriftsættes, før det er inkorporeret i godkendte Toro-modeller som angivet i den tilknyttede overensstemmelseserklæring og iht. alle vejledninger, hvorved det kan erklæres at overholde alle relevante direktiver.

Certificeret:

David Klis
Overordnet teknisk chef
8111 Lyndale Ave. South
Bloomington, MN 55420, USA
January 26, 2015

Teknisk EU-kontakt:

Peter Tetteroo
Toro Europe NV
B-2260 Oevel-Westerloo
Belgium

Tel. 0032 14 562960
Fax 0032 14 581911

International forhandlerliste

Forhandler:	Land:	Tlf.:	Forhandler:	Land:	Tlf.:
Agrolanc Kft	Ungarn	36 27 539 640	Maquiver S.A.	Colombia	57 1 236 4079
Balama Prima Engineering Equip.	Hongkong	852 2155 2163	Maruyama Mfg. Co. Inc.	Japan	81 3 3252 2285
B-Ray Corporation	Korea	82 32 551 2076	Mountfield a.s.	Tjekkiet	420 255 704 220
Casco Sales Company	Puerto Rico	787 788 8383	Mountfield a.s.	Slovakiet	420 255 704 220
Ceres S.A.	Costa Rica	506 239 1138	Munditol S.A.	Argentina	54 11 4 821 9999
CSSC Turf Equipment (pvt) Ltd.	Sri Lanka	94 11 2746100	Norma Garden	Rusland	7 495 411 61 20
Cyril Johnston & Co.	Nordirland	44 2890 813 121	Oslinger Turf Equipment SA	Ecuador	593 4 239 6970
Cyril Johnston & Co.	Irland	44 2890 813 121	Oy Hako Ground and Garden Ab	Finland	358 987 00733
Equiver	Mexico	52 55 539 95444	Parkland Products Ltd.	New Zealand	64 3 34 93760
Femco S.A.	Guatemala	502 442 3277	Perfetto	Polen	48 61 8 208 416
ForGarder OU	Estland	372 384 6060	Pratoverde SRL.	Italien	39 049 9128 128
G.Y.K. Company Ltd.	Japan	81 726 325 861	Prochaska & Cie	Østrig	43 1 278 5100
Geomechaniki of Athens	Grækenland	30 10 935 0054	RT Cohen 2004 Ltd.	Israel	972 986 17979
Golf international Turizm	Tyrkiet	90 216 336 5993	Riversa	Spanien	34 9 52 83 7500
Guandong Golden Star	Kina	86 20 876 51338	Lely Turfcare	Danmark	45 66 109 200
Hako Ground and Garden	Sverige	46 35 10 0000	Solvert S.A.S	Frankrig	33 1 30 81 77 00
Hako Ground and Garden	Norge	47 22 90 7760	Spypros Stavrinides Limited	Cypern	357 22 434131
Hayter Limited (U.K.)	Storbritannien	44 1279 723 444	Surge Systems India Limited	Indien	91 1 292299901
Hydroturf Int. Co Dubai	Forenede Arabiske Emirater	97 14 347 9479	T-Markt Logistics Ltd.	Ungarn	36 26 525 500
Hydroturf Egypt LLC	Ægypten	202 519 4308	Toro Australia	Australien	61 3 9580 7355
Irrimac	Portugal	351 21 238 8260	Toro Europe NV	Belgien	32 14 562 960
Irrigation Products Int'l Pvt Ltd.	Indien	0091 44 2449 4387	Valtech	Marokko	212 5 3766 3636
Jean Heybroek b.v.	Holland	31 30 639 4611	Victus Emak	Polen	48 61 823 8369

Europæisk erklæring om beskyttelse af privatlivets fred

De oplysninger, som Toro indsamler
Toro Warranty Company (Toro) respekterer dit privatliv. For at vi kan behandle dit garantikrav og kontakte dig i tilfælde af en produkttilbagekaldelse, beder vi dig dele visse oplysninger med os, enten direkte eller gennem din lokale Toro-virksomhed eller -forhandler.

Toros garantisystem hostes på servere i USA, hvor love om beskyttelse af privatlivets fred muligvis ikke yder samme beskyttelse, som gælder i dit land.

VED AT DELE DINE PERSONLIGE OPLYSNINGER MED OS GIVER DU DIT SAMTYKKE TIL BEHANDLING AF DINE PERSONLIGE OPLYSNINGER SOM BESKREVET I DENNE ERKLÆRING OM BESKYTTELSE AF PRIVATLIVETS FRED.

Toros brug af oplysninger
Toro kan bruge dine personlige oplysninger til at behandle garantikrav og kontakte dig i tilfælde af en produkttilbagekaldelse og til ethvert andet formål, som vi informerer dig om. Toro kan dele dine oplysninger med Toros søsterselskaber, forhandlere eller andre forretningspartnere i forbindelse med enhver af disse aktiviteter. Vi sælger ikke dine personlige oplysninger til andre virksomheder. Vi forbeholder os retten til at offentliggøre personlige oplysninger for at kunne overholde gældende lovgivning og efter anmodning fra relevante myndigheder med henblik på at kunne betjene vores systemer korrekt eller af hensyn til vores egen eller brugerens beskyttelse.

Opbevaring af dine personlige oplysninger
Vi opbevarer dine personlige oplysninger, så længe vi har behov for dem, til de formål, som de oprindeligt blev indsamlet til, eller til andre legitime formål (som f.eks. overholdelse af regler) eller som påkrævet af gældende lovgivning.

Toros forpligtelse i forbindelse med sikkerheden af dine personlige oplysninger
Vi tager rimelige forholdsregler for at beskytte sikkerheden af dine personlige oplysninger. Vi tager også forholdsregler for at opretholde nøjagtigheden og aktualiteten af personlige oplysninger.

Adgang til og korrigering af dine personlige oplysninger
Hvis du gerne vil gennemse eller ændre dine personlige oplysninger, kan du kontakte os pr. e-mail på legal@toro.com.

Forbrugerlovgivning i Australien

Forbrugere i Australien kan finde nærmere oplysninger om forbrugerlovgivningen i Australien i kassen eller hos den lokale Toro-forhandler.

Toro Total dækningsgaranti

En begrænset garanti

Fejl og produkter, der er dækket

The Toro® Company og dets søsterselskab, Toro Warranty Company, garanterer i fællesskab i henhold til en aftale mellem dem, at dit Toro-produkt ("produktet") er frit for materialefejl og fejl i den håndværksmæssige udførelse i to år eller 1500 driftstimer*, hvad end der måtte indtræde først. Denne garanti gælder for alle produkter med undtagelse af dybdeluftere (se de separate garantierklæringer for disse produkter). Hvis der forekommer en fejl, som er dækket af garantien, vil vi reparere produktet uden omkostninger for dig. Dette inkluderer fejldiagnose, arbejdsløn, reservedele og transport. Denne garanti træder i kraft på den dato, produktet leveres til den person, som oprindeligt køber det i detailleddet.
* Produkt udstyret med timetæller.

Sådan får du udført service, der er dækket af garantien

Det påhviler dig at underrette produktforhandleren eller den autoriserede produktforhandler, som du har købt produktet hos, så snart du tror, der er opstået en fejl, som er dækket af garantien. Hvis du har brug for hjælp til at finde frem til en produktforhandler eller en autoriseret forhandler, eller hvis du har spørgsmål vedrørende dine rettigheder eller ansvar i henhold til garantien, kan du kontakte os her:

Commercial Products Service Department
Toro Warranty Company
8111 Lyndale Avenue South
Bloomington, MN 55420-1196, USA
E-mail: commercial.warranty@toro.com

Ejerens ansvar

Du er som ejer af produktet ansvarlig for at udføre den vedligeholdelse og de justeringer, som er nødvendige i henhold til din betjeningsvejledning. Hvis du ikke udfører den nødvendige vedligeholdelse og de nødvendige justeringer, kan dette danne grundlag for at afvise en reklamation i henhold til garantien.

Genstande og fejl, der ikke er dækket

Det er ikke alle produktfejl eller funktionsfejl, der måtte opstå i garantiperioden, som udgør materialefejl eller fejl i den håndværksmæssige udførelse. Denne garanti dækker ikke følgende:

- Produktfejl, som er en følge af brug af ikke-originale Toro-reservedele eller af installation og brug af ekstra eller modificeret eller ikke-originalt Toro-tilbehør og -produkter. Der kan medfølge en separat garantierklæring fra producenten af sådanne enheder.
- Produktfejl, som er en følge af manglende udførelse af anbefalet vedligeholdelse og/eller justeringer. Undladelse af at udføre korrekt vedligeholdelse af Toro-produkterne i henhold til skemaet over anbefalet vedligeholdelse i *betjeningsvejledningen* kan danne grundlag for afvisning af et garantikrav.
- Produktfejl, som er en følge af at have betjent produktet på en ødelæggende, uagtsom eller hensynsløs måde.
- Reservedele, som forbruges ved brug, medmindre de skønnes at være defekte. Eksempler på reservedele, som forbruges eller opbruges under normal betjening af produktet omfatter, men er ikke begrænset til, bremseklodser og -belægninger, koblingsbelægninger, skæreknive, knivcylindre, bundknive, tines, styrehjul, dæk, filtre, remme samt visse sprøjtekomponenter såsom membraner, dyser og kontraventiler osv.
- Fejl, der forårsages af eksterne forhold. Forhold, der anses for at være eksterne forhold, omfatter, men er ikke begrænset til, vejrlig, opbevaringsforhold, forurening, brug af ikke-godkendte kølevæsker, smøremidler, tilsætningsstoffer, gødningsmidler, vand eller kemikalier osv.
- Normal støj, vibration, slid og ælde samt forringelse.
- Normalt slid omfatter, men er ikke begrænset til, beskadigelse af sæder som følge af slitage eller afslidning, slid på malede overflader, ridsede mærkater eller vinduer osv.

Reservedele

Reservedele, der planmæssigt skal udskiftet i forbindelse med nødvendig vedligeholdelse, er kun dækket af garantien i tidsrummet frem til det planmæssige tidspunkt for udskiftning af den pågældende reservedel. Reservedele, der udskiftes i henhold til denne garanti, er dækket af garantien i den originale produktgarantis løbetid og bliver Toros ejendom. Toro træffer endelig beslutning om, hvorvidt en reservedel eller en samlet enhed skal repareres eller udskiftes. Toro har ret til at bruge fabriksrenoverede reservedele til reparationer, der er dækket af garantien.

Bemærkning vedrørende garanti for dybdeafladningsbatteri:

Dybdeafladningsbatterier kan levere et samlet, specificeret antal kilowatttimer i løbet af deres levetid. Brugs-, opladnings- og vedligeholdelsesteknikker kan forlænge eller forkorte den samlede batterilevetid. I takt med at batterierne i dette produkt forbruges, vil mængden af nyttigt arbejde mellem opladningsintervaller langsomt formindskes, indtil batteriet er helt faldt. Udskiftning af slidte batterier som følge af normalt forbrug påhviler ejeren af produktet. Det kan være nødvendigt at udskifte batterier under produktets normale garantiperiode for ejerens regning.

Omkostninger til vedligeholdelse afholdes af ejeren

Motorjustering, smøring, rengøring og polering, udskiftning af genstande og fejl, der ikke er dækket, kølevæske og udførelse af anbefalet vedligeholdelse er eksempler på normal service, som Toro-produkter kræver, for hvilken omkostningerne afholdes af ejeren.

Generelle betingelser

Det eneste retsmiddel, du har til rådighed i henhold til nærværende garanti, er reparation hos en autoriseret Toro-forhandler.

Hverken The Toro Company eller Toro Warranty Company er ansvarlig for følgeskader eller indirekte eller hændelige skader i forbindelse med brugen af de Toro-produkter, der er dækket af nærværende garanti, herunder omkostninger eller udgifter til at fremskaffe erstatningsudstyr eller service i de perioder, der med rimelighed medgår i forbindelse med funktionsfejl eller manglende rådighed over produktet, mens der udføres reparationer i henhold til garantien. Bortset fra den emissionsgaranti, der er nævnt nedenfor, og kun såfremt denne måtte finde anvendelse, gives ingen anden udtrykkelig garanti.

Alle underforståede garantier om salgbarhed og brugsegnethed er begrænset til denne udtrykkelige garantis varighed. I visse stater er det ikke tilladt at fragå ansvar for hændelige og følgeskader eller at begrænse tidsrummet for en underforstået garantis varighed, så ovenstående ansvarsfragåelser og begrænsninger gælder muligvis ikke for dig.

Denne garanti giver dig bestemte juridiske rettigheder, men derudover kan du også have andre rettigheder, som varierer fra stat til stat.

Andre lande end USA og Canada

Kunder skal kontakte deres Toro-forhandler for at få en garantipolice, som gælder for deres land, provins eller stat. Såfremt du af en eller anden grund er utilfreds med din forhandlers service eller har problemer med at få oplysninger om garantien, bedes du kontakte Toro-importøren. Hvis alt andet svigter, kan du kontakte os hos Toro Warranty Company.