Form No. 3394-164 Rev A

TORO®

Count on it.

Brukerhåndbok

# Mauser KS-534 komplett sikkerhetsførerhus

## CT2240/LT3340- og Groundsmaster® 3400-gressklippere

**Modellnr. 02890—Serienr. 315000001 og oppover**

Registrer ditt produkt på www.Toro.com.
Oversettelse av originalen (NO)

CE

*3394-164* A

Dette produktet er i samsvar med alle relevante europeiske direktiver. Hvis du vil ha mer informasjon, kan du se sammenstillingserklæringen (DOI) på baksiden av denne publikasjonen.

# Innledning

Denne håndboken gir instruksjoner for drift og vedlikehold av komplett sikkerhetsførerhus.

Det komplette sikkerhetsførerhuset gir brukeren veltebeskyttelse (i samsvar med ISO:21299) og full værbeskyttelse. Førerhuset leveres komplett med et varmesystem for brukerens komfort samt for å fjerne dugg fra frontvinduet, og et lyddempersett for å redusere støynivåene for brukeren.

Les denne håndboken nøye, slik at du lærer å bruke og vedlikeholde produktet på riktig måte og unngår person- eller produktskade. Du har ansvar for å bruke produktet på en riktig og sikker måte.

Du kan kontakte Toro direkte på www.Toro.com for materialer for produktsikkerhet og opplæring i bruk, og informasjon om tilbehør, hjelp til å finne en forhandler eller for å registrere produktet ditt.

Hvis maskinen må repareres eller du trenger originale Toro-deler eller mer informasjon, kan du kontakte et autorisert forhandlerverksted eller Toros kundeserviceavdeling. Ha modell- og serienummer for hånden når du tar kontakt. Figur 1 identifiserer plasseringen av modell- og serienummer på produktet. Skriv inn numrene i tilhørende felt.

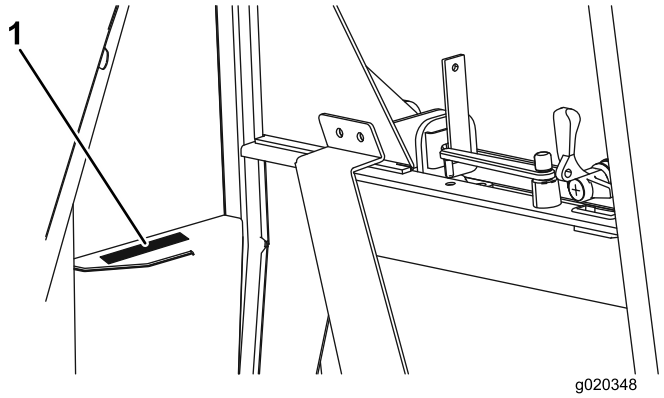


**Figur 1**

1. Plassering av modell- og serienummer

**Modellnr.** _____

**Serienr.** _____

Denne brukerhåndboken identifiserer mulige farer og identifiserer sikkerhetsbeskjeder gjennom sikkerhetsvarslingssymbolet (Figur 2), som varsler om en fare som kan føre til alvorlige skader eller dødsfall hvis man ikke tar de anbefalte forholdsreglene.



**Figur 2**

1. Sikkerhetsvarselssymbol

I tillegg brukes to ord for å utheve informasjon. **Viktig** gjør oppmerksom på spesiell mekanisk informasjon og **Obs** henviser til generell informasjon som er verdt å huske.

# Innhold


Sikkerhet ..... 3
- Maksimum skråningsvinkler for gressklippere med førerhus ..... 3
- Støynivå ..... 3
- Sikkerhets- og instruksjonsmerker ..... 4

Oversikt over produktet ..... 8
- Kontroller ..... 8

Bruk ..... 9
- Bruke varmesystemet ..... 9
- Bruke vindusviskeren og -spyleren ..... 9
- Fylle vindusspylerflasken ..... 9
- Betjene vinduene ..... 9
- Bruke dørene ..... 9
- Justere speilene ..... 10

Vedlikehold ..... 11
- Vippe førerhuset ..... 11
- Finne sikringene ..... 11
- Vaske maskinen og førerhuset ..... 12



**© 2015—The Toro® Company**


**8111 Lyndale Avenue South**
**Bloomington, MN 55420**





**Kontakt oss på www.Toro.com.**
**Trykt i Storbritannia.**
**Med enerett**

# Sikkerhet

**⚠ ADVARSEL**

**Før du arbeider på en maskin er det svært viktig at:**

- **Du kan lese trekkenhetens *brukerhåndbok*.**
- **Maskinen er slått av.**
- **Parkeringsbremsen er aktivert.**
- **Det ikke er trykk i det hydrauliske systemet.**
- **Klippeenhetene er helt nede på bakken.**

**⚠ ADVARSEL**

**Arbeid på maskinen uten korrekt verneutstyr øker risikoen for personskade.**

**Når du utfører vedlikehold, bruk alltid egnet personlig verneutstyr.**

**⚠ ADVARSEL**

**Arbeid på maskinen uten støttepilarbraketten øker risikoen for personskade.**

**Påse at støttepilarbraketten monteres før det utføres vedlikehold under operatørplattformen og førerhuset.**

**⚠ ADVARSEL**

**Maskinens elektriske system kan gi deg elektrisk støt og forårsake personskade.**

**Før du arbeider på maskinens elektriske systemer, skal du alltid koble fra batteriklemmene (negativ klemme først) og forsikre at det ikke er kontakt mellom klemmene og maskinens metalldeler.**

**Viktig: Bruk alltid sikkerhetsbeltet når sikkerhetsførerhuset er montert.**

**Viktig: Se *brukerhåndboken* for råd og veiledning ved bruk av en gressklipper i skråninger.**

For å oppnå optimal ytelse og holde maskinen i sikkerhetsgodkjent stand bruker du bare ekte Toro-reservedeler og -tilbehør. Reservedeler og tilbehør som er laget av andre produsenter kan være farlige, og de kan derfor føre til at garantien blir ugyldig.

# Maksimum skråningsvinkler for gressklippere med førerhus

Dette førerhuset kan monteres på gressklippere oppført i begynnelsen av dette dokumentet. Når du monterer førerhuset på en gressklipper har hver gressklippermodell ulik skråningsvinkel, og dette oppgis på merket på lokket til oppbevaringsboksen på maskinens venstre side. Se Sikkerhets- og instruksjonsmerker (side 4) for merket med korrekt maksimum skråningsvinkel på maskinen når den er utstyrt med førerhus. Se brukerhåndboken for forklaring av symbolene på dette merket.

# Støynivå

Brukerens daglige eksponering for støy: Toro har ingen kontroll over forholdene på stedet, bruksvarighet, tilstanden til førerhusdører/-vinduer, vedlikehold eller justering av maskinen. Alle disse faktorene påvirker brukerens daglige eksponeringsnivå for støy.

Ved typiske arbeidsforhold, kan brukere eksponeres for et daglig støynivå som overgår 80 dBa.

Bruk hørselvern med god demping i frekvensområdet 63–8000 Hz.

Arbeidsgivere for personell som bruker denne maskinen anbefales å lese direktivet "om minstekrav til helse og sikkerhet med hensyn til eksponering av arbeidstakere for risikoer i forbindelse med fysiske agenser (støy)", da brukeres daglige eksponeringsnivå kan være over "første tiltaksnivå".

## Lydtrykk

**Modell CT2240**

Disse enhetene har et lydtrykknivå på 83 dBA ved operatørens øre, med en usikkerhetsverdi (K) på 2 dBA.

Lydtrykknivået ble fastsatt iht. prosedyrene som er beskrevet i EN ISO 5395.

**Modell LT3340**

Denne enheten har et lydtrykknivå på 83 dBA ved operatørens øre, med en usikkerhetsverdi (K) på 2 dBA.

Lydtrykknivået ble fastsatt iht. prosedyrene som er beskrevet i EN ISO 5395.

**Modell GM3400**

Denne enheten har et lydtrykknivå på 86 dBA ved operatørens øre, med en usikkerhetsverdi (K) på 2 dBA.

Lydtrykknivået ble fastsatt iht. prosedyrene som er beskrevet i EN ISO 5395.

# Sikkerhets- og instruksjonsmerker

Sikkerhetsmerker og instruksjoner er lett synlige for føreren og er plassert i nærheten av alle områder som representerer en potensiell fare. Bytt ut alle merker som er ødelagte eller mangler.

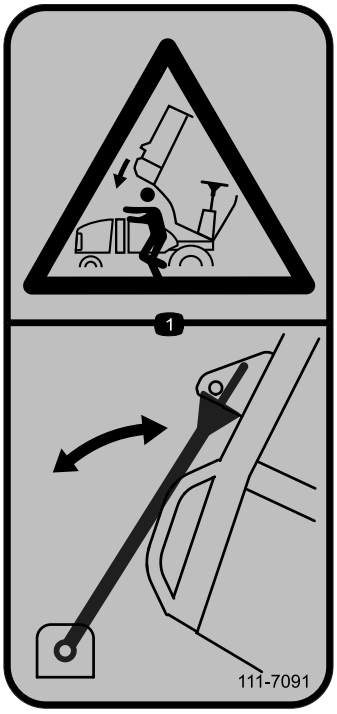


**111-7091**

1. Klemfare – bruk alltid panserstøtten.

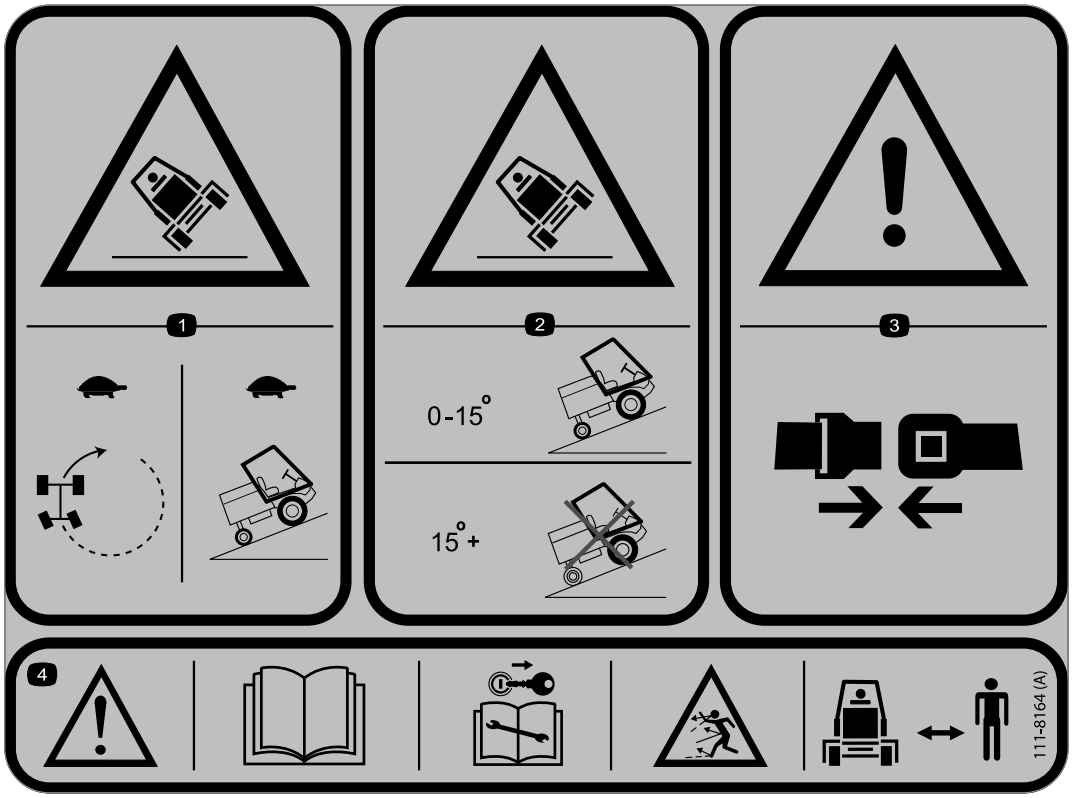


**111-8164**

Groundsmaster 3400 (modell 30651)

1. Veltefare – kjør alltid sakte i svinger og oppover bakker.
2. Veltefare – må ikke brukes i skråninger med mer enn 15 graders helling.
3. Advarsel – bruk alltid sikkerhetsbelte.
4. Advarsel – les *brukerhåndboken*: Ta nøkkelen ut av tenningen før du utfører vedlikehold. Fare for flyvende gjenstander: Hold andre på avstand fra maskinen.

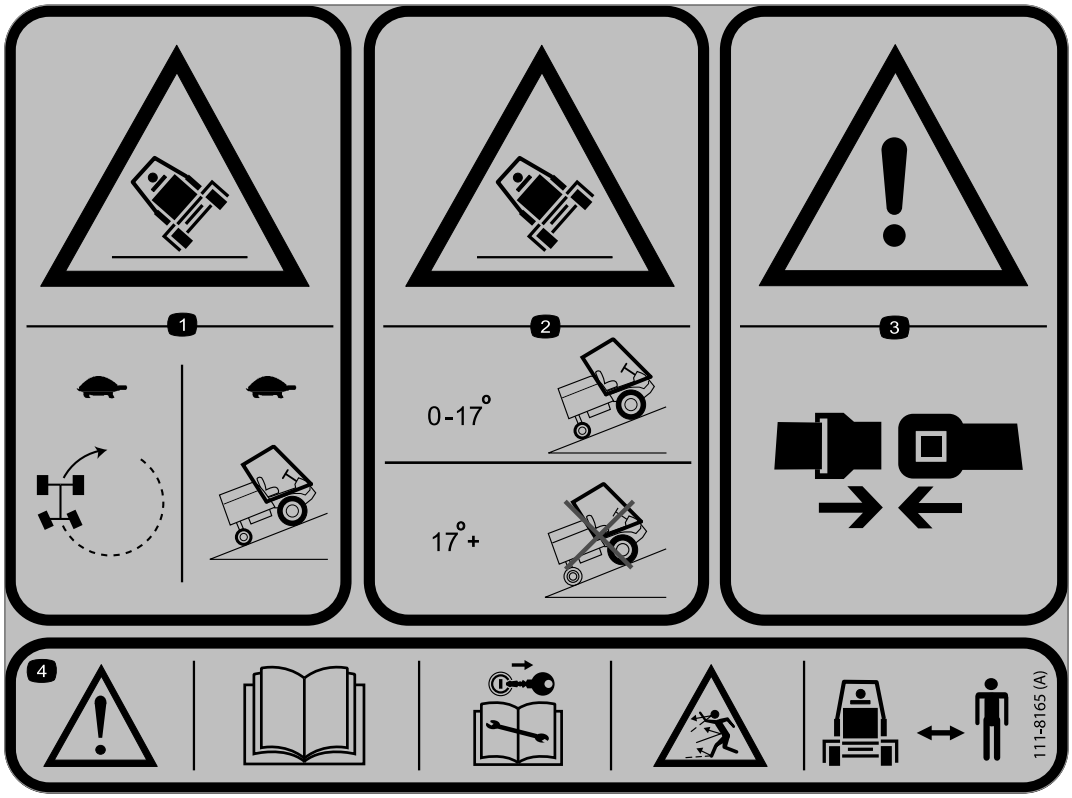


**111-8165**

CT2240 (modell 30654)

1. Veltefare – kjør alltid sakte i svinger og oppover bakker.
2. Veltefare – må ikke brukes i skråninger med mer enn 17 graders helling.
3. Advarsel – bruk alltid sikkerhetsbelte.
4. Advarsel – les *brukerhåndboken*: Ta nøkkelen ut av tenningen før du utfører vedlikehold. Fare for flyvende gjenstander: Hold andre på avstand fra maskinen.

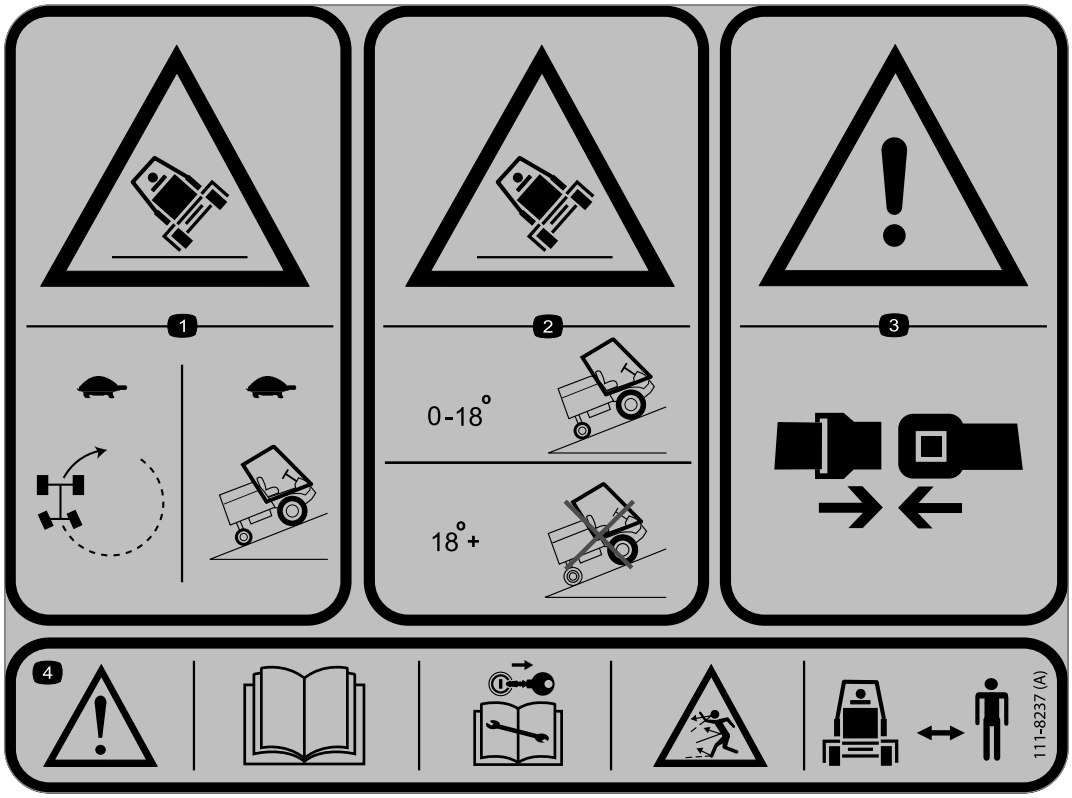


**111-8237**

LT3340 (modell 30657)

1. Veltefare – kjør alltid sakte i svinger og oppover bakker.
2. Veltefare – må ikke brukes i skråninger med mer enn 18 graders helling.
3. Advarsel – bruk alltid sikkerhetsbelte.
4. Advarsel – les *brukerhåndboken*: Ta nøkkelen ut av tenningen før du utfører vedlikehold. Fare for flyvende gjenstander: Hold andre på avstand fra maskinen.

# Oversikt over produktet

## Kontroller

### Kontroller for varme/vifte

Kontrollene er montert på høyre side i takhimlingen.

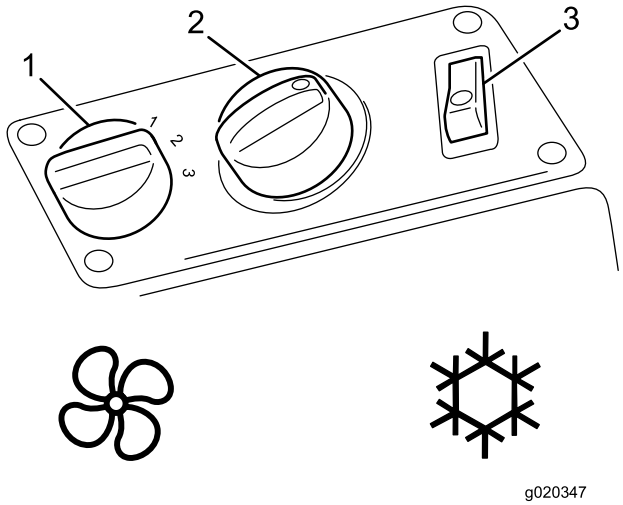


**Figur 3**

1. Viftehastighetsbryter
2. Temperaturkontroller
3. Klimaanleggsbryter (klimaanlegg valgfritt)

### Bryter for vindusvisker og -spyler

Bryteren er montert på venstre side i takhimlingen.

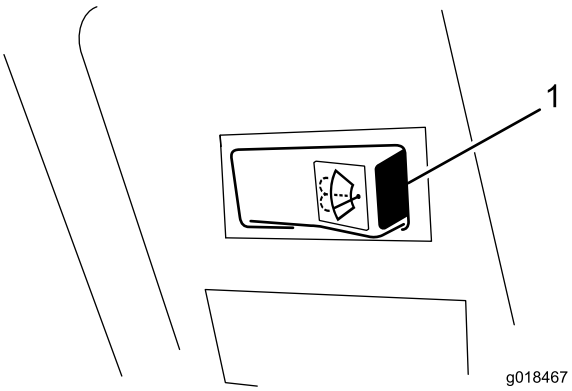


**Figur 4**

1. Bryter for vindusvisker/-spyler

### Bryter for innvendig lys

Trykk ned på den øvre kanten av bryteren for innvendig lys (Figur 5) for å skru på lyset. Trykk ned på den nedre kanten av bryteren for å slå av lyset.

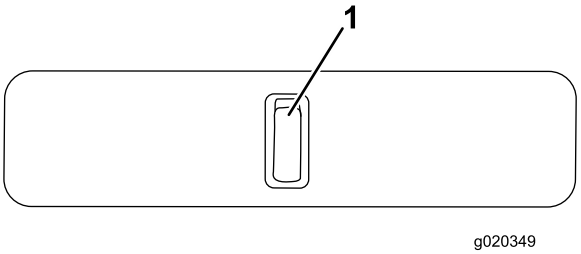


**Figur 5**

1. Bryter for innvendig lys

### Frontvindushåndtak (2)

Frontvinduet kan åpnes for ventilering. Det finnes to håndtak (Figur 6).

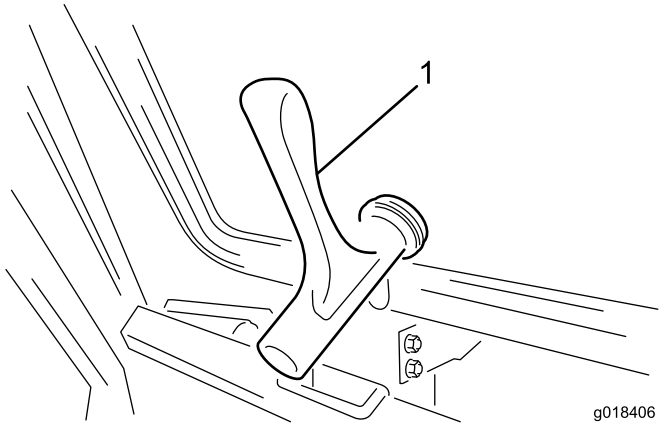


**Figur 6**

1. Frontvindushåndtak

### Bakvindushåndtak og -støtte

Bakvinduet kan åpnes for ventilering. Drei støtten til bakvinduet for å holde det åpent (Figur 7).

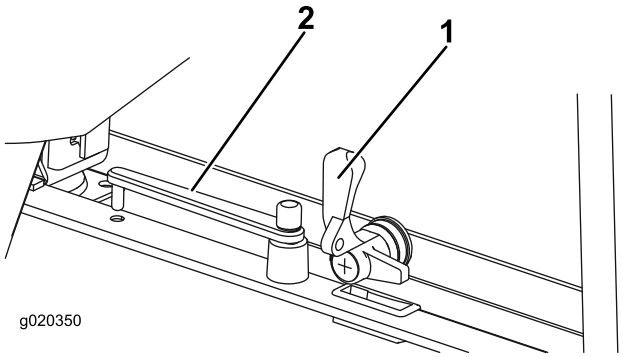


**Figur 7**

1. Bakvindushåndtak
2. Bakvindustøtte

# Bruk

**Merk:** Angi hva som er høyre og venstre side på maskinen ved å stå i normal arbeidsstilling.

## Bruke varmesystemet

1. Skru bryteren til klimaanlegget til av-stilling.
2. Still inn viftehastighetsbryteren til ønsket hastighet.
3. Sett temperaturregulatoren til ønsket innstilling.
4. De to luftventilene i takkonsollen kan dreies og skråstilles for å styre luftstrømmen i ønsket retning.

## Bruke vindusviskeren og -spyleren

1. Trykk ned på høyre side av bryteren for å starte vindusviskerne.
2. Trykk ned og hold bryteren for å bruke vindusspylerne.
3. Trykk ned på venstre side av bryteren for å stoppe vindusviskerne.

## Fylle vindusspylerflasken

Fyll flasken med rent vann samt anbefalt mengde egnet vindusspylervæske (Figur 8).

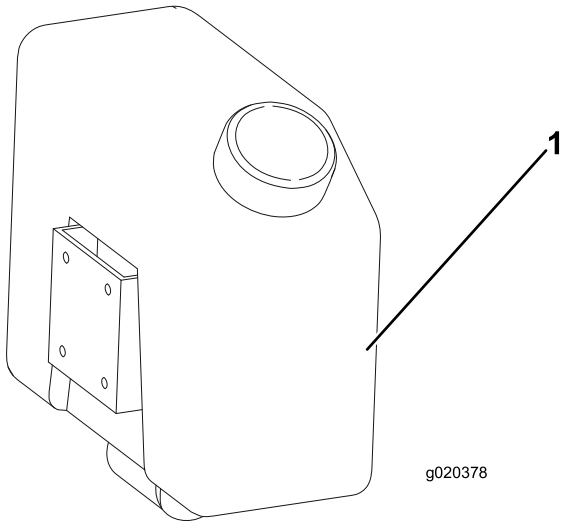


**Figur 8**

1. Vindusspylerflaske

**⚠ ADVARSEL**

**Hvis du bruker maskinen i temperaturer under fem grader C, bruk spylevæske med frostvæskebeskyttelse. Hvis du ikke bruker spylevæske med frostvæskebeskyttelse i kaldt vær, kan det føre til svekket sikt gjennom frontvinduet, noe som igjen øker risikoen for personskade eller en ulykke.**

## Betjene vinduene

### Frontvindu

1. Drei håndtakene mot klokken og skyv vinduet ut.
2. Drei håndtakene med klokken for å stenge vinduet.
3. For å lukke vinduet: Drei håndtakene mot klokken, dra vinduet gjen og drei håndtakene for å stenge det.

### Bakvindu

Bakvinduet kan åpnes ved å dreie enkelthåndtaket for å åpne det. Gassfjærene vil fortsette å åpne det helt opp. Drei vindusstøtten mot vindushåndtaket for å holde vinduet åpent.

For å lukke bakvinduet: Drei støtten bort fra vinduet, dra vinduet gjen og drei håndtaket for å stenge det.

## Bruke dørene

For å åpne døren fra utsiden av førerhuset: Trykk inn låseknotten i dørhåndtaket mens du åpner døren (Figur 9).

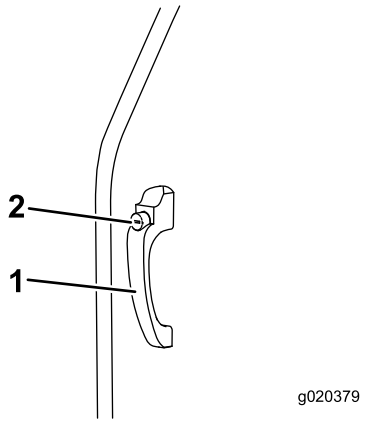


**Figur 9**

1. Dørens låsehåndtak
2. Dørens låseknott

For å åpne døren innenfra førerhuset: Dra utløserspaken til dørlåsen tilbake mens du åpner døren (Figur 10).

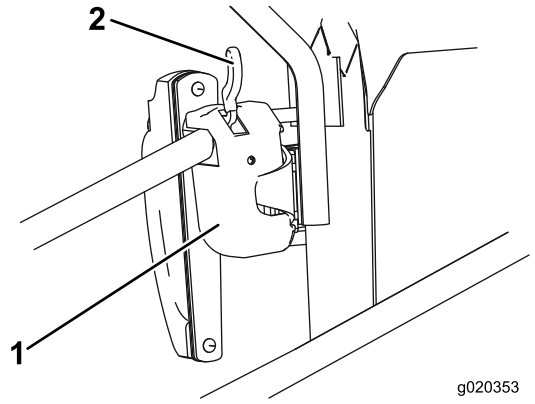


**Figur 10**

1. Dørlås
2. Utløserspak

# Justere speilene

Sitt i setet og få en hjelper til å justere sidespeilene for å oppnå best mulig sikt rundt siden av maskinen (Figur 11).

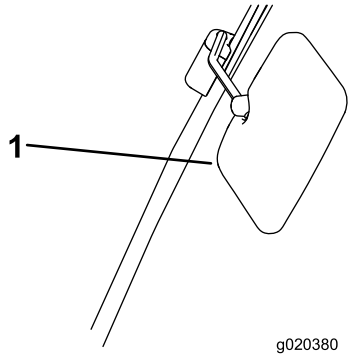


**Figur 11**

1. Sidespeil

# Vedlikehold

**⚠ ADVARSEL**

**Arbeid på maskinen uten støttepilarbraketten øker risikoen for personskade.**

**Påse at støttepilarbraketten monteres før det utføres vedlikehold under operatørplattformen og førerhuset.**

**Viktig: Vedlikehold eller reparasjon av varmesystemet skal utføres av en autorisert Toro-forhandler eller en spesialist på varmesystemer for kjøretøy.**

# Vippe førerhuset

Førerhuset har en vippefunksjon for å gi brukeren tilgang under brukerplattformen for rengjøring og vedlikehold.

Førerhuset og brukerplattformen vippes som én enhet. Vippevinkelen er mindre enn den for en plattform uten førerhus. Dette for å sikre at maskinen har tilstrekkelig stabilitet til å holde førerhusets vekt når det er vippet.

## Vippe førerhuset oppover

1. Drei de to låsespakene som finnes på tverrbjelken bak i førerhuset, slik at de vender oppover (Figur 12).

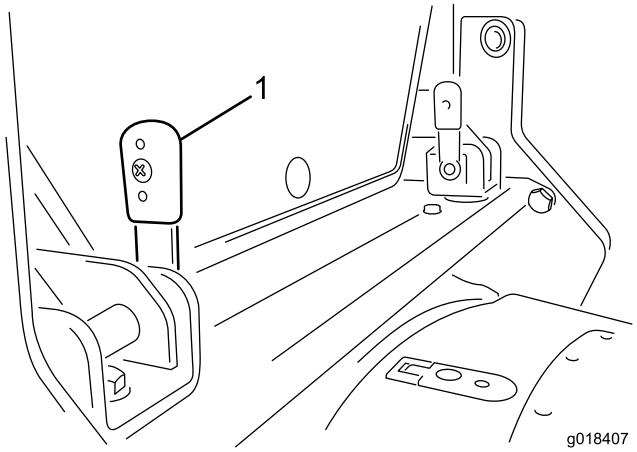


**Figur 12**

1. Låsespak (2) – dreid oppover (vertikalt)

2. Skyv spakene innover for fjerne dem fra brakettene. Dette vil kanskje kreve noe vrikking da (a) spakene kan være stive i brakettene og (b) det å fjerne dem krever innretting av låsestiftene i brakettsporene for at de kan trekkes tilbake.
3. Det finnes et gripehåndtak bak på hjørnestolpen på begge sider av førerhuset. Dette for at førerhuset skal kunne heves fra begge sidene. Skyv ett av disse håndtakene oppover. De innebygde gassfjærene hjelper med å heve førerhuset på en kontrollert måte, og stopper førerhuset når de er helt forlenget.
4. Når førerhuset er hevet, monter støttepilarbraketten på følgende måte:
   - Fjern støttepilarbraketten fra oppbevaringsboksen.
   - Bruk en av de to tverrbjelkebrakettene og plasser støttepilarbraketten innenfor tverrbjelkebrakettene og sett den tilhørende låsespaken gjennom begge brakettene og roter den nedover.
   - Når støttepilaren har blitt festet, må tverrbjelkebraketten roteres mot førerhuset slik at den hviler mot braketten bak på førerhuset.
   - Sett den gjenværende låsespaken gjennom den øvre braketten for å sikre at støttepilarbraketten er godt festet.

## Senke førerhuset

1. Fjern støttepilarbraketten på følgende måte:
   - Fjern de to låsespakene som fester støttepilarbraketten til tverrbjelkebrakettene.
   - Fjern støttepilarbraketten fra tverrbjelkebraketten.
   - Plasser støttepilarbraketten i oppbevaringsboksen.
2. Dra ned ett av gripehåndtakene for å senke førerhuset slik at brakettene bak på førerhuset er innrettet mellom brakettene på tverrbjelken.
3. Dra dem gjennom brakettsettene med spakene i vertikal stilling (Figur 12). Det kan være nødvendig å vrikke spakene inn i brakettene for å innrette låsestiftene i sporene.
4. Når spakene er ført helt inn, drei dem bakover for å låse dem i stilling (Figur 13).

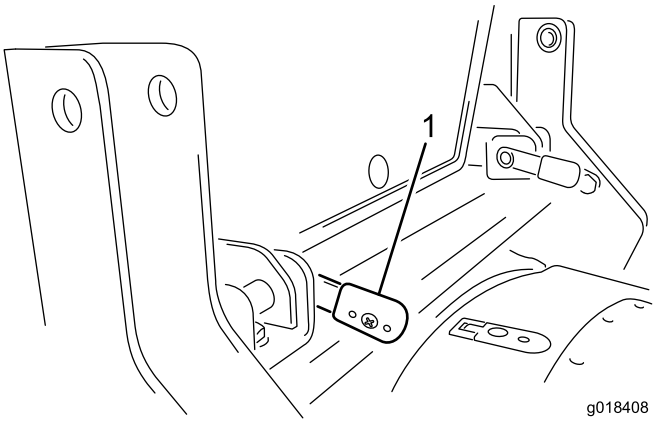


**Figur 13**

1. Låsespak (2) – dreid nedover (horisontalt)

# Finne sikringene

Førerhussikringene sitter i sikringsboksen i førerhustaket (Figur 14).

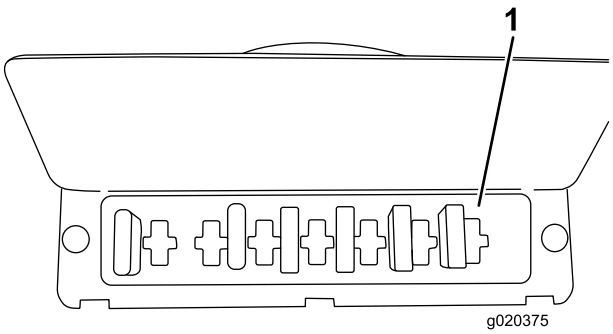


**Figur 14**

1. Førerhusets sikringsblokk

# Vaske maskinen og førerhuset

Pass på at vannstrålen ikke rettes mot takområdet når maskinen og førerhuset vaskes.

# Notat:

# Sammenstillingserklæring

The Toro Company, 8111 Lyndale Ave. South, Bloomington, MN, USA erklærer at følgende enhet(er) er i samsvar med følgende direktiver, når de er montert i henhold til de medfølgende instruksjonene for bestemte Toro-modeller som indikert i den relevante samsvarserklæringen.

| Modellnr. | Serienr. | Produktbeskrivelse | Fakturabeskrivelse | Generell beskrivelse | Direktiv |
|---|---|---|---|---|---|
| 02890 | 315000001 og oppover | Mauser KS-534 komplett sikkerhetsførerhussett | CAB - MAUSER KS-534 W / HEATER | Førerhus | 2004/108/EF 2006/42/EF |

Relevant teknisk dokumentasjon er utarbeidet i henhold til kravene i del B av vedlegg VII til directiv 2006/42/EF.

Vi påtar oss å overføre, som svar på henvendelser fra nasjonale myndigheter, relevant informasjon om dette delvis fullførte maskineriet. Informasjonen vil bli overført elektronisk.

Maskineriet skal ikke tas i bruk før det er integrert i godkjente Toro-modeller som indikert på tilknyttede samsvarserklæringer og i samsvar med alle instruksjoner. Når dette er tilfelle, kan det erklæres i samsvar med alle relevante direktiver.

Godkjent:

David Klis
Overordnet ingeniørsjef
8111 Lyndale Ave. South
Bloomington, MN 55420, USA
January 26, 2015

Teknisk EU-kontakt:

Peter Tetteroo
Toro Europe NV
B-2260 Oevel-Westerloo
Belgium

Tel. 0032 14 562960
Fax 0032 14 581911

# Liste over internasjonale forhandlere

| Distributør: | Land: | Telefonnummer: | Distributør: | Land: | Telefonnummer: |
|---|---|---|---|---|---|
| Agrolanc Kft | Ungarn | 36 27 539 640 | Maquiver S.A. | Colombia | 57 1 236 4079 |
| Balama Prima Engineering Equip. | Hong Kong | 852 2155 2163 | Maruyama Mfg. Co. Inc. | Japan | 81 3 3252 2285 |
| B-Ray Corporation | Korea | 82 32 551 2076 | Mountfield a.s. | Den tsjekkiske republikk | 420 255 704 220 |
| Casco Sales Company | Puerto Rico | 787 788 8383 | Mountfield a.s. | Slovakia | 420 255 704 220 |
| Ceres S.A. | Costa Rica | 506 239 1138 | Munditol S.A. | Argentina | 54 11 4 821 9999 |
| CSSC Turf Equipment (pvt) Ltd. | Sri Lanka | 94 11 2746100 | Norma Garden | Russland | 7 495 411 61 20 |
| Cyril Johnston & Co. | Nord-Irland | 44 2890 813 121 | Oslinger Turf Equipment SA | Ecuador | 593 4 239 6970 |
| Cyril Johnston & Co. | Irland | 44 2890 813 121 | Oy Hako Ground and Garden Ab | Finland | 358 987 00733 |
| Equiver | Mexico | 52 55 539 95444 | Parkland Products Ltd. | New Zealand | 64 3 34 93760 |
| Femco S.A. | Guatemala | 502 442 3277 | Perfetto | Polen | 48 61 8 208 416 |
| ForGarder OU | Estland | 372 384 6060 | Pratoverde SRL. | Italia | 39 049 9128 128 |
| G.Y.K. Company Ltd. | Japan | 81 726 325 861 | Prochaska & Cie | Østerrike | 43 1 278 5100 |
| Geomechaniki of Athens | Hellas | 30 10 935 0054 | RT Cohen 2004 Ltd. | Israel | 972 986 17979 |
| Golf international Turizm | Tyrkia | 90 216 336 5993 | Riversa | Spania | 34 9 52 83 7500 |
| Guandong Golden Star | Kina | 86 20 876 51338 | Lely Turfcare | Danmark | 45 66 109 200 |
| Hako Ground and Garden | Sverige | 46 35 10 0000 | Solvert S.A.S. | Frankrike | 33 1 30 81 77 00 |
| Hako Ground and Garden | Norge | 47 22 90 7760 | Spypros Stavrinides Limited | Kypros | 357 22 434131 |
| Hayter Limited (U.K.) | Storbritannia | 44 1279 723 444 | Surge Systems India Limited | India | 91 1 292299901 |
| Hydroturf Int. Co Dubai | De forente arabiske emirater | 97 14 347 9479 | T-Markt Logistics Ltd. | Ungarn | 36 26 525 500 |
| Hydroturf Egypt LLC | Egypt | 202 519 4308 | Toro Australia | Australia | 61 3 9580 7355 |
| Irrimac | Portugal | 351 21 238 8260 | Toro Europe NV | Belgia | 32 14 562 960 |
| Irrigation Products Int'l Pvt Ltd. | India | 0091 44 2449 4387 | Valtech | Marokko | 212 5 3766 3636 |
| Jean Heybroek b.v. | Nederland | 31 30 639 4611 | Victus Emak | Polen | 48 61 823 8369 |

## Europeisk personvernerklæring

Informasjonen Toro samler inn
Toro Warranty Company (Toro) respekterer ditt personvern. For at vi skal kunne behandle ditt garantikrav og kontakte deg ved en eventuell produkttilbakekalling, ber vi deg om å dele enkelte personopplysninger med oss, enten direkte eller gjennom din lokale Toro-bedrift eller -forhandler.

Toros garantisystem finnes på vertsservere i USA, hvor personvernlovgivningen kanskje ikke gir samme beskyttelse som i ditt eget land.

VED Å DELE DIN PERSONLIGE INFORMASJON MED OSS, SAMTYKKER DU I BEHANDLINGEN AV DIN PERSONLIGE INFORMASJON SOM BESKREVET I DENNE PERSONVERNERKLÆRINGEN.

Måten Toro bruker informasjon på
Toro kan bruke din personlige informasjon til å behandle garantikrav, til å kontakte deg ved en eventuell produkttilbakekalling og av andre hensyn som vi vil fortelle deg om. Toro kan dele din informasjon med Toros datterselskaper, forhandlere eller andre forretningspartnere i forbindelse med disse aktivitetene. Vi vil ikke selge din personlige informasjon til andre selskaper. Vi forbeholder oss retten til å oppgi personlig informasjon for samsvar med gjeldende lovgivning og på forespørsel fra passende myndighet, for å kunne drive våre systemer korrekt eller for vår egen eller andre brukeres beskyttelse.

Oppbevaring av personlig informasjon
Vi vil oppbevare din personlige informasjon så lenge vi har behov for den, av hensynene de opprinnelig ble samlet inn for eller av andre legitime hensyn (som f.eks. samsvar med regelverk), eller som påkrevd av gjeldende lovgivning.

Toros forpliktelse til din personlige informasjons sikkerhet
Vi tar rimelige forholdsregler for å beskytte sikkerheten til din personlige informasjon. Vi setter også i verk tiltak for å opprettholde nøyaktigheten til og gjeldende status for personlig informasjon.

Tilgang og korrigering av personlig informasjon
Hvis du vil gjennomgå eller korrigere din personlige informasjon, kontakt oss per e-post på legal@toro.com.

## Australsk forbrukerlov

Australske kunder vil finne opplysninger angående australsk forbrukerlov enten inni boksen eller hos din lokale Toro-forhandler.

# Toros totaldekningsgaranti

Begrenset garanti

## Betingelser og inkluderte produkter

Toro® Company og datterselskapet Toro Warranty Company, i henhold til en avtale mellom dem, garanterer i fellesskap at ditt kommersielle Toro-produkt ("produktet") er uten feil i materialer eller håndverk i to år eller 1500 driftstimer*, avhengig av hva som inntreffer først. Denne garantien gjelder alle produkter, med unntak av luftemaskiner (se separate garantierklæringer for disse produktene). Der det finnes berettigede forhold, vil vi reparere produktet uten ekstra kostnad for deg, inkludert diagnostikkutstyr, arbeid, deler og transport. Denne garantien tar effekt på den dato som produktet leveres til kunden.
* Produkt utstyrt med timeteller.

## Instruksjoner for å innhente garantitjenester

Du er ansvarlig for å underrette distributøren eller den autoriserte forhandleren av kommersielle produkter om hvem du kjøpte produktet av, straks du tror at det foreligger et berettiget forhold. Hvis du trenger hjelp med å finne en distributør eller autorisert forhandler av kommersielle produkter, eller hvis du har spørsmål ang. dine garantirettigheter eller ansvar, kan du kontakte:

Serviceavdeling for kommersielle produkter
Toro Warranty Company
8111 Lyndale Avenue South
Bloomington, MN 55420-1196, USA
E-post: commercial.warranty@toro.com

## Eierens ansvar

Som eier av produktet, er du ansvarlig for nødvendig vedlikehold og justeringer som beskrives i brukerhåndboken. Hvis du ikke utfører nødvendig vedlikehold og justeringer, kan dette føre til at garantien blir ugyldig.

## Elementer og betingelser som ikke inkluderes

Ikke all produktsvikt eller feilfunksjon som finner sted i løpet av garantiperioden er et resultat av defekter i materialene eller håndverket. Denne garantien dekker ikke følgende:

- Produktsvikt som er et resultat av at man ikke har brukt originale Toro-deler ved utskiftninger, eller fra montering og bruk av tilleggsutstyr eller endret tilbehør som ikke kommer fra Toro. En separat garanti kan gis av produsenten for disse artiklene.
- Produktsvikt som er et resultat av at man ikke har utført anbefalt vedlikehold og/eller justeringer. Hvis du ikke vedlikeholder Toro-produktet i henhold til anbefalt vedlikehold som oppgitt i *brukerhåndboken*, kan dette føre til at garantikrav blir avslått.
- Produktsvikt som er et resultat av at man har brukt produktet på en grov, uaktsom eller uforsiktig måte.
- Deler som anses som forbruksdeler, bortsett fra om de er defekte. Eksempler på deler som anses som forbruksdeler, eller som brukes opp, under normal drift av produktet, er, men er ikke begrenset til, bremseklosser og bremsebelegg, clutchbelegg, knivblader, spoler, motstål, piper, styrehjul, dekk, filtre, remmer og enkelte sprøytedeler som diafragma, munnstykker og kontrollventiler osv.
- Feil som er et resultat av utenforliggende krefter. Elementer som anses å være utenforliggende krefter inkluderer, men er ikke begrenset til, vær, lagringsprosedyrer, bruk av kjølemidler som ikke er godkjent, smøremidler, tilsetningsmidler, gjødningsmiddel, vann eller kjemikalier osv.
- Normal støy, vibrasjon, slitasje og forringelse.
- ”Vanlig slitasje” inkluderer, men er ikke begrenset til, skade på seter pga. slitasje eller slipevirkning, slitte, lakkerte overflater, oppskrapte merker eller vinduer osv.

## Deler

Deler som skal skiftes ut som en del av nødvendig vedlikehold, er garantert for perioden opptil tidspunktet for utskiftingen av delen. Deler som skiftes ut under garantien, dekkes i gyldighetsperioden for garantien til originalproduktet og blir Toros eiendom. Toro vil ta den siste avgjørelsen om å reparere eventuelle eksisterende deler eller montere eller erstatte den. Toro kan bruke fabrikkreparerte deler for garantireparasjoner.

## Merknad vedrørende garanti på dypsyklusbatteri:

Dypsyklusbatterier har et begrenset antall kilowattimer de kan levere i løpet av levetiden. Bruks-, lade- og vedlikeholdsteknikker kan forlenge eller forkorte den totale levetiden til batteriet. Etter hvert som batteriene i dette produktet brukes, vil mengden med faktisk arbeid mellom ladeintervallene minke sakte, men sikkert til batteriet er helt brukt opp. Skifte ut oppbrukte batterier, på grunn av normalt forbruk, er produkteiers ansvar. Batteriene må kanskje skiftes ut i løpet av den ordinære produktgarantiperioden for eierens regning.

## Vedlikehold foretas for eiers regning

Trimming av motor, smøring, rengjøring og polering, utskifting av elementer og filtre som ikke dekkes av garantien, kjølevæske og utføring av anbefalt vedlikehold er noen av de normale tjenestene som Toro-produkter forutsetter som må foretas for eiers regning.

## Generelle betingelser

Reparasjon av en autorisert Toro-distributør eller -forhandler, er ditt eneste rettsmiddel under denne garantien.

**Verken Toro Company eller Toro Warranty Company er ansvarlig for indirekte, tilfeldig eller betingede skader i forbindelse med bruken av Toro-produkter som dekkes av denne garantien, inkludert eventuelle kostnader eller utgifter med å erstatte utstyr eller tjenester i løpet av rimelige perioder med feilfunksjon eller ikke-bruk i påvente av fullføring av reparasjoner under denne garantien. Bortsett fra utslippsgarantien som det vises til nedenfor, hvis den gjelder, er det ingen andre uttrykkelige garantier.**

Alle impliserte garantier om salgbarhet og egnethet til bruk er begrenset til varigheten av denne uttrykkelig garantien. Noen stater tillater ikke utelatelse av tilfeldige eller betingede skader eller begrensninger på hvor lenge en implisert garanti varer, så ovenfor nevnte utelatelse og begrensninger gjelder kanskje ikke for deg.

Denne garantien gir deg spesielle rettigheter i henhold til loven, og du kan kanskje også ha andre rettigheter som varierer fra stat til stat.

## Land andre enn USA og Canada

Kunder bør kontakte Toro-distributøren (forhandleren) for å skaffe seg informasjon om garantien i deres land, provins eller delstat. Hvis du av en noen grunn er misfornøyd med din forhandlers tjenester eller har vanskeligheter med å skaffe deg informasjon om garantien, ta kontakt med importøren av Toro-produktene. Hvis alt annet er resultatløst, kan du ta kontakt med Toro Warranty Company.