Form No. 3394-165 Rev A

TORO®

Count on it.

Manual do utilizador

Cabine de segurança completa Mauser KS-534

Cortadores CT2240/LT3340 e Groundsmaster® 3400

Modelo nº 02890—Nº de série 315000001 e superiores

Registe o seu produto em www.Toro.com.
Tradução do original (PT)

CE

3394-165 A

Este produto cumpre todas as diretivas europeias relevantes. Para mais informações, consulte a Declaração de incorporação (DOI) no verso desta publicação.

Introdução

Este manual fornece instruções para a operação e manutenção da cabina de segurança completa.

A cabina de segurança completa oferece ao operador uma proteção contra capotamento (de acordo com ISO 21299) e proteção completa em todas as condições climatéricas. A Cabina é fornecida completa com sistema de aquecimento para conforto do operador e para eliminar o embaciamento do pára-brisas e um kit de redução de ruído para reduzir os níveis de ruído ao operador.

Leia estas informações cuidadosamente para saber como utilizar o produto e como efetuar a sua manutenção de forma adequada de forma a evitar ferimentos e evitar danos no produto. A utilização correta e segura do produto é da exclusiva responsabilidade do utilizador.

Pode contactar diretamente a Toro em www.toro.com para obter informações sobre produtos e acessórios, ajuda para encontrar um representante ou para registar o seu produto.

Sempre que necessitar de assistência, peças genuínas Toro ou informações adicionais, entre em contacto com um serviço de assistência autorizado ou com o serviço de assistência Toro, indicando os números de modelo e de série do produto. Figura 1 identifica a localização dos números de série e de modelo do produto. Escreva os números no espaço fornecido.

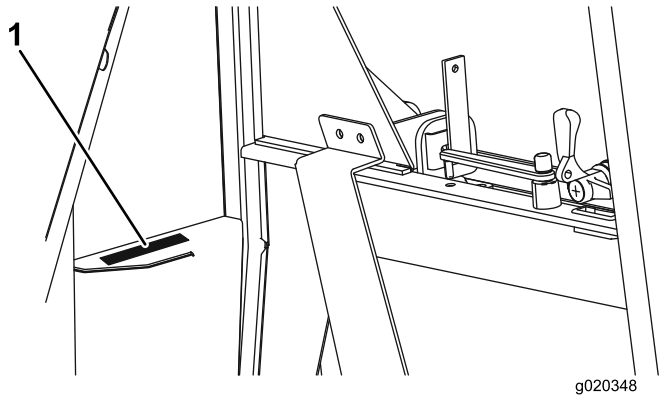

Figura 1

1. Localização dos números de modelo e de série

Modelo nº _____

Nº de série _____

Este manual identifica potenciais perigos e tem mensagens de segurança identificadas pelo símbolo de alerta de segurança (Figura 2), que identifica perigos que podem provocar ferimentos graves ou mesmo a morte, se não respeitar as precauções recomendadas.



Figura 2

1. Símbolo de alerta de segurança

Neste manual são utilizados 2 termos para identificar informações importantes. **Importante** chama atenção para informações especiais de ordem mecânica e **Nota** sublinha informações gerais que requerem especial atenção.

Índice

Segurança 3
Ângulos máximos de declive de cortadores com cabina 3
Nível de ruído 3
Autocolantes de segurança e de instruções 4
Descrição geral do produto 8
Comandos 8
Funcionamento 9
Operar o sistema de aquecimento 9
Operar o limpa e lava pára-brisas 9
Encher o reservatório do lava pára-brisas 9
Operar as janelas 9
Operar as portas 9
Ajustar os espelhos 10
Manutenção 11
Inclinar a cabina 11
Localizar os fusíveis 12
Lavar a máquina e a cabina 12

© 2015—The Toro® Company
8111 Lyndale Avenue South
Bloomington, MN 55420

Contacte-nos em www.Toro.com.
Impresso no Reino Unido
Todos os direitos reservados

Segurança

⚠ AVISO

Antes de trabalhar na máquina, é essencial que:

- **Leia o *Manual do utilizador* da unidade de tração.**
- **o motor esteja desligado.**
- **o travão de estacionamento esteja engatado.**
- **não haja pressão no sistema hidráulico.**
- **as unidades de corte estejam completamente descidas no solo.**

⚠ AVISO

Trabalhar na máquina sem o equipamento de proteção pessoal adequado aumenta o risco de ferimentos.

Ao efetuar operações de manutenção, utilize sempre o equipamento de proteção pessoal adequado.

⚠ AVISO

Trabalhar na máquina sem o suporte de apoio de segurança aumenta o risco de ferimentos.

Antes de realizar trabalhos de manutenção debaixo da plataforma do operador e cabina, é essencial instalar o suporte de segurança.

⚠ AVISO

O sistema elétrico da máquina pode dar choque e causar ferimentos pessoais.

Antes de trabalhar nos sistemas elétricos da máquina, desligue sempre os terminais da bateria (primeiro o terminal negativo) e certifique-se de que não há contacto entre os terminais e as partes de metal da máquina.

Importante: Utilize sempre cinto de segurança quando a cabina de segurança estiver instalada.

Importante: Consulte o *Manual do utilizador* da máquina para obter conselhos e orientações quando operar o cortador em declives.

Para se certificar do máximo desempenho e da certificação de segurança da máquina, utilize sempre peças sobressalentes e acessórios genuínos da Toro. Nunca utilize peças sobressalentes e acessórios produzidos por outros fabricantes porque poderão tornar-se perigosos e anular a garantia da máquina.

Ângulos máximos de declive de cortadores com cabina

Esta cabina pode ser instalada nos cortadores indicados na lista na parte frontal deste documento. Quando instalado com uma cabina, cada modelo de cortador tem diferentes ângulos máximos de declive e estes estarão indicados no autocolante localizado na tampa da área de armazenamento no lado esquerdo da máquina. Consulte a Autocolantes de segurança e de instruções (página 4) para verificar o autocolante do ângulo máximo de declive correto da sua máquina quando instalada com cabina. Consulte o Manual do utilizador da máquina para obter a explicação dos símbolos deste autocolante.

Nível de ruído

Exposição pessoal diária ao ruído por parte do operador: a Toro não controla as condições do local, duração da utilização, grau das portas/janelas da cabina, estado de manutenção ou ajuste da máquina. Todos estes fatores afetam o nível de exposição pessoal diária por parte do operador.

Em condições típicas de trabalho, os operadores podem ser expostos a um nível de exposição pessoal diária superior a 80 dBA.

Devem ser utilizados protetores de ouvidos com boa atenuação da gama de frequências de 63 – 8000 Hz.

Aconselha-se os empregadores do pessoal que utiliza esta máquina a lerem a "Diretiva de agentes físicos (ruído)" uma vez que o nível de exposição pessoal diária por parte dos operadores pode ser superior ao "Primeiro nível de ação".

Nível de pressão sonora

Modelo CT2240

Estas unidades apresentam um nível de pressão sonora no ouvido do operador de 83 dBA, que inclui um Valor de incerteza (K) de 2 dBA.

O nível de pressão acústica foi determinado de acordo com os procedimentos descritos na EN ISO 5395.

Modelo LT3340

Esta unidade apresenta um nível de pressão sonora no ouvido do operador de 83 dBA, que inclui um Valor de incerteza (K) de 2 dBA.

O nível de pressão acústica foi determinado de acordo com os procedimentos descritos na EN ISO 5395.

Modelo GM3400

Esta unidade apresenta um nível de pressão sonora no ouvido do operador de 86 dBA, que inclui um Valor de incerteza (K) de 2 dBA.

O nível de pressão acústica foi determinado de acordo com os procedimentos descritos na EN ISO 5395.

Autocolantes de segurança e de instruções

Os autocolantes de segurança e de instruções são facilmente visíveis e situam-se próximo das zonas de potencial perigo. Substitua todos os autocolantes danificados ou perdidos.

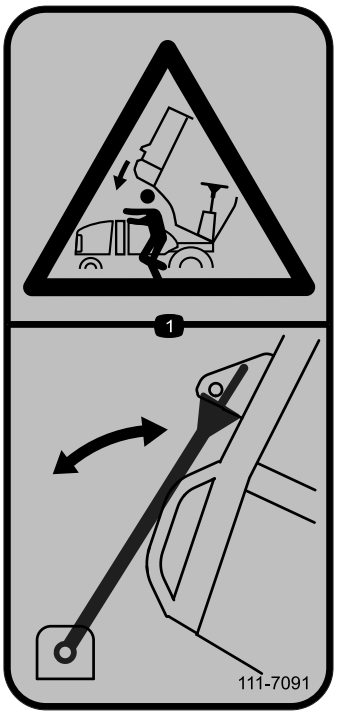

111-7091

1. Risco de esmagamento – utilize sempre o suporte do capot.

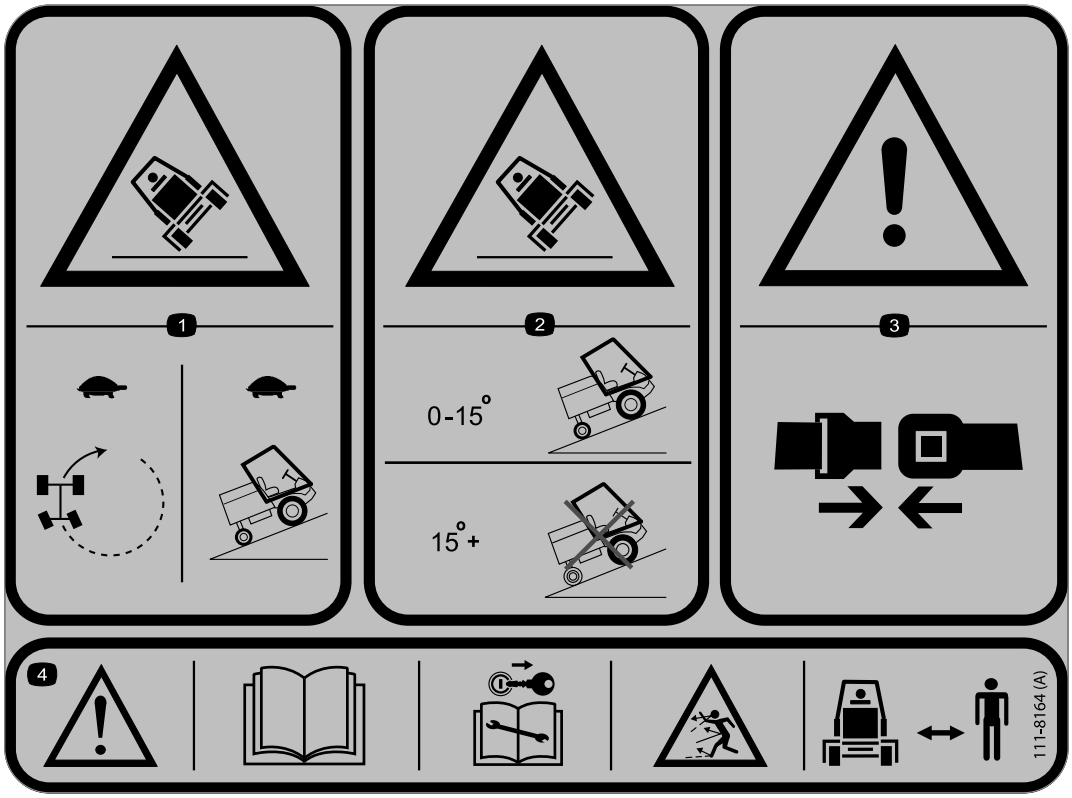

111-8164

Groundsmaster 3400 (Modelo 30651)

1. Risco de capotamento – faça sempre as curvas devagar; suba os declives lentamente.
2. Risco de capotamento – não suba declives superiores a 15 graus.
3. Aviso – utilize sempre cinto de segurança.
4. Aviso – leia o *Manual do utilizador*; retire a chave da ignição antes de realizar tarefas de manutenção; risco de projeção de objetos; mantenha as pessoas afastadas da máquina.

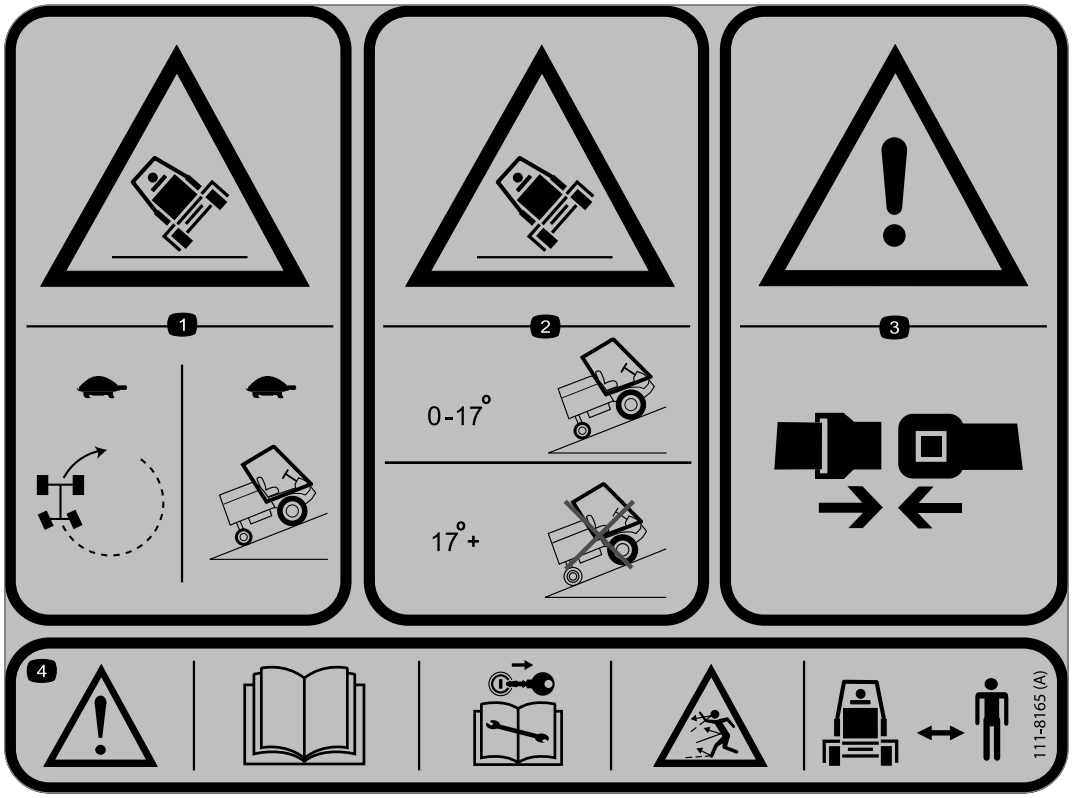

111-8165

CT2240 (Modelo 30654)

1. Risco de capotamento – faça sempre as curvas devagar; suba os declives lentamente.
2. Risco de capotamento – não suba declives superiores a 17 graus.
3. Aviso – utilize sempre cinto de segurança.
4. Aviso – leia o *Manual do utilizador*; retire a chave da ignição antes de realizar tarefas de manutenção; risco de projeção de objetos; mantenha as pessoas afastadas da máquina.

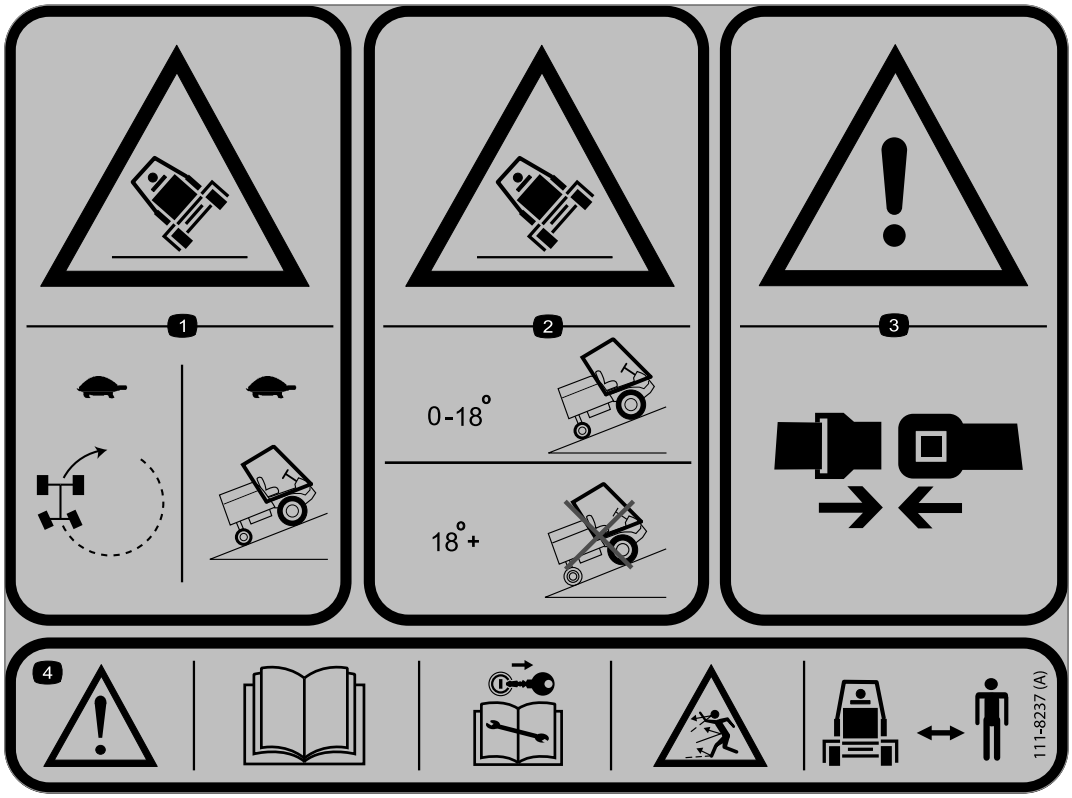

111-8237

LT3340 (Modelo 30657)

1. Risco de capotamento – faça sempre as curvas devagar; suba os declives lentamente.
2. Risco de capotamento – não suba declives superiores a 18 graus.
3. Aviso – utilize sempre cinto de segurança.
4. Aviso – leia o *Manual do utilizador*; retire a chave da ignição antes de realizar tarefas de manutenção; risco de projeção de objetos; mantenha as pessoas afastadas da máquina.

Descrição geral do produto

Comandos

Controlos do aquecedor/ventoinha

Os controlos são montados no lado direito no revestimento do teto

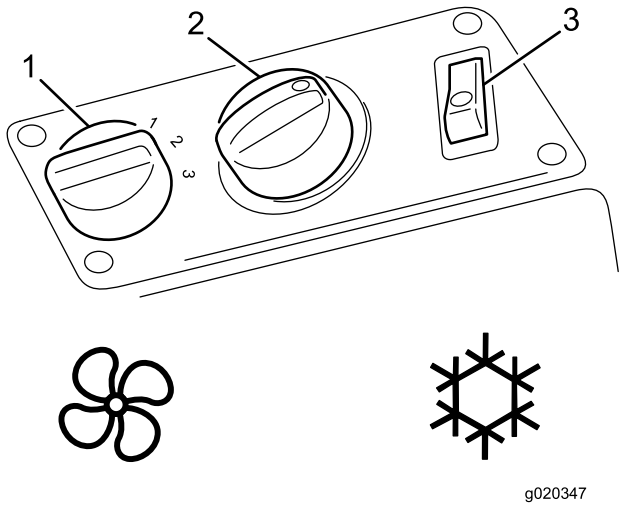

Figura 3

1. Interruptor de velocidade da ventoinha
2. Controlador de temperatura
3. Interruptor de ar condicionado (Ar condicionado opcional)

Interruptor de limpa e lava pára-brisas

O interruptor está montado no lado esquerdo no revestimento do teto.

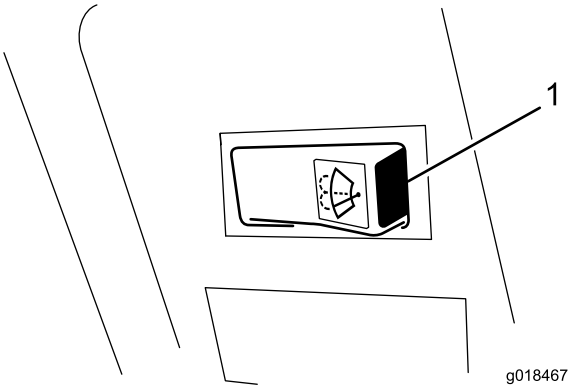

Figura 4

1. Interruptor de limpa e lava pára-brisas

Interruptor de luz interior

Pressione a frente do interruptor de luz interior (Figura 5) para ligar as luzes. Prima a parte de trás do interruptor para desligar as luzes.

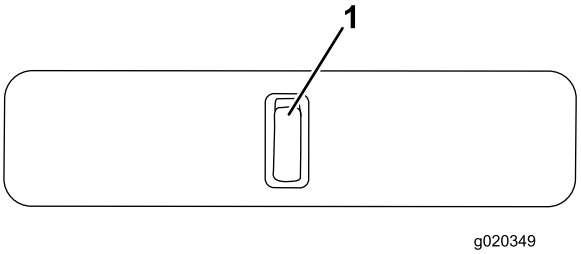

Figura 5

1. Interruptor de luz interior

Pega da janela da frente (2)

A janela da frente pode ser aberta para ventilação. Há duas pegas (Figura 6).

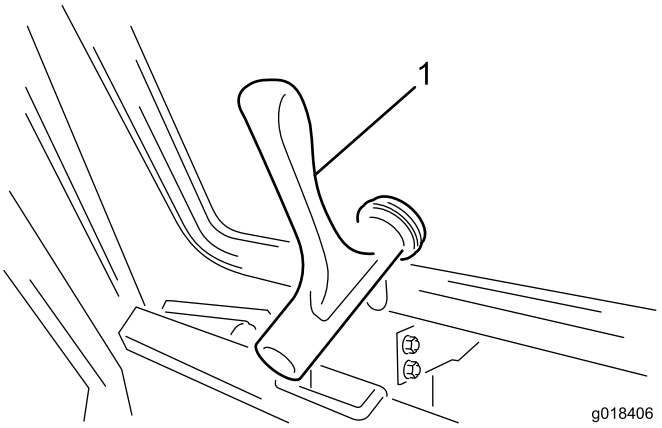

Figura 6

1. Pega da janela da frente

Pega e apoio da janela de trás

A janela de trás pode ser aberta para ventilação. Rode o apoio da janela de trás para manter a janela aberta (Figura 7).

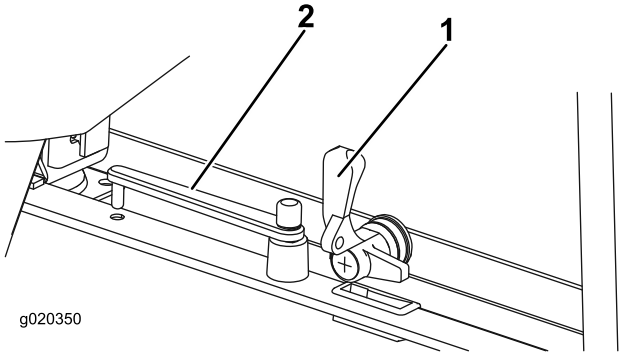

Figura 7

1. Pega da janela de trás
2. Apoio da janela de trás

Funcionamento

Nota: Determine os lados direito e esquerdo da máquina a partir da posição normal de utilização.

Operar o sistema de aquecimento

1. Coloque o interruptor do ar condicionado em Off (desligado).
2. Regule o interruptor de velocidade da ventoinha para a velocidade pretendida.
3. Coloque o regulador de temperatura na definição requerida.
4. Pode rodar e regular o ângulo das duas aberturas de ventilação na consola do teto para obter a direção do ar pretendida.

Operar o limpa e lava pára-brisas

1. Pressione o lado direito do interruptor para ligar os limpa pára-brisas.
2. Pressione e mantenha premido o interruptor para operar o lava pára-brisas.
3. Pressione o lado esquerdo do interruptor para parar os limpa pára-brisas.

Encher o reservatório do lava pára-brisas

Encha o reservatório com água com quantidade recomendada de fluido de lavagem do pára-brisas (Figura 8).

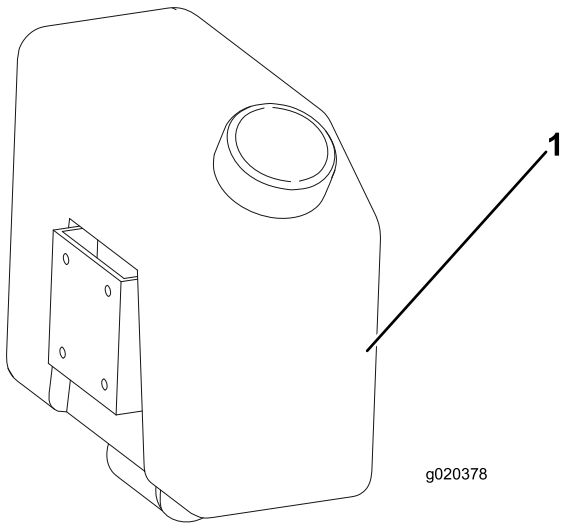

Figura 8

1. Reservatório do lava pára-brisas

⚠ AVISO

Se operar a sua máquina com temperaturas abaixo dos 5 graus C, utilize fluido de lavagem com proteção anticongelante Caso não utilize fluido com proteção anticongelante no tempo frio, pode dar origem a uma visão deficiente do pára-brisas e aumentar o risco de ferimentos ou acidente.

Operar as janelas

Janela frontal

1. Rode as pegas no sentido contrário ao dos ponteiros do relógio e empurre a janela para abrir.
2. Rode as pegas no sentido dos ponteiros do relógio para bloquear a janela aberta.
3. Para fechar a janela, rode as pegas no sentido contrário ao dos ponteiros do relógio, puxe a janela para fechar e rode as pegas para a bloquear.

Janela traseira

A janela traseira pode ser aberta rodando a única pega para a desbloquear. Vai continuar aberta devido às molas a gás. Rode a barra da janela contra a pega da janela para a manter aberta.

Para fechar a janela traseira, rode a barra afastando-a da janela, puxe a janela para fechar e rode a pega para a bloquear.

Operar as portas

Para abrir a porta a partir da parte exterior da cabina, pressione o manípulo da pega do trinco da porta enquanto abre a porta (Figura 9).

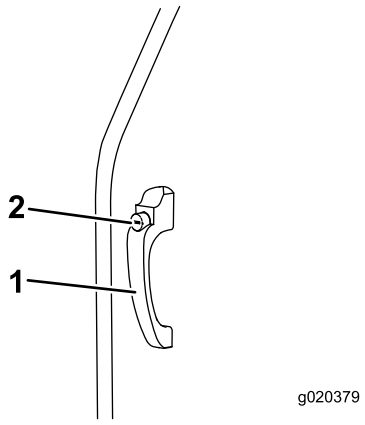

Figura 9

1. Pega do trinco da porta
2. Manípulo do trinco da porta

Para abrir a porta a partir da parte interior da cabina, puxe para trás a alavanca de libertação do trinco da porta enquanto abre a porta (Figura 10).

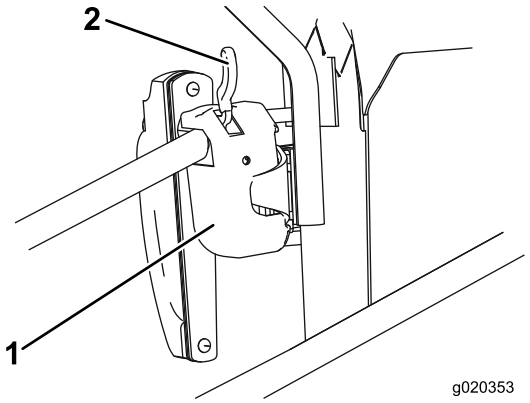

Figura 10

1. Fecho da porta
2. Alavanca de libertação

Ajustar os espelhos

Enquanto estiver sentado, peça um ajudante para ajustar os espelhos de visão lateral de forma a obter a melhor visão em torno da máquina (Figura 11).

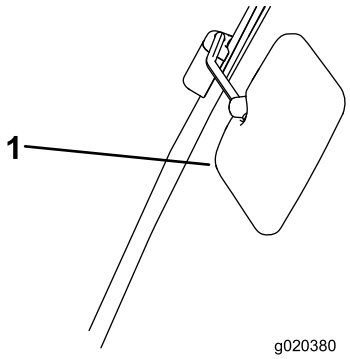

Figura 11

1. Espelho de visão lateral

Manutenção

⚠ AVISO

Trabalhar na máquina sem o suporte de apoio de segurança aumenta o risco de ferimentos.

Antes de realizar trabalhos de manutenção debaixo da plataforma do operador e cabina, é essencial instalar o suporte de segurança.

Importante: A manutenção ou reparações no sistema de aquecimento devem ser realizadas por um representante autorizado Toro ou especialista em sistemas de aquecimento de veículos.

Inclinar a cabina

A cabina tem a capacidade de ser inclinada para permitir o acesso à parte inferior da plataforma do operador para limpeza e manutenção.

A cabina e a plataforma do operador inclinam como uma única unidade. O ângulo de inclinação é inferior ao da plataforma sem cabina. Isto serve para assegurar que, devido ao peso e posição da cabina inclinada, a máquina tem estabilidade suficiente quando a cabina é inclinada.

Inclinar a cabina para cima

1. Rode as duas alavancas de bloqueio, localizadas na travessa na parte traseira da cabina, de forma que fiquem viradas para cima (Figura 12).

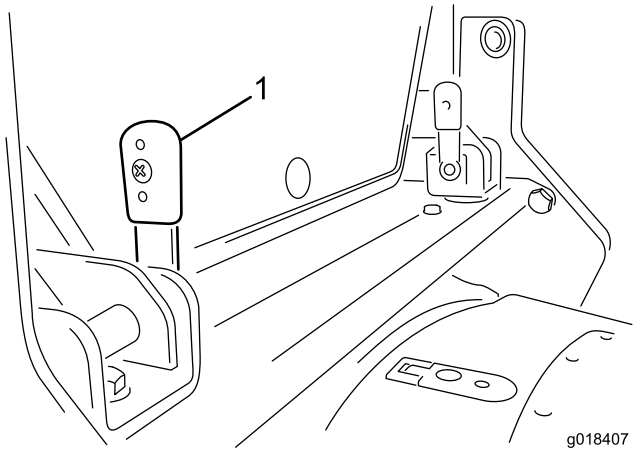

Figura 12

1. Alavanca de bloqueio (2) – rodadas para cima (vertical)

2. Deslize as alavancas para dentro para as remover dos suportes. Isto pode exigir alguma força uma vez que (a) as alavancas podem estar presas nos suportes e (b) a sua remoção requer o alinhamento das cavilhas de bloqueio com as ranhuras nos suportes para permitir que sejam retiradas.

3. Em ambos os lados da cabina, no poste do canto traseiro, existe uma pega para que a cabina possa ser elevada em qualquer dos lados. Empurre para cima numa destas pegas. As molas a gás embutidas ajudam a elevar a cabina de forma controlada e param quando totalmente elevada.

4. Assim que a cabina tiver sido completamente elevada, instale o suporte de segurança da seguinte forma:

   - Retire o suporte de segurança da área de armazenamento.
   - Utilizando qualquer um dos dois suportes da travessa, coloque o suporte de segurança nos suportes da travessa e insira a alavanca de bloqueio adequada através de ambos os suportes e rode para baixo.
   - Assim que o suporte de segurança estiver bem fixo, o suporte da travessa tem de ser rodado na direção da cabina de forma a apoiar contra o suporte na traseira da cabina.
   - Insira a alavanca de bloqueio restante através do suporte superior para assegurar que o suporte de segurança fica no sítio.

Descer a cabina

1. Instale o suporte de segurança da seguinte forma:

   - Retire as duas alavancas de bloqueio que prendem o suporte de segurança nos suportes da travessa.
   - Retire o suporte de segurança dos suportes da travessa.
   - Coloque o suporte de segurança na área de armazenamento.

2. Empurre para baixo uma das pegas para descer a cabina de forma a que os suportes na traseira da cabina fiquem alinhados entre os suportes na travessa.

3. Com as alavancas na posição vertical (Figura 12), empurre-as através dos conjuntos de suportes. Pode ser necessária alguma força nas alavancas para os suportes para alinhar as cavilhas de bloqueio nas ranhuras.

4. Quando as alavancas estiverem totalmente inseridas, rode-as para trás para as bloquear na posição (Figura 13).

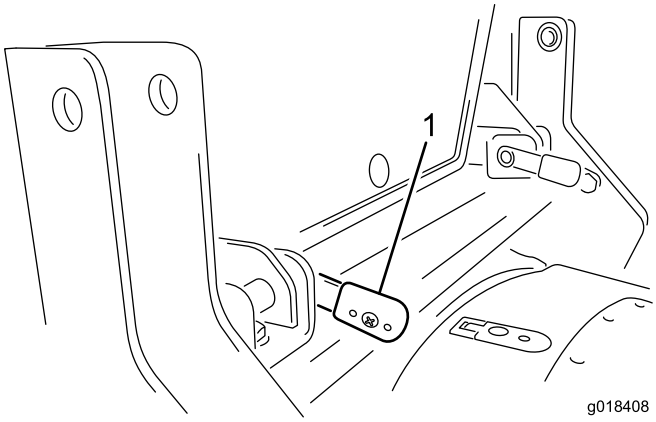

Figura 13

1. Alavanca de bloqueio (2) – rodadas para baixo (horizontal)

Localizar os fusíveis

Os fusíveis da cabina estão localizados na caixa de fusíveis no revestimento da cabina (Figura 14).

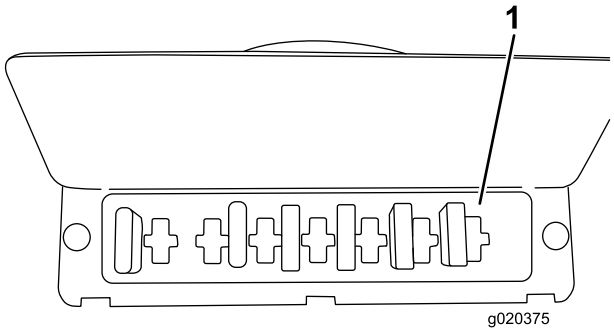

Figura 14

1. Bloco de fusíveis da cabina

Lavar a máquina e a cabina

Ao lavar a máquina e a cabina, não dirija a água para a área do telhado.

Notas:

Declaração de incorporação

The Toro Company, 8111 Lyndale Ave. South, Bloomington, MN, EUA declara que a(s) unidade(s) seguinte(s) está(ão) em conformidade com as directivas indicadas quando instalada(s) de acordo com as instruções fornecidas em determinados modelos Toro, como indicado nas Declarações de conformidade relevantes.

Modelo nº	Nº de série	Descrição do produto	Descrição da factura	Descrição geral	Directiva
02890	315000001 e superiores	Kit de cabina de segurança completa Mauser KS-534	CAB - MAUSER KS-534 W / HEATER	Cabina	2004/108/CE 2006/42/CE

A documentação técnica relevante foi compilada como requerido na Parte B do Anexo VII de 2006/42/CE.

Comprometemo-nos a transmitir, em resposta a pedidos de autoridades nacionais, as informações relevantes sobre esta maquinaria parcialmente montada. O método de transmissão será a transmissão eletrónica.

A maquinaria não será colocada em funcionamento até que seja incorporada em modelos Toro aprovados como indicado na Declaração de conformidade associada e de acordo com todas as instruções, quando pode ser declarada em conformidade com todas as diretivas relevantes.

Certificado:



David Klis
Gestor de Engenharia
8111 Lyndale Ave. South
Bloomington, MN 55420, USA
January 26, 2015

Contacto técnico da EU:

Peter Tetteroo
Toro Europe NV
B-2260 Oevel-Westerloo
Belgium

Tel. 0032 14 562960
Fax 0032 14 581911

Lista de distribuidores internacionais

Distribuidor:	País:	Telefone:	Distribuidor:	País:	Telefone:
Agrolanc Kft	Hungria	36 27 539 640	Maquiver S.A.	Colômbia	57 1 236 4079
Balama Prima Engineering Equip.	Hong Kong	852 2155 2163	Maruyama Mfg. Co. Inc.	Japão	81 3 3252 2285
B-Ray Corporation	Coreia	82 32 551 2076	Mountfield a.s.	República Checa	420 255 704 220
Casco Sales Company	Porto Rico	787 788 8383	Mountfield a.s.	Eslováquia	420 255 704 220
Ceres S.A.	Costa Rica	506 239 1138	Munditol S.A.	Argentina	54 11 4 821 9999
CSSC Turf Equipment (pvt) Ltd.	Sri Lanka	94 11 2746100	Norma Garden	Rússia	7 495 411 61 20
Cyril Johnston & Co.	Irlanda do Norte	44 2890 813 121	Oslinger Turf Equipment SA	Equador	593 4 239 6970
Cyril Johnston & Co.	República da Irlanda	44 2890 813 121	Oy Hako Ground and Garden Ab	Finlândia	358 987 00733
Equiver	México	52 55 539 95444	Parkland Products Ltd.	Nova Zelândia	64 3 34 93760
Femco S.A.	Guatemala	502 442 3277	Perfetto	Polónia	48 61 8 208 416
ForGarder OU	Estónia	372 384 6060	Pratoverde SRL.	Itália	39 049 9128 128
G.Y.K. Company Ltd.	Japão	81 726 325 861	Prochaska & Cie	Áustria	43 1 278 5100
Geomechaniki of Athens	Grécia	30 10 935 0054	RT Cohen 2004 Ltd.	Israel	972 986 17979
Golf international Turizm	Turquia	90 216 336 5993	Riversa	Espanha	34 9 52 83 7500
Guandong Golden Star	China	86 20 876 51338	Lely Turfcare	Dinamarca	45 66 109 200
Hako Ground and Garden	Suécia	46 35 10 0000	Solvert S.A.S.	França	33 1 30 81 77 00
Hako Ground and Garden	Noruega	47 22 90 7760	Spypros Stavrinides Limited	Chipre	357 22 434131
Hayter Limited (U.K.)	Reino Unido	44 1279 723 444	Surge Systems India Limited	Índia	91 1 292299901
Hydroturf Int. Co Dubai	Emirados Árabes Unidos	97 14 347 9479	T-Markt Logistics Ltd.	Hungria	36 26 525 500
Hydroturf Egypt LLC	Egito	202 519 4308	Toro Australia	Austrália	61 3 9580 7355
Irrimac	Portugal	351 21 238 8260	Toro Europe NV	Bélgica	32 14 562 960
Irrigation Products Int'l Pvt Ltd.	Índia	0091 44 2449 4387	Valtech	Marrocos	212 5 3766 3636
Jean Heybroek b.v.	Holanda	31 30 639 4611	Victus Emak	Polónia	48 61 823 8369

Aviso de privacidade europeu

As informações que Toro recolhe
Toro Warranty Company (Toro) respeita a sua privacidade. Para processar as suas reclamações e o contactar em caso de recolha de produtos, pedimos que partilhe determinadas informações pessoais connosco, seja diretamente ou através da empresa Toro ou do seu representante Toro.

O sistema de garantia Toro está alojado em servidores que se encontram nos Estados Unidos onde a lei da privacidade pode não providenciar a mesma proteção que se aplica no seu país.

AO PARTILHAR AS SUAS INFORMAÇÕES PESSOAIS CONNOSCO, ESTÁ A AUTORIZAR O PROCESSAMENTO DAS SUAS INFORMAÇÕES PESSOAIS, CONFORME É DESCRITO NESTE AVISO DE PRIVACIDADE.

A forma como a Toro utiliza as informações
A Toro pode utilizar as suas informações pessoais para processar reclamações e para o contactar em caso de recolha de produtos ou qualquer outro fim que indicarmos. A Toro pode partilhar as suas informações com afiliadas da Toro, representantes ou outros parceiros de negócios relativamente a qualquer uma destas atividades. Não vendemos as suas informações pessoais a qualquer outra empresa. Reservamo-nos o direito de revelar informações pessoais para cumprir as leis aplicáveis e pedidos das autoridades devidas, para operar os seus sistemas devidamente para sua própria proteção e de outros utilizadores.

Retenção de informações pessoais
Iremos manter as suas informações pessoais enquanto necessitarmos delas para os fins para os quais elas foram originalmente recolhidas ou para outros fins legítimos (como conformidade com regulamentos), ou conforme seja exigido pela lei aplicável.

O nosso compromisso com a segurança das suas informações pessoais
Tomamos as precauções razoáveis para proteger a segurança das suas informações pessoais. Também damos todos os passos para manter a precisão e o estado atual das informações pessoais.

Aceder e corrigir as suas informações pessoais
Se pretender rever ou corrigir as suas informações pessoais, contacte-nos através de e-mail em legal@toro.com.

Lei do consumidor australiana

Os clientes australianos encontrarão informações relacionadas com a Lei do consumidor australiana no interior da caixa ou no seu representante Toro local.

A garantia Toro de cobertura total

Uma garantia limitada

Condições e produtos abrangidos

The Toro® Company e a sua afiliada, Toro Warranty Company, no seguimento de um acordo celebrado entre ambas, garantem que o seu Produto Comercial Toro (“Produto”) está isento de defeitos de materiais e de fabrico durante dois anos ou 1.500 horas de funcionamento*, o que surgir primeiro. Esta garantia aplica-se a todos os produtos, com a excepção dos arejadores (consultar declaração de garantia separada para estes produtos). Nos casos em que exista uma condição para reclamação de garantia, repararemos o Produto gratuitamente incluindo o diagnóstico, mão-de-obra, peças e transporte. A garantia começa na data em que o produto é entregue ao comprador a retalho original.
* Produto equipado com um contador de horas.

Instruções para a obtenção de um serviço de garantia

É da responsabilidade do utilizador notificar o Distribuidor de Produtos Comerciais ou o Revendedor de Produtos Comerciais Autorizado ao qual comprou o Produto logo que considere que existe uma condição para reclamação da garantia. Se precisar de ajuda para encontrar um Distribuidor de Produtos Comerciais ou Revendedor Autorizado, ou se tiver dúvidas relativamente aos direitos ou responsabilidades da garantia, pode contactar-nos em:

Commercial Products Service Department
Toro Warranty Company
8111 Lyndale Avenue South
Bloomington, MN 55420-1196
E-mail: commercial.warranty@toro.com

Responsabilidades do proprietário

Como proprietário do produto, você é responsável pela manutenção e ajustes necessários indicados no seu Manual do utilizador. O não cumprimento da manutenção e ajustes necessários pode constituir motivo para anulação da garantia.

Itens e condições não abrangidos

Nem todas as falhas ou avarias de produto que ocorrem durante o período da garantia são defeitos nos materiais ou no fabrico. Esta garantia não cobre o seguinte:

- Falhas do produto que resultem da utilização de peças sobressalentes que não sejam da Toro ou da instalação e utilização de acessórios e produtos acrescentados ou modificados que não sejam da marca Toro. Pode ser fornecida uma garantia separada pelo fabricante para estes itens.
- Falhas do produto que resultem do não cumprimento da manutenção e/ou ajustes recomendados. A falha em manter devidamente o seu produto Toro de acordo com Manutenção recomendada indicada no *Manual do utilizador* pode dar origem a recusa de aplicação da garantia em caso de reclamação.
- Falhas do produto que resultem da operação do produto de uma forma abusiva, negligente ou descuidada.
- Peças sujeitas a desgaste devido à utilização a menos que se encontrem com defeito. Exemplos de peças sujeitas a desgaste durante a operação normal do produto incluem, mas não se limitam a pastilhas e coberturas dos travões, cobertura da embraiagem, lâminas, cilindros, lâminas de corte, dentados, rodas giratórias, pneus, filtros, correias, e determinados componentes de pulverização como diafragmas, bicos e válvulas de retenção, etc.
- Falhas provocadas por influência externa. Os itens considerados como influências externas incluem, mas não se limitam a, condições climatéricas, práticas de armazenamento, contaminação, utilização de líquidos de refrigeração, lubrificantes, aditivos, fertilizantes, água ou químicos não aprovados, etc.
- Ruído, vibração, desgaste e deteriorações normais.
- O desgaste normal inclui, mas não se limita a, danos nos bancos devido a desgaste ou abrasão, superfícies com a pintura gasta, autocolantes arranhados ou janelas riscadas, etc.

Peças

As peças agendadas para substituição de acordo com a manutenção necessária são garantidas durante o período de tempo até à data da substituição agendada para essa peça. Peças substituídas durante esta garantia são cobertas durante a duração da garantia original do produto e tornam-se propriedade da Toro. Cabe à Toro tomar a decisão final quanto à reparação ou substituição de uma peça ou conjunto. A Toro pode usar peças refabricadas para reparações da garantia.

Observação sobre a garantia das baterias de circuito interno:

As baterias de circuito interno estão programadas para um total de kWh de duração. As técnicas de funcionamento, carregamento e manutenção podem aumentar/reduzir essa duração. Como as baterias são um produto consumível, o tempo útil de funcionamento entre os carregamentos vai diminuindo progressivamente até as baterias ficarem gastas. A substituição das baterias, devido ao desgaste normal, é da responsabilidade do proprietário do veículo. Esta substituição pode ocorrer no período normal de garantia do produto a custo do proprietário.

A manutenção é a custo do proprietário

A afinação do motor, limpeza e polimento de lubrificação, substituição de itens e filtros de condições não abrangidas, refrigerante e realização da manutenção recomendada são alguns dos serviços normais que os produtos Toro exigem que são a cargo do proprietário.

Condições gerais

A reparação por um Distribuidor ou Revendedor Toro Autorizado é a sua única solução ao abrigo desta garantia.

Nem a Toro Company nem a Toro Warranty Company será responsável por quaisquer danos indiretos, acidentais ou consequenciais relacionados com a utilização de Produtos Toro abrangidos por esta garantia, incluindo quaisquer custos ou despesas de fornecimento de equipamento de substituição ou assistência durante períodos razoáveis de avaria ou a conclusão pendente não utilizável de avarias ao abrigo desta garantia. Exceto a garantia quanto a Emissões referida em baixo, caso se aplique, não há qualquer outra garantia expressa.

Todas as garantias implícitas de comercialização e adequabilidade de utilização estão limitadas à duração desta garantia expressa. Alguns estados não permitem a exclusão de danos incidentais ou consequenciais, nem limitações sobre a duração de uma garantia por isso as exclusões e limitações acima podem não se aplicar a si.

Esta garantia dá-lhe direitos legais específicos; poderá ainda beneficiar de outros direitos que variam de estado para estado.

Países que não são os Estados Unidos nem o Canadá

Os clientes devem contactar o distribuidor Toro (representante) para obter as políticas de garantia para o respetivo país, província ou estado. Se, por qualquer razão estiver insatisfeito com o serviço do seu distribuidor ou se tiver dificuldades em obter informações sobre a garantia, contacte o importador da Toro. Se todas as soluções falharem pode contactar-nos na Toro Warranty Company.