Form No. 3394-285 Rev A

TORO®

Count on it.

Manual do utilizador

Cortador de relva com operador montado TimeCutter® ZS 4200T ou 5000

Modelo nº 74656—Nº de série 315000001 e superiores
Modelo nº 74660—Nº de série 315000001 e superiores

Registe o seu produto em www.Toro.com.
Tradução do original (PT)

CE

3394-285 A

Este produto cumpre todas as diretivas europeias relevantes. Para mais informações, consulte a folha de Declaração de conformidade (DOC) em separado, específica do produto.

Cavalos de potência bruta

Para modelos cuja potência do motor está especificada, a potência bruta em cavalos desse motor foi testada em laboratório pelo fabricante do motor em conformidade com SAE J1995 e classificado em J2723. Com a configuração para obedecer aos requisitos de segurança, emissões e funcionamento, a potência real em cavalos do motor nesta classe de cortador de relva será substancialmente inferior.

Ir para www.toro.com para ver especificações do seu modelo de cortador.

O sistema de ignição está em conformidade com a norma canadiana ICES-002

Importante: O motor não se encontra equipado com um silenciador de escape e proteção contra chamas. Segundo a secção 4442 do código de recursos públicos da Califórnia é proibido utilizar o motor em terrenos arborizados ou relvados. Poderão existir leis semelhantes noutros estados ou zonas federais.

Introdução

Esta máquina tem transporte de utilizador e lâmina rotativa e destina-se a ser utilizada por utilizadores domésticos em aplicações residenciais. Foi, principalmente, concebida para cortar a relva em relvados bem mantidos. Não foi concebida para cortar arbustos, cortar relva e outras ervas ao longo de auto-estradas nem para utilizações agrícolas.

Leia estas informações cuidadosamente para saber como utilizar o produto e como efetuar a sua manutenção de forma adequada de forma a evitar ferimentos e evitar danos no produto. A utilização correta e segura do produto é da exclusiva responsabilidade do utilizador.

Pode contactar diretamente a Toro em www.toro.com para obter informações sobre produtos e acessórios, ajuda para encontrar um representante ou para registar o seu produto.

Sempre que necessitar de assistência, peças genuínas Toro ou informações adicionais, entre em contacto com um serviço de assistência autorizado ou com o serviço de assistência Toro, indicando os números de modelo e de série do produto. Figura 1 identifica a localização dos números de série e de modelo do produto. Escreva os números no espaço fornecido.

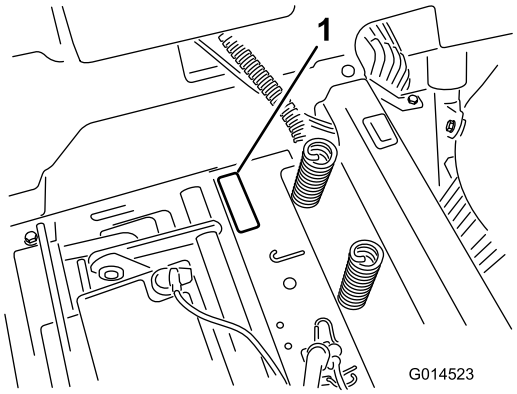

Figura 1
Debaixo do banco

1. Placa com os números de modelo e de série

Escreva os números de modelo e de série do produto nos espaços indicados abaixo:

Modelo nº _____

Nº de série _____

Este manual identifica potenciais perigos e tem mensagens de segurança identificadas pelo símbolo de alerta de segurança (Figura 2), que identifica perigos que podem provocar ferimentos graves ou mesmo a morte, se não respeitar as precauções recomendadas.



Figura 2

1. Símbolo de alerta de segurança.

Neste manual são utilizados 2 termos para identificar informações importantes. **Importante** identifica informações especiais de ordem mecânica e **Nota** sublinha informações gerais que requerem especial atenção.

© 2015—The Toro® Company
8111 Lyndale Avenue South
Bloomington, MN 55420

Contacte-nos em www.Toro.com.
Impresso nos E.U.A.
Todos os direitos reservados

Índice

Segurança 4
Práticas de utilização segura 4
Segurança no corte Toro 6
Modelo 74656 7
Modelo 74660 7
Indicador de declive 8
Autocolantes de segurança e de instruções 9
Descrição geral do produto 15
Comandos 16
Funcionamento 17
Abastecimento de combustível 17
Verificação do nível de óleo do motor 19
Rodagem de uma máquina nova 19
Pense em primeiro lugar na segurança 19
Ligação do motor 21
Operar as lâminas 21
Parar o motor 21
Conduzir a máquina 22
Parar a máquina 23
Ajuste da altura de corte 23
Ajuste dos rolos anti-danos (para plataformas de 107 cm 24
Ajuste dos rolos anti-danos (para plataformas de 127 cm 24
Posicionamento do banco 25
Ajustar as alavancas de controlo de movimento 25
Empurrar a máquina à mão 25
Conversão para descarga lateral (para modelos com plataformas de 107 cm) 26
Converter para descarga lateral (para modelos com plataformas de 127 cm 27
Transportar a máquina 29
Carregar a máquina 29
Sugestões de utilização 30
Manutenção 32
Plano de manutenção recomendado 32
Procedimentos a efectuar antes da manutenção 33
Levantar o banco 33
Libertar a cortina da plataforma do cortador 33
Lubrificação 33
Lubrificação dos rolamentos 33
Manutenção do motor 34
Manutenção do filtro de ar 34
Verificação do óleo do motor 35
Manutenção da vela de ignição 37
Limpeza do sistema de arrefecimento 38
Manutenção do sistema de combustível 38
Substituição do filtro do interior da tubagem 38
Manutenção do sistema eléctrico 39
Carregamento da bateria 39
Manutenção dos fusíveis 41
Manutenção do sistema de transmissão 41
Verificação da pressão dos pneus 41
Desengatar o travão elétrico 41
Manutenção do cortador 42
Manutenção das lâminas de corte 42
Nivelar a plataforma do cortador 45
Remover o cortador 47
Instalação do cortador 48
Substituição do defletor de relva 48
Manutenção da correia do cortador 49
Inspeção das correias 49
Substituição da correia do cortador 49
Limpeza 50
Lavar a parte inferior do cortador 50
Armazenamento 51
Limpeza e armazenamento 51
Resolução de problemas 53
Esquemas 55

Segurança

Esta máquina foi concebida de acordo com a norma EN ISO 5395:2013.

A utilização ou manutenção incorreta deste cortador pode causar ferimentos. Para reduzir o risco de ferimentos, observe estas instruções de segurança.

A Toro concebeu e testou este cortador para um serviço razoavelmente seguro; contudo, o não cumprimento das instruções seguintes pode causar ferimentos pessoais.

Para garantir o máximo de segurança, o melhor desempenho, e uma maior familiarização com o produto, é essencial que o utilizador, ou qualquer outro operador do cortador, leia e compreenda este manual antes de colocar o motor em funcionamento. Preste especial atenção ao símbolo de alerta de segurança (Figura 2) que indica Cuidado, Aviso, ou Perigo – "instruções de segurança pessoal". Leia e compreenda as instruções pois estão relacionadas com a segurança. O não cumprimento da instrução pode resultar em ferimentos pessoais.

Práticas de utilização segura

Formação

- Leia o *Manual do utilizador* e o restante material de formação.

  Nota: Se o(s) utilizador(es) ou mecânico(s) não compreenderem o idioma do manual, compete ao proprietário a tarefa de lhes transmitir essas informações.

- Familiarize-se com o funcionamento seguro do equipamento, com os comandos do utilizador e com os sinais de segurança.

- Todos os utilizadores e mecânicos devem receber formação adequada. A formação dos utilizadores é da responsabilidade do proprietário.

- Nunca permita que crianças ou funcionários não qualificados utilizem ou procedam à assistência técnica do equipamento.

  Nota: Os regulamentos locais podem determinar restrições relativamente à idade do utilizador.

- O proprietário/utilizador pode evitar e é responsável por acidentes ou lesões provocados em si próprio, em terceiros ou em bens de qualquer tipo.

Preparação

- Verifique o estado do terreno para determinar quais os acessórios e engates necessários para executar a tarefa de forma adequada e segura. Utilize apenas acessórios e engates aprovados pelo fabricante.
- Utilize vestuário adequado, incluindo um chapéu resistente, óculos de segurança, calças compridas, calçado resistente anti-derrapante, luvas e proteções para os ouvidos.

  Importante: O cabelo comprido, roupas largas e jóias podem ficar presos nas peças móveis.
- Inspecione a área onde irá utilizar o equipamento e certifique-se de que todos os objetos são removidos da máquina antes da utilização.
- Seja extremamente cuidadoso quando manusear combustíveis. São inflamáveis e os seus vapores são explosivos.
  - Utilize apenas recipientes aprovados.
  - Nunca retire a tampa do depósito, nem adicione combustível quando o motor se encontrar em funcionamento. Deixe o motor arrefecer antes de adicionar combustível. Não fume perto da máquina quando o motor estiver a funcionar.
  - Nunca abasteça nem efetue a drenagem da máquina num espaço fechado.
- Verifique que os comandos de presença do utilizador, os interruptores de segurança e os resguardos estão corretamente montados e em bom estado. Não utilize a máquina se estes componentes não estiverem a funcionar corretamente.

Funcionamento

- Os raios podem causar ferimentos graves ou morte. Se forem vistos raios ou ouvidos trovões na área, não opere a máquina – procure abrigo.
- Não utilize o motor em espaços confinados onde se acumulem gases de monóxido de carbono e outro gases de exaustão.
- Utilize a máquina apenas quando a iluminação for adequada e evite buracos e outros perigos não visíveis.
- Antes de ligar o motor, certifique-se de que as transmissões estão na posição neutra e que engatou o travão de mão. O motor apenas deverá ser ligado quando o utilizador se encontrar corretamente posicionado.
- Abrande e tome todas as precauções quando utilizar a máquina em inclinações. Certifique-se de que desloca na horizontal em inclinações. As condições da relva poderão afetar a estabilidade da máquina. Tome todas as precauções necessárias quando utilizar a máquina perto de depressões acentuadas.
- Abrande e tome todas as precauções necessárias quando virar e mudar de direção em zonas inclinadas.
- Não levante a plataforma do cortador quando as lâminas se encontrarem em funcionamento.

- Não opere a máquina sem o resguardo PTO ou outros resguardos instalados. Certifique-se de que todos os interruptores de segurança se encontram montados, ajustados e a funcionar corretamente.
- Não opere a máquina com o defletor de descarga subido, removido ou alterado, excepto se usar um receptor de relva.
- Não altere os valores do regulador do motor, nem acelere o motor excessivamente.
- Pare num terreno nivelado, desengate as transmissões, engate o travão de mão (se instalado), desligue o motor antes de sair da posição do operador seja qual for o motivo, incluindo despejar o receptor de relva ou desentupir a calha.
- Pare e verifique as lâminas depois de ter atingido qualquer objeto ou na eventualidade de sentir vibrações estranhas. Efetue as reparações necessárias antes de retomar a operação.
- Mantenha as mãos e pés longe das unidades de corte.
- Antes de recuar, olhe para trás e para baixo de modo a evitar acidentes.
- Mantenha animais domésticos e pessoas longe da máquina em funcionamento.
- Abrande e tome as precauções necessárias quando virar e atravessar estradas ou passeios. Pare as lâminas se não estiver a cortar.
- Tenha atenção à direção da descarga do cortador e não a aponte a ninguém.
- Não utilize a máquina quando se encontrar sob o efeito de álcool ou drogas.
- Tome todas as precauções necessárias quando colocar ou retirar a máquina de um atrelado ou camião.
- Tome todas as precauções necessárias quando se aproximar de esquinas sem visibilidade, arbustos, árvores ou outros objetos que possam obstruir o seu campo de visão.

Manuseamento seguro dos combustíveis

- Para evitar lesões pessoais ou danos materiais, tenha um cuidado extremo no manuseamento da gasolina. A gasolina é extremamente inflamável e os vapores são explosivos.
- Apague todos os cigarros, charutos, cachimbos e outras fontes de ignição.
- Utilize apenas um recipiente para combustível aprovado.
- Nunca retire a tampa do depósito, nem adicione combustível quando o motor se encontrar em funcionamento.
- Deixe o motor arrefecer antes de adicionar combustível.
- Não abasteça a máquina no interior.
- Não guarde a máquina ou o recipiente de combustível onde uma fonte de fogo, faísca ou luz piloto, como junto de uma caldeira ou outros eletrodomésticos.
- Não encha recipientes no interior de um veículo, camião ou atrelado com um revestimento de plástico. Coloque sempre os recipientes no chão, longe do veículo, antes de os encher.
- Retire o equipamento do camião ou do atrelado e reabasteça-o no chão. Se tal não for possível, abasteça a máquina no veículo com um recipiente portátil e não a partir do bico de abastecimento normal.
- Mantenha o bico sempre em contacto com o anel exterior do depósito de combustível ou com a abertura do recipiente até concluir a operação. Não utilize um dispositivo de abertura do bico.
- Se o combustível for derramado para cima da roupa, mude de roupa imediatamente.
- Não encha demasiado o depósito de combustível. Volte a colocar a tampa do combustível e aperte-a a bem.

Manutenção e armazenamento

- Desative as transmissões, engate o travão de mão, pare o motor, retire a chave ou desligue o cabo da vela de ignição. Antes de efetuar o ajuste, a limpeza ou a reparação da máquina, aguarde até que esta pare por completo.
- Elimine todos os vestígios de relva e detritos da unidade de corte, transmissões, abafadores e motor, de modo a evitar qualquer risco de incêndio.
- Limpe as zonas que tenham óleo ou combustível derramado.
- Deixe arrefecer o motor antes de guardar a máquina.
- Não guarde o combustível perto de fontes de calor nem efetue drenagens em espaços fechados.
- Não permita que funcionários não qualificados efetuem a manutenção da máquina.
- Utilize apoios para suportar os componentes da máquina sempre que necessário.
- Cuidadosamente, liberte a pressão dos componentes com energia acumulada.
- Desligue a bateria ou retire o cabo da vela de ignição antes de efetuar qualquer reparação. Desligue o terminal negativo em primeiro lugar e o terminal positivo no final. Volte a ligar o terminal positivo em primeiro lugar e o terminal negativo no final.
- Tome todas as precauções necessárias quando efetuar a verificação das lâminas. Envolva as lâminas ou utilize luvas almofadadas resistentes e tome todas as precauções necessárias quando efetuar a sua manutenção. Substitua sempre as lâminas, não as endireite ou solde.

- Mantenha as mãos e os pés longe de peças móveis. Se possível, não efetue qualquer ajuste quando o motor se encontrar em funcionamento.
- Mantenha todas as peças em boas condições de trabalho e as partes corretamente apertadas. Substitua todos os autocolantes gastos ou danificados.

Transporte

- Tome todas as precauções necessárias quando colocar ou retirar a máquina de um atrelado ou camião.
- Utilize rampas de largura total para carregar a máquina num atrelado ou camião.
- Prenda a máquina de forma segura utilizando correias, correntes, cabos ou cordas. As correias frontais e traseiras devem estar dirigidas para baixo e para fora da máquina.

Segurança no corte Toro

A lista seguinte contém informações de segurança específicas dos produtos Toro e outras informações de segurança que deve conhecer.

Este produto pode provocar a amputação de mãos e pés, e a projeção de objetos. Respeite sempre todas as instruções de segurança, de modo a evitar lesões graves ou mesmo a morte.

Este produto foi concebido para cortar e reciclar relva ou, quando estiver instalado um depósito de recolha de relva, para recolher relva cortada. Qualquer utilização com objetivos diferentes pode provocar perigo para o utilizador e qualquer pessoa próxima.

Funcionamento geral

- Antes do corte, certifique-se de que a área não tem outras pessoas. Desligue a máquina se alguém entrar na área.
- Não toque nas peças do equipamento ou dos acessórios enquanto estas não arrefecerem. Aguarde que todas as peças arrefeçam antes de efetuar qualquer operação de manutenção, ajuste ou assistência.
- Utilize apenas engates aprovados pela Toro. A garantia pode ser anulada se utilizar a máquina com engates não certificados.
- Verifique cuidadosamente o espaço superior existente (ou seja, ramos, aduelas, cabos elétricos, etc.) antes de operar a máquina para debaixo de quaisquer objetos e tente evitar qualquer contacto.
- Abrande antes de fazer curvas e tenha muito cuidado.
- Tenha cuidado ao passar com a plataforma sobre lancis, pedras, raízes ou outras obstruções.
- Antes de recuar, olhe para trás e para baixo de modo a evitar acidentes. Tome extremo cuidado ao operar a máquina em marcha-atrás.
- Não seja rígido com os controlos; utilize um movimento constante.
- Ao carregar ou descarregar a máquina utilize uma rampa cuja largura seja maior do que a largura da máquina.
- Não transporte passageiros.
- Não transporte equipamento na máquina

Utilização em inclinações

Todas as inclinações e declives exigem cuidado extra. Se não se sentir à vontade numa inclinação, não a corte.

- Retire todos os obstáculos, como pedras, troncos, etc. da zona de corte.
- Veja se existem buracos, carreiras ou elevações.

  Nota: A relva alta pode esconder diversos obstáculos.
- Tenha cuidado perto de depressões, buracos ou bancos de areia.

  Nota: A máquina poderá capotar repentinamente se uma roda resvalar numa depressão ou se o piso ceder.
- Tenha cuidado extremo com receptores de relva ou outros acessórios.

  Nota: dado que estes poderão afetar a estabilidade da máquina.
- Todos os movimentos em declives devem ser lentos e graduais.
- Não faça alterações súbitas na velocidade ou direção.
- Corte as elevações de um lado para o outro.
- Não utilize o cortador em inclinações com ângulo superior a 15 graus.

Segurança de reboque

- Não engate equipamento rebocado, excepto no ponto de engate.
- Siga as recomendações do fabricante do acessório em termos de limite de peso para reboque de equipamento e reboque em declives. O peso rebocado não pode exceder o peso da máquina, operador e carga. Utilize contrapesos ou pesos de roda como descrito no acessório ou no *Manual do utilizador* da máquina rebocadora.
- Nunca permita que crianças ou outras pessoas estejam no equipamento rebocado.
- Em declives, o peso do equipamento rebocado pode causar uma perda de tração, risco aumentado de capotamento e de perda de controlo. Reduza o peso rebocado e abrande.
- A distância de paragem aumenta com o peso da carga rebocada. Desloque-se lentamente e deixe uma distância adicional para parar.
- Faça curvas largas para manter o acessório afastado da máquina.

Serviço

- Não guarde a máquina ou um recipiente de combustível num local onde existam fontes de calor, como por exemplo, caldeiras ou fornos.

- Mantenha as porcas e os parafusos bem apertados, especialmente os parafusos de fixação das lâminas.
- Nunca remova nem altere os dispositivos de segurança. Verifique regularmente o funcionamento adequado. Nunca faça nada que interfira com a função pretendida de um dispositivo de segurança ou para reduzir a proteção oferecida por um dispositivo de segurança.
- Remover peças e acessórios de equipamento original standard pode alterar a garantia, a tração e a segurança da máquina. A não utilização de peças Toro originais pode causar ferimentos graves ou morte. Realizar alterações não autorizadas ao motor, sistema de combustível ou ventilação pode violar os regulamentos.
- Substitua todas as peças incluindo, mas não se limitando a, pneus, cintos, lâminas e componentes do sistema de combustível por peças originais Toro.
- Verifique frequentemente o funcionamento dos travões. Efetue os ajustes e manutenções adequados dos travões sempre que necessário.

Modelo 74656

Pressão acústica

Esta unidade apresenta um nível de pressão sonora no ouvido do operador de 89 dBA, que inclui um Valor de incerteza (K) de 1 dBA.

O nível de potência acústica foi determinado de acordo com os procedimentos descritos na EN ISO 5395:2013.

Potência acústica

Esta unidade apresenta um nível de potência acústica garantido de 100 dBA, que inclui um Valor de incerteza (K) de 1 dBA.

O nível de potência acústica foi determinado de acordo com os procedimentos descritos na ISO 11094.

Vibração Mão/Braço

Nível de vibração medido na mão direita = 2,6 m/s^2

Nível de vibração medido na mão esquerda = 3,2 m/s^2

Valor de incerteza (K) = 1,6 m/s^2

Os valores medidos foram determinados de acordo com os procedimentos descritos na EN ISO 5395:2013.

Vibração em todo o corpo

Nível de vibração medido = 0,82 m/s^2

Valor de incerteza (K) = 0,41 m/s^2

Os valores medidos foram determinados de acordo com os procedimentos descritos na EN ISO 5395:2013 (Corta-relvas com operador montado e apeado).

Modelo 74660

Pressão acústica

Esta unidade apresenta um nível de pressão sonora no ouvido do operador de 94 dBA, que inclui um Valor de incerteza (K) de 1 dBA.

O nível de potência acústica foi determinado de acordo com os procedimentos descritos na EN ISO 5395:2013.

Potência acústica

Esta unidade apresenta um nível de potência acústica garantido de 105 dBA, que inclui um Valor de incerteza (K) de 1 dBA.

O nível de potência acústica foi determinado de acordo com os procedimentos descritos na ISO 11094.

Vibração Mão/Braço

Nível de vibração medido na mão direita = 2,8 m/s^2

Nível de vibração medido na mão esquerda = 3,5 m/s^2

Valor de incerteza (K) = 1,7 m/s^2

Os valores medidos foram determinados de acordo com os procedimentos descritos na EN ISO 5395:2013.

Vibração em todo o corpo

Nível de vibração medido = 0,37 m/s^2

Valor de incerteza (K) = 0,18 m/s^2

Os valores medidos foram determinados de acordo com os procedimentos descritos na EN ISO 5395:2013 (Corta-relvas com operador montado e apeado).

Indicador de declive

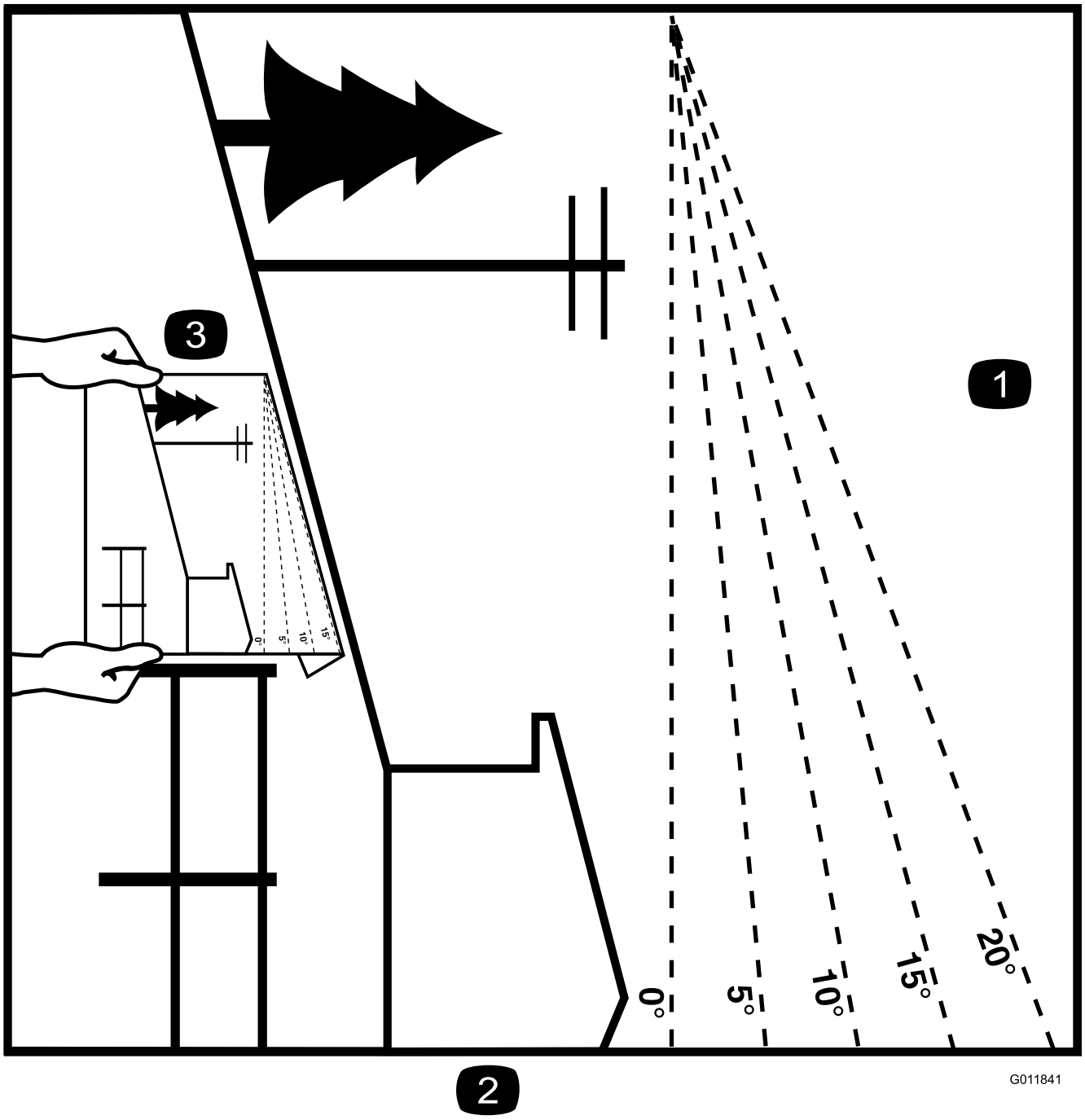

Figura 3

Esta página pode ser copiada para uso pessoal.

1. A inclinação máxima a que pode operar com segurança esta máquina é de **15 graus**. Utilize a tabela de inclinações para determinar o grau de inclinação dos declives antes de operar. **Não opere esta máquina num declive com inclinação superior a 15 graus.**Dobre ao longo da linha adequada para fazer corresponder à inclinação recomendada.
2. Alinhe esta extremidade com uma superfície vertical, uma árvore, um edifício, um poste de vedação, etc.
3. Exemplo de como comparar a inclinação com a extremidade dobrada.

Autocolantes de segurança e de instruções

Os autocolantes de segurança e de instruções são facilmente visíveis e situam-se próximo das zonas de potencial perigo. Substitua todos os autocolantes danificados ou perdidos.

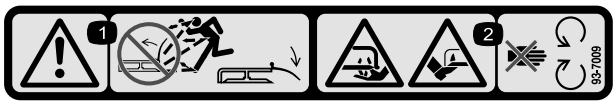

93-7009

1. Perigo – não utilize o cortador sem o defletor ou com o defletor levantado, mantenha-o devidamente montado.
2. Perigo de corte/desmembramento das mãos ou pés, lâmina do cortador – mantenha-se afastado de peças móveis.

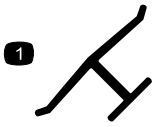

Marca do fabricante

1. Indica que a lâmina é uma peça de origem.

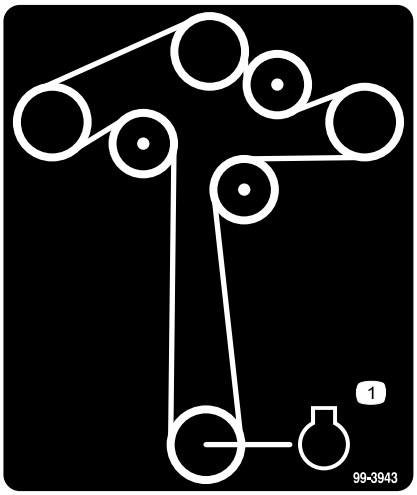

99-3943

Para modelos com plataformas de 127 cm

1. Motor

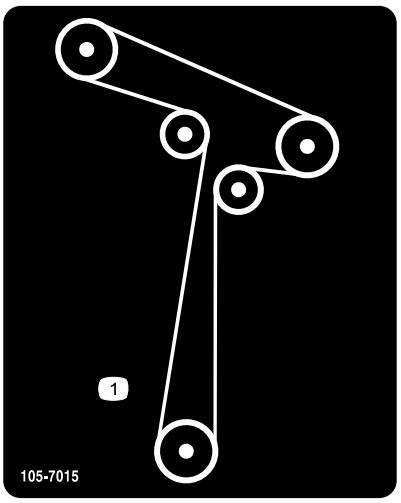

105-7015

Para modelos com plataformas de 107 cm

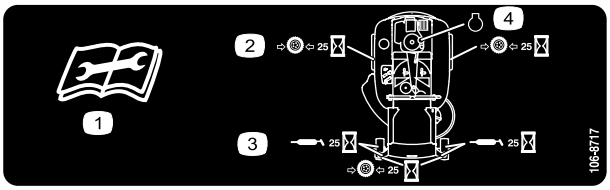

106-8717

1. Leia as instruções antes de efetuar as operações de manutenção.
2. Verifique a pressão dos pneus a cada 25 horas de funcionamento.
3. Lubrifique a cada 25 horas de funcionamento.
4. Motor

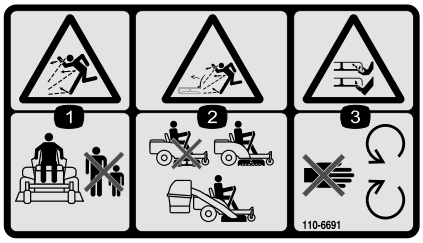

110-6691

1. Perigo de projeção de objetos – mantenha as pessoas afastadas da máquina.
2. Perigo de projeção de objetos, cortador de relva – não utilize o cortador sem o defletor, a cobertura de descarga ou o sistema de recolha de relva no lugar.
3. Perigo de corte/desmembramento das mãos ou pés – mantenha-se afastado das peças móveis.

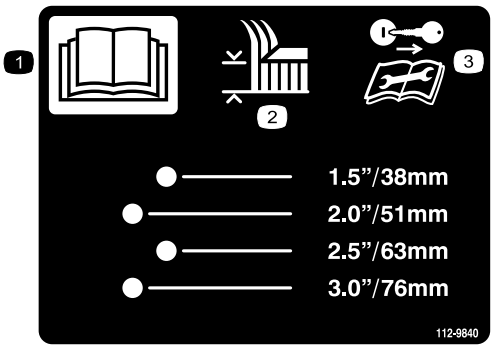

112-9840

Para modelos com plataformas de 127 cm

1. Leia o *Manual do utilizador*.
2. Altura de corte
3. Retire a chave da ignição e leia as instruções antes de proceder à assistência técnica ou manutenção.

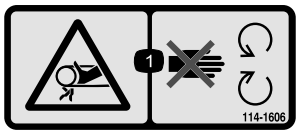

114-1606

1. Risco de emaranhamento, correia – mantenha todos os resguardos no lugar.

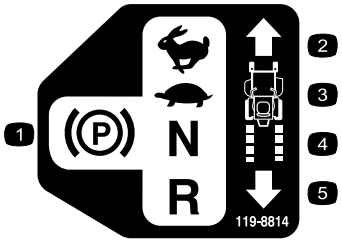

119-8814

1. Posição de estacionamento
2. Rápido
3. Lento
4. Ponto morto
5. Marcha-atrás

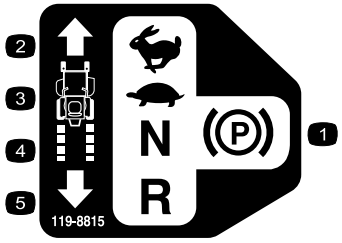

119-8815

1. Posição de estacionamento
2. Rápido
3. Lento
4. Ponto morto
5. Marcha-atrás

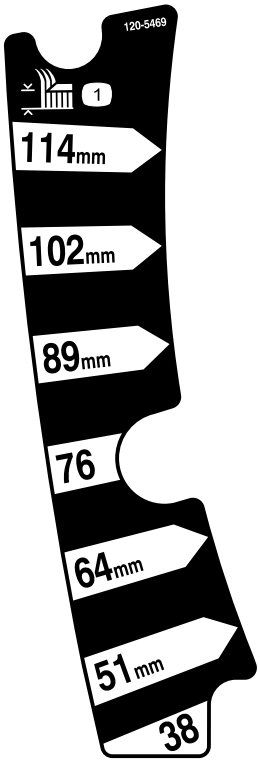

120-5469

Para modelos com plataformas de 107 cm

1. Altura de corte

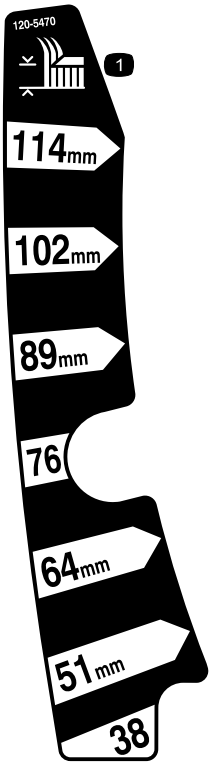

120-5470

Para modelos com plataformas de 127 cm

1. Altura de corte

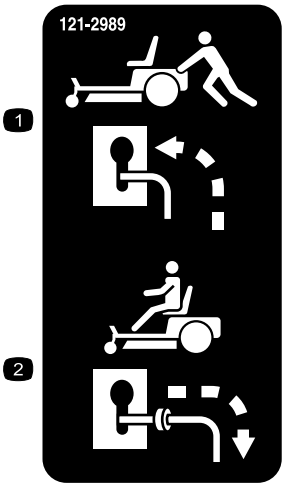

121-2989

1. Posição da alavanca de derivação para empurrar a máquina
2. Posição da alavanca de derivação para utilizar a máquina

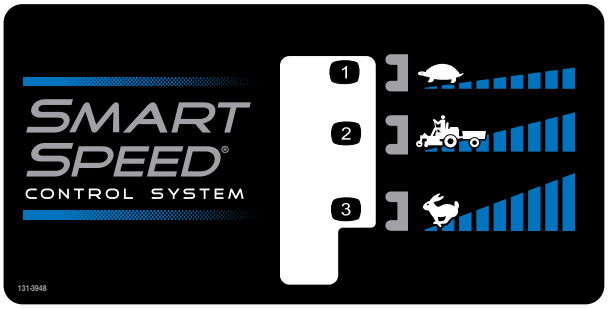

131-3948

1. Lento
2. Reboque
3. Rápido



Símbolos da bateria

Alguns ou todos estes símbolos estão na bateria

1. Perigo de explosão
2. Não fazer fogo, não aproximar a bateria de chamas e não fumar.
3. Risco de queimaduras com líquido cáustico/químicos
4. Proteja devidamente os olhos.
5. Leia o *Manual do utilizador.*
6. Mantenha as pessoas a uma distância segura da bateria.
7. Proteja devidamente os olhos; os gases explosivos podem provocar a cegueira e outras lesões.
8. O ácido da bateria pode provocar a cegueira ou queimaduras graves.
9. Lave imediatamente os olhos com água e procure assistência médica o quanto antes.
10. Contém chumbo; não deite fora.

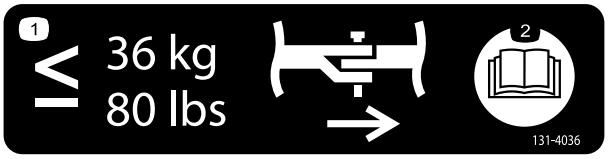

131-4036

1. A eficiência máxima da barra de engate é de 36 kg
2. Leia o *Manual do utilizador*.

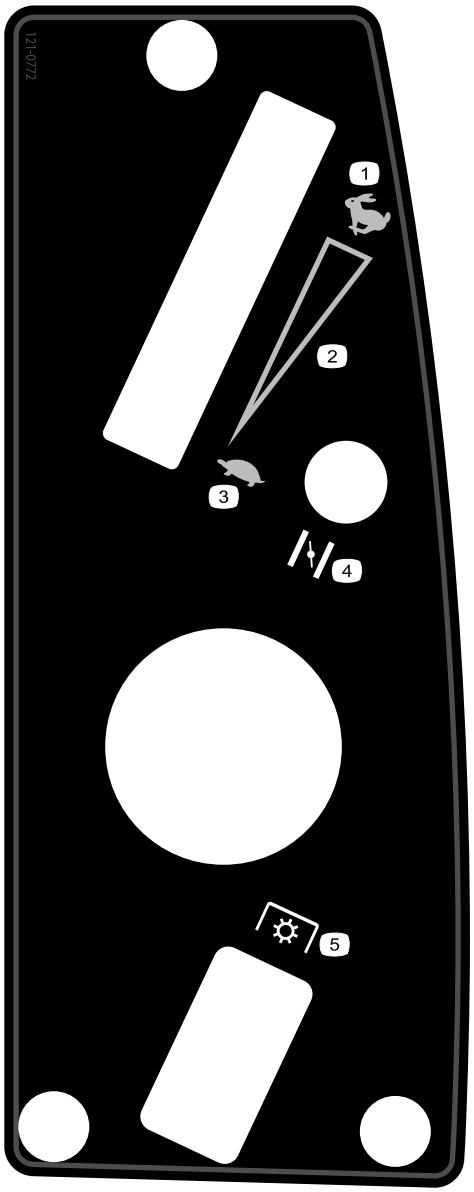

121-0772

1. Rápido
2. Definição variável contínua
3. Lento
4. Entrada de ar
5. Tomada de força (PTO), Interruptor de controlo da lâmina

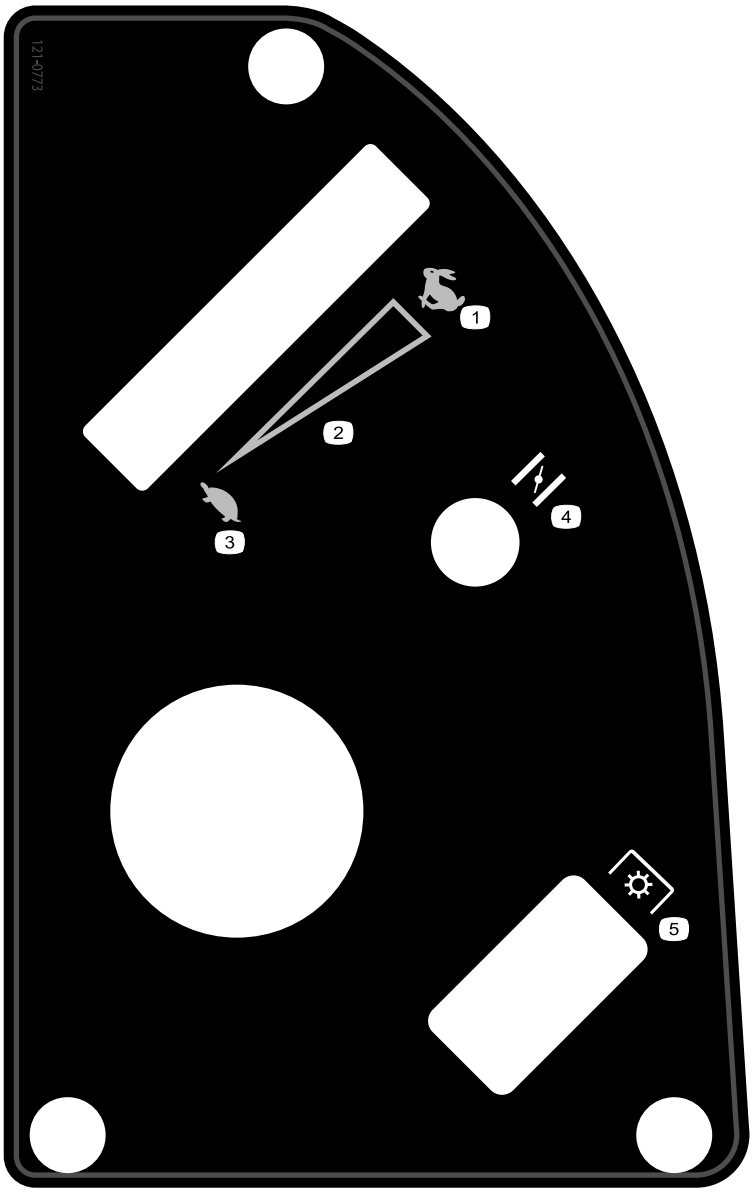

121-0773

1. Rápido
2. Definição variável contínua
3. Lento
4. Entrada de ar
5. Tomada de força (PTO), Interruptor de controlo da lâmina

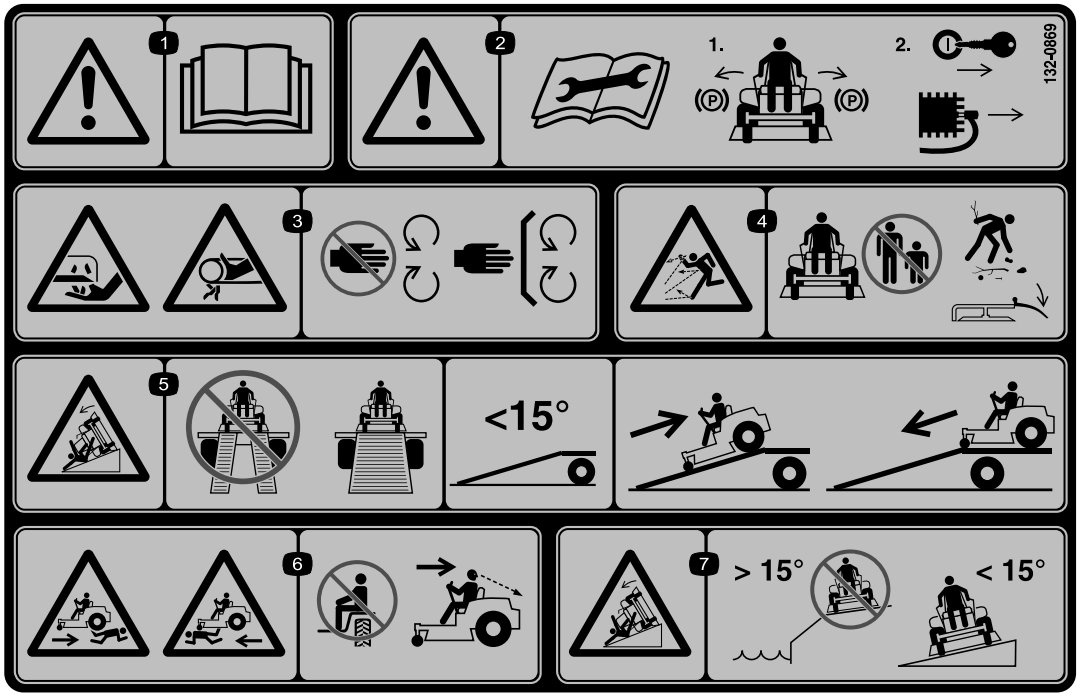

132-0869

1. Aviso – leia o *Manual do utilizador*.
2. Aviso – antes de efetuar as operações de manutenção, engate o travão de mão, retire a chave e a ligação da vela.
3. Perigo de corte das mãos, lâmina do cortador, perigo de entalamento das mãos, correia - mantenha os pés e mãos afastados de peças móveis, mantenha todas as proteções e coberturas no sítio.
4. Perigo de projeção de objetos—mantenha as pessoas afastadas da máquina; remova os detritos da área antes de iniciar o corte; mantenha o resguardo do defletor para baixo.
5. Perigo de capotamento em rampa—ao carregar num atrelado, não utilize rampas duplas; utilize uma única rampa com largura suficiente para a máquina e que possua uma inclinação inferior a 15 graus;retroceda ao subir as rampas (marcha-atrás) e avance ao descer as rampas.
6. Perigo de ferimentos—não transporte passageiros; olhe para trás quando cortar em marcha-atrás.
7. Perigo de capotamento em declives - não utilize em declives perto de águas profundas; não utilize em declives superiores a 15 graus.

Descrição geral do produto

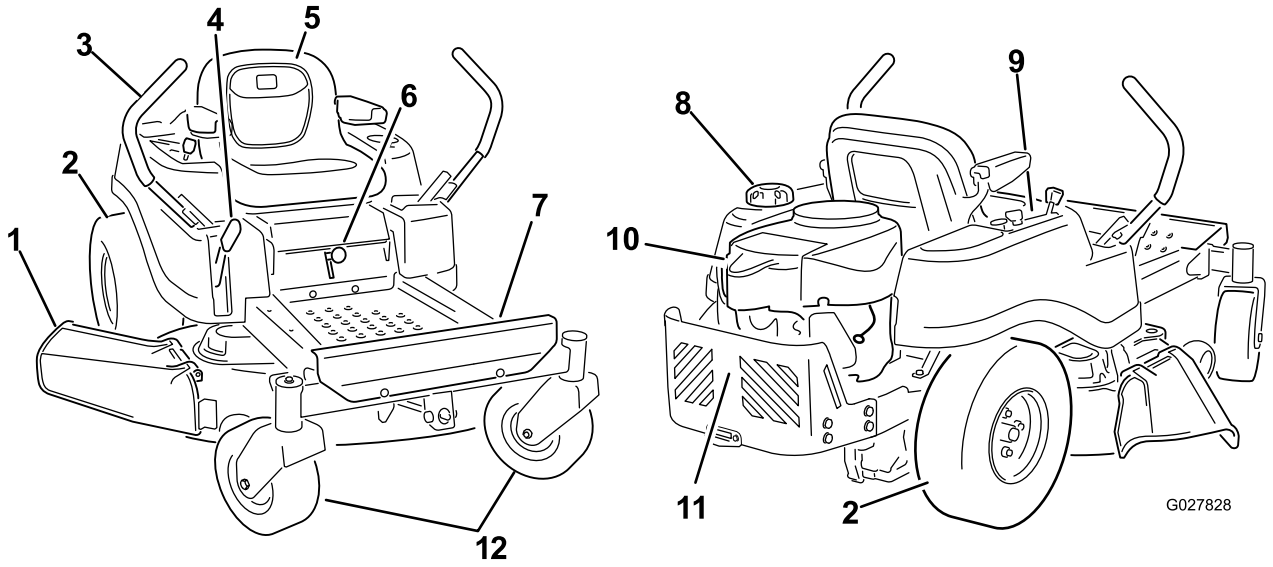

Figura 4

Modelos com plataformas de 107 cm

1. Defletor
2. Roda traseira
3. Alavancas de controlo de movimento
4. Alavanca da altura de corte
5. Banco do operador
6. Alavanca Smart Speed™
7. Apoio para os pés
8. Tampa do depósito de combustível
9. Painel de controlo
10. Motor
11. Proteção do motor
12. Roda dianteira

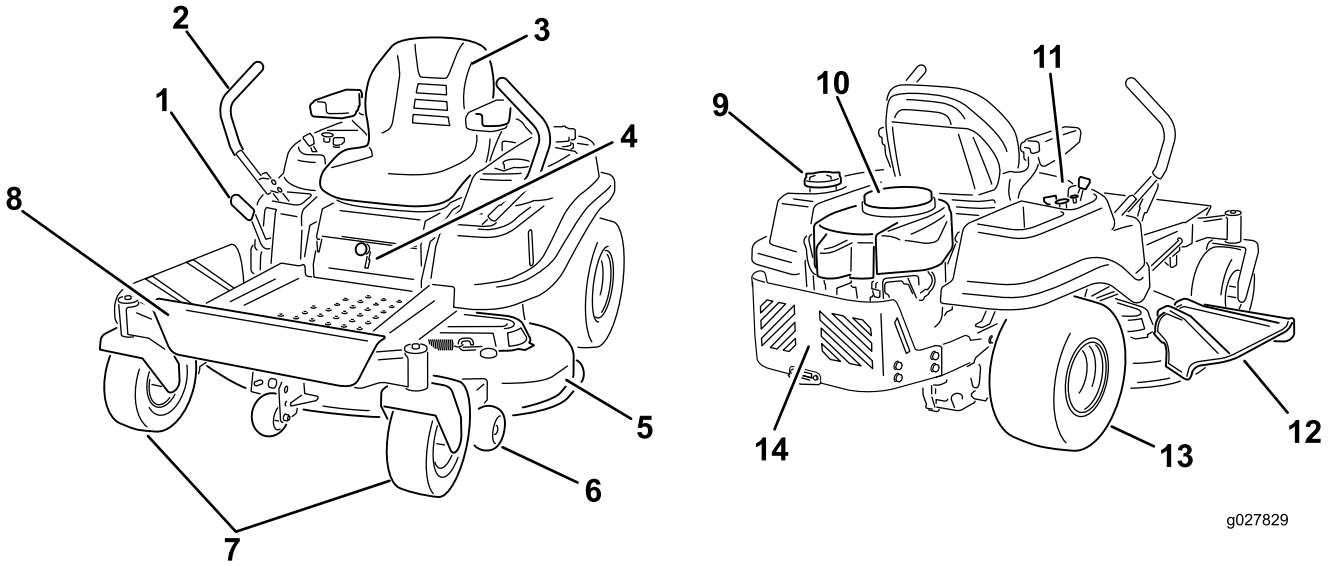

Figura 5

Modelos com plataformas de 127 cm

1. Alavanca da altura de corte
2. Alavancas de controlo de movimento
3. Banco do operador
4. Alavanca Smart Speed™
5. Plataforma do cortador
6. Rolo anti-danos
7. Roda dianteira
8. Apoio para os pés
9. Tampa do depósito de combustível
10. Motor
11. Painel de controlo
12. Defletor
13. Roda traseira
14. Proteção do motor

Comandos

Familiarize-se primeiro com todos os comandos em Figura 4, Figura 5, e Figura 6, antes de ligar o motor e utilizar a máquina.

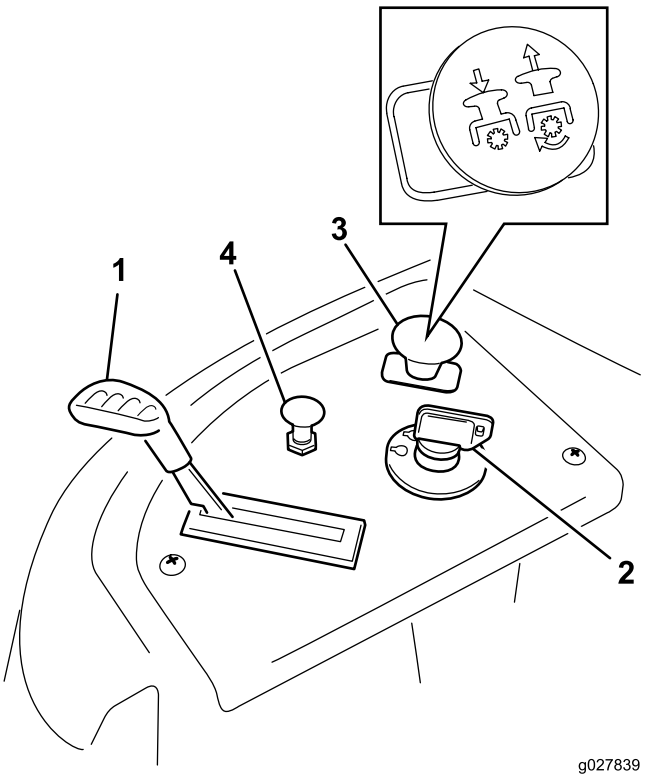

Figura 6

Painel de controlo

1. Acelerador
2. Ignição
3. Interruptor de controlo da lâmina (tomada de força)
4. Entrada de ar

Ignição

A ignição tem três posições: Off, Run e Start. A chave roda para Start e volta para Run ao soltar. Rodando a chave para a posição Off pára o motor; no entanto, retire sempre a chave ao sair da máquina para evitar que alguém acidentalmente ligue o motor (Figura 6).

Alavanca do regulador

O acelerador controla a velocidade do motor e tem uma regulação contínua variável de Lento a Rápido (Figura 6).

Alavanca do estrangulador do ar

Puxe a alavanca do estrangulador do ar até parar para entrar ar no motor (Figura 6). Empurre a alavanca do estrangulador do ar para um funcionamento normal do motor

Interruptor de controlo da lâmina (tomada de força)

O interruptor de controlo da lâmina, representado por um símbolo de uma tomada de força (PTO), engata e desengata a alimentação das lâminas do cortador (Figura 6).

Alavancas de controlo do movimento e posição Park (estacionamento)

As alavancas de controlo de movimento são controlos sensíveis à velocidade e independentes dos motores das rodas. Mover a alavanca para a frente ou para trás roda a roda do mesmo lado para a frente ou para trás; a velocidade da roda é proporcional a quanto a alavanca é movida. Mover as alavancas de controlo para fora a partir do centro para a posição de estacionamento e sair da máquina (Figura 15). Posicione sempre as alavancas de controlo de movimento na posição de estacionamento quando pára a máquina ou a deixa sem vigilância.

Alavanca do sistema de controlo Smart Speed™

A alavanca do sistema de controlo Smart Speed™, que se encontra abaixo da posição de operação, dá ao operador a opção de conduzir a máquina a 3 velocidades – aparar, rebocar e cortar (Figura 7).

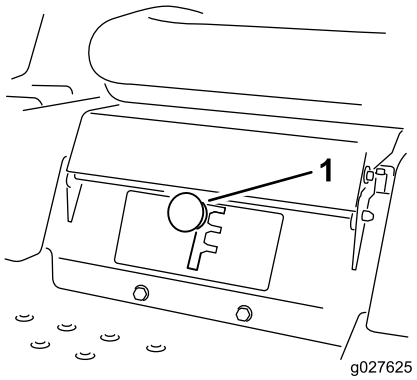

Figura 7

1. Alavanca da velocidade inteligente

Janela de presença de combustível

A janela do combustível que se encontra no lado esquerdo da máquina pode ser utilizada para verificar a presença de gasolina no depósito (Figura 8).

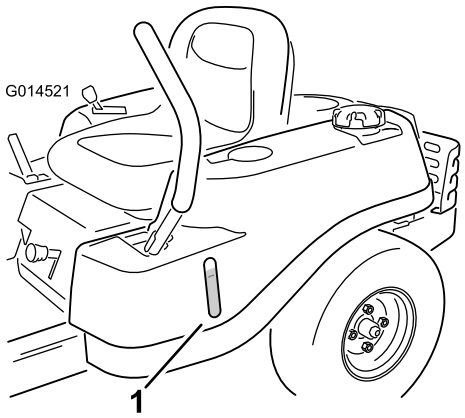

Figura 8

1. Janela de presença de combustível

Alavanca da altura de corte

A alavanca da altura de corte permite ao operador subir e descer a plataforma a partir da posição sentada. Quando a alavanca é movida para cima, em direção ao operador, a plataforma é elevada do solo e quando movida para baixo (na direção oposta ao operador) é baixada na direção do solo. Ajuste apenas a altura de corte enquanto a máquina não está em movimento. Consulte Ajuste da altura de corte (página 23).

Funcionamento

Nota: Determine os lados direito e esquerdo da máquina a partir da posição normal de utilização.

Abastecimento de combustível

- Para melhores resultados, utilize apenas gasolina limpa, fresca (com menos de 30 dias) e sem chumbo com uma classificação de octanas de 87 ou superior (método de classificação (R+M)/2).
- **Etanol**: Gasolina com até 10% de etanol (gasool) ou 15% MTBE (éter-metil-tercio-butílico) por volume é aceitável. O etanol e MTBE não são a mesma coisa. Gasolina com 15% etanol (E15) por volume não é aprovado para utilização. **Nunca utilize gasolina que contenha mais de 10% de etanol por volume** como, por exemplo, E15 (contém 15% etanol), E20 (contém 20% etanol) ou E85 (contém até 85% de etanol). Utilizar gasolina não aprovada pode causar problemas de desempenho e/ou danos no motor, que poderão não ser abrangidos pela garantia.
- **Não** utilizar gasolina que contenha metanol.
- **Não** guardar combustível nem no depósito do combustível nem em recipientes de combustível durante o Inverno, a não ser que seja utilizado um estabilizador de combustível.
- **Não** adicionar petróleo à gasolina.

⚠ PERIGO

Em determinadas circunstâncias, a gasolina é extremamente inflamável e explosiva. Um incêndio ou explosão provocado(a) por gasolina pode resultar em queimaduras e danos materiais.

- **Encha o depósito de combustível no exterior, num espaço aberto, quando o motor estiver frio. Remova toda a gasolina que, eventualmente, se tenha derramado.**
- **Nunca encha o depósito de combustível num atrelado fechado.**
- **Não encha completamente o depósito de combustível. Adicione gasolina ao depósito de combustível, até que o nível se encontre entre 6 a 13 mm abaixo da extremidade inferior do tubo de enchimento. Este espaço vazio no depósito permitirá que a gasolina se expanda.**
- **Nunca fume quando estiver a manusear gasolina e mantenha-se afastado de todas as fontes de fogo ou faíscas que possam inflamar os vapores de gasolina.**
- **Guarde a gasolina num recipiente aprovado e mantenha-a longe do alcance das crianças. Nunca adquira mais do que a gasolina necessária para 30 dias.**
- **Não utilize a máquina sem que todos os componentes do sistema de escape estejam corretamente montados e em boas condições de funcionamento.**

⚠ PERIGO

Em determinadas condições durante o abastecimento, pode ser libertada eletricidade estática que provoca uma faísca que pode inflamar os vapores da gasolina. Um incêndio ou explosão provocado(a) por gasolina pode resultar em queimaduras e danos materiais.

- **Coloque sempre os recipientes de gasolina no chão, longe do veículo, antes de os encher.**
- **Não encha os recipientes de gasolina no interior de uma carrinha, outro veículo ou um atrelado, porque os revestimentos do interior ou a cobertura plástica da carrinha podem isolar o recipiente e abrandar a perda de energia estática do mesmo.**
- **Sempre que possível, retire a máquina a abastecer do veículo ou do atrelado e encha o depósito da máquina com as respetivas rodas no chão.**
- **Se tal não for possível, abasteça a máquina no veículo ou no atrelado a partir de um recipiente portátil e não do bico de abastecimento normal.**
- **Se for necessário utilizar um bico de abastecimento, mantenha-o em contacto permanente com o anel exterior do depósito de combustível ou com a abertura do recipiente até concluir a operação.**

⚠ AVISO

A gasolina pode ser prejudicial ou mesmo fatal quando ingerida. A exposição prolongada a vapores pode provocar lesões graves ou doenças.

- **Evite inalar vapores durante muito tempo.**
- **Mantenha a cara afastada do bico e do depósito de combustível ou da abertura do condicionador.**
- **Evite o contacto com a pele; lave qualquer derrame com água e sabão.**

Utilizar o estabilizador/condicionador

Utilize um estabilizador/condicionador na máquina para oferecer as seguintes vantagens:

- Manter a gasolina durante o armazenamento durante 90 dias ou menos. Para armazenamento de duração superior, recomenda-se drenar o depósito de combustível.
- Limpar o motor enquanto funciona
- Eliminar acumulações de verniz tipo borracha no sistema de combustível, o que causa um arranque difícil

Importante: Não utilize aditivos de combustível que contenham metanol ou etanol.

Adicione a quantidade correta de estabilizador/condicionador de gasolina ao combustível.

Nota: Um estabilizador/condicionador de combustível é mais eficaz quando misturado com gasolina nova. Para minimizar as hipóteses de depósitos de verniz no sistema de combustível, utilize sempre o estabilizador de combustível.

Enchimento do depósito de combustível

Nota: Assegurar que o motor está desligado e que os controlos do movimento estão na posição de estacionamento.

Nota: Pode utilizar a janela do combustível para verificar a presença de gasolina antes de encher o depósito (Figura 9).

Importante: Não encha demasiado o depósito de combustível. Encha o depósito até ao fundo do tubo de enchimento. O espaço no depósito permite a expansão do combustível. Encher demasiado pode provocar fugas de combustível para o motor ou sistema de emissões.

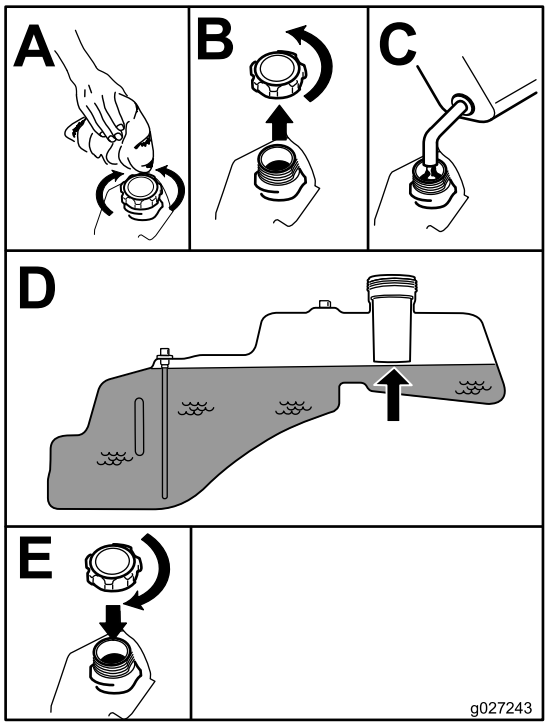

Figura 9

Verificação do nível de óleo do motor

Antes de ligar o motor e utilizar a máquina, verifique o nível do óleo no cárter do motor; consulte Verificação do nível de óleo do motor (página 35).

Rodagem de uma máquina nova

Os novos motores requerem tempo para desenvolver a potência máxima. As plataformas do cortador e os sistemas de transmissão têm um maior atrito enquanto novos, exercendo uma carga adicional sobre o motor. Permita um tempo de rodagem de 40 a 50 horas para que as máquinas novas desenvolvam a potência máxima e o melhor desempenho.

Pense em primeiro lugar na segurança

Segurança de funcionamento

Leia atentamente as instruções de segurança e o teor dos autocolantes na secção Segurança. Esta informação contribui para evitar acidentes ao condutor, à sua família, a animais e a terceiros.

⚠ PERIGO

Cortar em relva molhada ou em declives acentuados pode provocar derrapagem e perda de controlo.

Se as rodas tombarem nas bordas dos declives, a máquina pode capotar e provocar lesões graves, morte ou afogamento.

Uma perda de tração é uma perda de direção.

Para evitar qualquer perda de controlo e eventual capotamento:

- **Não utilize a máquina perto de depressões ou junto da água.**
- **Não utilize o cortador em inclinações com ângulo superior a 15 graus.**
- **Nos declives reduza a velocidade e tenha o máximo de cuidado.**
- **Quando cortar declives, trabalhar gradualmente das áreas mais baixas para as áreas mais altas na inclinação.**
- **Evite mudanças bruscas de velocidade ou direção.**
- **Vire para cima, para uma inclinação, quando mudar de direção em zonas inclinadas. Virar para baixo no declive reduz a tração.**
- **Os acessórios alteram as características de manuseamento da máquina. Tenha mais cuidado quando utilizar acessórios com a máquina.**

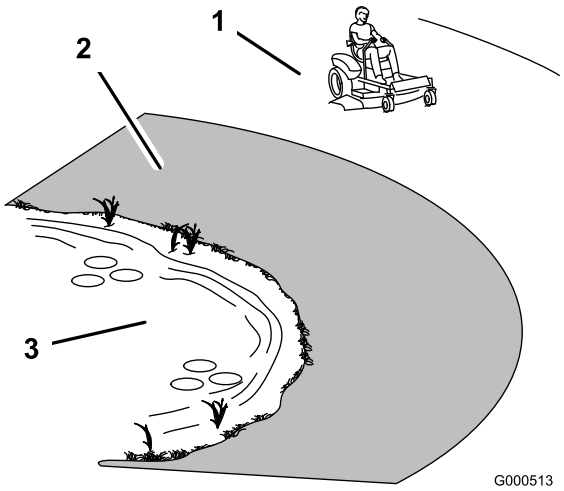

Figura 10

1. Zona de segurança – utilize aqui o TimeCutter
2. Utilize um cortador com operador apeado e/ou um aparador manual perto de depressões e água.
3. Água

⚠ CUIDADO

Esta máquina produz níveis de ruído na ordem dos 85 dBA ao nível do ouvido do utilizador, podendo provocar perda de audição no caso de uma utilização prolongada.

Deverá utilizar proteções para os ouvidos quando utilizar este máquina.

Recomenda-se a utilização de equipamento de proteção para os olhos, mãos, ouvidos, pés e cabeça.

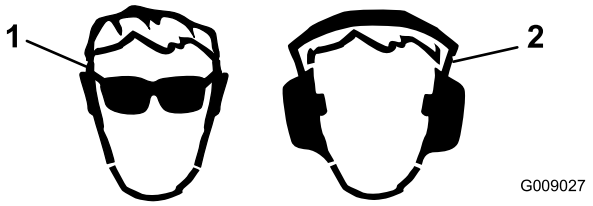

Figura 11

1. Utilize óculos de segurança
2. Utilize proteção auricular

Função do sistema de segurança

⚠ AVISO

A máquina poderá arrancar inesperadamente se os interruptores de bloqueio de segurança se encontrarem desligados ou danificados e provocar lesões.

- **Não desative os dispositivos de segurança.**
- **Verifique o funcionamento dos interruptores diariamente e substitua todos os interruptores danificados antes de utilizar a máquina.**

O sistema de bloqueio de segurança foi concebido para evitar o arranque do motor excepto se:

- As lâminas estiverem desengatadas
- As alavancas de controlo do movimento estiverem na posição de estacionamento.

O sistema de bloqueio de segurança também foi concebido para desligar o motor sempre que as alavancas de controlo não se encontram na posição de estacionamento e se levanta do banco.

Testar o sistema de segurança

Teste o sistema de bloqueio de segurança sempre que utilizar a máquina. Se o sistema de segurança não funcionar como se descreve em baixo, peça a um distribuidor autorizado para o reparar imediatamente.

1. Estando sentado no banco, com as alavancas de controlo na posição de estacionamento, mova o interruptor de controlo da lâmina para On.
2. Tente ligar o motor; o motor não deverá arrancar.
3. Estando sentado no banco, mova o interruptor de controlo da lâmina para Off.
4. Desloque a alavanca de controlo de movimento para a posição central, na posição não bloqueada.
5. Tente ligar o motor; o motor não deverá arrancar.
6. Repita com a outra alavanca de controlo do movimento.
7. Estando sentado no banco, mova o interruptor de controlo da lâmina para Off e bloqueie as alavancas de controlo de movimento na posição de estacionamento.
8. Ligue o motor.
9. Com o motor ligado, engate o interruptor de controlo da lâmina e eleve-se ligeiramente do banco.

   Nota: O motor deverá parar.
10. Estando sentado no banco, mova o interruptor de controlo da lâmina para Off e bloqueie as alavancas de controlo de movimento na posição de estacionamento.
11. Ligue o motor.
12. Com o motor ligado, mova as alavancas de controlo de movimento para o centro, posição não bloqueada,

engate o interruptor de controlo da lâmina e eleve-se ligeiramente do banco.

Nota: O motor deverá parar.

Ligação do motor

Nota: Um motor quente pode não necessitar da alavanca do ar (Figura 12).

Importante: Não ative o motor de arranque durante mais de 10 segundos de cada vez. Se o motor não arrancar, permita um período de arrefecimento de 60 segundos entre tentativas. O incumprimento destas instruções pode danificar o motor de arranque.

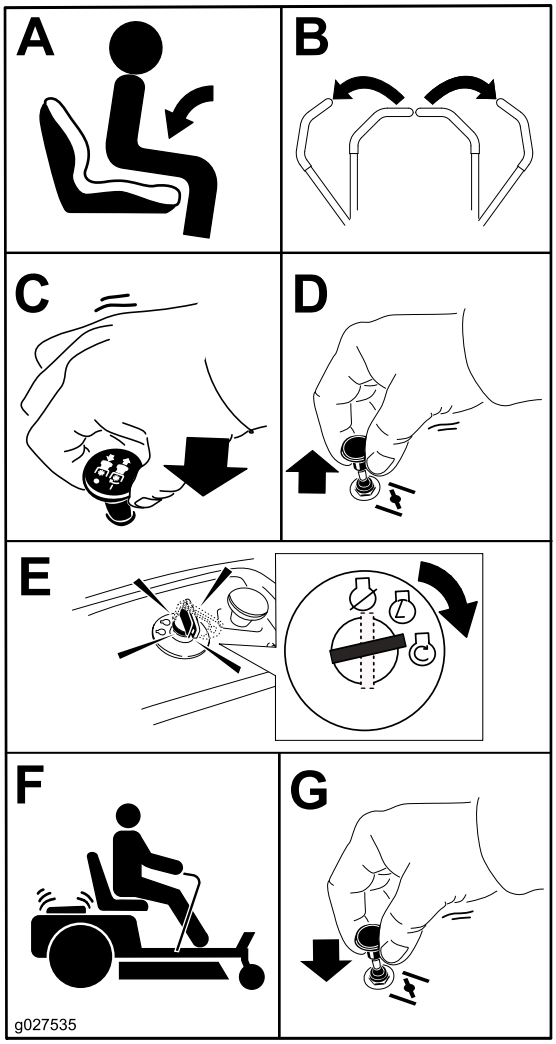

Figura 12

Operar as lâminas

O interruptor de controlo da lâmina, representado por um símbolo de uma tomada de força (PTO), engata e desengata a alimentação das lâminas do cortador. Este interruptor controla a alimentação a quaisquer acessórios que retiram a alimentação do motor, incluindo a plataforma do cortador e lâminas de corte.

Engatar as lâminas

Importante: Não engate as lâminas quando estiver estacionado em relva alta; poderiam ocorrer danos na correia ou embraiagem.

Nota: Engate sempre as lâminas com o acelerador na posição Fast (rápido).Figura 13

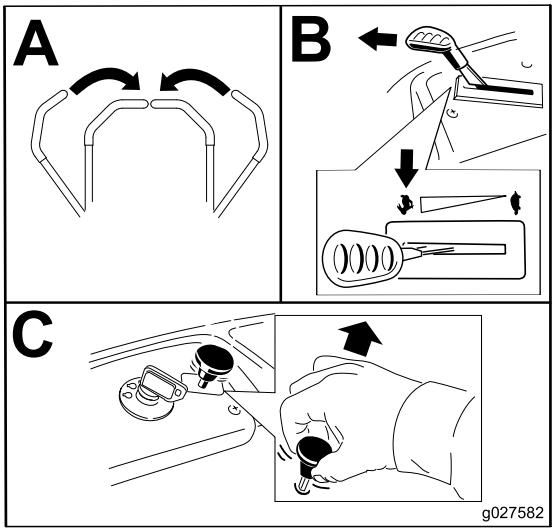

Figura 13

Desengatar as lâminas

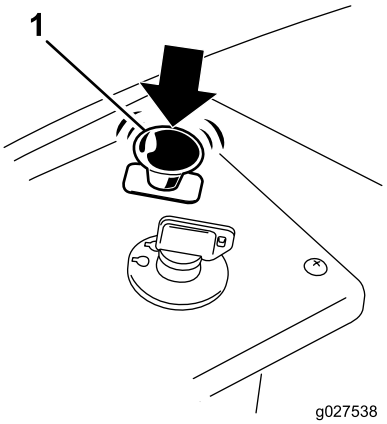

Figura 14

Parar o motor

1. Desengate as lâminas movendo o interruptor de controlo da lâmina para Off (Figura 14).
2. Desloque a alavanca do acelerador para a posição Slow (Lento).

   Nota: Deixe-o funcionar ao ralenti durante, aproximadamente, um minuto.
3. Desligue a chave da ignição (Off) e retire a chave.

Conduzir a máquina

Conduzir a máquina será melhor se compreender o que significa cortador de raio de viragem zero. As rodas motrizes rodam independentemente, alimentadas por motores hidráulicos em cada eixo; daí uma poder rodar para trás enquanto a outra roda para a frente, fazendo com que a máquina rode em vez de virar. Isto melhora grandemente a manobrabilidade, mas pode exigir algum ajuste se o operador não estiver familiarizado.

⚠ AVISO

A máquina pode virar-se muito rapidamente. O operador pode perder o controlo da máquina e provocar ferimentos pessoais ou danos na máquina.

- **Tenha cuidado ao fazer curvas.**
- **Desacelere a máquina antes de fazer curvas apertadas.**

O controlo do acelerador regula a velocidade do motor medida em rpm (rotações por minuto). Colocar o controlo do acelerador na posição Fast pode ser melhor para o desempenho. Para a maior parte das aplicações, é desejável funcionar na posição Full throttle.

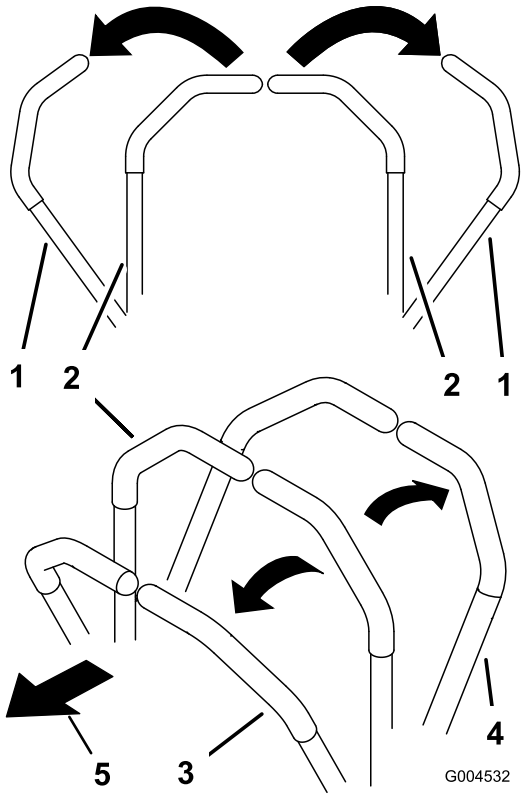

Figura 15

1. Posição de estacionamento (travada)
2. Posição central desbloqueada
3. Para a frente
4. Para trás
5. Frente da máquina

Utilizar o sistema de controlo Smart Speed™

A alavanca do sistema de controlo Smart Speed™, que se encontra abaixo da posição de operação (Figura 16), dá ao operador a opção de conduzir a máquina a 3 velocidades – aparar, rebocar e cortar.

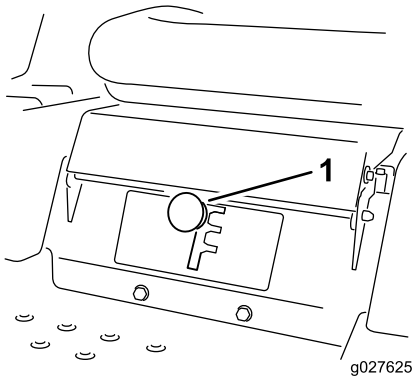

Figura 16

1. Alavanca da velocidade inteligente

Para alterar as velocidades, execute o seguinte:

1. Mova as alavancas de controlo de movimento para neutro e para fora para a posição de estacionamento.
2. Desengate o interruptor de controlo da lâmina.
3. Ajuste a alavanca na posição desejada.

O seguinte constitui apenas recomendações de utilização. Os ajustes variam consoante o tipo de relva, teor de humidade, e altura da relva.

Utilizações sugeridas:	Aparar	Rebocar	Corte
Estaciona-mento	X		
Relva grossa, húmida	X		
Formação	X		
Recolha		X	
Monda		X	
Corte normal			X
Transporte			X

Aparar

Esta é a velocidade mais lenta. As utilizações sugeridas para esta posição são as seguintes:

- Estacionamento
- Condições de corte de relva grossa, húmida
- Formação

Rebocar

Esta é a velocidade média. As utilizações sugeridas para esta posição são as seguintes:

- Recolha
- Monda

Corte

Esta é a velocidade mais rápida. As utilizações sugeridas para esta posição são as seguintes:

- Corte normal
- Transportar a máquina

Conduzir para a frente

1. Desloque as alavancas para a posição central não bloqueada.
2. Para andar para a frente empurre as alavancas de controlo do movimento para a frente (Figura 17).

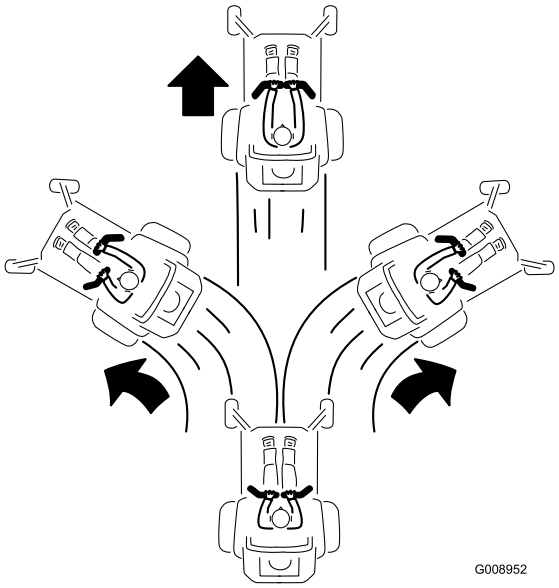

Figura 17

Para andar a direito, aplique pressão igual em ambas as alavancas de controlo do movimento (Figura 17).

Para rodar, liberte a pressão da alavanca de controlo de movimento virada para a direção para a qual quer virar (Figura 17).

Quanto mais empurrar as alavancas de controlo de movimento numa direção, mais rapidamente se desloca a máquina nessa direção.

Para parar, puxe as alavancas de controlo do movimento para a posição neutra.

Condução para trás

Nota: Tenha sempre cuidado ao recuar e virar.

1. Desloque as alavancas para a posição central não bloqueada.
2. Para recuar, olhe para trás de si e para baixo, enquanto lentamente puxa as alavancas de controlo do movimento para trás (Figura 18).

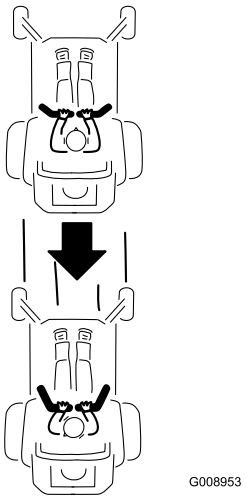

Figura 18

Para andar a direito, aplique pressão igual em ambas as alavancas de controlo do movimento (Figura 18).

Para rodar, liberte a pressão da alavanca de controlo de movimento virada para a direção para a qual quer virar.

Para parar, empurre as alavancas de controlo do movimento para a posição neutra.

Parar a máquina

Para parar a máquina, mova as alavancas de controlo de movimento para neutro e para fora para a posição de estacionamento, desengate o interruptor de controlo da lâmina, mova o acelerador para a posição Slow (lento), deixe funcionar ao ralenti durante cerca de um minuto e rode a chave da ignição para Off.

Nota: Lembre-se de retirar a chave do interruptor de ignição.

⚠ AVISO

A utilização/deslocação do cortador por crianças ou outras pessoas adultas que não o utilizador pode provocar acidentes pessoais.

Retire a chave da ignição e mova as alavancas de controlo de movimento para fora para a posição de estacionamento sempre que se afastar da máquina, mesmo que seja apenas por alguns minutos.

Ajuste da altura de corte

Nota: A posição de transporte é a posição da altura de corte ou a altura de corte mais elevada (115 mm), como se mostra em (Figura 19).

A altura de corte é controlada pela alavanca que se encontra no lado direito da posição de operação (Figura 19).

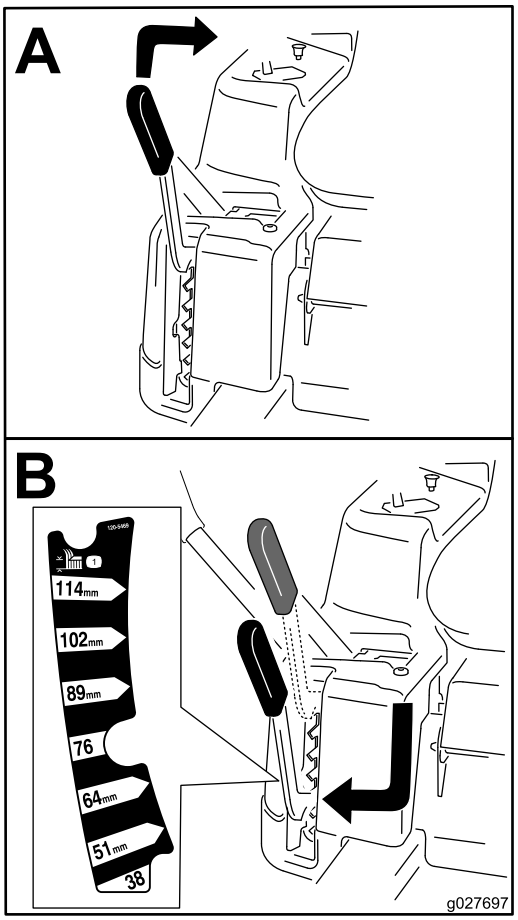

Figura 19

Ajuste dos rolos anti-danos (para plataformas de 107 cm

Sempre que mudar a altura de corte, é recomendado que ajuste também a altura dos rolos anti-danos traseiros.

Nota: Ajuste os rolos anti-danos de forma a que os rolos não toquem no solo nas áreas de corte planas normais.

1. Desengate o interruptor de controlo da lâmina (PTO), desloque as alavancas de controlo do movimento para a posição de bloqueadas em ponto morto e aplique o travão de mão.
2. Desligue o motor, retire a chave e aguarde até que todas as partes em movimento parem antes de sair da posição de operação.
3. Ajuste os rolos anti-danos para uma das posições seguintes:
   - Furo superior – utilize esta posição com a plataforma de corte nas posições de altura de corte de 63 mm e inferiores (Figura 20).
   - Furo inferior – utilize esta posição com a plataforma de corte nas posições de altura de corte de 76 mm e superiores (Figura 20).

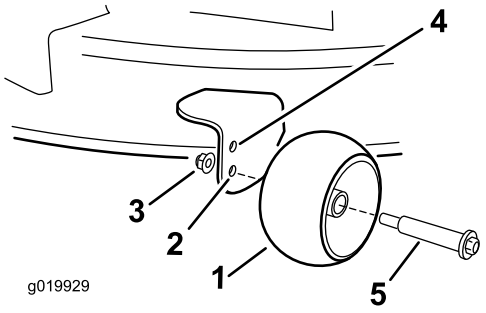

Figura 20

1. Rolo anti-danos
2. Furo inferior – plataforma de corte nas posições de altura de corte de 76 mm e superiores.
3. Porca flangeada
4. Furo superior – plataforma de corte nas posições de altura de corte de 63 mm e inferiores.
5. Parafuso

Ajuste dos rolos anti-danos (para plataformas de 127 cm

Sempre que mudar a altura de corte, é recomendado que ajuste também a altura dos rolos anti-danos traseiros.

Nota: Ajuste os rolos anti-danos de forma a que os rolos não toquem no solo nas áreas de corte planas normais.

1. Desengate o interruptor de controlo da lâmina (PTO), desloque as alavancas de controlo do movimento para a posição de bloqueadas em ponto morto e aplique o travão de mão.
2. Desligue o motor, retire a chave e aguarde até que todas as partes em movimento parem antes de sair da posição de operação.
3. Ajuste os rolos anti-danos (Figura 21) para corresponder à posição da altura de corte mais próxima.

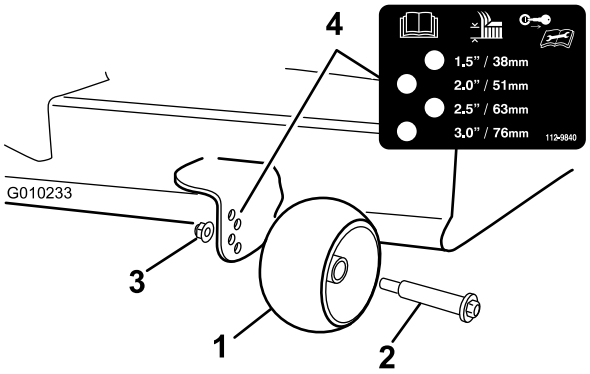

Figura 21

1. Rolo anti-danos
2. Parafuso
3. Porca flangeada
4. Espaçamento entre furos

Posicionamento do banco

O banco pode deslocar-se para a frente e para trás. Posicione o banco de forma a obter o melhor controlo possível da máquina e o maior conforto (Figura 22).

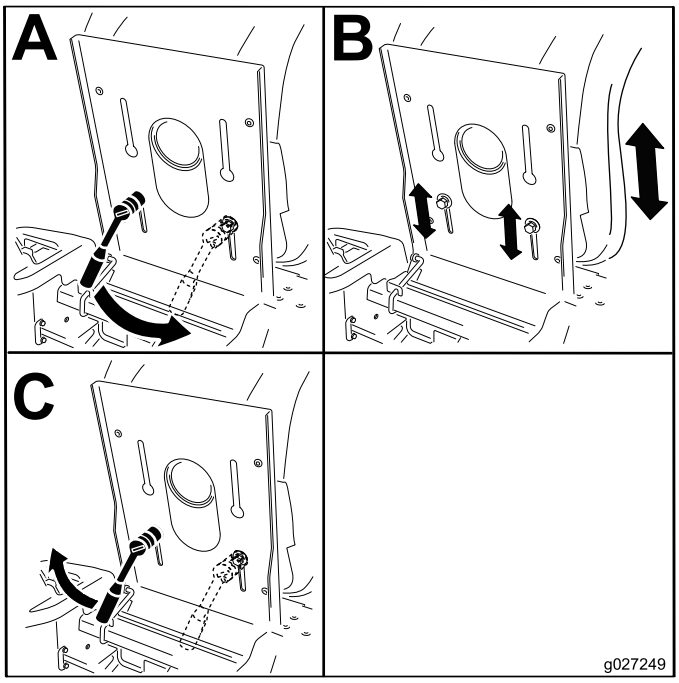

Figura 22

Ajustar as alavancas de controlo de movimento

Ajustar a altura

As alavancas de controlo de movimento podem ser ajustadas mais acima ou mais abaixo para máximo conforto do operador (Figura 23).

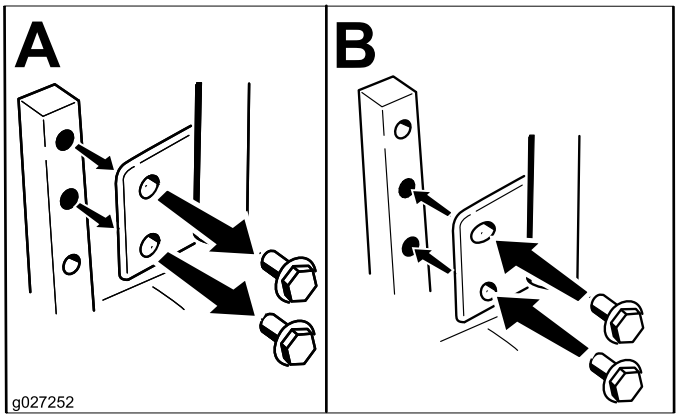

Figura 23

Ajustar a inclinação

As alavancas de controlo de movimento podem ser inclinadas para a frente ou para trás para máximo conforto do operador.

1. Desaperte o parafuso superior que prende a alavanca de controlo ao veio do braço de controlo.
2. Desaperte o parafuso inferior o suficiente para rodar a alavanca de controlo para a frente ou para trás (Figura 23). Aperte ambos os parafusos para fixar o controlo na nova posição.
3. Repita o ajuste para a alavanca de controlo oposta.

Empurrar a máquina à mão

Importante: Empurre sempre a máquina à mão. Não reboque a máquina para não ocorrerem danos.

Esta máquina tem um mecanismo de travão elétrico e para empurrar a máquina a chave da ignição tem de estar na posição Run. A bateria tem de ser carregada e a funcionar para o travão elétrico ser desengatado.

Empurrar a máquina

1. Coloque a máquina numa superfície nivelada e desligue o interruptor de controlo da lâmina.
2. Desloque as alavancas de controlo de movimento para fora para a posição de estacionamento, desligue o motor e espere que todas as peças em movimento parem antes de deixar a posição de operação.
3. Localize as alavancas de derivação na estrutura de ambos os lados do motor.
4. Mova as alavancas de derivação para a frente através do orifício da chave e para baixo para as bloquear no lugar (Figura 24).

   Nota: Certifique-se de que isto é feito para cada alavanca.
5. Mova as alavancas de controlo do movimento para dentro para a posição neutra e rode a chave da ignição para a posição Run.

   Nota: Não ligue a máquina.

   Nota: A máquina pode agora ser empurrada à mão.

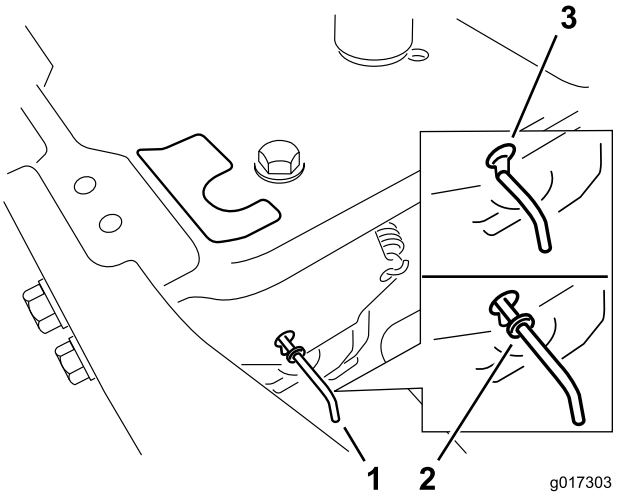

Figura 24

1. Localizações da alavanca de derivação
2. Posicione a alavanca para operar a máquina
3. Posicione a alavanca para empurrar a máquina

6. Quando terminar, certifique-se de que a chave voltou à posição Stop para evitar gastar a carga da bateria.

Nota: Se a máquina não se mover, o travão elétrico pode ainda estar engatado. Se necessário, o travão elétrico pode ser libertado manualmente, consulte Desengatar o travão elétrico (página 41).

Operar a máquina

Mova as alavancas de derivação para trás através do orifício da chave e para baixo para as bloquear no lugar, como se mostra em Figura 24.

Nota: Certifique-se de que isto é feito para cada alavanca.

Conversão para descarga lateral (para modelos com plataformas de 107 cm)

A plataforma do cortador e as lâminas de corte expedidas com esta máquina foram concebidas para um óptimo desempenho de monda e descarga lateral.

Remover a cobertura de descarga para descarga lateral

1. Coloque a máquina numa superfície nivelada e desligue o interruptor de controlo da lâmina.
2. Desloque as alavancas de controlo de movimento para fora para a posição de estacionamento, desligue o motor, retire a chave e espere que todas as peças em movimento parem antes de deixar a posição de operação.
3. Remova os 2 parafusos e porcas que fixam a cobertura de descarga ao cortador (Figura 25).

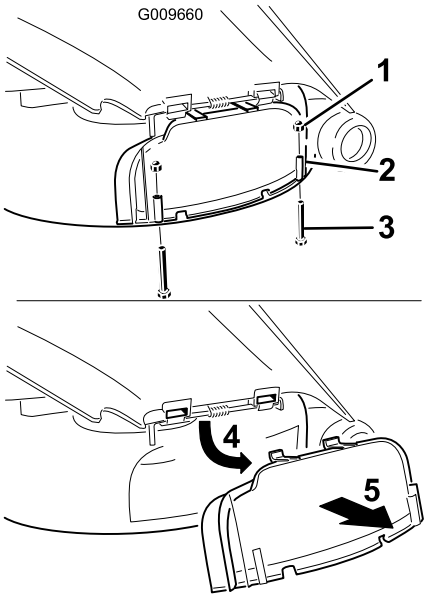

Figura 25

1. Porca da tampa (1/4 pol.)
2. Cobertura de descarga
3. Parafuso (1/4 x 2-1/2 pol.)
4. Rode a cobertura para cima
5. Retirar a cobertura

4. Retire a cobertura de descarga.
5. Levante o defletor de relva e localize a porca de bloqueio na haste de articulação do defletor.
6. Retire a porca fina existente (3/8 pol.).
7. Instale o abafador de corte na haste de articulação exposta (Figura 26).

   Nota: Utilize a porca fina existente (3/8 pol.) para fixar o abafador no cortador.

   Nota: O abafador de corte é enviado com a máquina como peça solta.

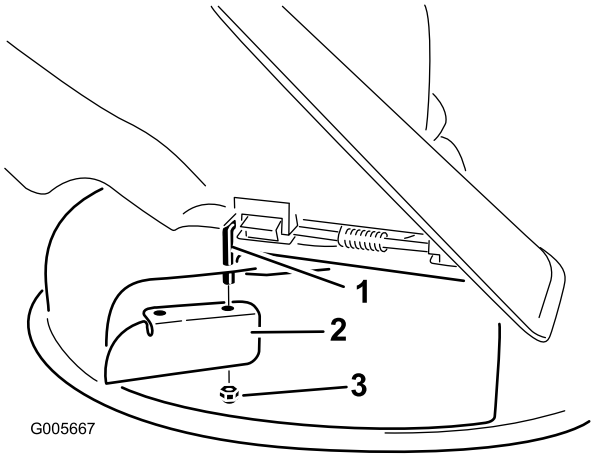

Figura 26

1. Haste de articulação
2. Abafador de corte (originalmente enviado com a máquina)
3. Porca fina existente (3/8 pol.)

8. Aperte os dispositivos de fixação com uma força de 7 a 9 Nm.
9. Baixe o defletor de relva para cima da abertura de descarga.

   Importante: Certifique-se de que o cortador dispõe de um defletor de relva articulado que dispersa as aparas para o lado e para baixo em direção à relva, enquanto estiver em modo descarga lateral.

Instalação da cobertura de descarga para monda

1. Coloque a máquina numa superfície nivelada e desligue o interruptor de controlo da lâmina.
2. Desloque as alavancas de controlo de movimento para fora para a posição de estacionamento, desligue o motor, retire a chave e espere que todas as peças em movimento parem antes de deixar a posição de operação.
3. Retire o abafador de corte da plataforma do cortador (Figura 26).
4. Levante o defletor de relva e faça deslizar as abas na parte superior da cobertura de descarga para debaixo da haste de retenção do defletor de relva.
5. Rode a cobertura de desgarga para baixo para cima da abertura e para o rebordo inferior do cortador (Figura 27).

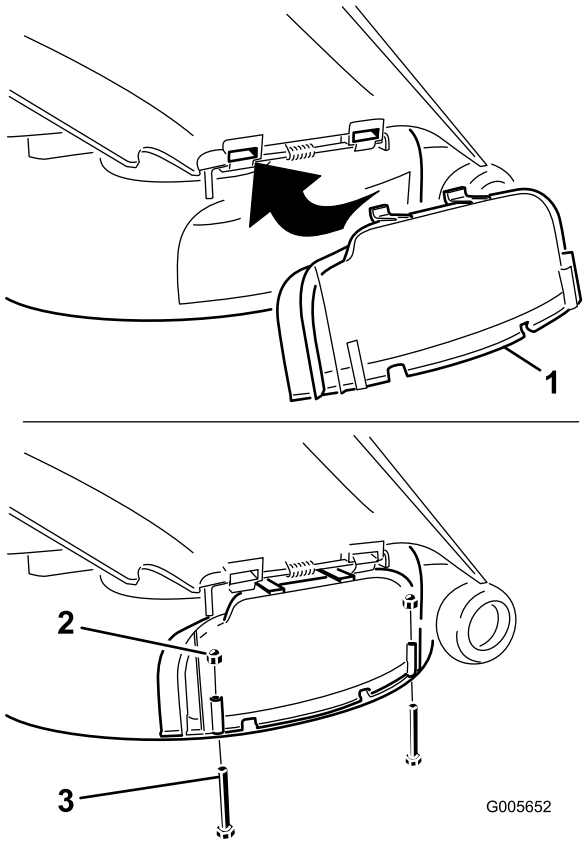

Figura 27

1. Cobertura de descarga
2. Porca da tampa (1/4 pol.)
3. Parafuso (1/4 x 2-1/2 pol.)

6. Fixe a cobertura de descarga ao rebordo inferior do cortador com 2 parafusos (1/4 x 2-1/2 pol.) e 2 porcas da tampa (1/4 pol.) conforme indicado em Figura 27.

   Nota: Não aperte demasiado as porcas; isto pode distorcer a cobertura e provocar o contacto das lâminas.

Converter para descarga lateral (para modelos com plataformas de 127 cm

A plataforma do cortador e as lâminas de corte expedidas com esta máquina foram concebidas para um óptimo desempenho de monda e descarga lateral.

Remover o abafador direito para descarga lateral

1. Coloque a máquina numa superfície nivelada e desligue o interruptor de controlo da lâmina.
2. Desloque as alavancas de controlo de movimento para fora para a posição de estacionamento, desligue o motor, retire a chave e espere que todas as peças em movimento parem antes de deixar a posição de operação.

3. Remova a lâmina direita do cortador, consulte Retirar as lâminas (página 44).
4. Remova os 2 manípulos e as anilhas curvas que fixam o abafador direito ao cortador Figura 28.

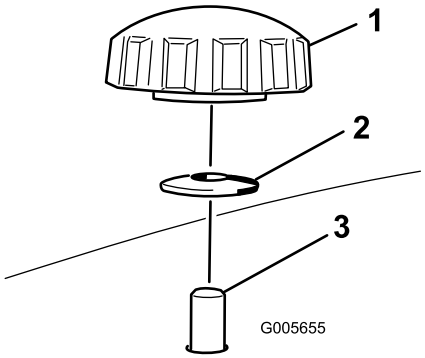

Figura 28

1. Manípulo
2. Anilha curva
3. Perno do abafador que passa através do cortador

5. Remova o abafador direito e baixe o defletor de relva por cima da abertura de descarga conforme indicado em Figura 28 e Figura 29.

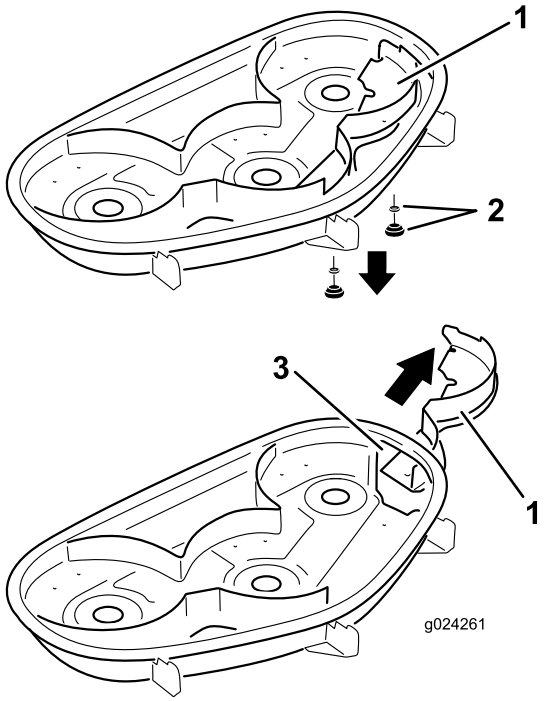

Figura 29

1. Abafador direito
2. Anilha curva e manípulo
3. Abertura de descarga

6. Instale os dispositivos de fixação nos orifícios na parte superior do cortador para evitar que os detritos saiam.

⚠ AVISO

Orifícios abertos no cortador expõe-no a si e aos outros à projeção de detritos, o que pode causar ferimentos graves.

- **Nunca trabalhe com o cortador sem o equipamento montado em todos os orifícios no compartimento do cortador.**
- **Instale o equipamento nos orifícios de montagem quando remover o abafador de monda.**

7. Instale a lâmina direita do cortador, consulte Retirar as lâminas (página 44).
8. Levante o defletor de relva. Instale dois parafusos (5/16 x 3/4 pol.) nos dois orifícios no corte da plataforma.
9. Instale o abafador de corte na plataforma do cortador (Figura 30).

Nota: Utilize as duas porcas de bloqueio existentes (5/16 pol.) para fixar o abafador na plataforma do cortador.

Nota: O abafador de corte é enviado com a máquina como peça solta.

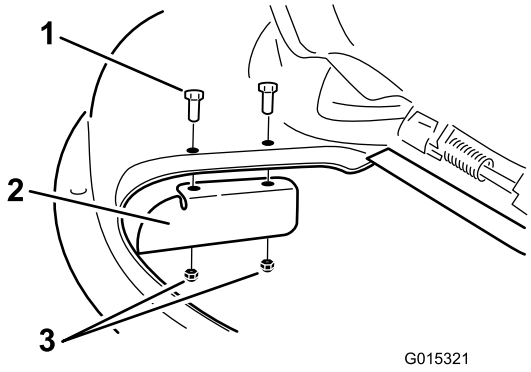

Figura 30

1. Parafuso (5/16 x 3/4 pol.)
2. Abafador de corte
3. Porca de bloqueio (5/16 pol.)

10. Aperte os dispositivos de fixação com uma força de 7 a 9 Nm.
11. Baixe o defletor de relva para cima da abertura de descarga.

Importante: Certifique-se de que o cortador dispõe de um defletor de relva articulado que dispersa as aparas para o lado e para baixo em direção à relva, enquanto estiver em modo descarga lateral.

Instalação do abafador direito para monda

1. Coloque a máquina numa superfície nivelada e desligue o interruptor de controlo da lâmina.
2. Desloque as alavancas de controlo de movimento para fora para a posição de estacionamento, desligue o motor, retire a chave e espere que todas as peças em movimento parem antes de deixar a posição de operação.
3. Retire o abafador de corte da plataforma do cortador (Figura 30).
4. Remova a lâmina direita do cortador, consulte Retirar as lâminas (página 44).
5. Faça deslizar o abafador direito por debaixo da plataforma do cortador e fixe-o utilizando 2 manípulos e anilhas curvas (lado oval virado para o cortador) conforme indicado em Figura 29 e Figura 28.

   Importante: Certifique-se de que a aba no lado direito extremo do abafador direito está fora do cortador e que está alinhada com a parede do cortador.
6. Instale a lâmina direita do cortador, consulte Retirar as lâminas (página 44).

Transportar a máquina

Utilize um atrelado para trabalhos pesados ou um camião para transportar a máquina. Verifique se o atrelado ou camião tem todos os travões, iluminação e sinalização necessários exigidos por lei. Leia atentamente todas as instruções de segurança. Esta informação contribui para evitar acidentes ao condutor, à sua família, a animais e a terceiros.

⚠ AVISO

Conduzir na via pública sem sinais de viragem, luzes, sinais refletores ou um símbolo a indicar veículo lento é perigoso e pode provocar acidentes pessoais.

Não conduza a máquina na via pública.

Para transportar a máquina:

1. Se utilizar um atrelado, ligue-o ao veículo de reboque e prenda as correntes de segurança.
2. Se aplicável, ligue os travões do atrelado.
3. Carregue a máquina para o atrelado ou veículo.
4. Desligue o motor, retire a chave da ignição, engate o travão, e feche a válvula do combustível.
5. Prenda a máquina perto das rodas giratórias frontais e pára-choques traseiro (Figura 31).

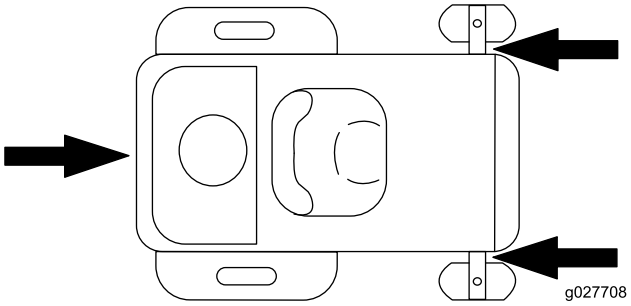

Figura 31

Carregar a máquina

Tenha cuidado extremo quando carregar ou descarregar a máquina para um atrelado ou camião. Utilize uma rampa de largura total que seja mais larga que a máquina para este procedimento. Retroceder ao subir e avançar ao descer rampas (Figura 32).

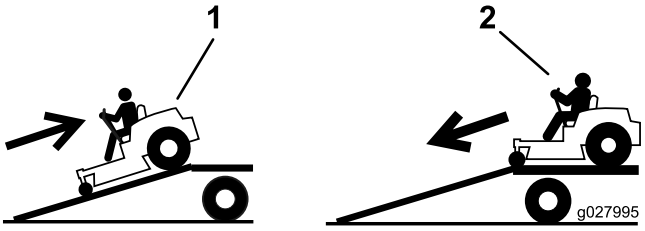

Figura 32

1. Retroceder ao subir rampas
2. Avançar ao descer rampas

Importante: Não utilize rampas individuais estreitas para cada lado da máquina.

Certifique-se de que a rampa é suficientemente comprida de modo a que o ângulo com o chão não exceda os 15 graus (Figura 33). Em chão plano, isto requer uma rampa que tenha, pelo menos, quatro vezes (4X) a altura do atrelado ou carrinha para o solo. Um ângulo mais acentuado pode fazer com que os componentes do cortador fiquem presos, à medida que a máquina se desloca da rampa para o atrelado ou carrinha. Os ângulos mais acentuados também podem fazer capotar ou perder o controlo da máquina. Se, quando colocar a máquina num atrelado/carrinha, estiver num declive ou próximo, posicione o atrelado/carrinha na parte inferior do declive e a rampa na parte superior. Este procedimento minimiza o ângulo da rampa.

⚠ AVISO

Colocar uma máquina num atrelado ou camião aumenta a possibilidade de capotamento e pode provocar graves ferimentos ou morte.

- **Tome todas as precauções necessárias quando utilizar a máquina numa rampa.**
- **Utilize uma única rampa com a largura total; Não utilize rampas individuais para cada lado da máquina.**
- **Não ultrapasse um ângulo de 15 graus entre a rampa e o solo ou entre a rampa e o atrelado ou camião.**
- **Certifique-se de que o comprimento da rampa tem, pelo menos, quatro vezes (4X) a altura do atrelado ou carrinha para o solo. Isto vai assegurar que o ângulo da rampa não excede 15 graus em solo plano.**
- **Retroceder ao subir e avançar ao descer rampas.**
- **Evite aceleração ou desaceleração súbitas ao conduzir a máquina numa rampa, uma vez que isto pode causar perda de controlo ou capotamento.**

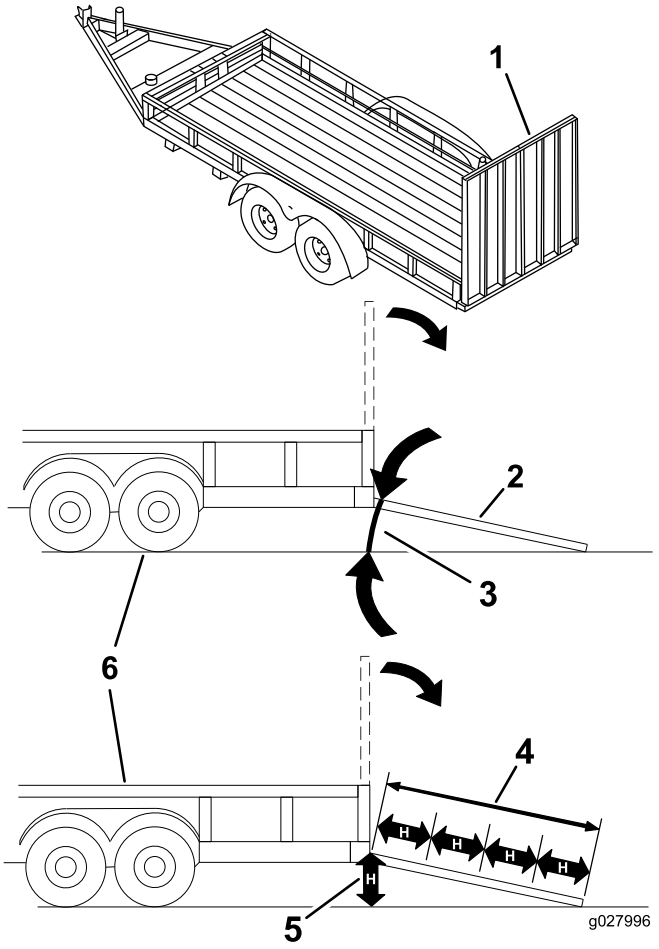

Figura 33

1. Rampa de largura total na posição dobrada
2. Vista lateral da rampa de largura total na posição de carga
3. Não superior a 15 graus
4. O comprimento da rampa tem, pelo menos, quatro vezes (4X) a altura do atrelado ou carrinha para o solo.
5. H= altura do atrelado ou carrinha ao solo
6. Atrelado

Sugestões de utilização

Utilizar o acelerador rápido

Para um melhor corte e máxima circulação de ar, opere o motor na posição de acelerador rápido. É necessário o ar para cortar cuidadosamente as aparas de relva, pelo que não deve ajustar a altura de corte demasiado baixa de forma a que a relva não cortada rodeie completamente o cortador. Tente sempre ter um lado do cortador livre de relva por cortar. Isto permite ao ar circular para o cortador.

Utilizar o sistema de controlo Smart Speed™

A alavanca do sistema de controlo Smart Speed™, que se encontra abaixo da posição de operação, dá ao operador

a opção de conduzir a máquina a 3 velocidades – aparar, rebocar e cortar. Um operador pode tirar partido da definição de velocidade de aparar quando manobrar a máquina em espaços exíguos ou a operar em paisagens delicadas. A definição de aparar também pode ser utilizada para operar a máquina com uma definição de regulador e velocidade da lâmina elevadas conseguindo ainda reduzir a velocidade para aumentar a qualidade do corte.

Cortar um relvado pela primeira vez

Corte a relva ligeiramente maior do que o normal para assegurar que a altura de corte do cortador não danifica partes não niveladas do terreno. No entanto, a altura de corte usada no passado é, geralmente, a melhor a usar. Ao cortar a relva com uma altura superior a 15 cm, é aconselhado cortar a relva duas vezes para assegurar uma qualidade de corte aceitável.

Corte 1/3 da lâmina de relva

É melhor cortar apenas cerca de 1/3 da lâmina de relva. Não se recomenda cortar mais que isso, excepto se a relva for dispersa ou for no final do Outono quando a relva cresce mais lentamente.

Alternar a direção de corte

Alterne a direção de corte para manter a relva na vertical. Isto também ajuda a dispersar as aparas de relva o que melhora a decomposição e a fertilização.

Cortar em intervalos adequados

Normalmente, cortar a cada quatro dias. Mas lembre-se sempre de que o crescimento da relva nunca é uniforme. Por isso, para manter a mesma altura de corte, que é uma boa prática, corte mais frequentemente no início da Primavera. À medida que o crescimento da relva diminui a meio do Verão, corte menos frequentemente. Se não conseguir cortar durante um longo período, corte primeiro a uma altura de corte elevada e, em seguida, corte novamente 2 dias depois a uma regulação mais baixa.

Evitar cortar demasiado baixo

Se a largura de corte do cortador for mais larga do que o cortador que utilizou anteriormente aumente a altura de corte para garantir que a relva irregular não fica demasiado curta.

Cortar relva alta

Se a relva crescer um pouco mais do que o normal ou se estiver muito húmida, utilize uma altura de corte superior ao normal e corte a relva. Depois volte a cortar a relva utilizando a altura de corte mais pequena habitual.

Parar

Se o movimento em frente da máquina tiver de ser parado durante o corte, pode cair um monte de aparas no relvado. Para o evitar, desloque-se para uma área cortada previamente com as lâminas engatadas ou pode desengatar a plataforma do cortador ao se mover para a frente.

Manter a parte de baixo do cortador limpa

Limpe as aparas e a sujidade da parte de baixo do cortador após cada utilização. Se se acumularem relva e sujidade dentro do cortador a qualidade do corte fica insatisfatória.

Manutenção da(s) lâmina(s)

Mantenha as lâminas afiadas em toda a época de corte porque uma lâmina afiada corta direito sem rasgar nem estragar as folhas da relva. Quando se rasga ou danifica a relva, esta fica castanha nas extremidades, cresce mais devagar e torna-se mais susceptível a doenças. Verifique as lâminas do cortador diariamente após cada utilização para ver se estão afiadas, se estão gastas ou danificadas. Lime qualquer amolgadela e afie as lâminas conforme o necessário. Se uma lâmina estiver danificada ou gasta, substitua-a imediatamente por uma lâmina sobresselente genuína da Toro.

Manutenção

Nota: Determine os lados direito e esquerdo da máquina a partir da posição normal de utilização.

Plano de manutenção recomendado

Intervalo de assistência	Procedimento de manutenção
Após as pimeiras 8 horas	• Substitua o óleo do motor.
Em todas as utilizações ou diariamente	• Verifique o sistema de bloqueio de segurança. • Verificação do nível de óleo do motor. • Limpe o painel de admissão de ar. • Verifique as lâminas de corte. • Verifique se há danos no defletor de relva.
Após cada utilização	• Limpe a caixa da plataforma do cortador.
A cada 25 horas	• Lubrifique todos os pontos de lubrificação. • Verifique a pressão dos pneus. • Verifique se existe desgaste/rachas nas correias.
A cada 100 horas	• Faça a manutenção do elemento de papel (com maior frequência se houver muita poeira e sujidade). • Substitua o óleo do motor (com maior frequência se houver muita poeira e sujidade). • Verifique a(s) vela(s). • Substitua o filtro do interior da tubagem.
A cada 200 horas	• Substitua o elemento de papel (com maior frequência se houver muita poeira e sujidade). • Substitua o filtro do óleo (com maior frequência se houver muita poeira e sujidade).
Antes do armazenamento	• Carregue a bateria e desligue os cabos da bateria. • Efetue todos os procedimentos de manutenção acima referidos antes do armazenamento. • Pinte as superfícies lascadas.

Importante: **Para informações detalhadas sobre os procedimentos de manutenção adicionais; consulte o manual de utilização do motor.**

⚠ CUIDADO

Se deixar a chave na ignição, alguém pode ligar acidentalmente o motor e feri-lo a si ou às pessoas que se encontrarem próximo da máquina.

Retire a chave da ignição e os cabos das velas antes de efetuar qualquer tarefa de manutenção no veículo. Mantenha os cabos longe da máquina para evitar qualquer contacto acidental com a vela.

Procedimentos a efectuar antes da manutenção

Levantar o banco

Certifique-se de que as alavancas de controlo de movimento estão bloqueadas na posição de estacionamento e levante o banco para a frente.

Os seguintes componentes podem ser acedidos bastando levantar o banco:

- Placa de série
- Autocolante de serviço
- Parafusos de ajuste do banco
- Filtro de combustível
- Bateria e cabos da bateria

Libertar a cortina da plataforma do cortador

Desaperte os dois parafusos inferiores da cortina para obter acesso à parte superior da plataforma do cortador (Figura 34).

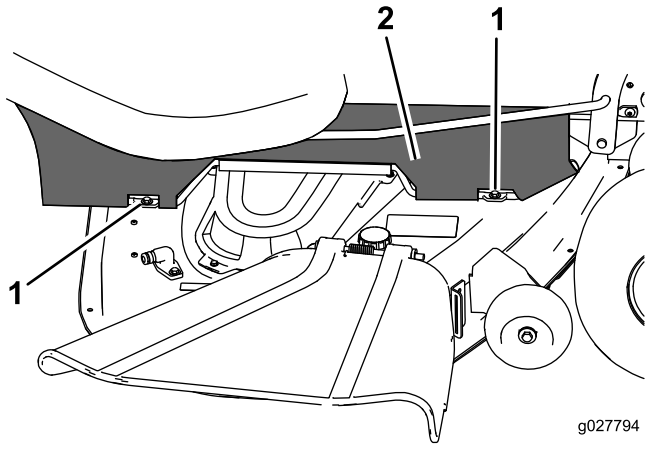

Figura 34

1. Parafuso inferior
2. Cortina

Nota: Aperte sempre os parafusos para colocar a cortina depois da manutenção.

Lubrificação

Lubrificação dos rolamentos

Intervalo de assistência: A cada 25 horas—Lubrifique todos os pontos de lubrificação.

Tipo de lubrificante: Massa n.º 2 para utilizações gerais, à base de lítio.

1. Coloque a máquina numa superfície nivelada e desligue o interruptor de controlo da lâmina.
2. Desloque as alavancas de controlo de movimento para fora para a posição de estacionamento, desligue o motor, retire a chave e espere que todas as peças em movimento parem antes de deixar a posição de operação.
3. Limpe os encaixes de lubrificação (Figura 35 e Figura 36) com um trapo.

   Nota: Certifique-se de que raspa qualquer tinta da frente do(s) encaixe(s).

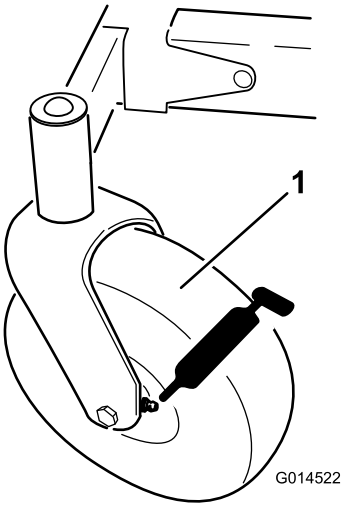

Figura 35

1. Pneu da roda dianteira

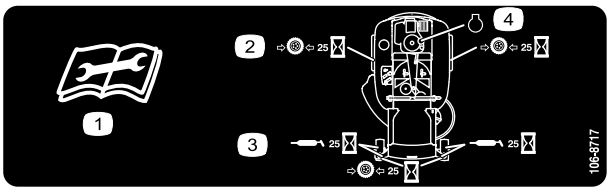

Figura 36

Localizado no inferior do painel do banco

1. Leia as instruções antes de efetuar as operações de manutenção
2. Verifique a pressão dos pneus a cada 25 horas de funcionamento
3. Lubrifique a cada 25 horas de funcionamento
4. Motor

4. Ligue uma pistola de lubrificação ao encaixe (Figura 35 e Figura 36).
5. Coloque lubrificante nos encaixes até que comece a escorrer massa lubrificante dos rolamentos.

Manutenção do motor

Manutenção do filtro de ar

Nota: A manutenção do filtro de ar deverá ser mais frequente (após algumas horas) quando a máquina for utilizada em condições de grande poeira ou muita areia.

Remover o elemento

1. Coloque a máquina numa superfície nivelada e desligue o interruptor de controlo da lâmina (PTO).
2. Desloque as alavancas de controlo de movimento para a posição travada, desligue o motor, retire a chave e espere que todas as peças em movimento parem antes de deixar a posição de operação.
3. Para evitar qualquer dano, limpe à volta da cobertura do filtro de ar para impedir a entrada de impurezas para o interior do motor.
4. Levante a cobertura e remova o dispositivo de abraçadeira de tubos que fixa a estrutura de filtro do ar ao motor (Figura 37).
5. Solte o dispositivo de abraçadeira de tubos e retire o elemento de papel (Figura 37).

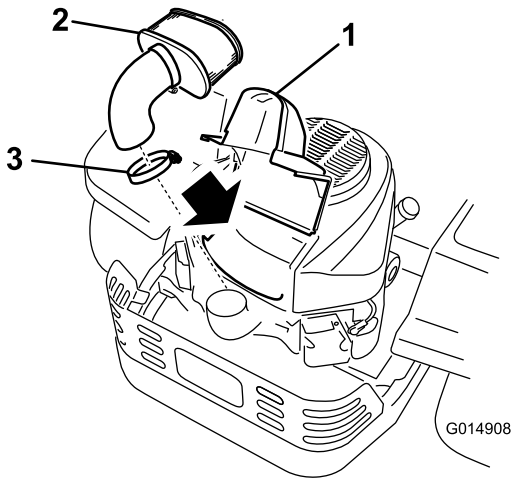

Figura 37

1. Tampa
2. Elemento de papel
3. Dispositivo de abraçadeira de tubos

Limpeza do elemento de papel

Intervalo de assistência: A cada 100 horas—Faça a manutenção do elemento de papel (com maior frequência se houver muita poeira e sujidade).

A cada 200 horas/Anualmente (O que ocorrer primeiro)—Substitua o elemento de papel (com maior frequência se houver muita poeira e sujidade).

1. Bata levemente com o elemento numa superfície plana para remover a poeira e sujidade.
2. Verifique se o elemento tem rasgões, película de óleo ou se o vedante está danificado.

   Importante: Não limpe o filtro de papel com ar comprimido ou líquidos, tais como solventes, gasolina, ou querosene. Substitua o elemento de papel se estiver danificado ou não puder ser bem limpo.

Verificação do óleo do motor

Tipo de óleo: Óleo detergente (API, classificação SF, SG, SH, SJ ou SL)

Capacidade do cárter:

Modelo	Filtro do óleo não removido	Filtro do óleo removido
74656	1,5 l	1,7 l
74660	1,8 l	2,1 l

Viscosidade: Consultar o quadro seguinte.

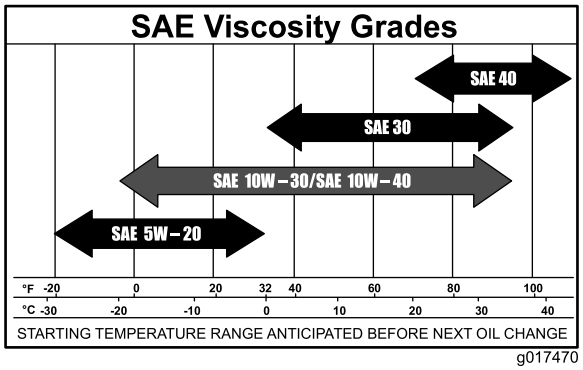

Figura 38

Nota: O uso de óleos multi-graduados (5W-20, 10W-30 e 10W-40) irá aumentar o consumo de óleo. Sempre que utilizar este tipo de óleo verifique o respetivo nível com mais frequência.

Verificação do nível de óleo do motor

Intervalo de assistência: Em todas as utilizações ou diariamente

Nota: Verifique o óleo quando o motor está frio.

⚠ AVISO

Tocar em peças quentes pode provocar ferimentos graves.

Mantenha as mãos, pés, cara, roupa e outras partes do corpo afastadas da panela de escape e de outras superfícies quentes.

Importante: Não encha demasiado o cárter com óleo e ligue o motor; pode originar danos no motor.

1. Estacione a máquina numa superfície nivelada.
2. Desengate o interruptor de controlo da lâmina (PTO).
3. Desligue o motor, aguarde até que todas as partes em movimento parem e retire a chave antes de sair da posição de operação.
4. Verifique o nível de óleo do motor (Figura 39).

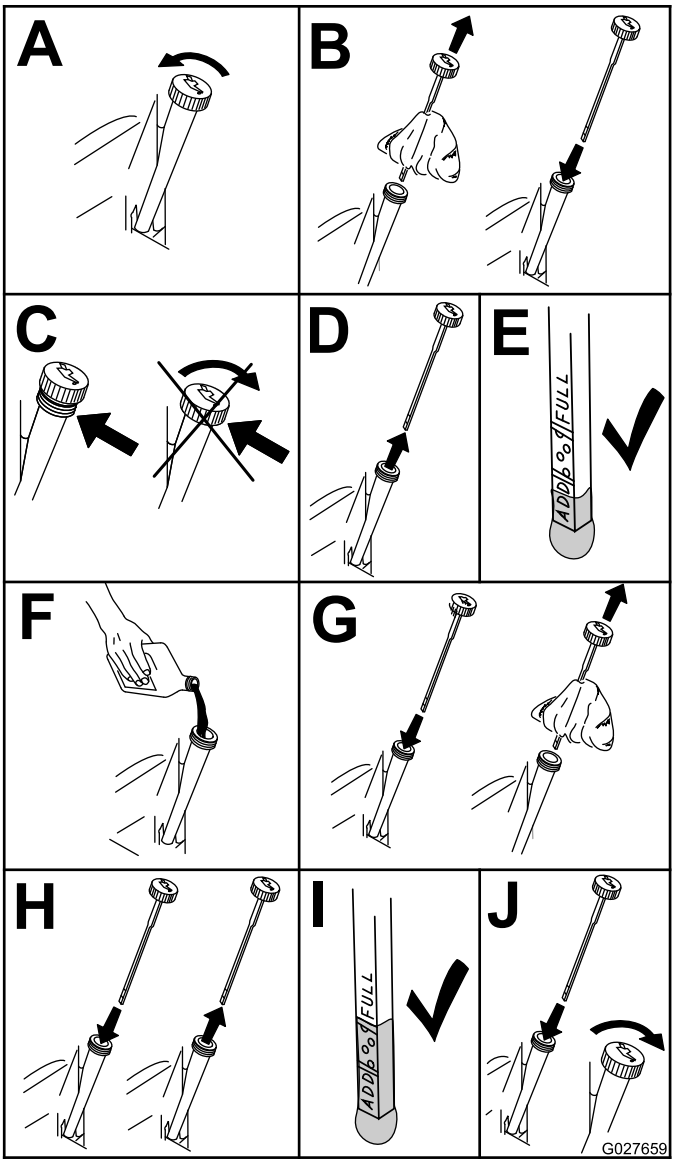

Figura 39

Mudança do óleo do motor

Intervalo de assistência: Após as pimeiras 8 horas—Substitua o óleo do motor.

A cada 100 horas—Substitua o óleo do motor (com maior frequência se houver muita poeira e sujidade).

Nota: O óleo usado deve ser tratado num centro de reciclagem.

1. Estacione a máquina de forma a que o lado de drenagem fique ligeiramente abaixo ao lado oposto para assegurar que o óleo é completamente drenado.
2. Desengate a tomada de força, desloque as alavancas de controlo do movimento para a posição de bloqueadas em ponto morto e aplique o travão de mão.
3. Desligue o motor, retire a chave e aguarde até que todas as partes em movimento parem antes de sair da posição de operação (Figura 40).

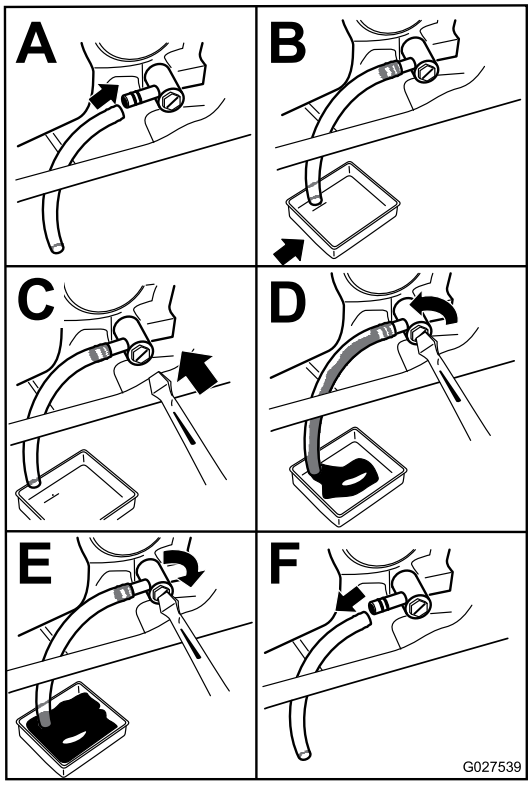

Figura 40

4. Deite cerca de 80% do óleo especificado no tubo de enchimento e adicione lentamente o óleo adicional para atingir a marca **Full (cheio)** (Figura 41).

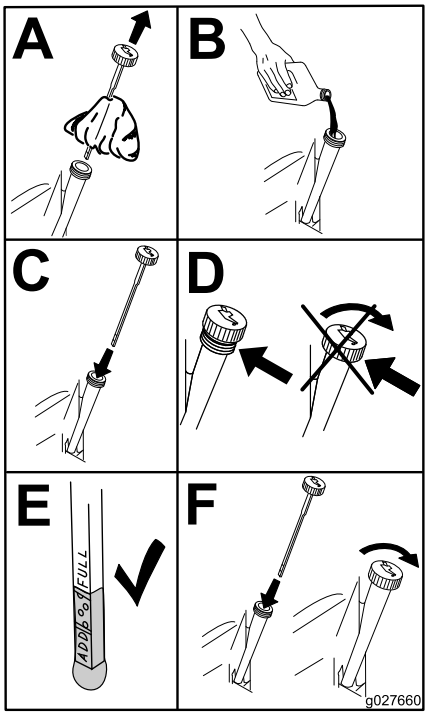

Figura 41

Substituição do filtro de óleo do motor

Intervalo de assistência: A cada 200 horas—Substitua o filtro do óleo (com maior frequência se houver muita poeira e sujidade).

Nota: A mudança do filtro de óleo do motor deverá ser mais frequente se a máquina for utilizada em condições de grande poeira ou sujidade.

1. Purgue o óleo do motor; consulte Mudança do óleo do motor (página 36).
2. Substitua o filtro do óleo do motor (Figura 42).

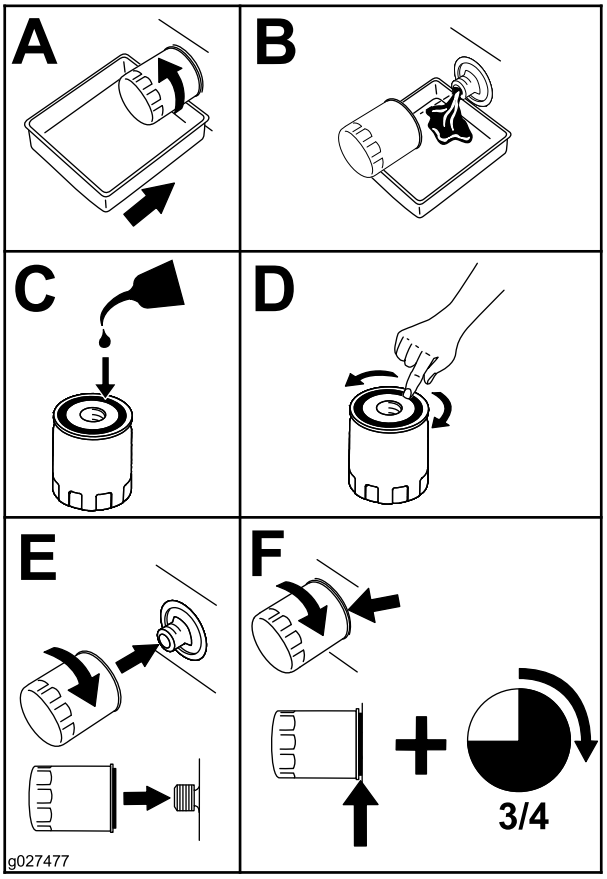

Figura 42

Nota: Certifique-se de que a junta do filtro de óleo está em contacto com o motor e, em seguida, de que é completada uma volta adicional de 3/4.

3. Encha o cárter com o óleo novo adequado; consulte Mudança do óleo do motor (página 36).

Manutenção da vela de ignição

Intervalo de assistência: A cada 100 horas—Verifique a(s) vela(s).

Antes de montar a vela de ignição, certifique-se de que foi aplicada a folga correta entre os elétrodos central e lateral. Utilize uma chave de velas para retirar e montar a(s) vela(s) de ignição e um calibre de lâminas/apalpa-folgas para verificar e ajustar as folgas. Instale vela(s) de ignição nova(s) se necessário.

Tipo: NGK BPR4ES (ou equivalente)

Folga: 0.76 mm

Desmontagem das velas de ignição

1. Desengate o interruptor de controlo da lâmina (PTO).
2. Desligue o motor, aguarde até que todas as partes em movimento parem e retire a chave antes de sair da posição de operação.
3. Retire a vela (Figura 44).

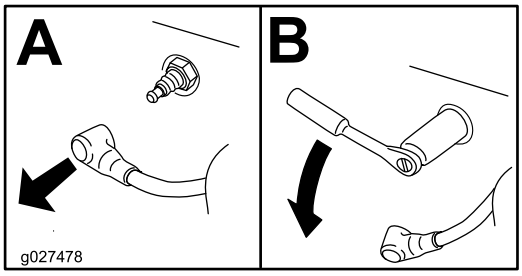

Figura 43

Verificar a vela de ignição

Importante: Não limpe a vela de ignição. Substitua sempre as velas que tiverem uma cobertura preta, os elétrodos gastos, uma película de óleo ou apresentarem fissuras.

Nota: Se verificar uma cobertura castanha ou cinzenta no isolante, o motor está a funcionar corretamente. Uma cobertura preta no isolante indica que o filtro de ar está sujo.

Ajuste a folga para 0,76 mm.

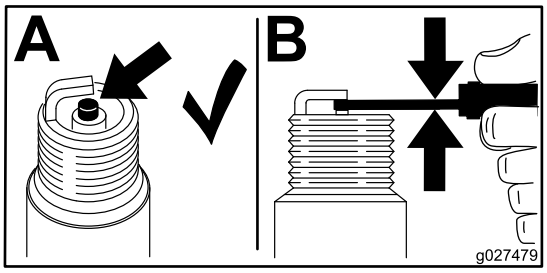

Figura 44

Colocação da vela

Aperte a vela de ignição com uma força de 22 Nm.

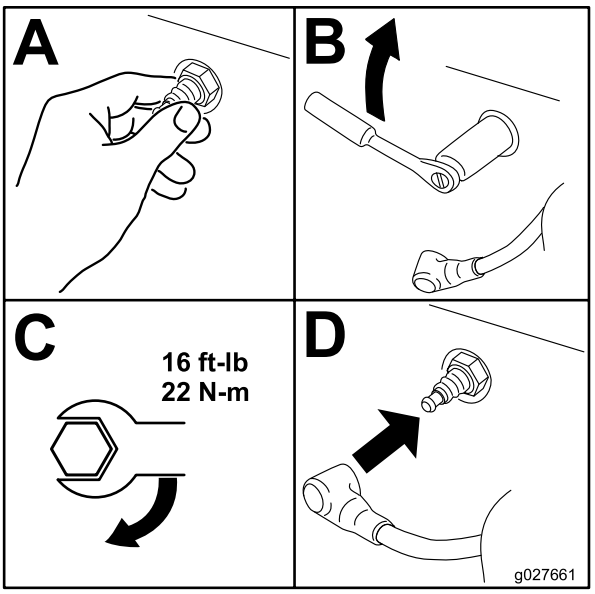

Figura 45

Limpeza do sistema de arrefecimento

Limpe o painel de admissão de ar de aparas de relva e detritos antes de cada utilização.

1. Desengate o interruptor de controlo da lâmina, desloque as alavancas de controlo para a posição de bloqueadas em ponto morto e aplique o travão de mão.
2. Desligue o motor, retire a chave e aguarde até que todas as partes em movimento parem antes de sair da posição de operação.
3. Remova o painel de admissão de ar, a cobertura do filtro de ar e a caixa da ventoinha.
4. Limpe os detritos e relva das peças.
5. Instale o painel de admissão de ar, a cobertura do filtro de ar e a caixa da ventoinha.

Manutenção do sistema de combustível

⚠ PERIGO

Em determinadas circunstâncias, a gasolina é extremamente inflamável e explosiva. Um incêndio ou explosão provocado(a) por gasolina pode resultar em queimaduras e danos materiais.

- **Efetue qualquer manutenção relacionada com combustível quando o motor estiver frio. Faça-o ao ar livre e num espaço aberto. Remova toda a gasolina que, eventualmente, se tenha derramado.**
- **Nunca fume quando estiver a drenar gasolina e mantenha-se afastado do fogo ou faíscas que possam inflamar os vapores de gasolina.**

Substituição do filtro do interior da tubagem

Intervalo de assistência: A cada 100 horas—Substitua o filtro do interior da tubagem.

Nunca instale um filtro sujo, se for retirado da tubagem de combustível.

1. Coloque a máquina numa superfície nivelada e desligue o interruptor de controlo da lâmina.
2. Desloque as alavancas de controlo de movimento para fora para a posição de estacionamento, desligue o motor, retire a chave e espere que todas as peças em movimento parem antes de deixar a posição de operação.
3. Substitua o filtro do interior da tubagem (Figura 46).

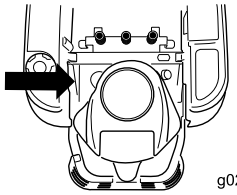

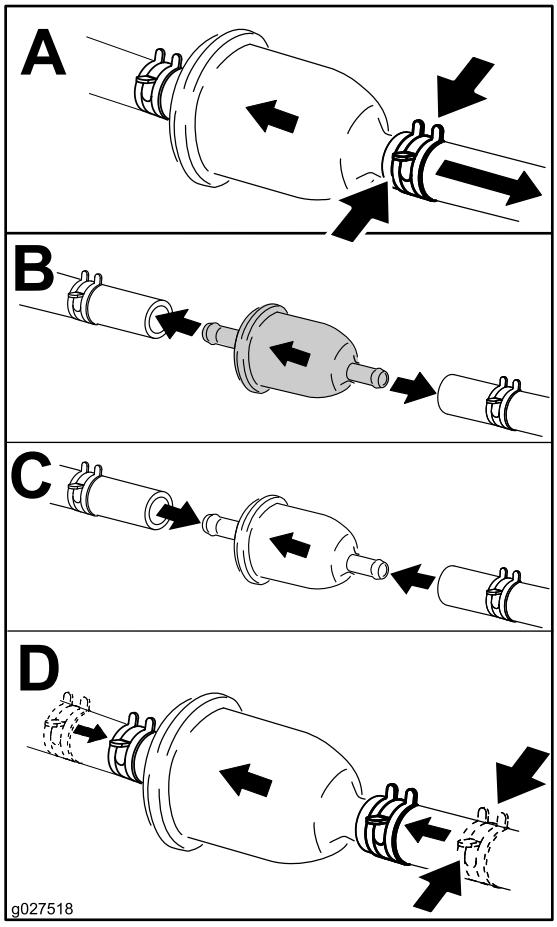

Figura 46

Manutenção do sistema eléctrico

AVISO

CALIFÓRNIA
Proposição 65 Aviso

Os pólos, terminais e restantes acessórios da bateria contêm chumbo e derivados de chumbo. É do conhecimento do Estado da Califórnia que estes produtos químicos podem provocar cancro e problemas reprodutivos. Lave as mãos após a operação.

Carregamento da bateria

Retirar a bateria

⚠ AVISO

Os terminais da bateria e as ferramentas de metal podem provocar curtos-circuitos noutros componentes da máquina, produzindo faíscas. As faíscas podem provocar uma explosão dos gases da bateria, resultando em acidentes pessoais.

- **Quando retirar ou montar a bateria, não toque com os terminais da bateria noutras peças metálicas do veículo.**
- **Deverá evitar quaisquer curto–circuitos entre os terminais da bateria e as peças metálicas do veículo.**

1. Coloque a máquina numa superfície nivelada e desligue o interruptor de controlo da lâmina.
2. Desloque as alavancas de controlo de movimento para fora para a posição de estacionamento, desligue o motor, retire a chave e espere que todas as peças em movimento parem antes de deixar a posição de operação.
3. Eleve o banco para aceder à bateria.
4. Desligue o cabo negativo (preto) do pólo da bateria (Figura 47).

   Nota: Guarde todos os parafusos e porcas.

⚠ AVISO

A ligação incorreta dos cabos da bateria pode danificar o veículo e os cabos, produzindo faíscas. As faíscas podem provocar uma explosão dos gases da bateria, resultando em acidentes pessoais.

- **Desligue sempre o cabo negativo (negro) antes de desligar o cabo positivo (vermelho).**
- **Ligue sempre o cabo positivo (vermelho) antes de ligar o cabo negativo (negro).**

5. Deslize a cobertura de borracha para cobrir o cabo positivo (vermelho).
6. Desligue o cabo positivo (vermelho) do pólo da bateria (Figura 47).

   Nota: Guarde todos os parafusos e porcas.
7. Retire o suporte da bateria (Figura 47) e levante a bateria para a retirar da respetiva plataforma.

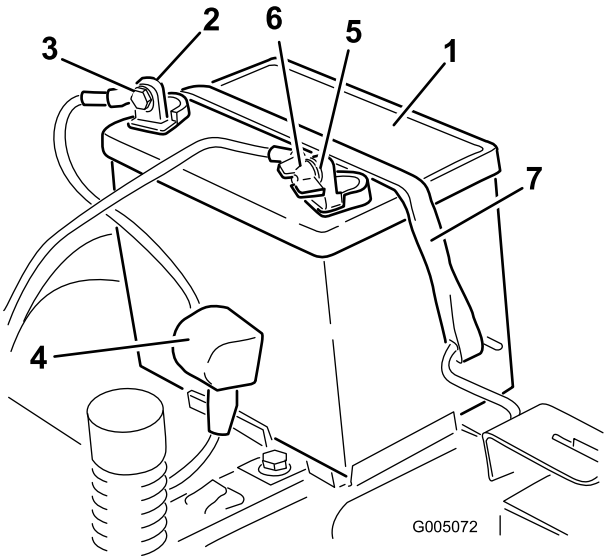

Figura 47

1. Bateria
2. Pólo positivo (+) da bateria
3. Parafuso, anilha e porca
4. Proteção do terminal
5. Pólo negativo (-) da bateria
6. Porca de orelhas, anilha e parafuso
7. Suporte da bateria

Carregamento da bateria

Intervalo de assistência: Antes do armazenamento—Carregue a bateria e desligue os cabos da bateria.

1. Retirar a bateria do chassis; consulte Retirar a bateria (página 39).
2. Carregar a bateria no mínimo 1 hora a 6 a 10 amperes.

   Nota: Não carregue demasiado a bateria.
3. Quando a bateria estiver totalmente carregada, desligue o carregador da tomada elétrica e em seguida desligue os cabos do carregador dos bornes da bateria (Figura 48).

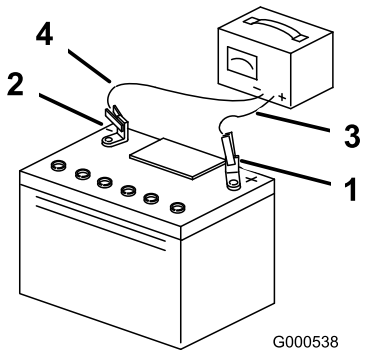

Figura 48

1. Pólo positivo (+) da bateria
2. Pólo negativo (-) da bateria
3. Cabo vermelho do carregador (+)
4. Cabo preto do carregador (-)

Montagem da bateria

1. Posicione da bateria no tabuleiro (Figura 47).
2. Ligue o cabo positivo (vermelho) ao terminal positivo (+) da bateria utilizando os dispositivos de fixação previamente removidos.
3. Ligue o cabo negativo ao terminal negativo (-) da bateria utilizando os dispositivos de fixação previamente removidos.
4. Deslize a proteção do terminal vermelho para o terminal positivo (vermelho) da bateria.
5. Prenda a bateria ao suporte (Figura 47).
6. Baixe o banco.

Manutenção dos fusíveis

O sistema elétrico está protegido por fusíveis. Não é necessária qualquer manutenção; no entanto, se um fusível queimar, verifique se há alguma avaria ou curto-circuito no componente/circuito.

Tipo de fusível:

- Principal – F1-30 amp, tipo lâmina
- Circuito de carga – F2-25 amp, tipo lâmina

1. Retire os parafusos que fixam o painel de controlo à máquina.

   Nota: Guarde todos os parafusos e porcas.

2. Levante o painel de controlo para ter acesso à cablagem principal e ao bloco de fusíveis (Figura 49).
3. Para substituir fusíveis, puxe o fusível para o retirar (Figura 49).

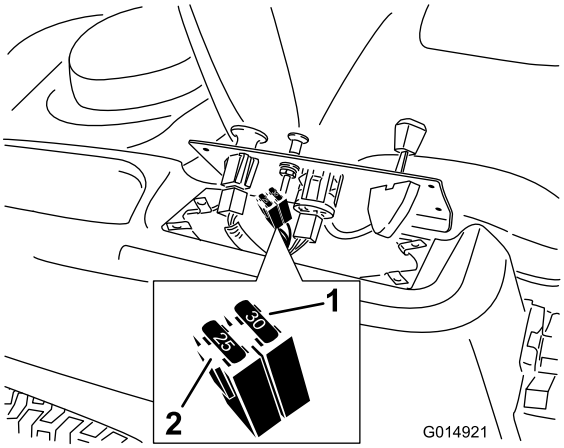

Figura 49

1. Principal – 30 amp
2. Circuito de carga – 25 amp

4. Volte a colocar o painel de controlo na sua posição original.

   Nota: Utilize os parafusos previamente removidos para fixar o painel à máquina.

Manutenção do sistema de transmissão

Verificação da pressão dos pneus

Intervalo de assistência: A cada 25 horas—Verifique a pressão dos pneus.

Mantenha a pressão do ar dos pneus dianteiro e traseiros como especificado. Se a pressão não for idêntica em todos os pneus o corte pode ficar irregular. Verifique a pressão na haste da válvula (Figura 50). Verifique os pneus quando estiverem frios, para obter uma leitura exata da pressão.

Consulte a pressão máxima sugerida pelo fabricante dos pneus na parte lateral dos pneus.

Encha os pneus traseiros com 0,82 bar.

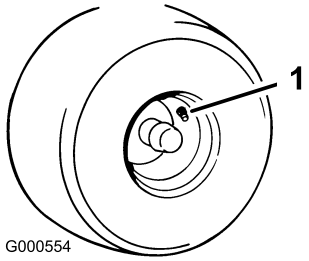

Figura 50

1. Haste da válvula

Desengatar o travão elétrico

O travão elétrico pode ser libertado manualmente rodando os braços de articulação para a frente. Assim que o travão elétrico estiver ativado o travão vai reiniciar.

Para desativar o travão:

1. Rode a chave para a posição Off para desligar a bateria.
2. Localize o veio no travão elétrico onde os braços de articulação do travão estão ligados (Figura 51).
3. Rode o travão para a frente para desengatar o travão.

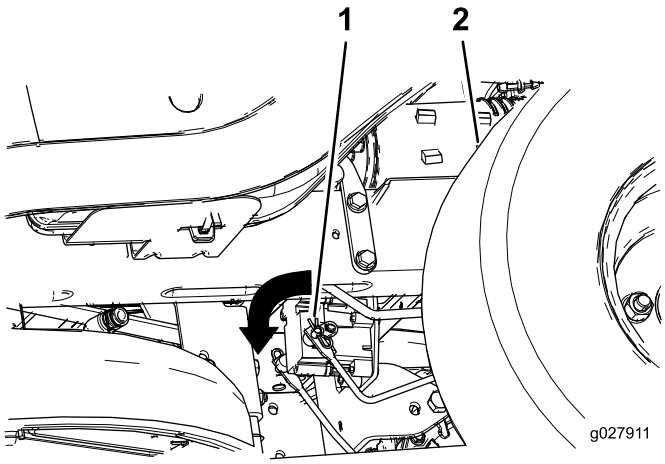

Figura 51

1. Braço de articulação do travão no módulo de controlo do travão elétrico

Manutenção do cortador

Manutenção das lâminas de corte

Mantenha as lâminas afiadas em toda a época de corte porque uma lâmina afiada corta direito sem rasgar nem estragar as folhas da relva. Quando se rasga ou danifica a relva, esta fica castanha nas extremidades, cresce mais devagar e torna-se mais susceptível a doenças.

Verifique as lâminas diariamente para ver se estão afiadas, se estão gastas ou danificadas. Lime qualquer amolgadela e afie as lâminas conforme o necessário. Se uma lâmina estiver danificada ou gasta, substitua-a imediatamente por uma lâmina sobresselente genuína da Toro. Para uma afiação e substituição adequadas, pode optar por ter lâminas adicionais sempre à mão.

⚠ AVISO

Uma lâmina desgastada ou danificada pode partir-se, podendo levar à projeção de um fragmento contra o utilizador da máquina ou alguém que esteja por perto, provocando lesões graves ou até mesmo a morte.

- **Inspecione periodicamente se a lâmina apresenta sinais de desgaste.**
- **Substitua as lâminas gastas ou danificadas.**

Antes de inspecionar ou fazer a manutenção das lâminas

Estacione a máquina numa superfície nivelada, desengate o interruptor de controlo da lâmina, mova os controlos de movimento para fora para a posição de estacionamento, pare o motor e retire a chave.

Verificação das lâminas

Intervalo de assistência: Em todas as utilizações ou diariamente—Verifique as lâminas de corte.

1. Inspecione as extremidades de corte (Figura 52).

   Nota: Se as extremidades não estiverem afiadas ou estiverem amolgadas, retire e afie as lâminas; consulte Afiar as lâminas (página 44).

2. Inspecione as lâminas, especialmente a área em curva (Figura 52).

   Nota: Se verificar quaisquer danos, desgaste, ou a formação de ranhuras nesta área (itens 3 e 4 em Figura 52), instale imediatamente uma lâmina nova.

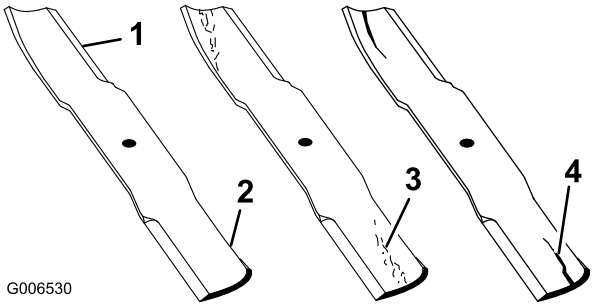

Figura 52

1. Parte cortante
2. Área curva
3. Desgaste/formação de ranhuras
4. Danos

Deteção de lâminas dobradas

Nota: A máquina tem de estar numa superfície nivelada para o seguinte procedimento.

1. Levante a plataforma do cortador para a posição da altura de corte mais elevada; também considerada a posição de 'transporte'.
2. Usando luvas almofadadas ou outra proteção adequada para as mãos, rode lentamente a lâmina a medir para uma posição que permita uma medição efetiva da distância entre a extremidade de corte e a superfície nivelada onde a máquina está (Figura 53).

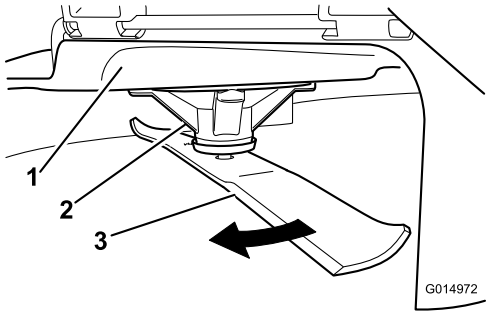

Figura 53

1. Plataforma
2. Caixa dos eixos
3. Lâmina

3. Meça da ponta da lâmina até à superfície plana (Figura 54).

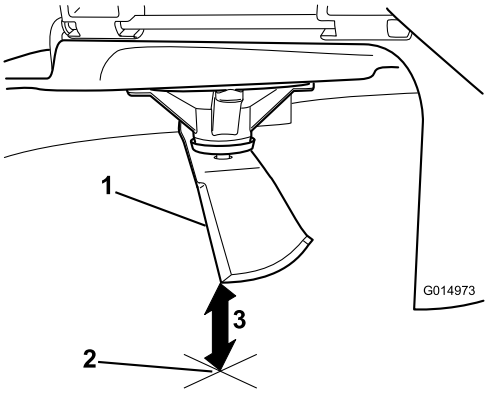

Figura 54

1. Lâmina (em posição para medição)
2. Superfície nivelada
3. Distância medida entre a lâmina e a superfície (A)

4. Rode a mesma lâmina 180 graus para que a extremidade de corte oposta esteja agora na mesma posição (Figura 55).

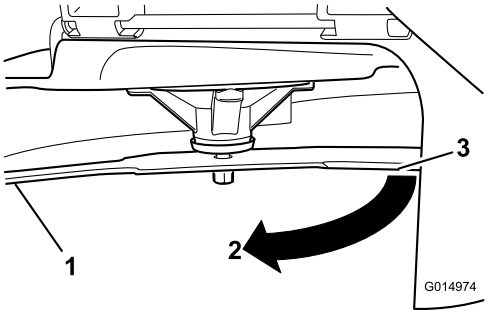

Figura 55

1. Lâmina (lado previamente medido)
2. Medição (posição utilizada anteriormente)
3. Lado oposto da lâmina a ser movido para a posição de medição

5. Meça da ponta da lâmina até à superfície plana (Figura 56).

   Nota: A variação não deve ser superior a 3 mm.

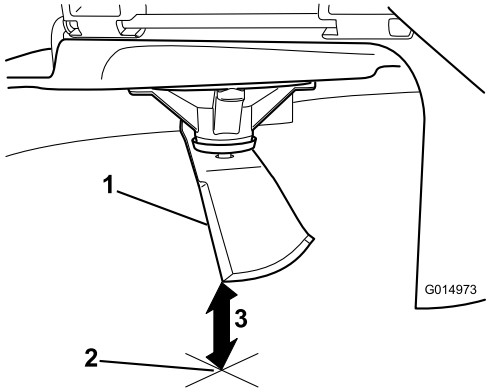

Figura 56

1. Extremidade da lâmina oposta (em posição para medição)
2. Superfície nivelada
3. Segunda distância medida entre a lâmina e a superfície (B)

A. Se a diferença entre A e B for superior a 3 mm, substitua a lâmina por uma lâmina nova; consulte Retirar as lâminas (página 44) e Instalação das lâminas (página 44).

Nota: Se uma lâmina dobrada for substituída por uma nova e a dimensão obtida continuar a exceder 3 mm, o eixo da lâmina pode estar dobrado. Contacte o distribuidor autorizado Toro para obter assistência.

B. Se a variação estiver dentro dos limites, passe para a lâmina seguinte.

Repita este procedimento em cada lâmina.

Retirar as lâminas

As lâminas devem ser substituídas quando atingirem um objeto sólido e quando se encontrarem desequilibradas ou deformadas. Para obter o máximo desempenho e a conformidade de segurança da máquina deverá utilizar sempre lâminas sobressalentes genuínas da Toro. A utilização de lâminas sobressalentes produzidas por outros fabricantes poderá resultar em não cumprimento com os padrões de segurança.

1. Segure na extremidade da lâmina, utilizando um trapo ou uma luva grossa.
2. Retire a cavilha da lâmina, a anilha curva, e a lâmina do eixo (Figura 57).

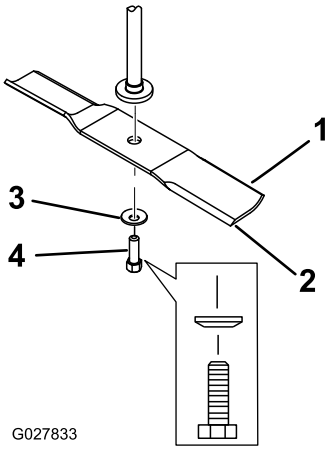

Figura 57

1. Área da aba da lâmina
2. Lâmina
3. Anilha curva
4. Parafuso da lâmina

Afiar as lâminas

1. Utilize uma lima para afiar a aresta de corte em ambas as extremidades da lâmina (Figura 58).

Nota: Mantenha o ângulo original.

Nota: A lâmina manterá o equilíbrio se for retirada a mesma quantidade de material de ambas as extremidades de corte.

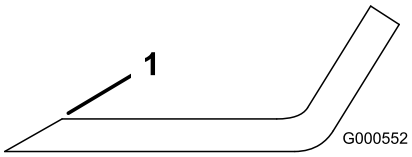

Figura 58

1. Afie de acordo com o ângulo original

2. Verifique o equilíbrio da lâmina colocando-a num equilibrador de lâminas (Figura 59).

Nota: Se a lâmina ficar na horizontal é porque está equilibrada e pode ser utilizada.

Nota: Se a lâmina não estiver equilibrada, lime algum metal da extremidade da aba apenas (Figura 58).

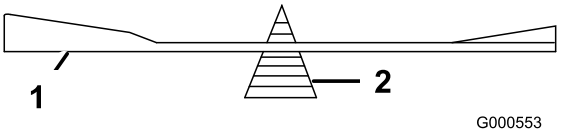

Figura 59

1. Lâmina
2. Equilibrador

3. Repita este procedimento até a lâmina estar equilibrada.

Instalação das lâminas

1. Instale a lâmina no eixo (Figura 57).

Importante: A parte curva da lâmina tem que estar virada para cima para o interior do cortador para se assegurar uma capacidade de corte adequada.

2. Instale a anilha curva (lado oval virado para a lâmina) e o parafuso da lâmina (Figura 57).
3. Aperte os parafusos da lâmina com uma força de 47 a 88 Nm.

Nivelar a plataforma do cortador

Certifique-se de que verifica se a plataforma de corte está nivelada antes de instalar o cortador ou quando observar um corte não uniforme no relvado.

A plataforma de corte tem de ser verificada para ver se há lâminas dobradas antes da nivelação; quaisquer lâminas dobradas têm de ser retiradas e substituídas; consulte Manutenção das lâminas de corte (página 42) antes de continuar.

A plataforma de corte tem de estar nivelada primeiro horizontalmente, depois pode ser ajustado o declive da frente para trás.

Requisitos:

- A máquina tem de estar numa superfície nivelada.
- Os quatro pneus têm de estar com o enchimento devido, consulte Verificação da pressão dos pneus (página 41).

Nivelar na horizontal

1. Coloque a máquina numa superfície nivelada e desligue o interruptor de controlo da lâmina.
2. Desloque as alavancas de controlo de movimento para fora para a posição de estacionamento, desligue o motor, retire a chave e espere que todas as peças em movimento parem antes de deixar a posição de operação.
3. Defina a altura de corte para a posição média.
4. Rode cuidadosamente a(s) lâmina(s) para que todas estejam alinhadas (Figura 60 e Figura 61).

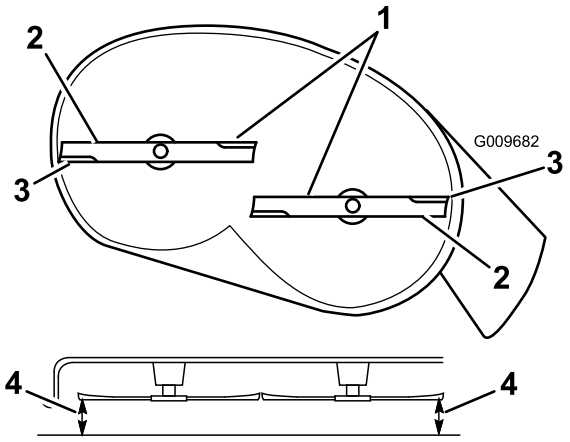

Figura 60

Plataformas de corte com 2 lâminas

1. Lâminas na horizontal
2. Área da aba da lâmina
3. Extremidade de corte exterior
4. Meça da ponta da lâmina até à superfície plana.

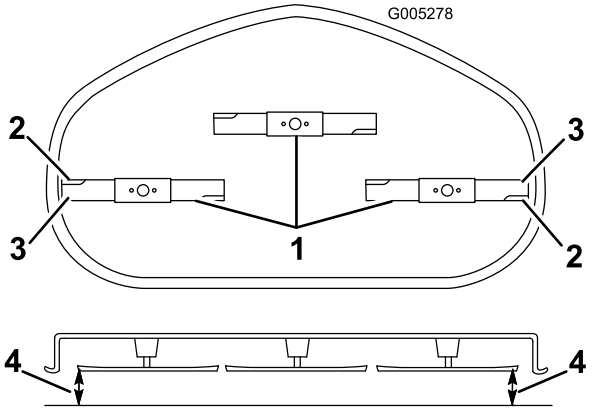

Figura 61

Plataformas de corte com 3 lâminas

1. Lâmina na horizontal
2. Área da aba da lâmina
3. Extremidade de corte exterior
4. Meça da ponta da lâmina até à superfície plana.

5. Meça entre as extremidades de corte exteriores e a superfície plana (Figura 60 e Figura 61). Se ambas as medições não se encontrarem dentro do intervalo de 5 mm, é necessário um ajuste, continue com este procedimento.
6. Mova para o lado esquerdo da máquina.
7. Desaperte a porca de bloqueio lateral.
8. Eleve ou desça o lado esquerdo da plataforma do cortador rodando a porca traseira. (Figura 62).

   Nota: Rode a porca traseira no sentido dos ponteiros do relógio para elevar a plataforma do cortador; rode a porca traseira no sentido contrário ao dos ponteiros do relógio para descer a plataforma do cortador.

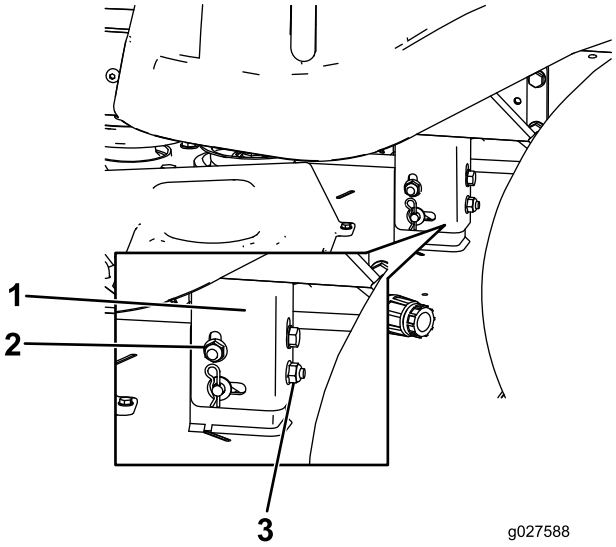

Figura 62

1. Suporte de suspensão
2. Porca de bloqueio lateral
3. Porca de bloqueio traseira

9. Verifique novamente os ajustes horizontais. Repita este procedimento até que as medidas estejam corretas.
10. Continue a nivelar a plataforma verificando a inclinação da lâmina da frente para trás; consulte Ajustar a inclinação da lâmina da frente para trás (página 46).

Ajustar a inclinação da lâmina da frente para trás

Verifique o nível da lâmina da frente para trás sempre que instalar o cortador. Se a parte da frente do cortador estiver mais de 7,9 mm mais baixa que a traseira, ajuste o nível da lâmina usando as instruções seguintes:

1. Coloque a máquina numa superfície nivelada e desligue o interruptor de controlo da lâmina.
2. Desloque as alavancas de controlo de movimento para fora para a posição de estacionamento, desligue o motor, retire a chave e espere que todas as peças em movimento parem antes de deixar a posição de operação.
3. Defina a altura de corte para a posição média.

   Nota: Verifique e ajuste o nível horizontal da lâmina se não tiver verificado o ajuste; consulte Nivelar na horizontal (página 45).
4. Rode cuidadosamente as lâminas para que estejam da frente para trás (Figura 63 e Figura 64).

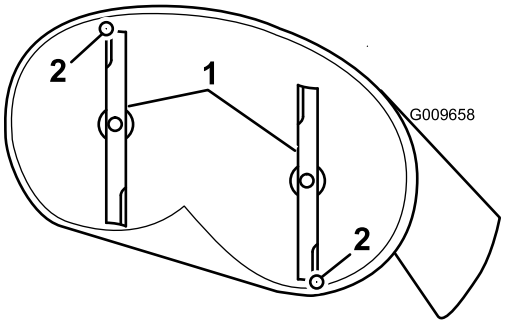

Figura 63

Plataformas de corte com 2 lâminas

1. Lâminas da frente para trás
2. Meça da ponta da lâmina até à superfície plana.

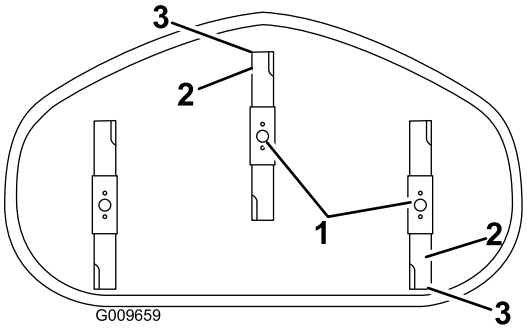

Figura 64

Plataformas de corte com 3 lâminas

1. Lâminas da frente para trás
2. Extremidade de corte exterior
3. Meça da ponta da lâmina até à superfície plana.

5. Meça da ponta da lâmina da frente até à superfície plana e da ponta da lâmina de trás até à superfície plana (Figura 63 e Figura 64).

   Nota: Se a parte da frente da lâmina não estiver 1,6 a 7,9 mm mais baixa do que a ponta da lâmina de trás, ajuste a porca de bloqueio da frente.
6. Para ajustar a inclinação da lâmina da frente para trás, rode a porca de ajuste na parte da frente do cortador (Figura 65).

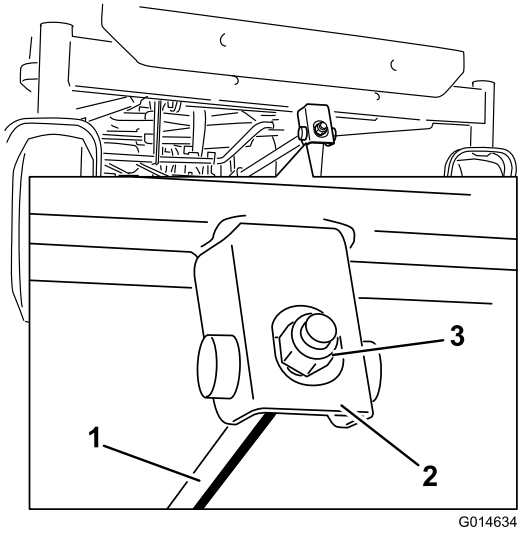

Figura 65

1. Alavanca de ajuste
2. Bloco de ajuste
3. Porca de bloqueio

7. Para elevar a parte da frente do cortador, aperte a porca de ajuste.
8. Para baixar a parte da frente do cortador, desaperte a porca de ajuste.
9. Após o ajuste, verifique a inclinação entre a frente e a traseira, continue a ajustar a porca até que a ponta da lâmina frontal esteja 1,6 a 7,9 mm mais baixa que a ponta da lâmina traseira (Figura 63 e Figura 64).
10. Quando a inclinação da lâmina da frente para trás estiver correta, verifique o nível horizontal do cortador; consulte Nivelar na horizontal (página 45).

Remover o cortador

1. Coloque a máquina numa superfície nivelada e desligue o interruptor de controlo da lâmina.
2. Desloque as alavancas de controlo de movimento para fora para a posição de estacionamento, desligue o motor, retire a chave e espere que todas as peças em movimento parem antes de deixar a posição de operação.
3. Baixar a alavanca da altura de corte até à posição mais baixa.
4. Desaperte os dois parafusos inferiores que prendem a cortina da plataforma do cortador à plataforma. Consulte a Libertar a cortina da plataforma do cortador (página 33).
5. Remova o contrapino do gancho da barra de suporte da frente e remova a barra do suporte da plataforma (Figura 66).

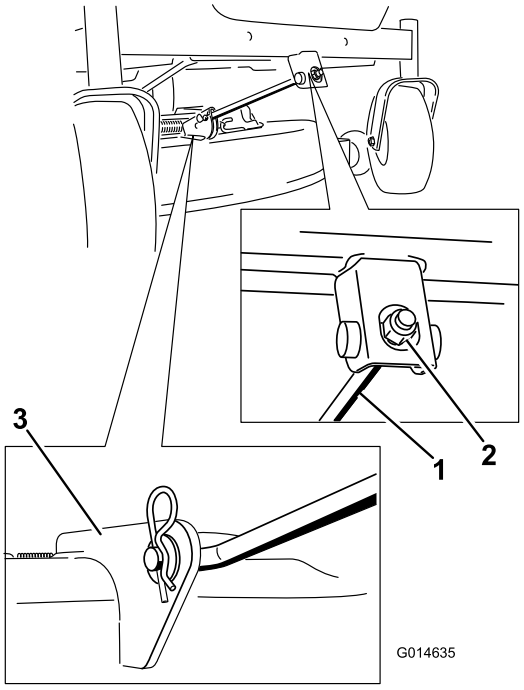

Figura 66

1. Barra de suporte da frente
2. Porca de bloqueio
3. Suporte da plataforma

6. Baixe cuidadosamente a parte da frente da plataforma do cortador para o solo.
7. Levante a plataforma de corte e os suportes de suspensão afastando da haste de elevação traseira e baixe o cortador cuidadosamente até ao chão (Figura 67).

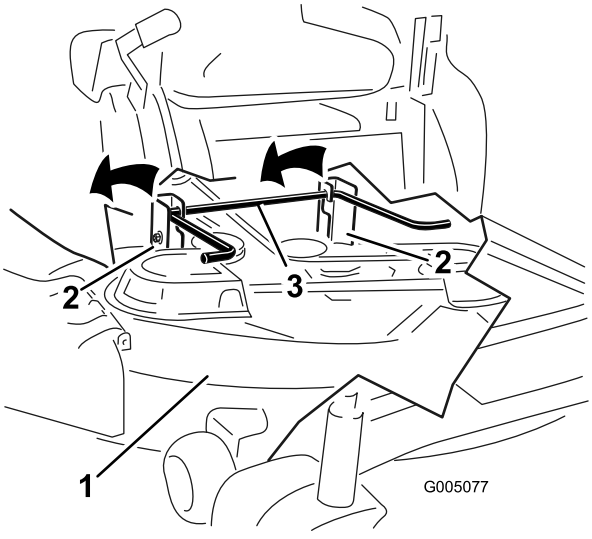

Figura 67

1. Plataforma do cortador
2. Suporte de suspensão
3. Haste de elevação traseira

8. Faça deslizar a plataforma do cortador para trás para remover a correia do cortador da polia do motor.

9. Deslize a plataforma de corte para a frente e para fora da parte da baixo da máquina.

   Nota: Guarde todas as peças para instalar futuramente.

Instalação do cortador

1. Coloque a máquina numa superfície nivelada e desligue o interruptor de controlo da lâmina.
2. Desloque as alavancas de controlo de movimento para fora para a posição de estacionamento, desligue o motor, retire a chave e espere que todas as peças em movimento parem antes de deixar a posição de operação.
3. Deslize o cortador sob a máquina.
4. Baixar a alavanca da altura de corte até à posição mais baixa.
5. Levante a parte de trás da plataforma de corte e oriente os suportes de suspensão por cima da haste de elevação traseira (Figura 67).
6. Coloque a barra de suporte da frente na plataforma do cortador com o pino de segurança e contrapino do gancho (Figura 66).
7. Instale a correia do cortador na polia do motor; consulte Substituição da correia do cortador (página 49).
8. Aperte os dois parafusos inferiores que prendem a cortina da plataforma do cortador à plataforma. Consulte a Libertar a cortina da plataforma do cortador (página 33).

Substituição do defletor de relva

Intervalo de assistência: Em todas as utilizações ou diariamente—Verifique se há danos no defletor de relva.

⚠ AVISO

Uma abertura de descarga sem proteção pode fazer com que o cortador de relva projete objetos na direção do utilizador ou outras pessoas e provocar ferimentos graves. Além disso, as pessoas estão em risco porque podem ser atingidas pela lâmina. Nunca utilize a máquina sem o defletor de relva, a cobertura de descarga ou o sistema de recolha de relva no lugar.

Nunca utilize a máquina sem o defletor de relva, a cobertura de descarga ou o sistema de recolha de relva no lugar.

Verifique se há danos no defletor de relva antes de cada utilização. Substitua todas as peças danificadas antes da utilização.

1. Remova a porta (3/8 pol.) da barra debaixo do cortador (Figura 68).

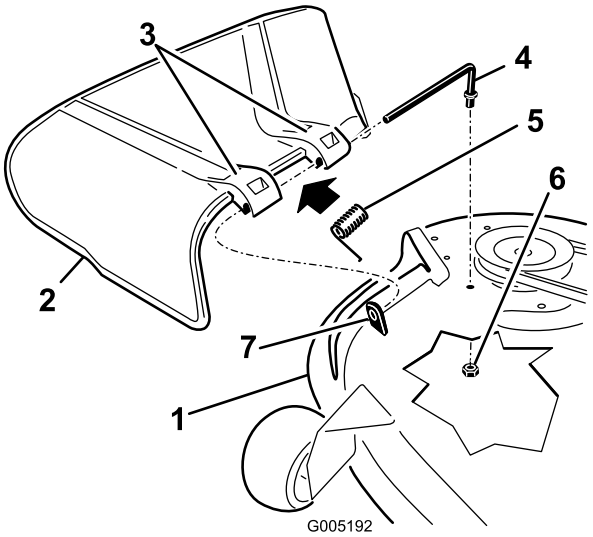

Figura 68

1. Plataforma do cortador
2. Defletor de relva
3. Suporte do defletor de relva
4. Barra
5. Mola
6. Porca (3/8 pol.)
7. Parte saliente curta

2. Faça deslizar a barra para fora da parte saliente curta, da mola e do defletor de relva (Figura 68).
3. Se o defletor de relva estiver danificado ou gasto, retire-o.
4. Substitua o defletor de relva (Figura 68).
5. Faça deslizar a barra (extremidade reta) através do suporte traseiro do defletor de relva.
6. Coloque a mola na barra, com a cablagem da extremidade para baixo, e entre os suportes do defletor de relva.
7. Faça a barra deslizar pelo segundo suporte do defletor de relva (Figura 68).
8. Insira a barra na parte da frente do defletor de relva na parte saliente curta na plataforma.
9. Fixe a extremidade traseira da barra ao cortador com uma porca (3/8 pol.), como se mostra em Figura 68.

   Importante: O defletor de relva tem de estar com mola na posição baixa. Suba o defletor para testá-lo e verificar se desce por completo.

Manutenção da correia do cortador

Inspeção das correias

Intervalo de assistência: A cada 25 horas—Verifique se existe desgaste/rachas nas correias.

Verifique se existem rachas, extremidades desfiadas, marcas de queimaduras e outros danos nas correias. Substitua as correias danificadas.

Substituição da correia do cortador

Chiado durante a rotação da correia, deslocamento das lâminas durante o corte, extremidades da correia puídas, marcas de queimadura e fissuras são indícios de uma correia de cortador gasta. Substitua a correia do cortador assim que notar algum destes sinais.

1. Desaperte os dois parafusos inferiores que prendem a cortina da plataforma do cortador à plataforma. Consulte a Libertar a cortina da plataforma do cortador (página 33).
2. Coloque a máquina numa superfície nivelada e desligue o interruptor de controlo da lâmina.
3. Desloque as alavancas de controlo de movimento para fora para a posição de estacionamento, desligue o motor, retire a chave e espere que todas as peças em movimento parem antes de deixar a posição de operação.
4. Regule a altura de corte na posição de corte mais baixa de 38 mm.
5. Utilize um removedor de molas (peça Toro n.º 92-5771), remova a mola intermédia do gancho da plataforma para retirar tensão da polia intermédia e role a correia para fora das polias (Figura 69 e Figura 70).

⚠ AVISO

A mola está sob tensão quando está instalada e pode causar ferimentos pessoais.

Cuidado quando remover a corrreia.

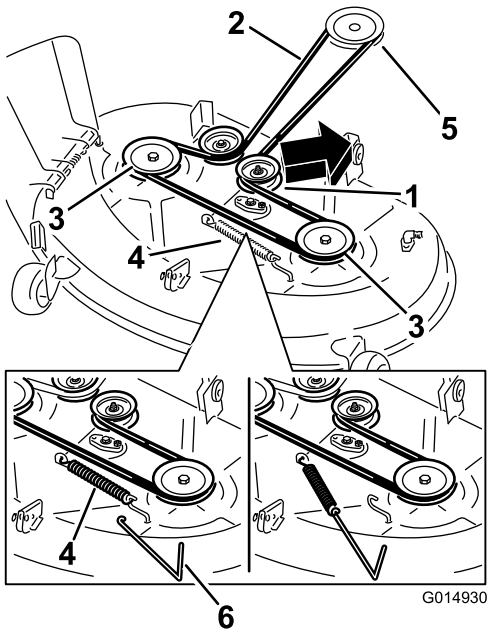

Figura 69

Plataformas de corte com 2 lâminas

1. Polia intermédia
2. Correia do cortador
3. Polia exterior
4. Mola
5. Polia do motor
6. Removedor de molas

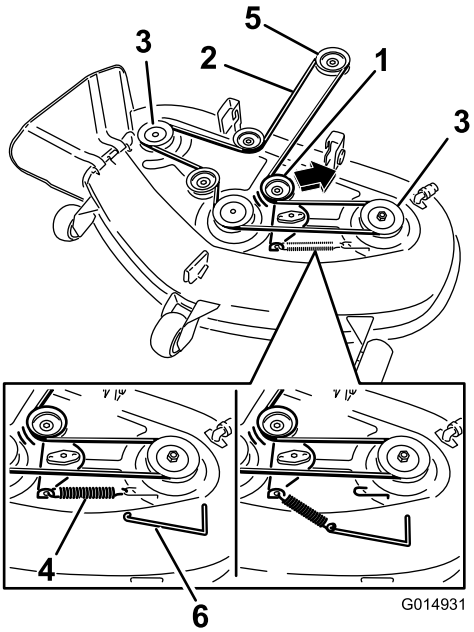

Figura 70

Plataformas de corte com 3 lâminas

1. Polia intermédia
2. Correia do cortador
3. Polia exterior
4. Mola
5. Polia do motor
6. Removedor de molas

6. Coloque a nova correia em redor da polia do motor e nas polias do cortador (Figura 70).
7. Utilize um removedor de molas (peça Toro n.º 92-5771), instale a mola intermédia por cima do gancho

da plataforma para colocar tensão da polia intermédia e na correia do cortador (Figura 69 e Figura 70).

8. Aperte os dois parafusos inferiores que prendem a cortina da plataforma do cortador à plataforma. Consulte a Libertar a cortina da plataforma do cortador (página 33).

Limpeza

Lavar a parte inferior do cortador

Intervalo de assistência: Após cada utilização—Limpe a caixa da plataforma do cortador.

Lave a parte inferior do cortador após cada utilização para evitar a acumulação de relva para uma melhor ação de monda e dispersão de aparas.

Importante: Pode lavar a máquina com água e um detergente suave. Não lave a máquina com sistemas de lavagem de pressão. Evite a utilização excessiva de água, especialmente próximo da zona do painel de controlo, debaixo do banco, em torno do motor, bombas e motores.

1. Coloque a máquina numa superfície nivelada e desligue o interruptor de controlo da lâmina.
2. Desloque as alavancas de controlo de movimento para fora para a posição de estacionamento, desligue o motor, retire a chave e espere que todas as peças em movimento parem antes de deixar a posição de operação.
3. Coloque a união da mangueira na extremidade de limpeza do cortador e ligue a água em elevado (Figura 71).

   Nota: Espalhe vaselina no anel de retenção da união de lavagem para facilitar o deslizar da união e proteger o anel de retenção.

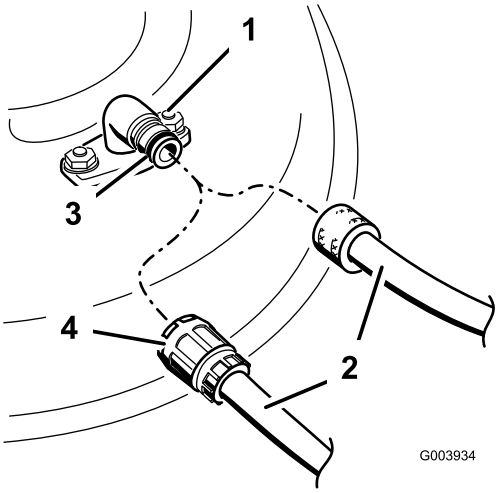

Figura 71

1. União de lavagem
2. Tubagem
3. Anel de retenção
4. União

4. Baixe o cortador até à altura de corte mais baixa.
5. Sente-se no banco e ligue o motor.
6. Engate o interruptor de controlo da lâmina e deixe o cortador funcionar durante um a três minutos.

7. Desative o interruptor de controlo da lâmina, desligue o motor, retire a chave e espere que todas as peças em movimento parem.
8. Desligue a água e retire a união da lavagem.

   Nota: Se o cortador não ficar limpo após uma lavagem, molhe-o e aguarde 30 minutos. Em seguida, repita o processo.
9. Ligue o cortador novamente durante um a três minutos para remover a água em excesso.

⚠ AVISO

Uma união de lavagem partida ou em falta pode expô-lo a si e aos outros à projeção de objetos ou contacto com a lâmina. O contacto com a lâmina ou projeção de detritos pode causar ferimentos ou morte.

- **Substitua a união de lavagem partida ou em falta imediatamente, antes de utilizar novamente o cortador.**
- **Nunca coloque as mãos ou pés sob o cortador ou nas aberturas do cortador.**

Armazenamento

Limpeza e armazenamento

1. Desengate o interruptor de controlo da lâmina, mova os controlos de movimento para fora para a posição de estacionamento, pare o motor e retire a chave.
2. Retire os cortes de relva, sujidade e fuligem das partes exteriores da máquina, especialmente do motor.
3. Limpe todos os vestígios de sujidade da parte exterior das aletas da cabeça do cilindro e da saída de ar.

   Importante: Pode lavar a máquina com água e um detergente suave. Não lave a máquina com sistemas de lavagem de pressão. Evite a utilização excessiva de água, especialmente próximo da zona do painel de controlo, debaixo do banco, em torno do motor, bombas e motores.
4. Efetue a manutenção do filtro de ar; consulte Manutenção do filtro de ar (página 34).
5. Lubrifique a máquina; consulte Lubrificação (página 33).
6. Substitua o óleo do cárter e o filtro; consulte Verificação do óleo do motor (página 35).
7. Verifique a pressão dos pneus; consulte (Verificação da pressão dos pneus (página 41)).
8. Carregue a bateria, consulte Carregamento da bateria (página 39).
9. Verifique o estado das lâminas, consulte (Manutenção das lâminas de corte (página 42)).
10. Prepare a máquina para armazenamento quando não for utilizada durante mais de 30 dias. Preparar a máquina para armazenamento da seguinte forma.
11. Adicione ao depósito um estabilizador/condicionador de combustível com base de petróleo. Siga as instruções de mistura do fabricante do estabilizador. Não utilize um estabilizador com base de álcool (etanol ou metanol).

    Nota: O estabilizador/condicionador de combustível é mais eficaz quando é misturado com gasolina nova e é utilizado frequentemente.

    Ligue o motor para distribuir o combustível condicionado pelo sistema de combustível (5 minutos).

    Desligue o motor, deixe-o arrefecer e, em seguida, drene o depósito de combustível.

    Volte a ligar o motor e deixe-o trabalhar até parar.

    Afogue o motor. Ligue o motor e deixe-o trabalhar até não o conseguir ligar.

    A gasolina deverá ser eliminada de forma adequada. Recicle cumprindo os códigos locais.

    Importante: Não armazene gasolina estabilizada/condicionada mais de 30 dias.

12. Retire a(s) vela(s) de ignição e verifique o estado das mesmas; consulte Manutenção da vela de ignição (página 37). Depois de retirar a(s) vela(s) de ignição do motor, coloque duas colheres de óleo nos orifícios das velas. Utilize o arranque para fazer girar o motor e distribuir o óleo pelo interior do cilindro. Instale a(s) vela(s) de ignição. Não coloque os cabos nas velas de ignição.
13. Limpe qualquer sujidade e resíduos da parte superior do cortador.
14. Raspe qualquer acumulação intensa de relva e sujidade da parte inferior do cortador e, em seguida, lave o cortador com uma mangueira de jardim.
15. Verifique o estado da correia de transmissão e do cortador.
16. Verifique e aperte todos os pernos, porcas e parafusos. Repare ou substitua qualquer peça danificada ou gasta.
17. Pinte todas as superfícies de metal arranhadas ou descascadas. O serviço de pintura é disponibilizado pelo serviço de assistência autorizado.
18. Guarde a máquina numa garagem ou armazém limpo e seco. Retire a chave do interruptor de ignição e guarde-a num local específico. Tape a máquina para a proteger e mantê-la limpa.

Resolução de problemas

Problema	Causa possível	Acção correctiva
Sobreaquecimento do motor.	1. A carga no motor é excessiva. 2. O nível de óleo no cárter está baixo. 3. As aletas de refrigeração e as passagens de ar na parte inferior do revestimento da turbina do motor estão obstruídas. 4. O filtro de ar está sujo. 5. O sistema de combustível tem sujidade, água ou combustível muito antigo.	1. Reduza a velocidade. 2. Junte óleo ao cárter. 3. Retire a obstrução das aletas de refrigeração e das passagens de ar. 4. Limpe ou substitua o filtro de ar. 5. Contacte um distribuidor autorizado
O arranque elétrico não dá sinal.	1. O interruptor de controlo da lâmina está engatado. 2. As alavancas de controlo do movimento não estão na posição de estacionamento. 3. A bateria não tem carga. 4. As ligações elétricas estão corroídas ou soltas. 5. Está um fusível queimado. 6. Um interruptor ou um relé está danificado.	1. Mova o interruptor de controlo da lâmina para Desengatado. 2. Mova as alavancas de controlo de movimento para fora para a posição de estacionamento. 3. Carregue a bateria. 4. Verifique se as ligações elétricas estão a fazer bom contacto. 5. Substitua o fusível. 6. Contacte um distribuidor autorizado
O motor não arranca, o arranque é difícil ou não fica a trabalhar.	1. O depósito de combustível está vazio. 2. O ar não está ligado. 3. O filtro de ar está sujo. 4. O(s) cabo(s) da(s) vela(s) de ignição está(estão) solto(s) ou desligado(s). 5. As velas estão picadas, reparadas ou a folga está incorreta. 6. Há sujidade no filtro de combustível. 7. O sistema de combustível tem sujidade, água ou combustível muito antigo. 8. Há combustível errado no depósito de combustível. 9. O nível de óleo no cárter está baixo.	1. Encha o depósito de combustível. 2. Mova a alavanca do ar para a posição de entrada de ar. 3. Limpe ou substitua o filtro de ar. 4. Empurre o(s) cabo(s) para a vela de ignição. 5. Instale uma vela de ignição nova, com as devidas folgas. 6. Substitua o filtro de combustível. 7. Contacte um distribuidor autorizado 8. Esvazie o depósito e substitua o combustível com o tipo correto. 9. Junte óleo ao cárter.
A máquina não anda.	1. As válvulas de distribuição estão abertas. 2. As correias de tração estão gastas, soltas ou partidas. 3. As correias de tração estão fora das polias. 4. A transmissão não responde.	1. Feche as válvulas de reboque. 2. Contacte um distribuidor autorizado 3. Contacte um distribuidor autorizado 4. Contacte um distribuidor de assistência autorizado.

Problema	Causa possível	Acção correctiva
Há uma vibração anormal.	1. Os parafusos de montagem do motor estão soltos. 2. A polia do motor, polia intermédia, ou polia das lâminas está solta. 3. A polia do motor está danificada. 4. As lâmina(s) de corte está/estão empenada(s) ou desequilibrada(s). 5. O parafuso de montagem da lâmina está solto. 6. O eixo da lâmina está empenado.	1. Aperte os parafusos de montagem do motor. 2. Aperte a polia adequada. 3. Contacte um distribuidor autorizado 4. Instale lâmina(s) de corte nova(s). 5. Aperte o parafuso de montagem da lâmina. 6. Contacte um serviço de assistência autorizado.
A altura de corte não é uniforme.	1. Lâmina(s) não está/estão afiada(s). 2. Lâmina(s) de corte está/estão empenada(s). 3. O cortador não está nivelado. 4. Uma roda anti-dano não está corretamente ajustada. 5. O lado inferior do cortador está sujo. 6. A pressão dos pneus é incorreta. 7. O eixo da lâmina está empenado.	1. Afie a(s) lâmina(s). 2. Instale lâmina(s) de corte nova(s). 3. Nivele o cortador na horizontal e de trás para a frente. 4. Ajuste a altura da roda anti-dano. 5. Limpe a parte de baixo do cortador. 6. Ajuste a pressão dos pneus. 7. Contacte um distribuidor autorizado
As lâminas não rodam.	1. A correia de transmissão está gasta, larga ou partida. 2. A correia da transmissão está fora da polia. 3. O interruptor da tomada de força (PTO) ou a embraiagem da tomada de força está com problemas. 4. A correia do cortador está gasta, larga ou partida.	1. Instale uma nova correia da transmissão. 2. Monte a correia de acionamento e verifique se os veios de ajuste e as guias da correia estão na posição correta. 3. Contacte um distribuidor autorizado. 4. Instale uma nova correia do cortador.

Esquemas

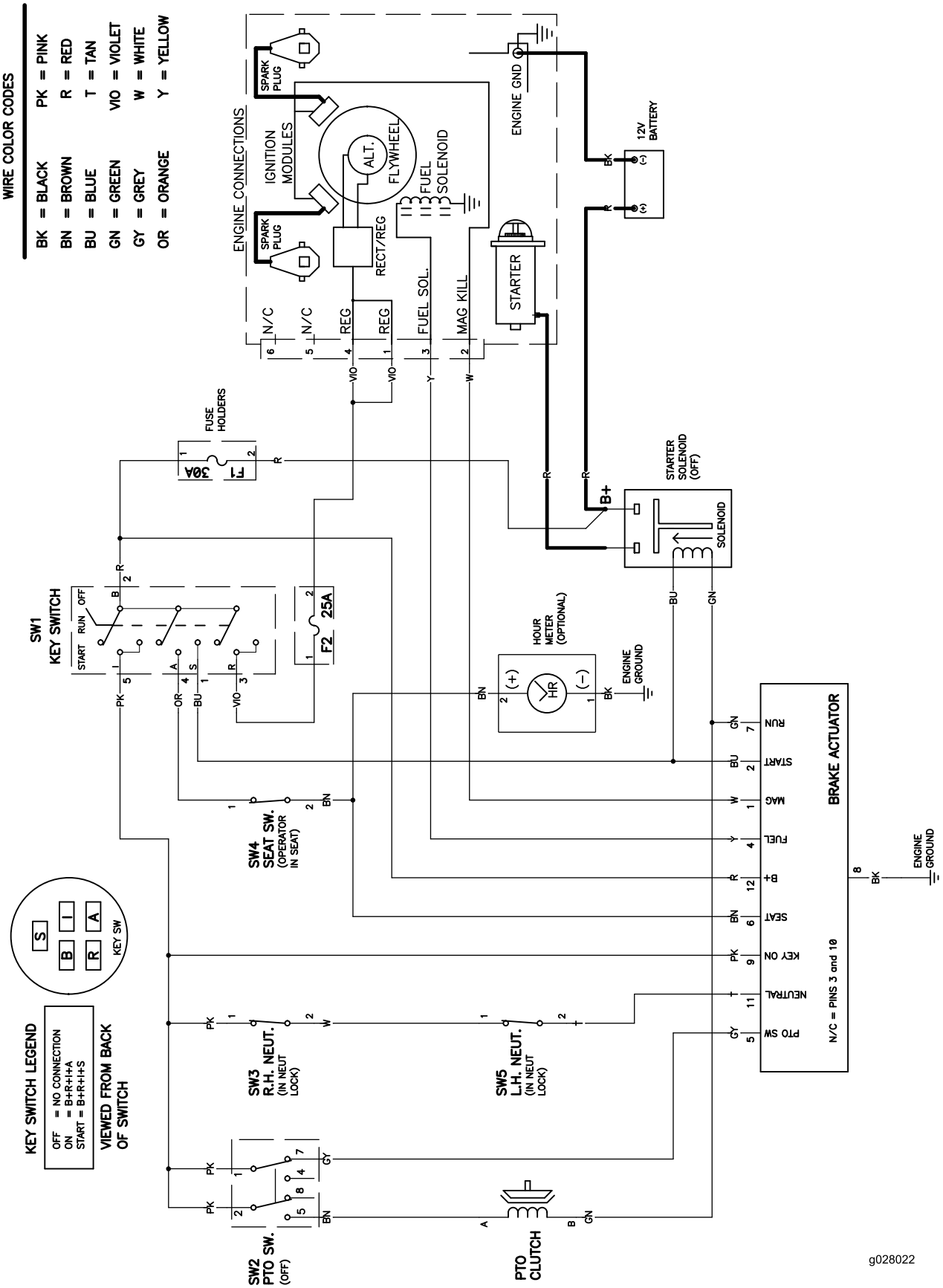

Esquema elétrico (Rev. A)

Notas:

Notas:

Notas:

Lista de distribuidores internacionais

Distribuidor:	País:	Telefone:	Distribuidor:	País:	Telefone:
Agrolanc Kft	Hungria	36 27 539 640	Maquiver S.A.	Colômbia	57 1 236 4079
Balama Prima Engineering Equip.	Hong Kong	852 2155 2163	Maruyama Mfg. Co. Inc.	Japão	81 3 3252 2285
B-Ray Corporation	Coreia	82 32 551 2076	Mountfield a.s.	República Checa	420 255 704 220
Casco Sales Company	Porto Rico	787 788 8383	Mountfield a.s.	Eslováquia	420 255 704 220
Ceres S.A.	Costa Rica	506 239 1138	Munditol S.A.	Argentina	54 11 4 821 9999
CSSC Turf Equipment (pvt) Ltd.	Sri Lanka	94 11 2746100	Norma Garden	Rússia	7 495 411 61 20
Cyril Johnston & Co.	Irlanda do Norte	44 2890 813 121	Oslinger Turf Equipment SA	Equador	593 4 239 6970
Cyril Johnston & Co.	República da Irlanda	44 2890 813 121	Oy Hako Ground and Garden Ab	Finlândia	358 987 00733
Equiver	México	52 55 539 95444	Parkland Products Ltd.	Nova Zelândia	64 3 34 93760
Femco S.A.	Guatemala	502 442 3277	Perfetto	Polónia	48 61 8 208 416
ForGarder OU	Estónia	372 384 6060	Pratoverde SRL.	Itália	39 049 9128 128
G.Y.K. Company Ltd.	Japão	81 726 325 861	Prochaska & Cie	Áustria	43 1 278 5100
Geomechaniki of Athens	Grécia	30 10 935 0054	RT Cohen 2004 Ltd.	Israel	972 986 17979
Golf international Turizm	Turquia	90 216 336 5993	Riversa	Espanha	34 9 52 83 7500
Guandong Golden Star	China	86 20 876 51338	Lely Turfcare	Dinamarca	45 66 109 200
Hako Ground and Garden	Suécia	46 35 10 0000	Solvert S.A.S.	França	33 1 30 81 77 00
Hako Ground and Garden	Noruega	47 22 90 7760	Spypros Stavrinides Limited	Chipre	357 22 434131
Hayter Limited (U.K.)	Reino Unido	44 1279 723 444	Surge Systems India Limited	Índia	91 1 292299901
Hydroturf Int. Co Dubai	Emirados Árabes Unidos	97 14 347 9479	T-Markt Logistics Ltd.	Hungria	36 26 525 500
Hydroturf Egypt LLC	Egipto	202 519 4308	Toro Australia	Austrália	61 3 9580 7355
Irrimac	Portugal	351 21 238 8260	Toro Europe NV	Bélgica	32 14 562 960
Irrigation Products Int'l Pvt Ltd.	Índia	0091 44 2449 4387	Valtech	Marrocos	212 5 3766 3636
Jean Heybroek b.v.	Holanda	31 30 639 4611	Victus Emak	Polónia	48 61 823 8369

Aviso de privacidade europeu

As informações que a Toro recolhe
A Toro Warranty Company (Toro) respeita a sua privacidade. Para processar as suas reclamações e o contactar em caso de recolha de produtos, pedimos que partilhe determinadas informações pessoais connosco, seja diretamente ou através da empresa Toro ou do seu representante Toro.

O sistema de garantia Toro está alojado em servidores que se encontram nos Estados Unidos onde a lei da privacidade pode não providenciar a mesma proteção que se aplica no seu país.

AO PARTILHAR AS SUAS INFORMAÇÕES PESSOAIS CONNOSCO, ESTÁ A AUTORIZAR O PROCESSAMENTO DAS SUAS INFORMAÇÕES PESSOAIS, CONFORME É DESCRITO NESTE AVISO DE PRIVACIDADE.

A forma como a Toro utiliza as informações
A Toro pode utilizar as suas informações pessoais para processar reclamações e para o contactar em caso de recolha de produtos ou qualquer outro fim que indicarmos. A Toro pode partilhar as suas informações com afiliadas da Toro, representantes ou outros parceiros de negócios relativamente a qualquer uma destas atividades. Não vendemos as suas informações pessoais a qualquer outra empresa. Reservamo-nos o direito de revelar informações pessoais para cumprir as leis aplicáveis e pedidos das autoridades devidas, para operar os seus sistemas devidamente para sua própria proteção e de outros utilizadores.

Retenção de informações pessoais
Iremos manter as suas informações pessoais enquanto necessitarmos delas para os fins para os quais elas foram originalmente recolhidas ou para outros fins legítimos (como conformidade com regulamentos), ou conforme seja exigido pela lei aplicável.

O nosso compromisso com a segurança das suas informações pessoais
Tomamos as precauções razoáveis para proteger a segurança das suas informações pessoais. Também damos todos os passos para manter a precisão e o estado atual das informações pessoais.

Aceder a e corrigir as suas informações pessoais
Se pretender rever ou corrigir as suas informações pessoais, contacte-nos através de e-mail em legal@toro.com.

Lei do consumidor australiana

Os clientes australianos encontrarão informações relacionadas com a Lei do consumidor australiana no interior da caixa ou no seu representante Toro local.

A garantia Toro e Garantia inicial Toro GTS

Condições e produtos abrangidos

A The Toro Company e a sua afiliada, a Toro Warranty Company, no seguimento de um acordo celebrado entre ambas, garantem a reparação ao comprador original[1] do seu Produto Toro indicado abaixo no caso de defeitos de materiais e de fabrico ou se o motor Toro GTS (Garantia de arranque) não arrancar na primeira ou segunda tentativa, desde que tenha sido realizada a manutenção de rotina requerida no *Manual do utilizador*.

Os períodos de tempo a seguir aplicam-se a partir da data de compra

Produtos	**Período da garantia**
Cortadores de relva elétricos	
• Plataforma fundida	5 anos de utilização residencial[2] 90 dias de utilização comercial
• Motor	Garantia de 5 anos de GTS, Utilização residencial[3]
• Bateria	2 anos
• Plataforma de aço	2 anos de utilização residencial[2] 30 dias de utilização comercial
• Motor	Garantia de 2 anos de GTS, Utilização residencial[3]
Cortadores TimeMaster	3 anos de utilização residencial[2] 90 dias de utilização comercial
• Motor	Garantia de 3 anos de GTS, Utilização residencial[3]
• Bateria	2 anos
Produtos elétricos portáteis e cortadores de relva elétricos	2 anos Utilização residencial[2] Sem garantia para uso comercial
Limpa-neves	
• Etapa única	2 anos de utilização residencial[2] 45 dias de utilização comercial
• Motor	Garantia de 2 anos de GTS, Utilização residencial[3]
• Duas fases	3 anos de utilização residencial[2] 45 dias de utilização comercial
• Calha, defletor da calha e cobertura da caixa da ventoinha	Vitalícia (apenas comprador original)[5]
Sopradores de neve elétricos	2 anos de utilização residencial[2] Sem garantia para uso comercial
Todas as unidades de operador abaixo	
• Motor	Ver garantia do fabricante do motor[4]
• Bateria	2 anos de utilização residencial[2]
• Acessórios	2 anos de utilização residencial[2]
Tratores corta-relva DH	2 anos de utilização residencial[2] 30 dias de utilização comercial
Tratores corta-relva XLS	3 anos de utilização residencial[2] 30 dias de utilização comercial
Série TimeCutter	3 anos de utilização residencial[2] 30 dias de utilização comercial
Cortadores TITAN	3 anos ou 240 horas[5]
• Estrutura	Vitalícia (apenas comprador original)[6]

[1]Comprador original significa a pessoa que originalmente adquiriu o Produto Toro.

[2]Utilização residencial significa a utilização do produto em sua casa. A utilização em mais do que um local é considerada utilização comercial à qual se aplicaria a garantia para utilização comercial.

[3]A Garantia de arranque GTS da Toro não se aplica quando o produto for utilizado comercialmente.

[4]Alguns motores usados nos Produtos Toro são garantidos pelo fabricante do motor.

[5]O que ocorrer primeiro.

[6]Garantia vitalícia da estrutura – Se a estrutura principal, que consiste de peças soldadas em conjunto para formar a estrutura do trator à qual outros componentes como, por exemplo, o motor está fixado, ficar com fissuras ou partir durante a utilização normal, será reparada ou substituída, mediante opção da Toro, ao abrigo da garantia sem qualquer custo de peças ou mão-de-obra. A falha da estrutura devida a utilização indevida ou abuso e falha ou reparação necessária devida a ferrugem ou corrosão não estão abrangidas.

A garantia pode ser negada se o contador de horas estiver desligado, modificado ou mostrar sinais de ter sido alterado.

Responsabilidades do proprietário

É preciso fazer a manutenção do produto Toro seguindo os procedimentos descritos no *Manual do utilizador*. Os custos dessa manutenção de rotina, quer seja feita por um representante ou por si, são todos pagos por si.

Instruções para a obtenção de um serviço de garantia

Se pensa que o seu produto Toro tem algum defeito de materiais ou de fabrico, siga este procedimento:

1. Contacte o vendedor para que trate da reparação do produto. Se, por qualquer motivo, não conseguir contactar o vendedor, pode ligar para qualquer distribuidor autorizado Toro para combinar a reparação. Consulte a lista de distribuidores em anexo.
2. Leve o produto e a respetiva prova de compra (recibo) ao local de reparação. Se, por qualquer motivo, não ficar satisfeito com a análise do local de reparação ou assistência prestada pelo distribuidor contacte-nos em:

   Toro Customer Care Department, RLC Division
   Toro Warranty Company
   8111 Lyndale Avenue South
   Bloomington, MN 55420-1196
   001–952–948–4707

Itens e condições não abrangidos

Não existe outra garantia expressa excepto para o sistema especial de emissões e cobertura de garantia do motor em alguns produtos. Esta garantia expressa não abrange o seguinte:

- O custo da assistência de manutenção regular ou peças como, por exemplo, filtros, lubrificantes, mudanças de óleo, velas de ignição, filtros de ar, afiar as lâminas ou lâminas gastas, cabos/ligações ou ajustes de travões
- Componentes que falham devido a desgaste normal
- Qualquer produto ou peça que tenha sido alterado ou usado indevidamente ou negligenciado ou que tenha precisado de ser substituído ou reparado devido a acidentes ou falta de manutenção adequada
- Encargos de recolha e entrega
- As reparações ou tentativas de reparação por pessoa alheia a um Representante autorizado de assistência Toro
- As reparações necessárias devido a não cumprir o procedimento de combustível recomendado (consulte o *Manual do utilizador* para mais informações)
  - Remover contaminantes do sistema de combustível não está abrangido
  - A utilização de combustível velho (com mais de um mês) ou combustível que contenha mais de 10% de etanol ou mais de 15% de MTBE
  - A não drenagem do sistema de combustível antes de qualquer período de não utilização superior a um mês
- Reparações ou ajustes para corrigir dificuldades de arranque devido ao seguinte:
  - Não cumprimento dos procedimentos de manutenção adequados ou procedimento de combustível recomendado
  - Embate da lâmina em rotação num objeto
- Condições especiais de operação em que o arranque possa necessitar de mais de 2 puxões:
  - Arranques iniciais após um longo período de não utilização superior a três meses ou armazenamento sazonal
  - Arranques em temperatura fria como os que se encontram no início da Primavera e fim do Outono
  - Procedimentos de arranque inadequados – se tem dificuldades em iniciar a unidade, consulte o *Manual do utilizador* para assegurar que está a utilizar os procedimentos de arranque corretos. Isto pode evitar uma visita desnecessária a um Representante Autorizado de Assistência Toro.

Condições gerais

O comprador está coberto pelas leis nacionais de cada país. Os direitos do comprador abrangidos por estas leis não são limitados por esta garantia.