Form No. 3394-368 Rev A

TORO®

Count on it.

Bruksanvisning

Åkgräsklippare i Z Master® Professional 6000-serien

med 132 eller 152 cm TURBO FORCE®-sidoutkast

Modellnr 74919TE—Serienr 315000001 och högre

Modellnr 74925TE—Serienr 315000001 och högre

Registrera din produkt på www.Toro.com.
Översättning av originalet (SV)

CE

3394-368 A

Produkten uppfyller alla relevanta europeiska direktiv. Mer information finns i produktens separata försäkran om överensstämmelse.

Detta tändningssystem överensstämmer med bestämmelserna i kanadensiska ICES-002.

⚠ VARNING

KALIFORNIEN
Proposition 65 Varning

Den här produkten innehåller en eller flera kemikalier som av den amerikanska delstaten Kalifornien anses orsaka cancer, fosterskador och andra fortplantningsskador.

Motoravgaserna från denna produkt innehåller kemikalier som av den amerikanska delstaten Kalifornien anses orsaka cancer, fosterskador eller andra fortplantningsskador.

⚠ VARNING

Om gängse originalutrustning och -tillbehör tas bort kan det påverka maskinens garanti, drivning och säkerhet. Underlåtenhet att använda Toro-originaldelar kan leda till allvarliga personskador eller dödsfall. Obemyndigade förändringar av motorn, bränsle- och ventilationssystemen kan bryta mot EPA- och CARB-föreskrifterna.

Byt ut alla delar inklusive, men inte begränsat till, däck, remmar, knivar och bränslesystemkomponenter mot Toro-originaldelar.

Introduktion

Denna åkgräsklippare med roterande knivar är avsedd att användas av privatkunder och yrkesförare som har anlitats för kommersiellt arbete. Den är primärt konstruerad för att klippa gräs på väl underhållna gräsmattor runt bostäder eller kommersiella anläggningar. Den är inte konstruerad för att klippa snår eller för jordbruksändamål.

Läs den här informationen noga så att du lär dig att använda och underhålla produkten på rätt sätt och för att undvika person- och produktskador. Du är ansvarig för att produkten används på ett korrekt och säkert sätt.

Du kan kontakta Toro direkt på www.Toro.com om du behöver utbildningsmaterial för säkerhet och drift, information om tillbehör, hjälp med att hitta en återförsäljare eller om du vill registrera din produkt.

Kontakta en auktoriserad återförsäljare eller Toros kundservice och ha produktens modell- och artikelnummer till hands om du har behov av service, Toro-originaldelar eller ytterligare information. Figur 1 visar var på produkten modell- och serienumren sitter. Skriv numren i det tomma utrymmet.

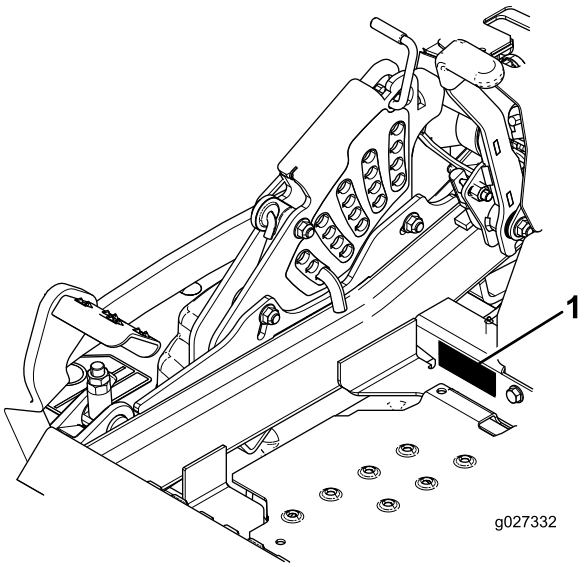

Figur 1

1. Plats för modell- och artikelnummer

Modellnr _____

Serienr _____

I den här bruksanvisningen anges potentiella risker och alla säkerhetsmeddelanden har markerats med en varningssymbol (Figur 2), som anger fara som kan leda till allvarliga personskador eller dödsfall om föreskrifterna inte följs.

Figur 2

1. Varningssymbol

Två ord används också i den här bruksanvisningen för att markera information. **Viktigt** anger speciell teknisk information och **Observera** anger allmän information som bör ges särskild uppmärksamhet.

© 2015—The Toro® Company
8111 Lyndale Avenue South
Bloomington, MN 55420

Kontakta oss på www.Toro.com.
Tryckt i USA
Med ensamrätt

Innehåll

Säkerhet 4
Säker driftspraxis 4
Säkerhet för Toro-åkgräsklippare 6
Ljudtrycksnivå 6
Ljudstyrka 6
Vibrationsnivå för modell 74919TE 6
Vibrationsnivå för modell 74925TE 7
Lutningsindikator 8
Säkerhets- och instruktionsdekaler 9
Produktöversikt 15
Reglage 15
Specifikationer 16
Körning 17
Fylla på bränsle 17
Kontrollera oljenivån i motorn 18
Köra in en ny maskin 18
Använda vältskyddet (störtbågen) 18
Säkerheten främst 19
Använda parkeringsbromsen 20
Använda knivreglagebrytaren (kraftuttaget) 20
Använda gasreglaget 20
Använda choken 21
Använda tändningslåset 21
Använda bränslekranen 21
Starta och stänga av motorn 21
Säkerhetssystemet 23
Köra framåt och bakåt 24
Stanna maskinen 25
Justera klipphöjden 25
Justera antiskalvalsarna 26
Justera utkastarskärmens kamlås 27
Ställa in utkastarens skärm 27
Ställa in sätet 28
Ändra sätets fjädring 28
Använda utlösningsventilerna för drivhjulen 28
Använda sidoutkastaren 29
Transportera maskinen 29
Lasta maskinen 29
Använda Z Stand® 30
Arbetstips 32
Underhåll 33
Rekommenderat underhåll 33
Förberedelser för underhåll 34
Lossa klippdäckets kjol 34
Ta bort skyddsplåten 34
Smörjning 35
Smörja maskinen 35
Smörja klipparen 35
Smörja svänghjulsnaven 36
Motorunderhåll 37
Serva luftrenaren 37
Serva motoroljan 38
Serva tändstiften 40
Kontrollera gnistsläckaren (om sådan finns) 41
Underhålla bränslesystemet 42
Byta ut bränslefiltret 42
Serva bränsletanken 42
Underhålla elsystemet 43
Utföra service på batteriet 43
Serva säkringarna 44
Underhålla drivsystemet 45
Kontrollera säkerhetsbältet 45
Kontrollera vältskyddets rattar 45
Justera spårningen 45
Kontrollera däcktrycket 46
Kontrollera hjulmuttrarna 46
Kontrollera spårmuttern i hjulnavet 46
Justera hjulsvängarmarnas lager 46
Underhålla kylsystemet 47
Rengöra motorfiltret och motoroljekylaren 47
Rengöra motorns kylflänsar och höljen 47
Kontrollera och rengöra hydraulenhetens höljen 48
Underhålla bromsarna 49
Justera parkeringsbromsen 49
Underhålla remmarna 50
Kontrollera remmarna 50
Byta ut klipparremmen 50
Byta ut den hydrauliska pumpdrivremmen 51
Underhålla styrsystemet 52
Justera reglagehandtagets läge 52
Justera rörelsereglagelänken 52
Justera rörelsereglagedämparen 53
Justera svängtappen för rörelsereglagens neutrallås 53
Underhålla hydraulsystemet 54
Serva hydraulsystemet 54
Klippdäcksunderhåll 56
Balansera klippdäcket 56
Serva knivarna 58
Demontera klippdäcket 60
Byta ut gräsriktaren 61
Rengöring 62
Rengöra under klipparen 62
Avfallshantering 62
Förvaring 62
Rengöring och förvaring 62
Felsökning 64
Scheman 66

Säkerhet

Maskinen har utformats i enlighet med specifikationerna i SS-EN ISO 5395:2013.

Felaktigt bruk eller underhåll av maskinen kan leda till personskador. För att minska risken för skador ska dessa säkerhetsanvisningar följas och varningssymbolen alltid uppmärksammas. Symbolen betyder *var försiktig, varning* eller *fara* – anvisning för personsäkerhet. Om anvisningarna inte följs kan detta leda till personskador eller dödsfall.

Säker driftspraxis

Maskinen kan slita av händer och fötter och slunga omkring föremål. Följ alltid alla säkerhetsanvisningar för att förhindra allvarliga skador eller dödsfall.

Utbildning

- Läs *Bruksanvisningen* och det andra utbildningsmaterialet. Om förare eller mekaniker inte kan läsa eller förstå informationen är det ägarens ansvar att förklara materialet för dem.
- Bekanta dig med reglagen och med hur maskinen ska användas.
- Låt aldrig barn eller personer som inte känner till anvisningarna köra gräsklipparen. Lokala föreskrifter kan begränsa förarens ålder.
- Klipp aldrig om människor, särskilt barn, eller husdjur befinner sig i närheten.
- Kom ihåg att föraren är ansvarig för olyckor och risker som andra människor och deras ägodelar utsätts för.
- Skjutsa inte passagerare.
- Alla förare måste få praktisk utbildning av en yrkesutbildad. Utbildningen ska särskilt framhålla:
  - vikten av omsorg och koncentration vid arbete med åkmaskiner
  - att man inte kan återfå kontrollen över en åkmaskin som glider på en slänt med hjälp av reglagehandtagen. Huvudanledningarna till att man förlorar kontrollen är:
    - ◊ otillräckligt däckgrepp, speciellt på vått gräs
    - ◊ för hög hastighet
    - ◊ otillräcklig inbromsning
    - ◊ att maskintypen är olämplig för uppgiften
    - ◊ dålig kännedom om markförhållandenas betydelse, särskilt i sluttningar
    - ◊ felaktig inställning och lastfördelning.

Förberedelser

- Undersök noga det område där maskinen ska köras och avlägsna alla föremål som kan slungas omkring av maskinen.
- Byt ut slitna och skadade ljuddämpare.
- Före körning bör du kontrollera så att inga knivar, knivskruvar eller klippaggregat är slitna eller skadade. Byt ut slitna eller skadade knivar och skruvar i satser så att balanseringen bibehålls.
- Var försiktig vid hantering av maskiner med flera knivar, eftersom en roterande kniv kan få andra knivar att rotera.

Körning

- Blixtnedslag kan leda till allvarliga personskador eller dödsfall. Om det blixtrar eller åskar i området ska maskinen inte användas. Sök skydd.
- Var uppmärksam, sänk farten och var försiktig när du svänger. Titta bakåt och åt sidan innan du ändrar körriktning.
- Kör inte motorn i slutna utrymmen där farlig koloxid kan ansamlas.
- Klipp endast i dagsljus eller i bra belysning.
- Bär alltid långbyxor och kraftiga, halkfria skor när du klipper. Kör inte maskinen barfota eller i sandaler.
- Koppla ur klippaggregatet och lägg i neutralläget innan du startar motorn.
- Kör inte i sluttningar vars lutning överstiger 15 grader.
- Kom ihåg att det inte finns några säkra sluttningar. Vid körning på grässlänter krävs särskild försiktighet. Undvik att välta genom att
  - inte starta och stanna tvärt vid körning i sluttningar
  - köra långsamt i sluttningar och vid snäva svängar
  - se upp för gupp, gropar och andra dolda faror.
- Var försiktig vid bogsering av tunga laster och vid användning av tunga redskap.
  - Använd endast godkända dragkrokar och fästen.
  - Begränsa lasterna till sådana som du kan kontrollera säkert.
  - Sväng inte tvärt. Var försiktig vid backning.
- Se upp för trafik när du kör nära vägar eller korsar vägar.
- Stanna knivarna innan du korsar ytor som ej är gräsbevuxna.
- Rikta aldrig utkastet mot kringstående när redskap kopplats till, och låt ingen komma i närheten av maskinen när den är igång.
- Kör aldrig gräsklipparen med skadade skydd eller om säkerhetsanordningarna inte sitter på plats.
- Ändra inte inställningarna för motorns varvtalshållare och övervarva inte motorn. Om motorn körs med för högt varvtal kan risken för personskador öka.
- Gör följande innan du kliver ur förarsätet:
  - Koppla ur kraftuttaget och sänk ned redskapen.
  - Lägg i neutralläget och dra åt parkeringsbromsen.
  - Stäng av motorn och ta ut tändningsnyckeln.

- Koppla ur redskapsdrivningen, stäng av motorn och lossa tändkabeln/-kablarna eller ta ut tändningsnyckeln
  - innan utkastaren rensas
  - innan du kontrollerar, rengör eller arbetar på maskinen
  - om du har kört på något föremål. Kontrollera om maskinen skadats och reparera innan den startas och körs igen.
  - Om maskinen börjar vibrera onormalt (kontrollera omedelbart).
- Koppla ur redskapsdrivningen under transport och när maskinen inte används.
- Stäng av motorn och koppla ur redskapsdrivningen
  - före påfyllning av bränsle
  - innan gräsuppsamlaren tas bort
  - innan klipphöjden justeras om den inte kan ställas in från förarplatsen.
- Minska på gasen när motorn ska köras tom på bensin och stäng av bränsletillförseln när du har slutat att klippa, om motorn är försedd med en bränslekran.

Störtbågesystem − användning och underhåll

- Störtbågen är en integrerad och effektiv säkerhetsanordning. Fäll upp och lås störtbågen och använd säkerhetsbältet när du kör maskinen.
- Fäll endast ned en fällbar störtbåge tillfälligt om det är absolut nödvändigt. Använd inte säkerhetsbälte när störtbågen är nedfälld.
- Tänk på att det inte finns något vältskydd om störtbågen är nedfälld.
- Säkerställ att säkerhetsbältet snabbt kan lossas i en nödfallssituation.
- Kontrollera området som ska klippas och fäll aldrig ned en fällbar störtbåge i närheten av sluttningar, stup eller vattendrag.
- Se till att det finns tillräckligt utrymme ovanför dig innan du kör under föremål (t.ex. grenar, dörrar, elledningar) och vidrör dem inte.
- Se till att vältskyddet är i säkert bruksskick genom att regelbundet inspektera det noga och kontrollera att det inte är skadat samt hålla alla fästelement ådragna.
- Byt ut en skadad störtbåge. Den får inte repareras eller modifieras.
- **Ta inte** bort störtbågen.
- Alla förändringar av störtbågen måste godkännas av tillverkaren.

Säker bränslehantering

- Var mycket försiktig när du hanterar bensin så att du undviker personskador och materiella skador. Bensin är mycket brandfarligt och ångorna är explosiva.
- Släck alla cigaretter, cigarrer, pipor och övriga antändningskällor.
- Använd endast en godkänd bränsledunk.
- Ta inte bort tanklocket eller fyll på bränsle när motorn är igång.
- Låt motorn svalna före bränslepåfyllning.
- Fyll inte på med bränsle inomhus.
- Förvara inte maskinen eller bränsledunken i närheten av en öppen låga eller gnistor, t.ex. nära en varmvattenberedare eller någon annan maskin.
- Fyll inte på dunkar inuti ett fordon, på ett lastbilsflak eller ett släp med plastklädsel. Ställ alltid dunken på marken en bit bort från fordonet före påfyllning.
- Lasta av maskinen från lastbilen eller släpet och fyll på bensin när den står på marken. Fyll hellre på maskinen från en dunk än med munstycket på en bensinpump om det inte är möjligt att lasta av maskinen från släpet.
- Håll hela tiden kontakt mellan munstycket och kanten på tank- eller dunköppningen tills tankningen är klar.
- Använd inte en låsöppningsanordning för munstycket.
- Om du spiller bränsle på kläderna måste du byta dem omedelbart.
- Fyll inte på för mycket bränsle i tanken. Sätt tillbaka tanklocket och dra åt det ordentligt.

Underhåll och förvaring

- Håll samtliga muttrar, bultar och skruvar åtdragna så att maskinen är i säkert bruksskick.
- Förvara aldrig maskinen med bränsle i tanken i en byggnad där bensinångor kan antändas av en öppen låga eller gnista.
- Låt motorn svalna innan maskinen ställs undan i ett slutet utrymme.
- Håll motorn, ljuddämparen, batterifacket och förvaringsutrymmet för bränsle fria från gräs, löv och överflödigt smörjmedel för att minska brandrisken.
- Kontrollera gräsuppsamlaren regelbundet och se efter om den är sliten eller trasig.
- Byt ut slitna och skadade delar av säkerhetsskäl.
- Om bränsletanken måste tömmas ska detta göras utomhus.
- Var försiktig vid hantering av maskiner med flera knivar, eftersom en roterande kniv kan få andra knivar att rotera.
- Sänk ned klippaggregatet om det inte kan låsas mekaniskt när maskinen parkeras, ställs undan eller lämnas utan uppsikt.
- Använd originaldelar från Toro för att skydda din investering och bibehålla Toro-utrustningen i toppskick.

Toro tillhandahåller reservdelar som utformats exakt efter utrustningens tekniska specifikationer, så de är mycket driftsäkra. Använd enbart originaldelar från Toro så slipper du bekymmer.

Transport

- Var försiktig när du lastar av eller på maskinen på en släpvagn eller lastbil.
- Använd ramper i fullbredd för att lasta maskinen på en släpvagn eller lastbil.
- Bind fast maskinen så att den sitter säkert med spännband, kedjor, vajrar eller rep. Både de främre och bakre spännremmarna ska vara riktade nedåt och ut från maskinen.

Säkerhet för Toro-åkgräsklippare

Nedan finns säkerhetsinformation som gäller specifikt för Toro-produkter samt annan säkerhetsinformation som du bör känna till och som inte täcks av CEN-standarden.

- Motoravgaser innehåller koloxid som är ett luktfritt och dödligt gift. Kör inte motorn inomhus eller i ett slutet utrymme.
- Håll händer, fötter, hår och löst sittande kläder borta från området kring utkastaren, klipparens undersida och alla rörliga delar när motorn är igång.
- Rör inte de delar av utrustningen eller redskapen som kan vara heta efter att ha varit igång under arbetet. Låt dem svalna innan du försöker utföra underhåll, justering eller service.
- Batterisyra är giftigt och kan orsaka brännskador. Undvik kontakt med hud, ögon och kläder. Skydda ansikte, ögon och kläder när du arbetar med ett batteri.
- Batterigaser kan explodera. Håll cigarretter, gnistor och eld borta från batteriet.
- Använd endast redskap som godkänts av Toro. Garantin kan ogiltigförklaras om du använder ej godkända redskap.

Arbete i sluttningar

- Klipp inte i sluttningar vars lutning överstiger 15 grader.
- Klipp inte nära stup, diken, branta flodbäddar eller vattendrag. Hjul som glider över kanter kan orsaka vältolyckor, vilket kan resultera i allvarliga skador, dödsfall eller drunkning.
- Klipp inte på sluttningar om gräset är blött. Hala förhållanden minskar drivkraften och kan orsaka slirning och förlust av kontrollen.
- Gör inga plötsliga svängar eller hastighetsändringar.
- Använd en motorgräsklippare och/eller en handtrimmer nära stup, diken, branta flodbäddar och vattendrag.
- Minska hastigheten och var ytterst försiktig på sluttningar.
- Ta bort eller märk ut hinder som t.ex. stenar och grenar i klippområdet. Det kan finnas dolda hinder i högt gräs.
- Se upp för diken, hål, stenar, gropar och andra ojämnheter som ändrar drivvinkeln eftersom ojämn terräng kan få maskinen att välta.
- Undvik plötsliga starter vid klippning i motlut eftersom klipparen kan välta bakåt.
- Tänk på att drivkraften kan förloras vid klippning i nedförslutning. Om tyngdpunkten förskjuts till framhjulen kan det medföra att drivhjulen slirar och att det inte går att bromsa och styra.
- Undvik alltid plötsliga starter och stopp på lutande underlag. Om däcken förlorar drivkraften kopplar du ur knivarna och fortsätter långsamt bort från sluttningen.
- Följ tillverkarens rekommendationer för hjulvikter eller motvikter för att förbättra stabiliteten.
- Var extra försiktig med gräsuppsamlare och andra redskap. Dessa kan ändra maskinens stabilitet och orsaka förlust av kontrollen.

Ljudtrycksnivå

Modell 74919TE har en ljudtrycksnivå vid förarens öra på 92 dBA, som omfattar ett osäkerhetsvärde (K) på 1 dBA.

Modell 74925TE har en ljudtrycksnivå vid förarens öra på 93 dBA, som omfattar ett osäkerhetsvärde (K) på 1 dBA.

Ljudtrycksnivån har fastställts enligt de rutiner som beskrivs i SS-EN ISO 5395:2013.

Ljudstyrka

Modell 74919TE har en garanterad ljudeffektnivå på 105 dBA, som omfattar ett osäkerhetsvärde (K) på 1 dBA.

Modell 74925TE har en garanterad ljudeffektnivå på 105 dBA, som omfattar ett osäkerhetsvärde (K) på 1 dBA.

Ljudeffektsnivån har fastställts enligt de rutiner som beskrivs i ISO 11094.

Vibrationsnivå för modell 74919TE

Hand/arm

Uppmätt vibrationsnivå för höger hand = 1,3 m/s^2

Uppmätt vibrationsnivå för vänster hand = 1,5 m/s^2

Osäkerhetsvärde (K) = 0,8 m/s^2

Uppmätta värden har fastställts enligt de rutiner som beskrivs i SS-EN ISO 5395:2013.

Hela kroppen

Uppmätt vibrationsnivå = 0,32 m/s^2

Osäkerhetsvärde (K) = 0,16 m/s^2

Uppmätta värden har fastställts enligt de förfaranden som beskrivs i SS-EN ISO 5395:2013.

Vibrationsnivå för modell 74925TE

Hand/arm

Uppmätt vibrationsnivå för höger hand = 2,7 m/s^2

Uppmätt vibrationsnivå för vänster hand = 3,2 m/s^2

Osäkerhetsvärde (K) = 1,6 m/s^2

Uppmätta värden har fastställts enligt de rutiner som beskrivs i SS-EN ISO 5395:2013.

Hela kroppen

Uppmätt vibrationsnivå = 0,73 m/s^2

Osäkerhetsvärde (K) = 0,37 m/s^2

Uppmätta värden har fastställts enligt de förfaranden som beskrivs i SS-EN ISO 5395:2013.

Lutningsindikator

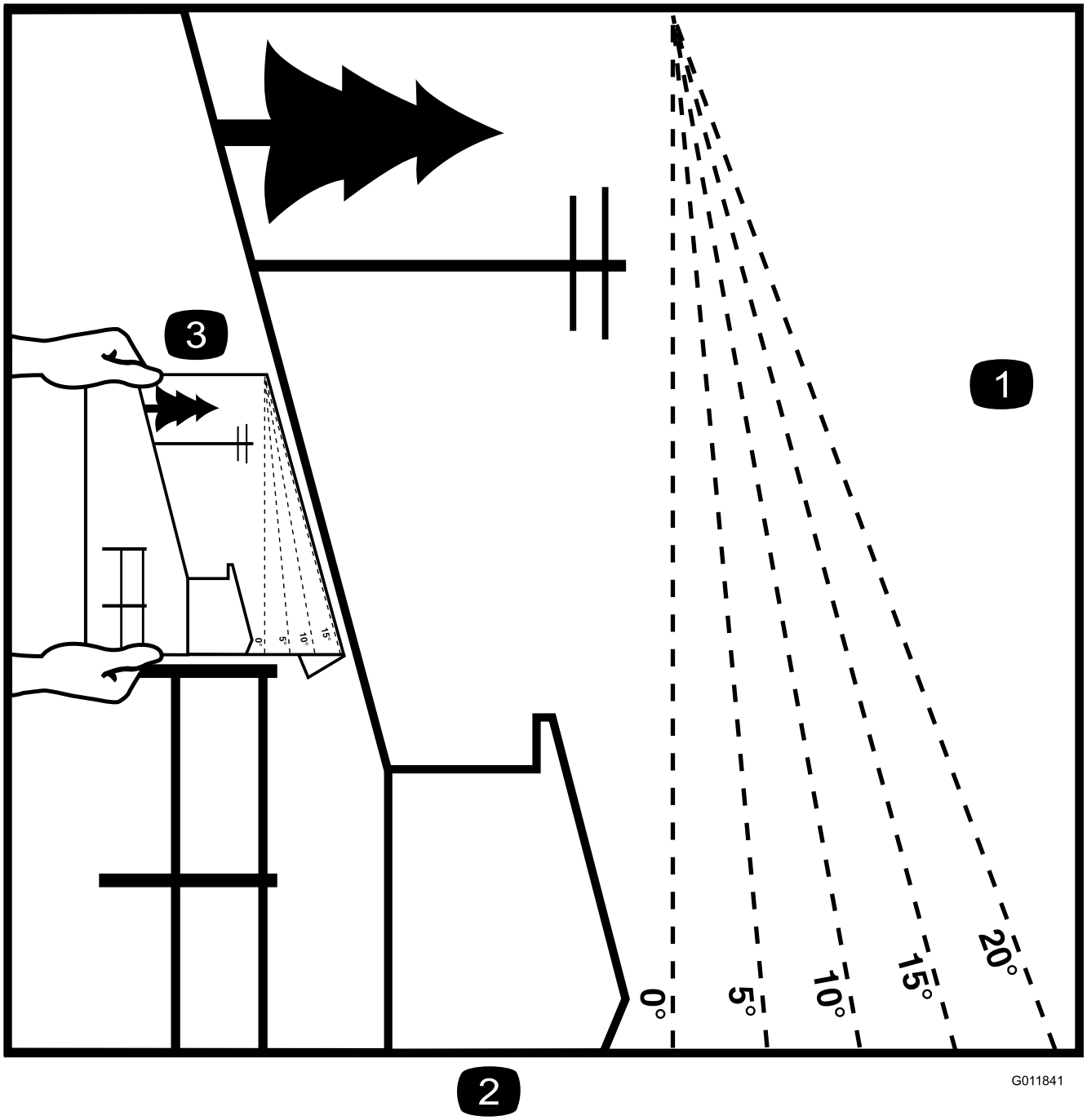

Figur 3

Denna sida får kopieras för personligt bruk.

1. Maximal lutning för säker maskinanvändning i sluttningar är **15 grader**. Använd lutningsdiagrammet för att bestämma en sluttnings lutning innan du kör i sluttningen. **Kör inte denna maskin i sluttningar vars lutning överstiger 15 grader.** Vik längs linjen för rekommenderad lutning.
2. Rikta in kanten efter en lodrät linje som ett träd, en byggnad, en staketstolpe eller liknande.
3. Exempel på hur du jämför sluttningen med den vikta kanten.

Säkerhets- och instruktionsdekaler

Säkerhetsdekalerna och anvisningarna är fullt synliga för föraren och finns nära alla potentiella farozoner. Dekaler som har skadats eller ramlat bort ska bytas ut eller ersättas.

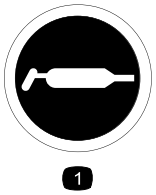

58-6520

1. Fett

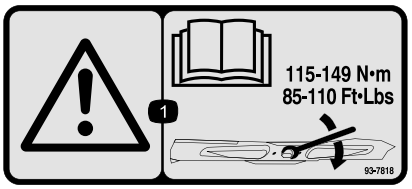

93-7818

1. Varning – läs *bruksanvisningen* för information om hur man drar åt knivskruven/muttern till ett moment på 115–149 N·m.

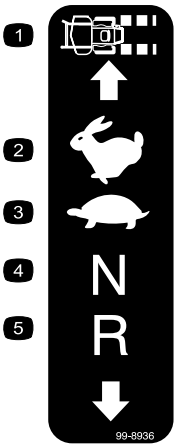

99-8936

1. Maskinhastighet
2. Snabbt
3. Långsamt
4. Neutral
5. Back

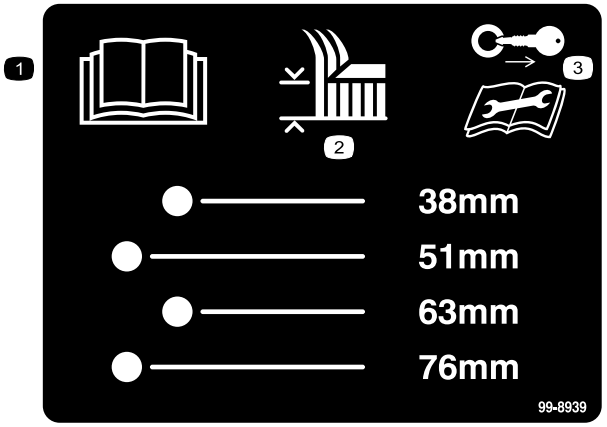

99-8939

1. Läs *bruksanvisningen*.
2. Klipphöjd
3. Ta ur tändningsnyckeln och läs instruktionerna innan du utför service eller underhåll.

106–2655

1. Varning – rör eller närma dig inte remmar som är i rörelse. Ta ur tändningsnyckeln och läs anvisningarna innan du utför service eller underhåll.

106-5517

1. Varning – vidrör inte den heta ytan.

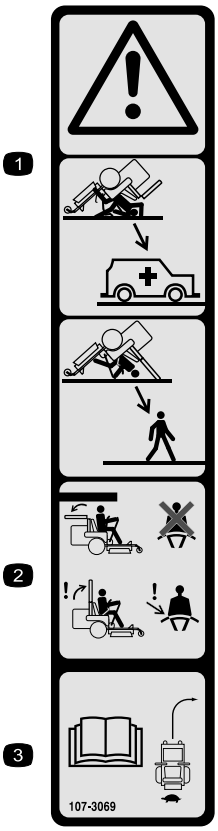

107-3069

1. Varning – det finns inget vältskydd när störtbågen är nedfälld.
2. Minska risken för vältolyckor som kan medföra personskador och innebära livsfara genom att låta störtbågen vara helt uppfälld och låst samt använda säkerhetsbältet. Fäll endast ned störtbågen om det är absolut nödvändigt, och använd inte säkerhetsbältet när störtbågen är nedfälld.
3. Läs *bruksanvisningen*. Kör långsamt och försiktigt.

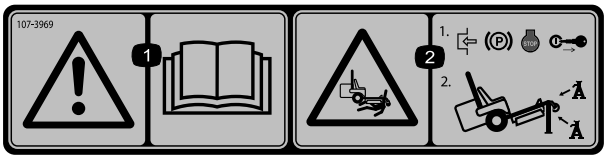

107-3969

1. Varning – läs *bruksanvisningen*.
2. Risk för krosskada, klippare: 1) Dra åt parkeringsbromsen, stäng av motorn och ta ur tändningsnyckeln. 2) Hissa upp maskinen ordentligt innan du arbetar under gräsklipparen.

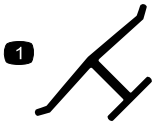

Tillverkarens logotyp

1. Visar att kniven är en originaldel från maskintillverkaren.

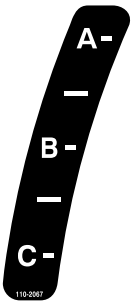

110-2067

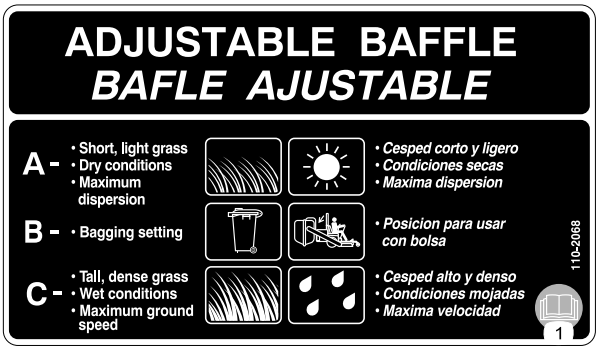

110-2068

1. Läs *bruksanvisningen*.

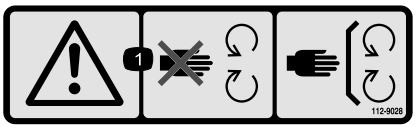

112-9028

1. Varning – håll avstånd till rörliga delar och se till att alla skydd sitter på plats.

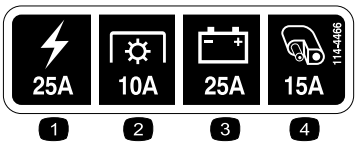

114-4466

1. Huvud, 25 A
2. Kraftuttag, 10 A
3. Ladda, 25 A
4. Reserv, 15 A

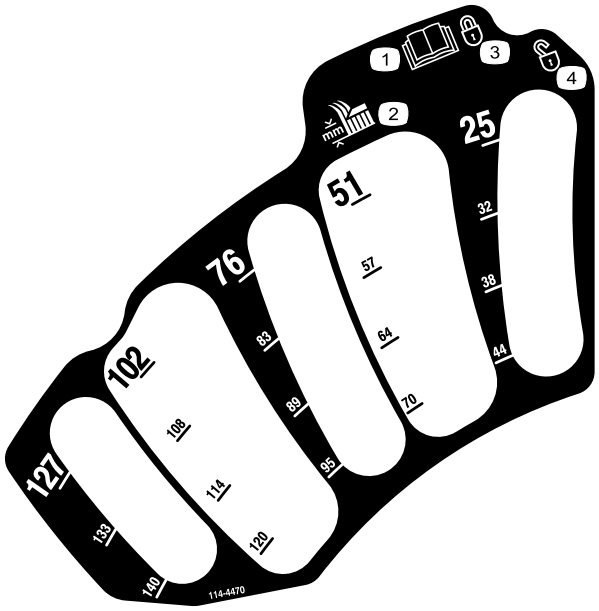

114–4470

1. Läs *bruksanvisningen*.
2. Klipphöjd
3. Låst
4. Olåst

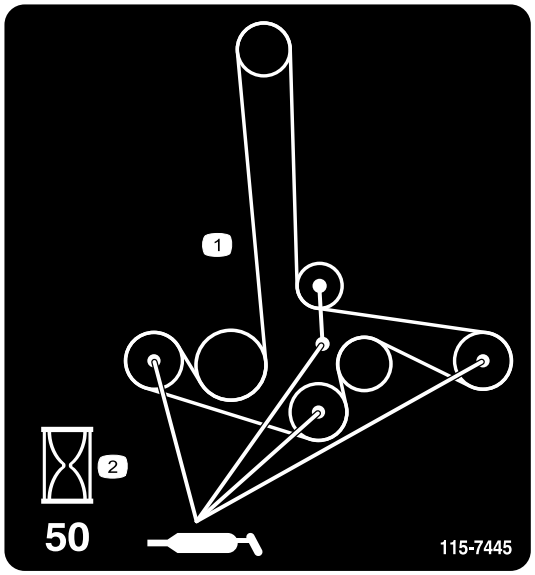

115-7445

1. Smörj skivor och spindelaxlar
2. Underhållsintervall – 50 timmar

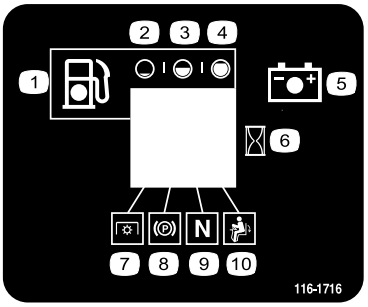

116-1716

1. Bränsle
2. Tom
3. Halv
4. Full
5. Batteri
6. Timmätare
7. Kraftuttag
8. Parkeringsbroms
9. Neutral
10. Brytare för förarnärvaro

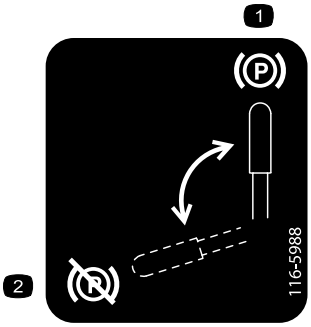

116-5988

1. Parkeringsbroms – ilagd
2. Parkeringsbroms – frigjord

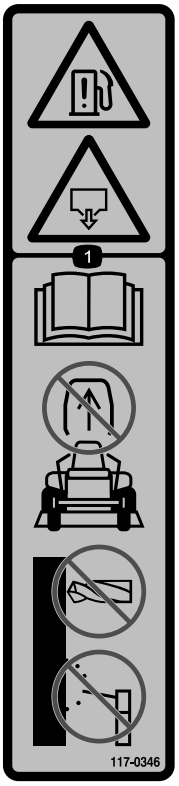

117-0346

1. Risk för bränsleläckage – läs *bruksanvisningen*. Avlägsna inte störtbågen från enheten och försök inte att svetsa, borra eller på annat sätt ändra störtbågen.

117-3811

1. Läs *bruksanvisningen*.
2. Hydraulolja

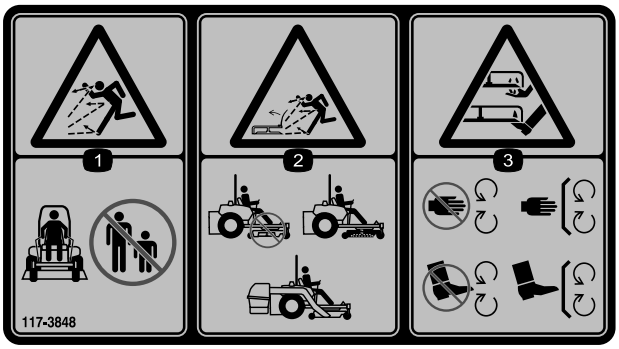

117-3848

1. Risk för utslungade föremål – håll kringstående på behörigt avstånd från maskinen.
2. Risk för utslungade föremål – använd inte klipparen utan att riktaren, utkastarluckan och gräsuppsamlarsystemet är på plats.
3. Avkapnings-/avslitningsrisk för händer och fötter – håll avstånd till rörliga delar och se till att alla skydd sitter på plats.

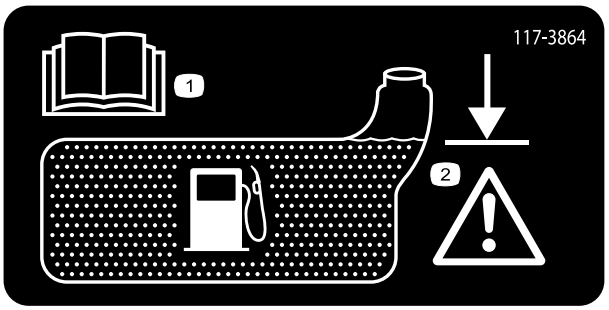

117-3864

1. Läs *bruksanvisningen.*
2. Fyll till påfyllningsrörets nedersta del – fyll inte på för mycket.

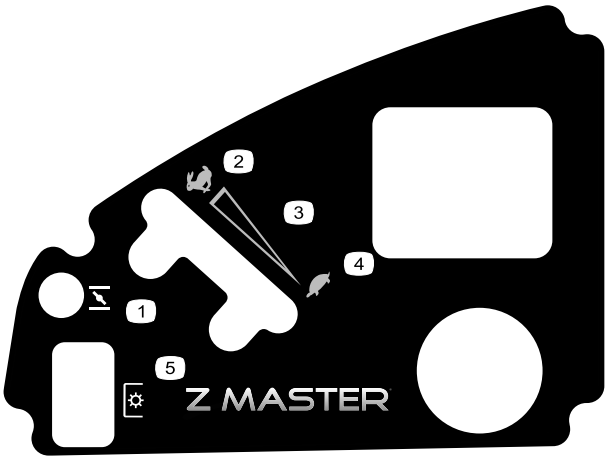

120-5897

1. Choke
2. Snabbt
3. Steglös reglerbar inställning
4. Långsamt
5. Knivreglage med kraftuttag (PTO)

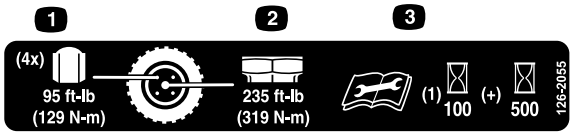

126-2055

1. Hjulmutter, åtdragningsmoment 129 Nm (4x)
2. Hjulnavsmutter, åtdragningsmoment 319 N·m
3. Läs och se till att du förstår bruksanvisningen innan du utför något underhåll. Kontrollera åtdragningsmomentet efter de första 100 timmarna och sedan var 500:e timme.

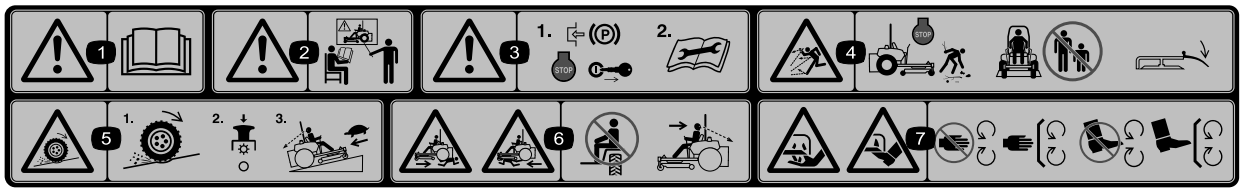

114–4468

1. Varning – läs *bruksanvisningen*.
2. Varning – använd inte maskinen om du inte har genomgått förarutbildning.
3. Varning – lägg i parkeringsbromsen, stäng av motorn, ta ur tändningsnyckeln och läs anvisningarna innan du utför service eller underhåll.
4. Risk för utslungade föremål – stäng av motorn och plocka bort eventuellt skräp innan du börjar klippa. Se till att åskådare står på behörigt avstånd från maskinen och håll gräsriktaren på plats.
5. Risk för att drivningen/kontrollen förloras i sluttningar – om du förlorar drivningen/kontrollen i en sluttning kopplar du ur knivreglagebrytaren (kraftuttaget) och kör långsamt bort från sluttningen.
6. Kross-/avslitningsrisk för åskådare – skjutsa inte passagerare. Titta framåt och nedåt när du kör framåt och titta bakåt och nedåt när du backar.
7. Avkapnings-/avslitningsrisk för händer och fötter – håll avstånd till rörliga delar och se till att alla skydd sitter på plats.

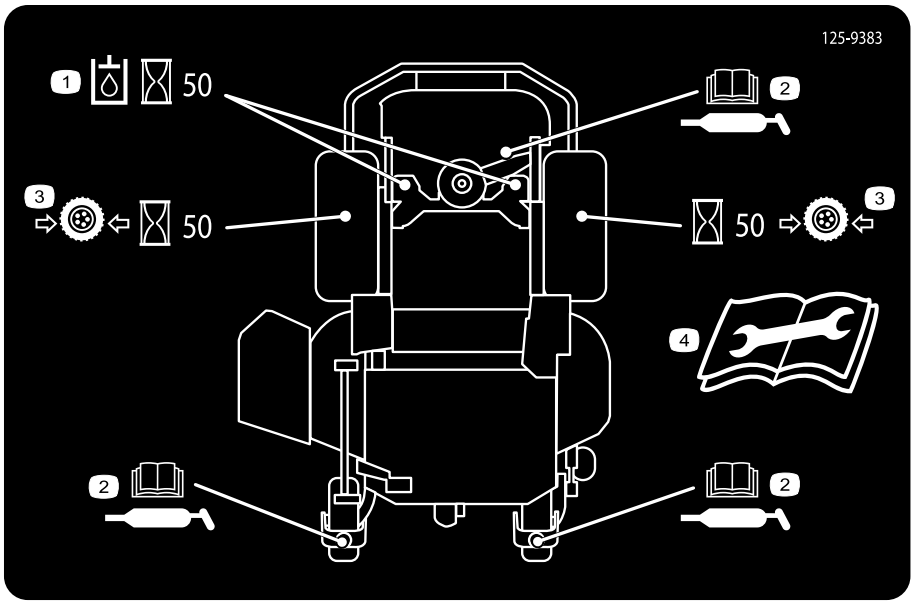

125-9383

1. Kontrollera hydrauloljan var 50:e körtimme.
2. Läs *bruksanvisningen* för information om smörjning av maskinen.
3. Kontrollera lufttrycket i däcken var 50:e körtimme.
4. Läs *bruksanvisningen* innan du utför service eller underhåll.

Battery Symbols

Vissa eller samtliga av dessa symboler finns på batteriet.

1. Explosionsrisk
2. Eld, öppen låga och rökning förbjudet.
3. Brännskaderisk p.g.a. frätande vätskor/kemiska ämnen
4. Använd ögonskydd.
5. Läs *bruksanvisningen*.
6. Håll kringstående på säkert avstånd från batteriet.
7. Använd ögonskydd; explosiva gaser kan orsaka blindhet och andra personskador.
8. Batterisyra kan orsaka blindhet eller allvarliga brännskador.
9. Spola ögonen omedelbart med vatten och sök läkarhjälp snabbt.
10. Innehåller bly; får inte kastas i hushållssoporna.

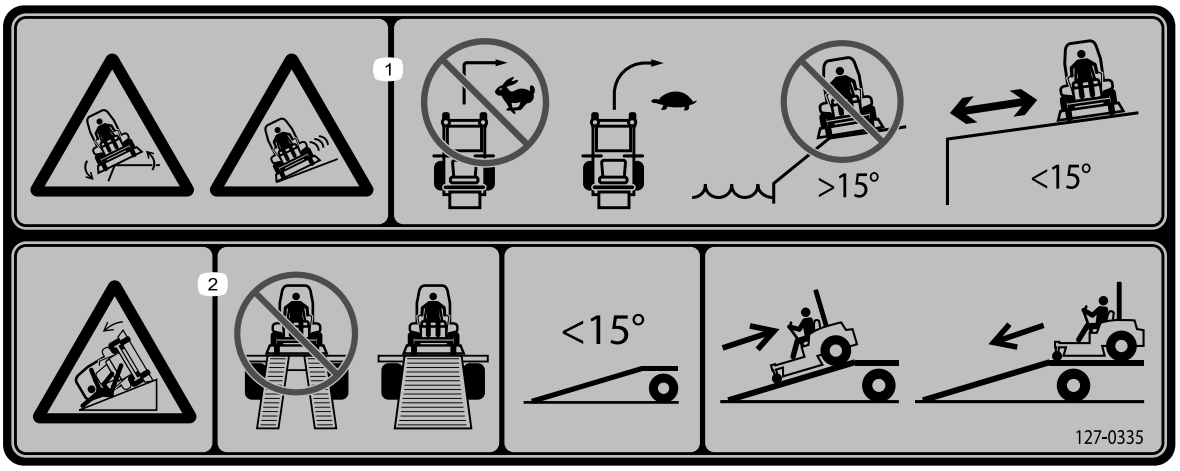

127-0335

1. Vältrisk i sluttningar – gör inga tvära, snabba svängar, utan ta ut svängen och kör långsamt. Använd inte maskinen i sluttningar nära öppet vatten eller i sluttningar vars lutning överstiger 15 grader.
2. Risk vid bruk av ramp – använd inte två ramper när du lastar maskinen på ett släp. Använd endast en enda ramp som är tillräckligt bred och har en lutning på mindre än 15 grader. Backa uppför rampen (i backläget) och kör framåt nedför rampen.

Produktöversikt

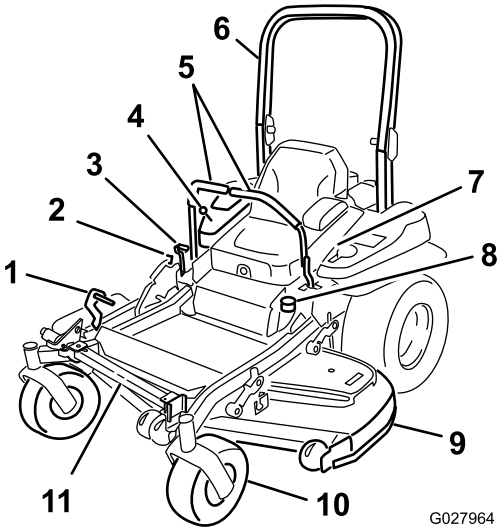

Figur 4

1. Däcklyftpedal för klipphöjd
2. Transportlås
3. Parkeringsbromsspak
4. Reglage
5. Rörelsereglagespakar
6. Störtbåge
7. Säkerhetsbälte
8. Tanklock
9. Klippdäck
10. Svänghjul
11. Z-stativ

Reglage

Bekanta dig med alla reglage innan du startar motorn och kör maskinen (Figur 4 och Figur 5).

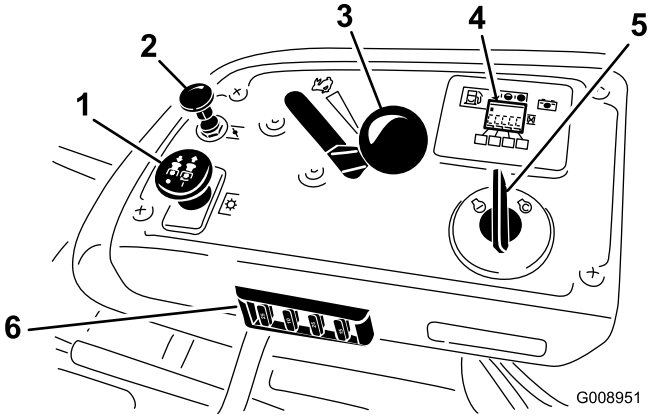

Figur 5

1. Kraftuttagsbrytare
2. Choke
3. Gasreglage
4. Timmätare/säkerhetsbrytare/bränslemätare
5. Tändningslås
6. Säkringar

Timmätare

Timmätaren registrerar antalet timmar som motorn har arbetat. Den är aktiv när motorn är igång. Använd dessa tider för att schemalägga regelbundet underhåll (Figur 6).

Bränslemätare

Bränslemätaren sitter vid timmätaren och staplarna tänds när tändningslåset är på (Figur 6).

Lampan tänds när bränslenivån är låg (ca 3,8 l kvar i bränsletanken).

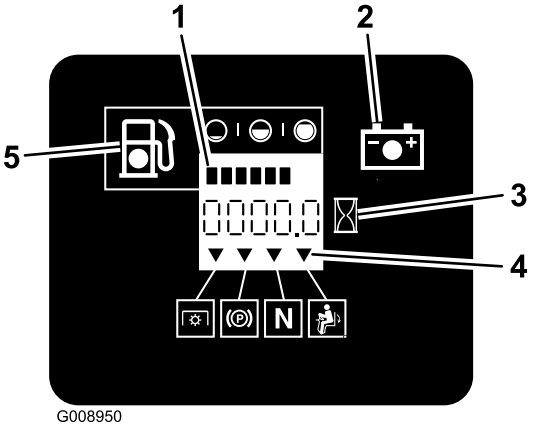

Figur 6

1. Bränslemätare (staplar)
2. Batterilampa
3. Timmätare
4. Säkerhetssymboler
5. Varningslampa för låg bränslenivå

Säkerhetsindikatorer

Det finns symboler på timmätaren som med hjälp av en svart triangel anger att säkerhetskomponenten är i rätt läge (Figur 6).

Batteriindikator

När tändningsnyckeln först vrids till **körläget** i några sekunder visas batterispänningen där timmarna vanligtvis visas.

Batterilampan tänds när tändningen vrids på och när laddningen ligger under korrekt driftnivå (Figur 6).

Gasreglage

Gasreglaget har två lägen: **snabbt** och **långsamt**.

Choke

Använd choken för att starta en kall motor. Dra chokereglaget uppåt för att koppla in det.

Knivreglagebrytare (kraftuttag)

Knivreglagebrytaren (kraftuttaget) används för att koppla in den elektriska kopplingen och köra klipparens knivar. Dra

brytaren uppåt för att koppla in knivarna och släpp. Koppla ur knivarna genom att trycka knivreglagebrytaren (kraftuttaget) nedåt eller för en rörelsereglagespak till det neutrala låsläget.

Tändningslås

Tändningslåset startar motorn och har tre lägen: **start, körläge** och **av**.

Rörelsereglagespakar

Använd rörelsereglagespakarna för att köra maskinen framåt och bakåt och för att svänga åt olika håll.

Neutralt låsläge

Det neutrala låsläget används tillsammans med säkerhetssystemet för att fastställa neutralläget.

Bränslekran

Stäng bränslekranen (under sätet) vid transport och förvaring av maskinen.

Redskap/tillbehör

Det finns ett urval av godkända Toro-redskap och -tillbehör som du kan använda för att förbättra och utöka maskinens kapacitet. Kontakta en auktoriserad serviceverkstad eller återförsäljare eller gå till www.Toro.com för att se en lista över alla godkända tillbehör.

Specifikationer

Obs: Delarnas specifikationer och utformning kan ändras utan föregående meddelande.

Bredd:

	132 cm däck	152 cm däck
Klippbredd	132 cm	152 cm
Utan däck	116 cm	134,6 cm
Gräsriktare uppfälld	146 cm	156,8 cm
Gräsriktare nedfälld	172 cm	192,2 cm

Längd:

	132 cm däck	152 cm däck
Störtbåge uppfälld	201 cm	211,1 cm
Störtbåge nedfälld	206 cm	215,4 cm

Höjd:

Störtbåge uppfälld	Störtbåge nedfälld
179,1 cm	118,9 cm

Vikt:

Modell	Vikt
74919TE	537 kg
74925TE	590 kg

Körning

Obs: Vänster och höger sida på maskinen är lika med förarens vänstra respektive högra sida vid normal körning.

Fylla på bränsle

- Använd endast ren och färsk (ej äldre än 30 dagar) blyfri bensin med oktantal 87 eller högre för bästa resultat (klassificeringsmetod (R+M)/2).
- **Etanol:** Bensin som innehåller upp till 10 % etanol (gasohol) eller 15 % MTBE (metyl-tertiär-butyleter) baserat på volym är godkänd. Etanol och MTBE är inte samma sak. Bensin med 15 % etanol (E15) baserat på volym får inte användas. **Använd aldrig** bensin som innehåller mer än 10 % etanol baserat på volym, t.ex. E15 (innehåller 15 % etanol), E20 (innehåller 20 % etanol) eller E85 (innehåller upp till 85 % etanol). Användning av ej godkänd bensin kan leda till prestandaproblem och/eller skador på motorn som eventuellt inte omfattas av garantin.
- **Använd inte** bensin som innehåller metanol.
- **Lagra inte** bränsle i bränsletanken eller i en bränslebehållare under vintern om inte en stabiliserare används.
- **Tillför inte** olja i bensinen.

⚠ FARA

Under vissa omständigheter är bensin extremt lättantändligt och högexplosivt. Brand eller explosion i bensin kan orsaka brännskador och materiella skador.

- **Fyll tanken på en öppen plats, utomhus, när motorn är kall. Torka upp utspilld bensin.**
- **Fyll aldrig på bränsletanken i en sluten släpvagn.**
- **Fyll inte tanken helt full. Fyll på bränsle i tanken tills det återstår 6–13 mm till påfyllningsrörets underkant. Det lediga utrymmet behövs för bensinens expansion.**
- **Rök aldrig när du handskas med bensin och håll dig borta från öppen eld eller platser där bensinångor kan antändas av gnistor.**
- **Förvara bensin i en godkänd dunk och håll den utom räckhåll för barn. Köp aldrig mer bensin än vad som går åt inom en månad.**
- **Kör inte utan att ha hela avgassystemet på plats och i väl fungerande skick.**

⚠ FARA

Vid tankning under vissa förhållanden kan statisk elektricitet orsaka gnistor som kan antända bensinångorna. Brand eller explosion i bensin kan orsaka brännskador och materiella skador.

- **Ställ alltid bensindunkar på marken en bit bort från ditt fordon före påfyllning.**
- **Fyll inte på bensindunkar inne i ett fordon eller på ett lastbilsflak eller släp, eftersom plastmattor och liknande kan isolera dunken och förlänga urladdningstiden för eventuell statisk elektricitet.**
- **Lasta av en bensindriven maskin från lastbilen eller släpet om så är praktiskt möjligt och fyll på bensin när maskinen står på marken.**

  Fyll hellre på maskinen på en lastbil eller ett släp från en dunk än med munstycket på en bensinpump om detta inte är möjligt.
- **Låt munstycket ha kontakt med kanten på tank- eller dunköppningen hela tiden tills tankningen är klar om tankning måste ske från en bensinpump.**

⚠ VARNING

Bensin är skadligt eller dödligt om det förtärs. Längre exponering för bränsleångor kan orsaka allvarliga skador och sjukdom.

- **Undvik att andas in bränsleångor under en längre tid.**
- **Håll ansiktet borta från munstycket och bränsletanken eller konditionerarflaskans öppning.**
- **Undvik hudkontakt och tvätta bort spill med tvål och vatten.**

Använda bränslestabiliserare/konditionerare

Använd en bränslestabiliserare/konditionerare så att bränslet förblir färskt vid förvaring i upp till 90 dagar. Om du ställer maskinen i förvar längre tid än så tid ska du tömma bränsletanken, se Förvaring (sida 62).

Viktigt: Använd inte bränsletillsatser som innehåller metanol eller etanol.

Tillsätt rätt mängd stabiliserare/konditionerare i bränslet och följ tillverkarens anvisningar.

Obs: Bränslestabiliserare/-konditionerare fungerar effektivast när de blandas med färsk bensin. Använd alltid bränslestabiliserare så minimeras risken för avlagringar i bränslesystemet.

Fylla på bränsletanken

1. Parkera maskinen på ett plant underlag.
2. Stäng av motorn och dra åt parkeringsbromsen.
3. Gör rent runt tanklocket och ta bort det. Fyll bränsletanken med blyfri regularbensin tills nivån ligger mellan 6 och 13 mm under påfyllningsrörets nedersta del. Det utrymmet behövs för bensinens expansion i tanken. Fyll inte tanken helt full, se Figur 7.

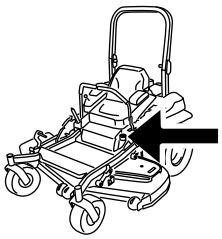

G009189

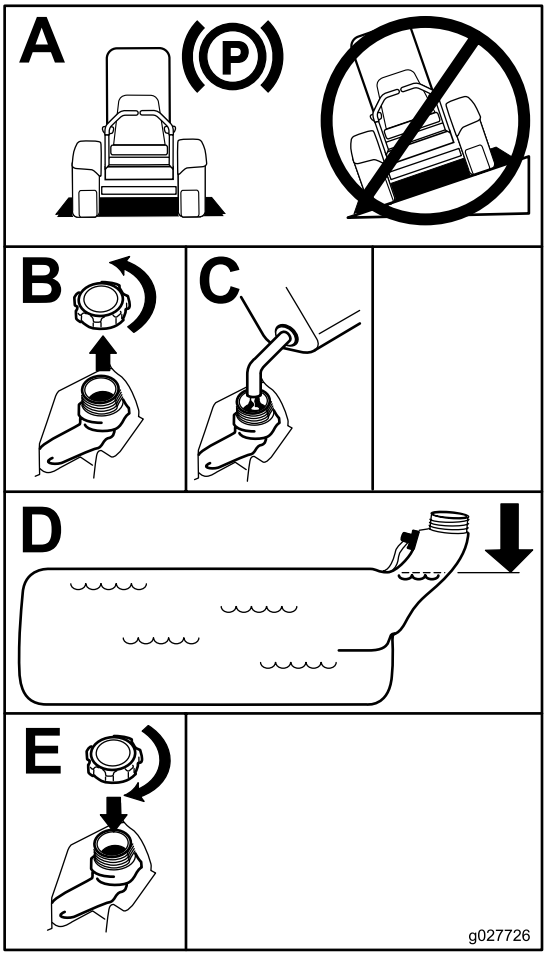

Figur 7

Kontrollera oljenivån i motorn

Innan du startar motorn och använder maskinen ska du kontrollera oljenivån i motorns vevhus. Se Kontrollera oljenivån i motorn (sida 38).

Köra in en ny maskin

Det tar tid för nya maskiner att komma upp i sin fulla prestanda. Nya klippdäck och drivsystem har högre friktion, vilket belastar motorn ytterligare. Räkna med att det tar 40 till 50 timmar att köra in nya maskiner så att de får full kraft och optimal prestanda.

Använda vältskyddet (störtbågen)

⚠ VARNING

Så här undviker du att välta, vilket kan innebära personskador och livsfara: Håll störtbågen i helt upprätt och låst läge och använd säkerhetsbältet.

Kontrollera att sätet sitter fast ordentligt på maskinen.

⚠ VARNING

Det finns inget vältskydd om störtbågen är nedfälld.

- **Fäll inte ned störtbågen om det inte är absolut nödvändigt.**
- **Använd inte säkerhetsbältet om störtbågen är nedfälld.**
- **Kör långsamt och försiktigt.**
- **Fäll upp störtbågen så snart som det finns tillräckligt med utrymme.**
- **Se till att det finns tillräckligt utrymme ovanför dig innan du kör under föremål (t.ex. grenar, dörrar, elledningar) och vidrör dem inte.**

Viktigt: Fäll inte ned störtbågen om det inte är absolut nödvändigt.

Viktigt: Kontrollera att sätet sitter fast ordentligt på maskinen.

1. Tryck den övre delen av störtbågen framåt för att sänka den.
2. Dra ut båda rattarna och vrid dem 90° så att de kopplas ur (Figur 8).
3. Sänk ned störtbågen till nedfällt läge (Figur 8).

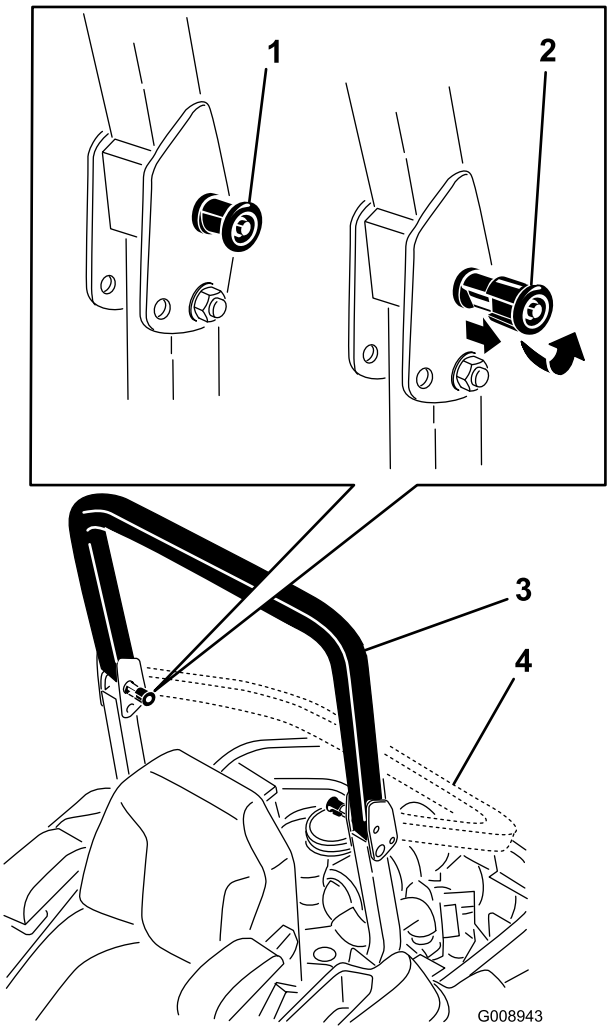

Figur 8

1. Ratt för vältskydd
2. Dra ut ratten för vältskyddet och vrid den 90 grader
3. Störtbågen i uppfällt läge
4. Störtbågen i nedfällt läge

4. För att fälla upp störtbågen fäller du upp den till körläget och roterar rattarna så att de delvis glider in i skårorna (Figur 8).
5. Fäll upp störtbågen till det uppfällda läget samtidigt som du trycker på den övre störtbågen. Sprintarna snäpper på plats när de ligger i linje med hålen (Figur 8). Tryck på störtbågen och kontrollera att båda sprintarna sitter fast.

   Viktigt: Använd alltid säkerhetsbältet när störtbågen är helt uppfälld.

Säkerheten främst

Läs alla säkerhetsanvisningar och symboler i avsnittet om säkerhet. Att känna till denna information kan hjälpa dig och kringstående att undvika skada.

⚠ FARA

Körning på vått gräs eller i branta sluttningar kan orsaka slirning eller förlust av kontrollen.

Hjul som glider över kanter kan orsaka vältolyckor, vilket kan resultera i allvarliga skador, dödsfall eller drunkning.

Det finns inget vältskydd när störtbågen är nedfälld.

Håll alltid störtbågen låst i helt upprätt läge och använd säkerhetsbältet.

Läs och följ anvisningarna och varningarna som rör vältning.

Följ anvisningarna nedan för att undvika att förlora kontrollen och välta klipparen.

- **Använd inte maskinen nära stup eller vattendrag.**
- **Kör inte i backar vars lutning överstiger 15 grader.**
- **Minska hastigheten och var ytterst försiktig på sluttningar.**
- **Undvik att svänga plötsligt eller snabbt ändra hastighet.**

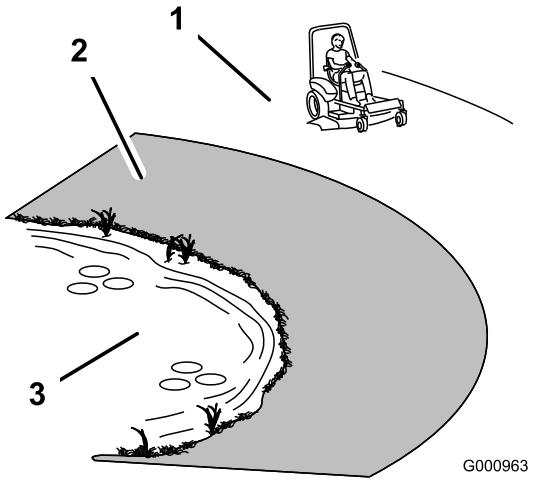

Figur 9

1. Säker zon – använd Z Master på sluttningar med mindre än 15 graders lutning och på plana ytor.
2. Farliga områden – använd alltid en manuell gräsklippare och/eller en handtrimmer på sluttningar brantare än 15 grader, eller i närheten av stup och vattendrag.
3. Vattendrag

⚠ VAR FÖRSIKTIG

Denna maskin ger ljudnivåer vid förarens öra som överstiger 85 dBA och kan orsaka hörselskador vid längre arbetspass.

Använd hörselskydd när du kör denna maskin.

Vi rekommenderar att du använder skyddsglasögon, hörselskydd, handskar, skyddsskor och hjälm.

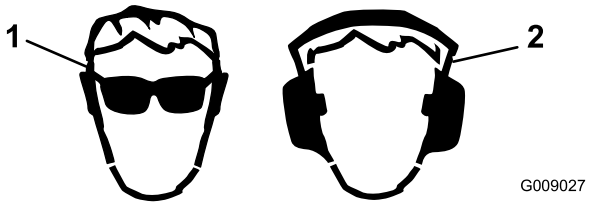

Figur 10

1. Använd skyddsglasögon
2. Använd hörselskydd

Använda parkeringsbromsen

Dra alltid åt parkeringsbromsen när du stannar maskinen eller lämnar den utan uppsikt.

Dra åt parkeringsbromsen

⚠ VARNING

Parkeringsbromsen kanske inte kan hålla maskinen parkerad på lutande underlag. Detta kan orsaka personskador eller skador på egendom.

Parkera inte på sluttningar om inte hjulen är blockerade.

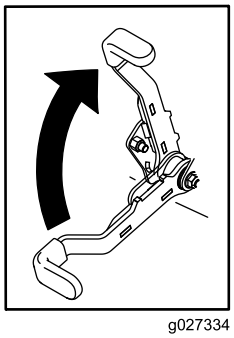

Figur 11

Frigör parkeringsbromsen

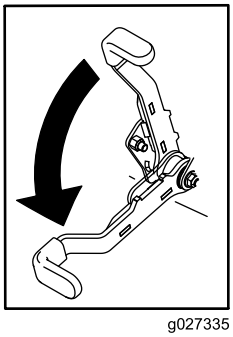

Figur 12

Använda knivreglagebrytaren (kraftuttaget)

Med knivreglagebrytaren (kraftuttaget) startas och stoppas klipparens knivar och eventuella motordrivna redskap.

Koppla in knivreglagebrytaren (kraftuttaget)

Obs: Om knivreglagebrytaren (kraftuttaget) kopplas in med halvt gaspådrag eller mindre slits drivremmarna kraftigt.

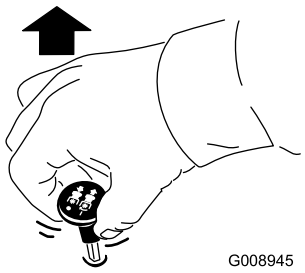

Figur 13

Koppla ur knivreglagebrytaren (kraftuttaget)

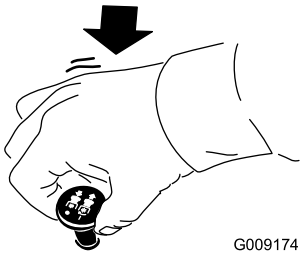

Figur 14

Använda gasreglaget

Gasreglaget har två lägen: **snabbt** och **långsamt** (Figur 15).

Använd alltid det snabba läget när du startar klippdäcket med knivreglagebrytaren (kraftuttaget).

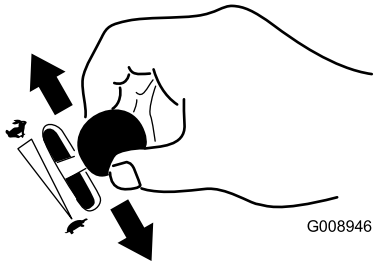

Figur 15

Använda choken

Använd choken för att starta en kall motor.

1. Om motorn är kall ska du använda choken när du startar den.
2. Dra upp chokereglaget så att choken aktiveras innan du använder tändningslåset (Figur 16).
3. Skjut ned choken så att den avaktiveras när motorn har startats (Figur 16).

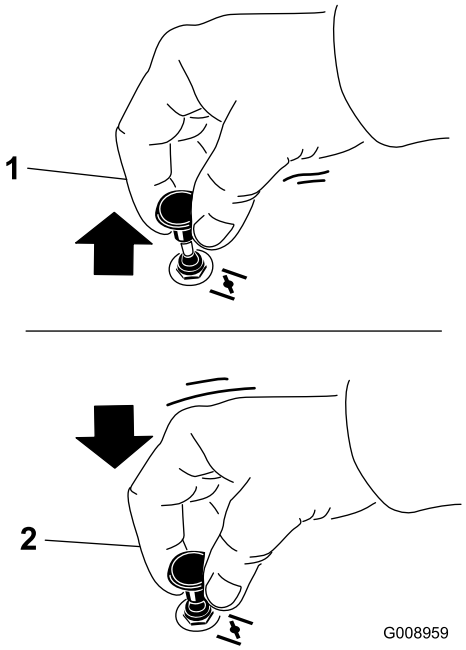

Figur 16

1. På
2. Av

Använda tändningslåset

1. Vrid tändningsnyckeln till startläget (Figur 17). Släpp nyckeln när motorn startar.

   Viktigt: Låt inte startmotorn gå i mer än 5 sekunder åt gången. Om motorn inte startar ska du låta den svalna under 15 sekunder mellan startförsöken. Om du inte följer de här anvisningarna kan startmotorn brännas ur.

   Obs: Ytterligare startcykler kan behövas när motorn startas för första gången efter att bränslesystemet har tömts helt på bränsle.

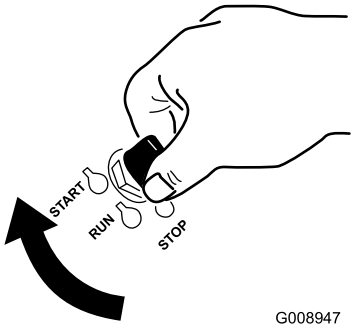

Figur 17

2. Vrid tändningsnyckeln till det avstängda läget för att stänga av motorn.

Använda bränslekranen

Bränslekranen sitter under sätet. Skjut fram sätet för att komma åt den.

Stäng bränslekranen vid transport, underhåll och förvaring.

Kontrollera att bränslekranen är öppen när motorn startas.

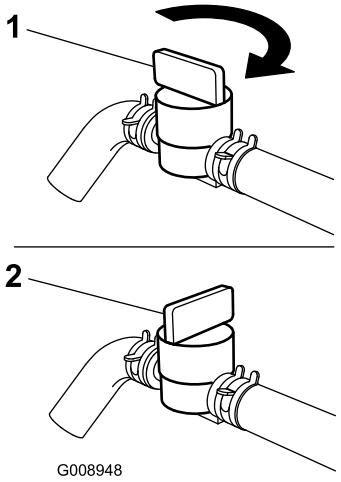

Figur 18

1. På
2. Av

Starta och stänga av motorn

Starta motorn

1. Fäll upp störtbågen och lås den på plats, sätt dig på sätet och ta på dig säkerhetsbältet.
2. För rörelsereglagen till det neutrala låsläget.

3. Dra åt parkeringsbromsen; se Dra åt parkeringsbromsen (sida 20).
4. För knivreglagebrytaren (kraftuttaget) till det urkopplade läget (Figur 19).
5. För gasreglaget till mittläget mellan det långsamma och det snabba läget.

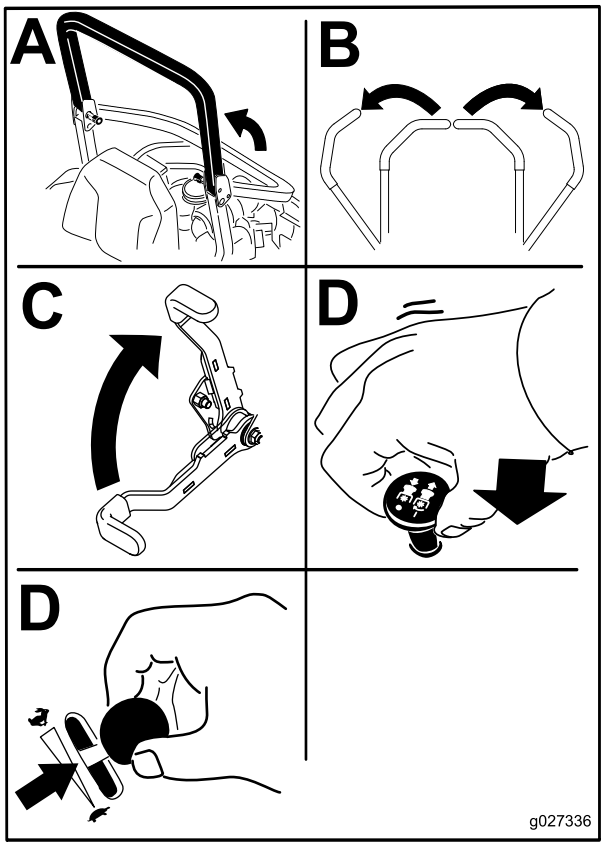

Figur 19

6. Vrid tändningsnyckeln till startläget (Figur 17). Släpp nyckeln när motorn startar.

   Viktigt: Låt inte startmotorn gå i mer än 5 sekunder åt gången. Om motorn inte startar ska du låta den svalna under 15 sekunder mellan startförsöken. Om du inte följer de här anvisningarna kan startmotorn brännas ur.

   Obs: Ytterligare startcykler kan behövas när motorn startas för första gången efter att bränslesystemet har tömts helt på bränsle.

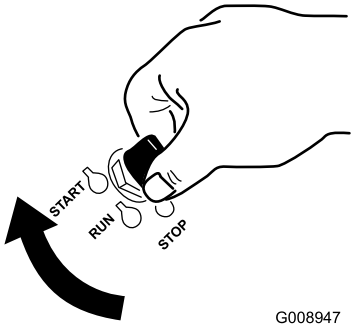

Figur 20

1. Av
2. Kör
3. Start

Stänga av motorn

⚠ VAR FÖRSIKTIG

Barn eller kringstående kan skadas om de flyttar eller försöker köra en maskin som har lämnats utan uppsikt.

Ta alltid ur tändningsnyckeln och dra åt parkeringsbromsen när du lämnar maskinen utan tillsyn, även om det bara är för några minuter.

Låt motorn gå på tomgång med en låg växel (sköldpaddan) i 60 sekunder innan du vrider tändningslåset till det avstängda läget.

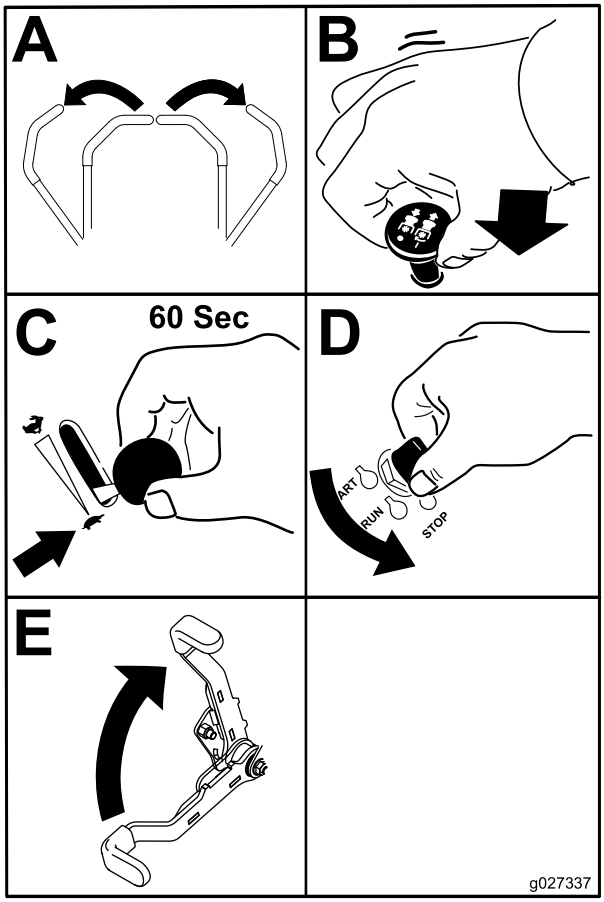

Figur 21

Viktigt: Se till att bränslekranen är stängd innan maskinen transporteras eller ställs i förvaring, eftersom bränsleläckage kan förekomma. Dra åt parkeringsbromsen före transport. Kontrollera att du tagit ur nyckeln eftersom bränslepumpen annars kan gå igång och göra att batteriet förlorar laddningen.

Säkerhetssystemet

⚠ VAR FÖRSIKTIG

Om säkerhetsbrytarna är frånkopplade eller skadade kan maskinen plötsligt gå igång, vilket i sin tur kan leda till personskador.

- **Gör inga otillåtna ändringar på säkerhetsbrytarna.**
- **Kontrollera säkerhetsbrytarnas funktion dagligen och byt ut eventuella skadade brytare innan maskinen körs.**

Säkerhetssystemets funktioner

Säkerhetssystemet är konstruerat så att motorn inte kan startas om inte

- parkeringsbromsen är åtdragen
- knivreglagebrytaren (kraftuttaget) är urkopplad
- rörelsereglagespakarna är i det neutrala låsläget

Säkerhetssystemet ska också stänga av motorn när rörelsereglagen förs från det låsta läget med parkeringsbromsen åtdragen eller om du reser dig upp från sätet när kraftuttaget (PTO) är inkopplat.

Det finns symboler på timmätaren som visar om säkerhetskomponenterna är i rätt läge. När komponenterna är i rätt läge tänds en triangel i motsvarande ruta.

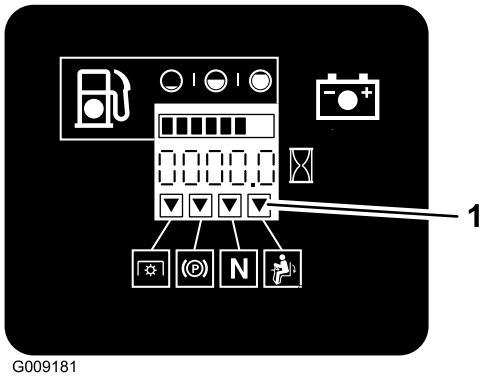

Figur 22

1. Trianglarna tänds när säkerhetskomponenterna är i rätt läge

Testa säkerhetssystemet

Serviceintervall: Varje användning eller dagligen

Testa säkerhetssystemet före varje användningstillfälle. Låt omedelbart en auktoriserad serviceverkstad reparera systemet om det inte fungerar enligt nedanstående beskrivning.

1. Sitt på sätet, dra åt parkeringsbromsen och koppla in knivreglagebrytaren (kraftuttaget). Försök att starta motorn – den ska inte dras runt.
2. Sitt på sätet, dra åt parkeringsbromsen och koppla ur knivreglagebrytaren (kraftuttaget). För någon av rörelsereglagespakarna från det neutrala låsläget. Försök att starta motorn – den ska inte dras runt. Upprepa samma sak med det andra reglaget.
3. Sitt på sätet, dra åt parkeringsbromsen, koppla ur knivreglagebrytaren (kraftuttaget) och för rörelsereglagespakarna till det neutrala låsläget. Starta sedan motorn. Lossa parkeringsbromsen, koppla in knivreglagebrytaren (kraftuttaget) och res dig något från sätet medan motorn är igång. Motorn ska stanna.
4. Sitt på sätet, dra åt parkeringsbromsen, koppla ur knivreglagebrytaren (kraftuttaget) och för rörelsereglagespakarna till det neutrala låsläget. Starta sedan motorn. För någon av rörelsereglagespakarna mot mitten och rör på den (framåt eller bakåt) medan motorn är igång. Motorn ska stanna. Gör likadant med den andra rörelsereglagespaken.
5. Sitt på sätet, lossa parkeringsbromsen, koppla ur knivreglagebrytaren (kraftuttaget) och för

rörelsereglagespakarna till det neutrala låsläget. Försök att starta motorn – den ska inte dras runt.

Köra framåt och bakåt

Med gasreglaget styrs motorns varvtal mätt i rpm (varv per minut). Sätt gasreglaget i det snabba läget för bästa prestanda. Kör alltid med full gas vid klippning.

⚠ VAR FÖRSIKTIG

Maskinen kan rotera väldigt snabbt. Föraren kan förlora kontrollen över maskinen och skada någon eller maskinen kan gå sönder.

- **Var försiktig i svängar.**
- **Sakta ned innan du gör skarpa svängar.**

Använda rörelsereglagespakarna

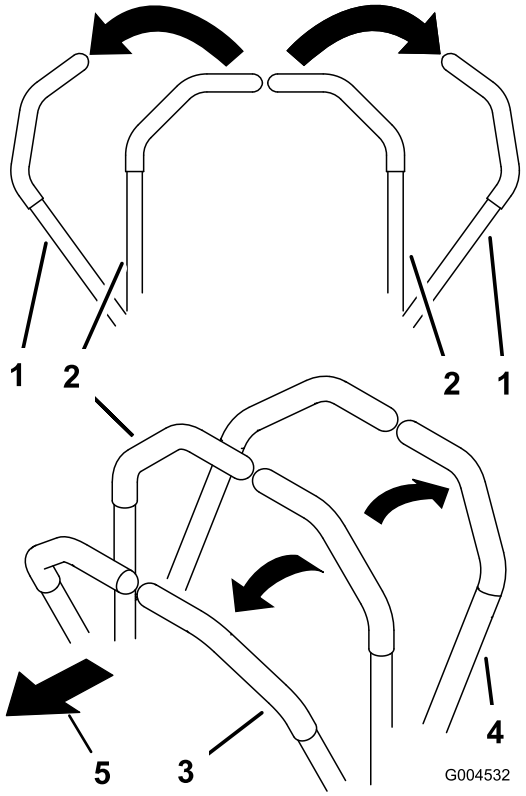

Figur 23

1. Rörelsereglagespak – neutrallåsläge
2. Mittläge, olåst
3. Framåt
4. Bakåt
5. Maskinens främre del

Köra framåt

Obs: Motorn stängs av om rörelsereglagen flyttas när parkeringsbromsen är åtdragen.

Dra rörelsereglagespakarna till neutralläget för att stanna.

1. Frigör parkeringsbromsen, se Frigör parkeringsbromsen (sida 20).
2. För reglagen till mittläget, olåst läge.
3. Kör framåt genom att försiktigt föra rörelsereglagespakarna framåt (Figur 24).

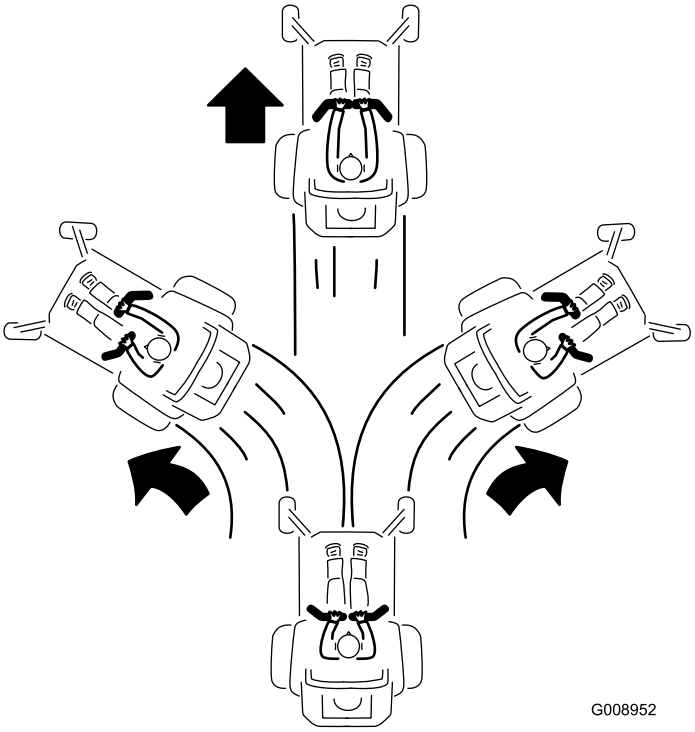

Figur 24

Köra bakåt

1. För reglagen till mittläget, olåst läge.
2. Backa genom att försiktigt dra rörelsereglagespakarna bakåt (Figur 25).

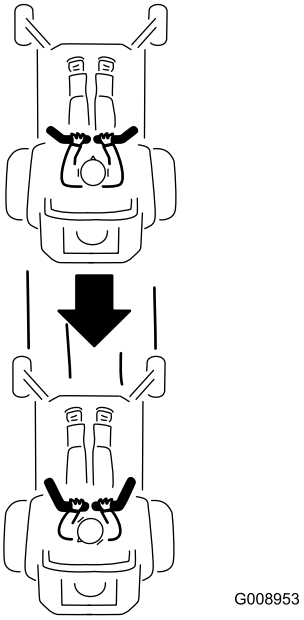

Figur 25

Stanna maskinen

Du stannar maskinen genom att föra rörelsereglagen till neutralläget och sedan till det låsta läget, koppla ur knivreglagebrytaren (kraftuttaget) och vrida tändningsnyckeln till det avslagna läget.

Ansätt parkeringsbromsen varje gång du lämnar maskinen, se Dra åt parkeringsbromsen (sida 20). Glöm inte bort att ta ut nyckeln ur tändningslåset.

⚠ VAR FÖRSIKTIG

Barn eller kringstående kan skadas om de flyttar eller försöker köra traktorn när den är lämnad utan uppsikt.

Ta alltid ur tändningsnyckeln och dra åt parkeringsbromsen när du lämnar maskinen utan tillsyn, även om det bara är för några minuter.

Justera klipphöjden

Använda transportlåset

Transportlåset har två lägen och manövreras med däcklyftpedalen. Det finns ett låst och ett olåst transportläge. Transportlåset manövreras med däcklyftpedalen. Se Figur 26

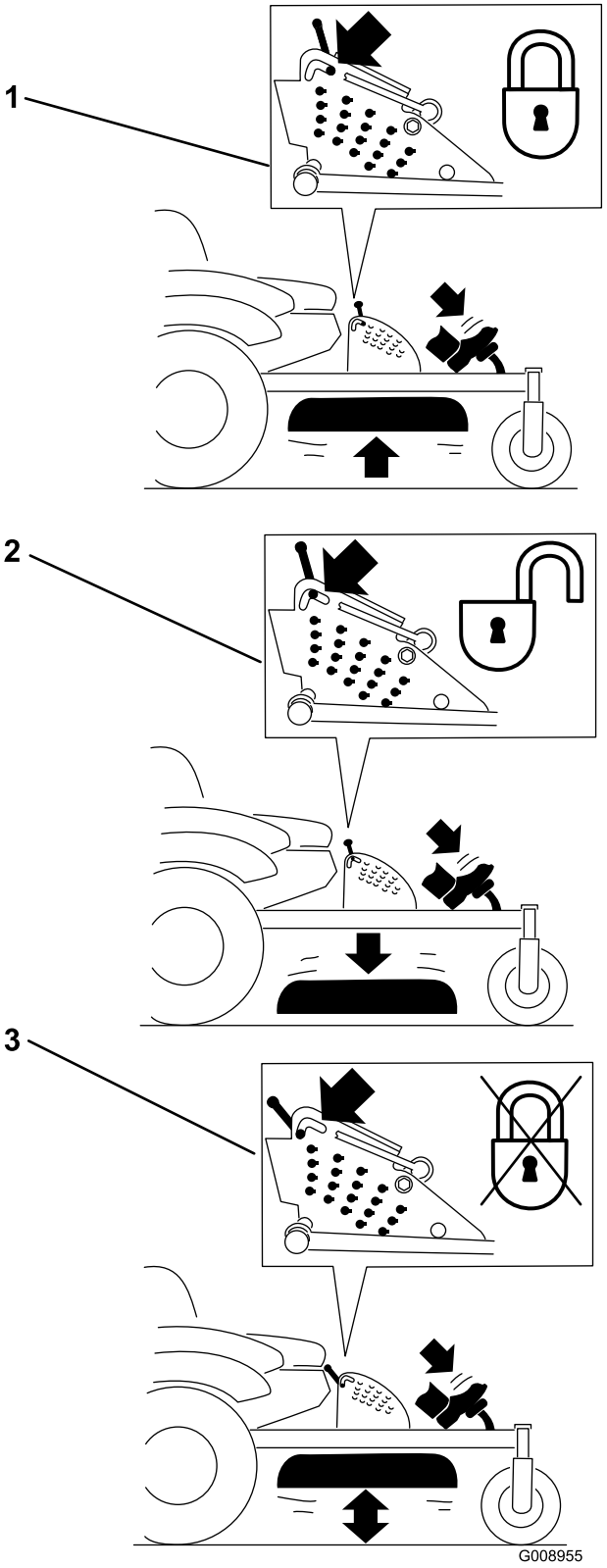

Figur 26
Transportlåslägen

1. Transportlås
2. Låst läge – klippdäcket låses i transportläget
3. Olåst läge – klippdäcket låses inte i transportläget

Justera klipphöjdssprinten

Klipphöjden kan justeras från 25 till 140 mm i steg om 6 mm genom att sprintbulten flyttas till olika hållägen.

1. För transportlåset till det låsta läget.
2. Tryck på däcklyftpedalen med foten och höj klippdäcket till transportläget (även klipphöjdsläget på 140 mm), se Figur 27.
3. Justera inställningen genom att vrida sprinten 90 grader och ta bort den från klipphöjdsfästet (Figur 27).
4. Sätt i sprinten i det hål i klipphöjdsfästet som motsvarar den önskade klipphöjden (Figur 27).
5. Tryck på däcklyftpedalen, dra transportlåset bakåt och sänk sakta ner klippdäcket.

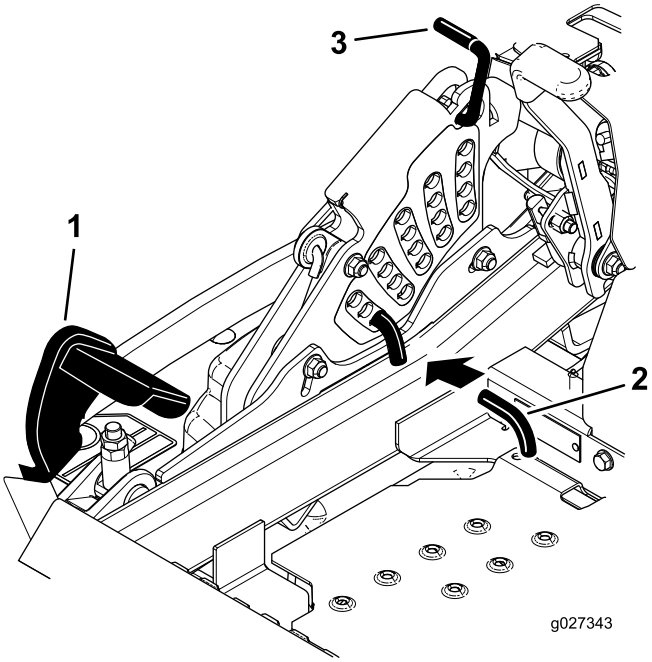

Figur 27

1. Däcklyftpedal
2. Klipphöjdssprint
3. Transportlås

Justera antiskalvalsarna

Varje gång du ändrar klipphöjden bör du även justera antiskalvalsarnas höjdinställning.

1. Koppla ur knivreglagebrytaren (kraftuttaget), för rörelsereglagespakarna till det neutrala låsläget och dra åt parkeringsbromsen.
2. Stäng av motorn, ta ut nyckeln och vänta tills alla rörliga delar har stannat innan du kliver ur förarsätet.

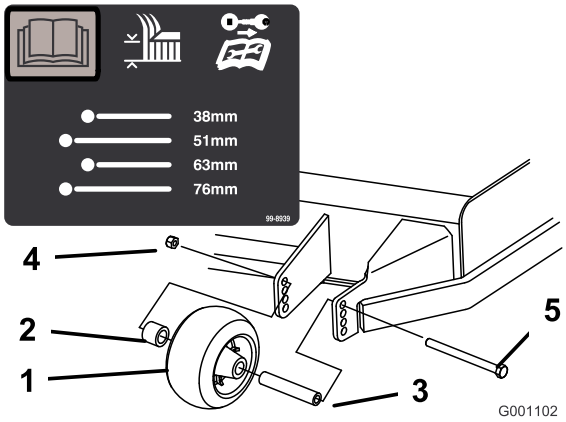

Figur 28

1. Antiskalvals
2. Distansbricka
3. Bussning
4. Flänsmutter
5. Skruv

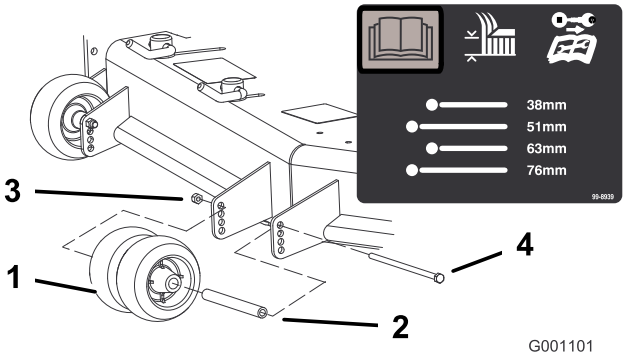

Figur 29

1. Antiskalvals
2. Bussning
3. Flänsmutter
4. Skruv

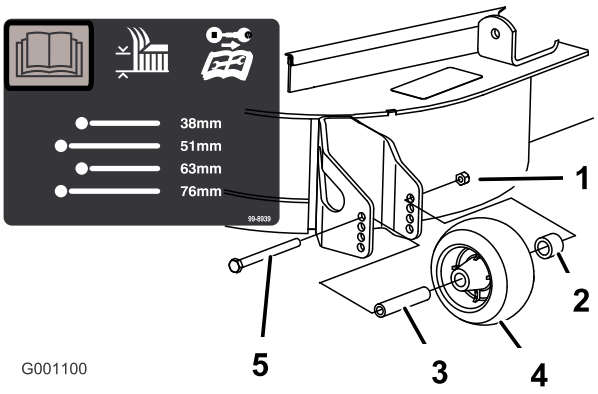

Figur 30

1. Antiskalvals
2. Distansbricka
3. Bussning
4. Flänsmutter
5. Skruv

Justera utkastarskärmens kamlås

Detta gäller endast maskiner med utkastarskärmslås. Vissa modeller har muttrar och skruvar istället för utkastarskärmslås och justeras på samma sätt.

Utkastarens skärm kan ställas in för olika typer av klippning. Placera kamlåsen och skärmen så att du får bästa klippkvalitet.

1. Koppla ur knivreglagebrytaren (kraftuttaget), för rörelsereglagespakarna till det neutrala låsläget och dra åt parkeringsbromsen.
2. Stäng av motorn, ta ut nyckeln och vänta tills alla rörliga delar har stannat innan du kliver ur förarsätet.
3. Justera kamlåsen genom att svänga upp spaken för att lossa kamlåset (Figur 31).
4. Ställ in skärmen och kamlåsen i skårorna för önskat utkastarläge.
5. Sväng tillbaka spaken för att dra åt skärmen och kamlåsen (Figur 31).
6. Lossa spaken och vrid på kamlåset om kamlåsen inte låser skärmen på plats eller om den sitter för hårt. Justera kamlåset tills du har uppnått önskat låstryck.

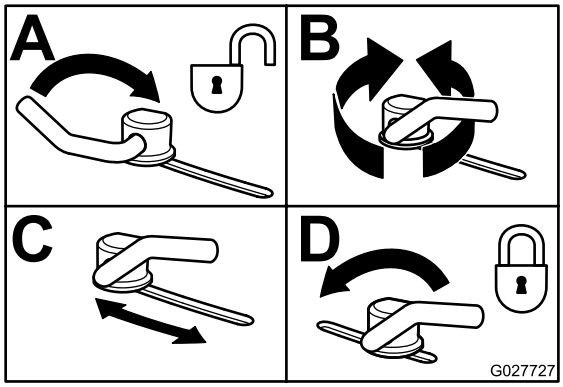

Figur 31

Ställa in utkastarens skärm

Den information som följer ska endast ses som en rekommendation. Vilka justeringar som bör göras varierar beroende på grästyp, fuktinnehåll och gräsets höjd.

Obs: Öppna skärmen om motorn tappar effekt och gräsklipparens hastighet är densamma.

Läge A

Det här läget är ”helt bakåt”. Det här läget

- används för kort, lättklippt gräs
- används vid torra förhållanden
- används för kortare gräsklipp
- används för att kasta iväg gräsklippet längre bort från gräsklipparen.

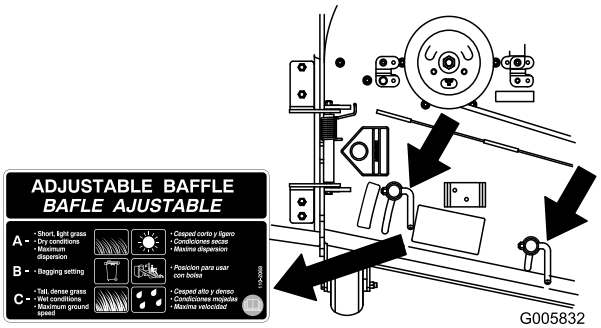

Figur 32

Läge B

Använd det här läget vid uppsamling. Lägg det alltid i linje med blåsaröppningen.

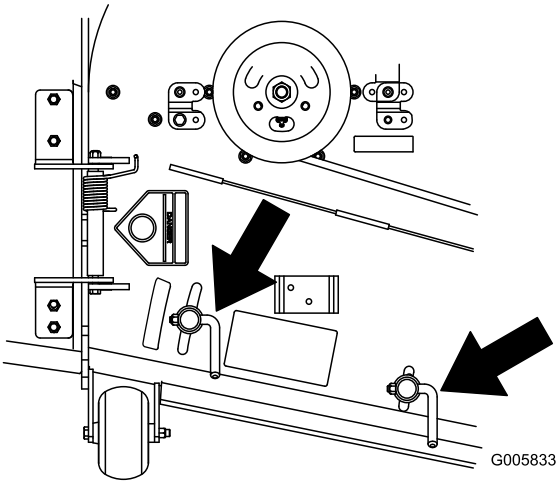

Figur 33

Läge C

Det här läget är ”helt öppet”. Det här läget

- används för långt, tätt gräs
- används vid våta förhållanden
- används för att sänka motorns effektförbrukning
- används för att tillåta högre hastighet vid svåra förhållanden.
- Det här läget ger liknande fördelar som Toro SFS-klipparen.

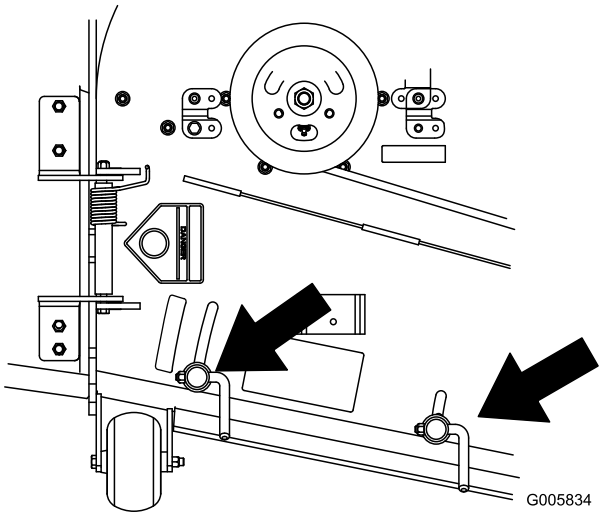

Figur 34

Ställa in sätet

Sätet kan flyttas framåt och bakåt. Ställ in sätet så att du har bäst kontroll över maskinen och sitter bekvämt.

För spaken i sidled för att låsa upp sätet och justera det (Figur 35).

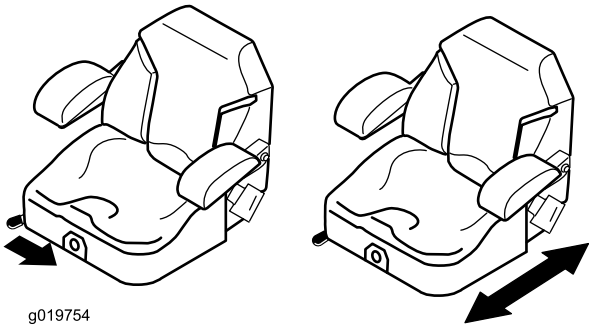

Figur 35

Ändra sätets fjädring

Sätet kan justeras så att du får en mjuk och bekväm åkning. Ställ in sätet i det läge som du tycker är mest bekvämt.

Justera genom att vrida ratten i endera riktningen för att uppnå bästa bekvämlighet (Figur 36).

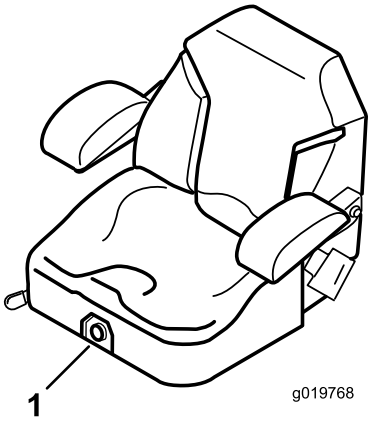

Figur 36

1. Sätesfjädringsratt

Använda utlösningsventilerna för drivhjulen

⚠ VARNING

Händer kan fastna i de roterande drivningskomponenterna under motordäcket, vilket kan orsaka allvarliga skador.

Stäng av motorn, ta ut nyckeln och vänta tills alla rörliga delar har stannat innan du försöker att komma åt utlösningsventilerna för drivhjulen.

⚠ VARNING

Motorn och hydrauldrivningsenheterna kan bli mycket varma. Om du rör vid en varm motor eller hydrauldrivningsenhet kan du få allvarliga brännskador.

Låt motorn och hydrauldrivningsenheterna svalna helt innan du försöker att komma åt utlösningsventilerna för drivhjulen.

Utlösningsventilerna för drivhjulen finns under sätet på baksidan av respektive hydrauldrivningsenhet.

Obs: Kontrollera att utlösningsventilerna är i horisontellt läge innan du använder maskinen. Allvarliga skador kan annars uppstå på hydraulsystemet.

1. Koppla ur knivreglagebrytaren (kraftuttaget) och vrid tändningsnyckeln till det avslagna läget. För reglagen till det neutrala låsläget och dra åt parkeringsbromsen. Ta ut nyckeln.
2. Vrid utlösningsventilspakarna vertikalt för att skjuta på maskinen. Hydrauloljan kan då passera förbi pumpen så att hjulen kan rotera (Figur 37).
3. Koppla ur parkeringsbromsen innan du skjuter på maskinen.

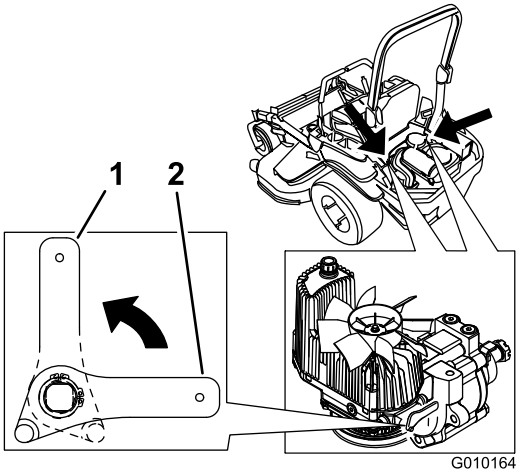

Figur 37

1. Vertikalt för att skjuta på maskinen
2. Horisontellt för att köra maskinen

4. Vrid utlösningsventilspakarna horisontellt för att köra maskinen (Figur 37).

Använda sidoutkastaren

Klipparen har en fällbar gräsriktare som sprider ut det klippta gräset åt sidan och ner i gräsmattan.

⚠ FARA

Om ingen gräsriktare, utkastarlucka eller komplett gräsuppsamlare har monterats kan du och andra komma i kontakt med knivarna eller träffas av utslungat skräp. Kontakt med roterande kniv(ar) och utslungat skräp kan orsaka skador eller innebära livsfara.

- **Ta aldrig bort gräsriktaren från klipparen eftersom den riktar avfallet ned mot gräset. Byt omedelbart ut gräsriktaren om den skadas.**
- **För aldrig in händerna eller fötterna under klipparen.**
- **Försök aldrig att rensa utkastaren eller knivarna utan att först stänga av kraftuttaget (knivreglagebrytaren) och vrida tändningsnyckeln till det avslagna läget samt ta ut nyckeln.**
- **Se till att gräsriktaren är i nedfällt läge.**

Transportera maskinen

Använd en släpvagn eller lastbil för tung last för att transportera maskinen. Kontrollera att släpvagnen eller lastbilen är utrustad med alla bromsar, lampor och markeringar som krävs enligt lag. Läs alla säkerhetsanvisningarna noga. Risken för att du, din familj, dina husdjur eller kringstående skadas minskar om du känner till denna information.

⚠ VARNING

Det är farligt att köra på gator eller vägar utan blinkers, strålkastare och reflexer eller utan en skylt med ”långsamgående fordon”, och det kan orsaka olyckor med personskador som följd.

Kör aldrig maskinen på allmän väg.

Gör så här för att transportera maskinen:

1. Om du använder en släpvagn ska den kopplas till det bogserande fordonet och säkras med säkerhetskedjor.
2. Anslut släpvagnsbromsarna om tillämpligt.
3. Lasta maskinen på släpvagnen eller lastbilen.
4. Stäng av motorn, ta ur nyckeln, dra åt parkeringsbromsen och stäng bränslekranen.
5. Använd fästöglorna av metall på maskinen för att säkra den på släpvagnen eller lastbilen med hjälp av spännband, kedjor, kablar eller rep (Figur 38).

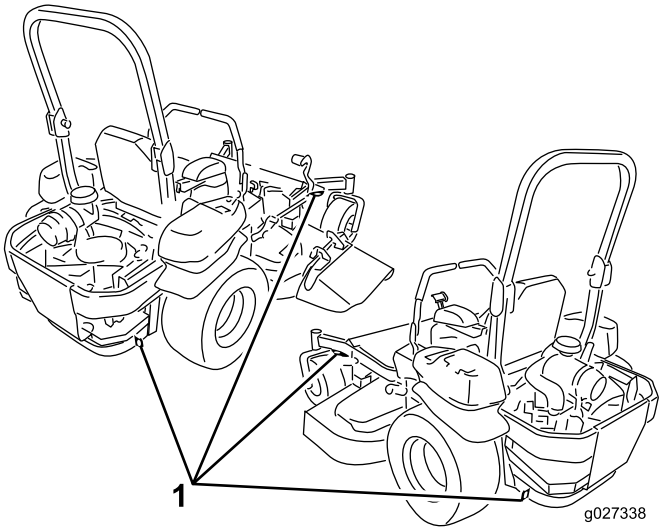

Figur 38

1. Fästöglor för dragenheten

Lasta maskinen

Var mycket försiktigt när du lastar på eller av maskiner på ett släp eller en lastbil. Använd en fullbreddsramp som är bredare än maskinen för den här proceduren. Backa uppför ramper och kör framåt nedför ramper (Figur 39).

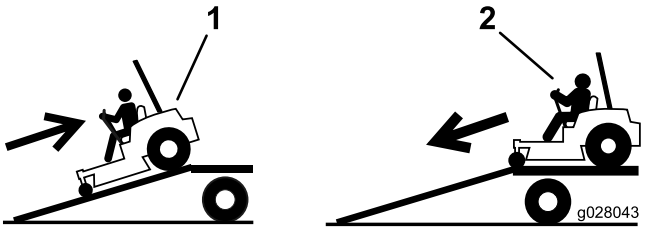

Figur 39

1. Backa uppför ramper
2. Kör framåt nedför ramper

Viktigt: Använd inte smala, åtskilda ramper för varje sida av maskinen.

Kontrollera att rampen är tillräckligt lång så att vinkeln mot marken inte överstiger 15 grader (Figur 40). På plan mark innebär det att rampen ska vara minst fyra gånger (4x) så lång som släpvagns- eller lastbilsflakets höjd från marken. En brantare vinkel kan göra att delar från klipparen fastnar när maskinen flyttas från rampen till ett släp eller en lastbil. En brantare lutning kan också göra att maskinen tippar eller att föraren förlorar kontrollen. Vid lastning på eller i närheten av en sluttning ska släpet eller lastbilen placeras så att det/den riktas nedför sluttningen, och så att rampen är riktad uppför. På så vis minimeras rampens lutningsvinkel.

⚠ VARNING

Om man lastar på en maskin på ett släp eller en lastbil ökar risken för att välta, vilket kan orsaka allvarliga personskador och innebära livsfara.

- **Var mycket försiktig vid körning på en ramp.**
- **Kontrollera att vältskyddet är i uppfällt läge och använd säkerhetsbälte när du lastar på eller av maskinen. Kontrollera att släpvagnen är tillräckligt hög för störtbågen.**
- **Använd endast en fullbreddsramp. Använd inte åtskilda ramper för var sida av maskinen.**
- **Kontrollera att lutningen mellan rampen och marken, eller mellan rampen och släpet eller lastbilen, inte är större än 15 grader.**
- **Kontrollera att rampen är minst fyra gånger (4x) så lång som släpvagns- eller lastbilsflakets höjd från marken. Det säkrar att rampens vinkel vinkeln överstiger 15 grader på plan mark.**
- **Backa uppför ramper och kör framåt nedför ramper.**
- **Undvik plötslig acceleration eller inbromsning när du kör maskinen på en ramp, eftersom det kan orsaka att du tappar kontrollen eller tippar.**

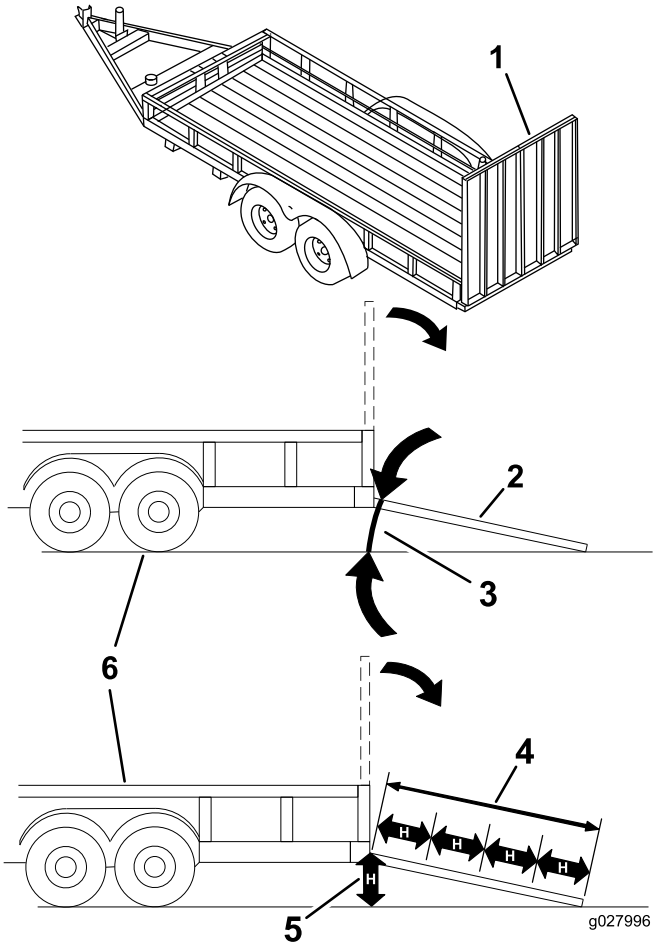

Figur 40

1. Fullbreddsramp i uppfällt läge
2. Fullbreddsramp i lastningsposition, sedd från sidan
3. Högst 15 grader
4. Rampen är minst fyra gånger (4x) så lång som släpvagns- eller lastbilsflakets höjd från marken
5. H = släpvagns- eller lastbilsflakets höjd från marken
6. Släp

Använda Z Stand®

Z Stand® används för att höja upp maskinens främre ände så att du kan rengöra klippenheten och lossa knivarna.

⚠ VARNING

Maskinen kan falla ned på någon och orsaka allvarliga personskador eller dödsfall.

- **Var extra försiktig när du använder maskinen på Z Stand®.**
- **Använd det endast för att rensa klippenheten och lossa knivarna.**
- **Låt inte maskinen stå på Z-stativet (Z Stand) under en längre tid.**
- **Stanna alltid motorn, dra åt parkeringsbromsen och ta ur nyckeln innan du utför underhåll av klippenheten.**

Köra upp på Z-stativet

Viktigt: Använd Z-stativet på en plan yta.

1. Lyft upp klipparen till transportläget.
2. Ta bort fästpinnen (Figur 41).

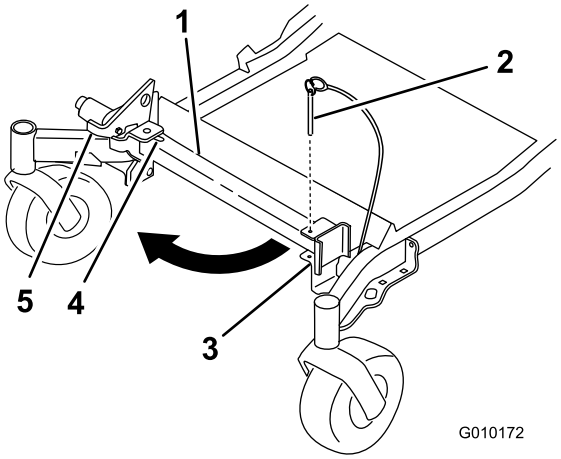

Figur 41

1. Z-stativ
2. Fästpinne
3. Fäste
4. Spårets botten
5. Spärrhake

3. Höj spärrhaken. För stativets fot utåt och skjut stativet mot maskinen, in i spårets botten (Figur 41 och Figur 42).

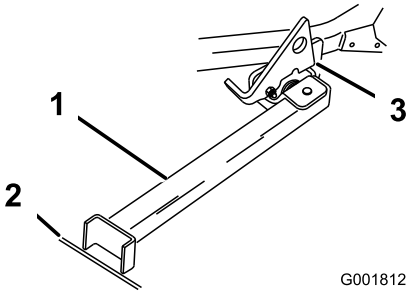

Figur 42

1. Z-stativ (placerat i spåret)
2. Fåra i underlag eller gräsmatta
3. Spärrhaken vilar på den vridbara fliken

4. Sätt stativets fot på marken och låt spärrhaken vila på den vridbara fliken (Figur 42).
5. Starta motorn och låt den gå på halvt gaspådrag.

   Obs: För bästa resultat ska du sätta stativfoten i fåror på underlaget eller sticka ned den i gräsmattan (Figur 42).
6. Kör upp på stativet. Stanna när spärrhaken faller ned över fliken i det låsta läget (Figur 42). När maskinen står på stativet lägger du i parkeringsbromsen och stänger av motorn.
7. Kila fast eller blockera drivhjulen.

   ⚠ VARNING

   Parkeringsbromsen kanske inte kan hålla maskinen parkerad på Z-stativet(Z Stand). Detta kan orsaka personskador eller skador på egendom.

   Parkera inte på Z-stativet (Z Stand) om inte hjulen är fastkilade eller blockerade.
8. Utför underhåll.

Köra av Z-stativet (Z Stand)

1. Ta bort kilarna eller blockeringarna.
2. Lyft upp spärrhaken i fritt läge (Figur 43).

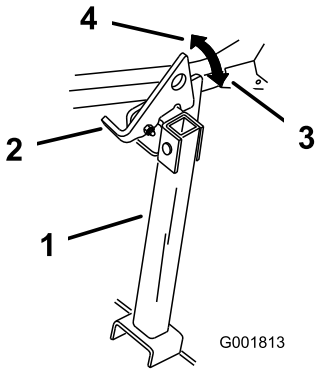

Figur 43

1. Z Stand
2. Spärrhake
3. Låst läge
4. Fritt läge

3. Starta motorn och låt den gå på halvt gaspådrag. Lossa parkeringsbromsen.
4. Backa sakta ned från stativet.
5. Återställ stativet till viloläget (Figur 41).

Arbetstips

Maximera klippeffektiviteten

Kör motorn med det snabba gasreglageläget så får du bäst klippning och maximal luftcirkulation. Luft behövs för att klippa gräsklippet ordentligt. Ställ inte in för låg klipphöjd så att klipparen helt omges av oklippt gräs. Försök att alltid se till att en sida av klipparen är fri från oklippt gräs, vilket medför att luft kan sugas in i klipparen.

Klippa en gräsmatta för första gången

Klipp gräset något högre än normalt så att inte klipparen skalar av ojämn mark. Den klipphöjd som använts tidigare är vanligtvis den bästa. Vid klippning av gräs som är längre än 15 cm kan man behöva klippa två gånger för att få ett acceptabelt klippresultat.

Klipp en tredjedel av grässtrået

Bäst är att bara klippa av cirka en tredjedel av grässtrået. Mer än så rekommenderas ej om inte gräset är glest eller om det är sent på hösten då gräset växer saktare.

Byt klippriktning

Växla klippriktning för att hålla gräset rakt. Det underlättar också fördelningen av det klippta gräset, vilket förbättrar nedbrytning och gödning.

Klipp tillräckligt ofta

Klipp normalt var 4:e dag. Kom dock ihåg att gräs växer olika snabbt under de olika årstiderna. För att hålla samma längd på gräset ska man klippa oftare tidigt på våren. Klipp mer sällan när tillväxten avtar mot mitten av sommaren. Klipp med högre inställning och klipp igen efter två dagar med lägre inställning om du inte kan klippa under en längre tidsperiod.

Välj rätt hastighet

Du kan köra saktare för att få ett bättre klippresultat under vissa förhållanden.

Klipp inte för kort

Höj klipphöjden om klipparens klippbredd är bredare än den du använt tidigare, så att en ojämn gräsmatta inte klipps för kort.

Klippa högt gräs

Klipp med en högre klipphöjdsinställning än vanligt om gräset tillåts växa högre än normalt eller om det är väldigt fuktigt. Klipp sedan på nytt med den normala, lägre inställningen.

Stanna

Om du måste stanna maskinen under klippningen kan en klump med gräsklipp falla ner på gräsmattan. Kör till ett område som du redan har klippt medan knivarna är inkopplade för att undvika detta.

Håll undersidan av klipparen ren

Rensa bort gräsklipp och smuts från undersidan av klipparen efter varje klippning. Om gräs och smuts ansamlas inuti klipparen blir klippresultatet till slut inte tillfredsställande.

Underhålla kniven

Se till att hålla kniven vass under klippsäsongen, eftersom en vass kniv klipper rent utan att slita och rycka av grässtråna. Om gräset slits och rycks av gulnar det i ändarna, vilket minskar tillväxten och ökar risken för sjukdomar. Kontrollera knivarna varje dag för att se till att de inte är slöa, slitna eller skadade. Fila ned eventuella hack och slipa knivarna om så behövs. Om en kniv är skadad eller sliten ska den bytas ut omedelbart mot en originalkniv från Toro.

Underhåll

Rekommenderat underhåll

Underhållsintervall	Underhållsförfarande
Efter de första 8 timmarna	• Byt ut motoroljan.
Efter de första 100 timmarna	• Kontrollera att hjulmuttrarna är åtdragna. • Kontrollera åtdragningsmomentet för spårmuttern i hjulnavet. • Kontrollera parkeringsbromsens inställning.
Efter de första 250 timmarna	• Byt hydrauloljefiltren och hydrauloljan oavsett vilken typ av olja som används.
Varje användning eller dagligen	• Kontrollera säkerhetssystemet. • Kontrollera oljenivån i motorn. • Kontrollera säkerhetsbältet. • Kontrollera vältskyddets rattar • Rengör motorfiltret. • Rengör oljekylaren (endast modell 74925TE). • Kontrollera och rengör hydraulenhetens höljen. • Kontrollera knivarna. • Rengör klippdäcket.
Var 50:e timme	• Smörj klippdäckets spindelaxlar och mellandrevsarm. • Kontrollera gnistsläckaren (om sådan finns). • Kontrollera däcktrycket. • Kontrollera att remmarna inte är slitna eller spruckna. • Kontrollera hydrauloljenivån.
Var 100:e timme	• Smörj klippdäckets lyftsvängarmar. • Byt ut motoroljan (oftare vid dammiga eller smutsiga arbetsförhållanden). • Kontrollera och ställ in tändstiftens luftgap. • Kontrollera och rengör motorns kylflänsar och höljen.
Var 200:e timme	• Byt ut motoroljefiltret.
Var 250:e timme	• Byt ut huvudfiltret. • Kontrollera sekundärluftfiltret. • Byt hydrauloljefiltren och hydrauloljan när Mobil® 1-olja används (oftare vid dammiga eller smutsiga arbetsförhållanden).
Var 500:e timme	• Byt ut sekundärluftfiltret. • Byt ut bränslefiltret (oftare vid dammiga eller smutsiga arbetsförhållanden). • Kontrollera att hjulmuttrarna är åtdragna. • Kontrollera åtdragningsmomentet för spårmuttern i hjulnavet. • Justera hjulsvängarmarnas lager. • Kontrollera parkeringsbromsens inställning. • Byt hydrauloljefiltren och hydrauloljan när Toro® HYPR-OIL™ 500-hydraulolja används (oftare vid dammiga eller smutsiga arbetsförhållanden).
En gång per månad	• Kontrollera batteriet.
Årligen	• Smörj pumpremmens mellandrevsarm. • Smörj de främre hjulsvängarmarna (oftare vid dammiga eller smutsiga arbetsförhållanden). • Smörj lagren i de främre svänghjulen (oftare vid dammiga eller smutsiga arbetsförhållanden). • Smörj svänghjulsnaven.
Årligen eller före förvaring	• Reparera lackskador. • Kontrollera alla underhållsprocedurer i listan ovan före förvaring.

Viktigt: **Läs i motormanualen för ytterligare underhållsrutiner.**

⚠ VAR FÖRSIKTIG

Om du lämnar nyckeln i tändningslåset kan någon oavsiktligt starta motorn och skada dig eller någon annan person allvarligt.

Ta ut nyckeln ur tändningslåset innan du utför något underhåll.

Förberedelser för underhåll

Lossa klippdäckets kjol

Lossa den nedre bulten på kjolen så att den frigörs och du får åtkomst till klippdäckets ovansida (Figur 44). Dra åt bulten och sätt tillbaka kjolen när underhållet är slutfört.

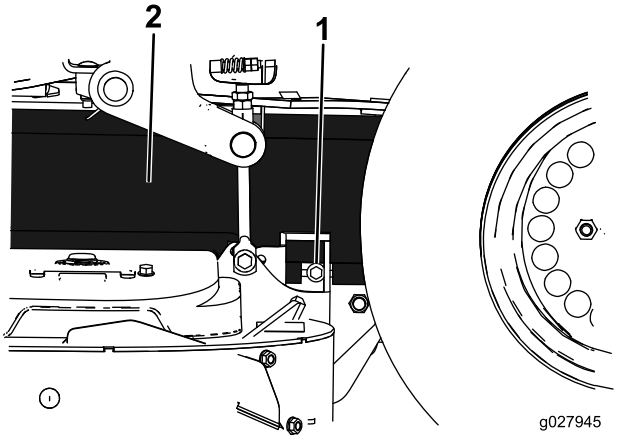

Figur 44

1. Skruv
2. Kjol

Ta bort skyddsplåten

Lossa de två främre bultarna och ta bort skyddsplåten för att komma åt klipparens remmar och spindlar (Figur 45). Sätt tillbaka skyddsplåten och dra åt bultarna när underhållet är slutfört.

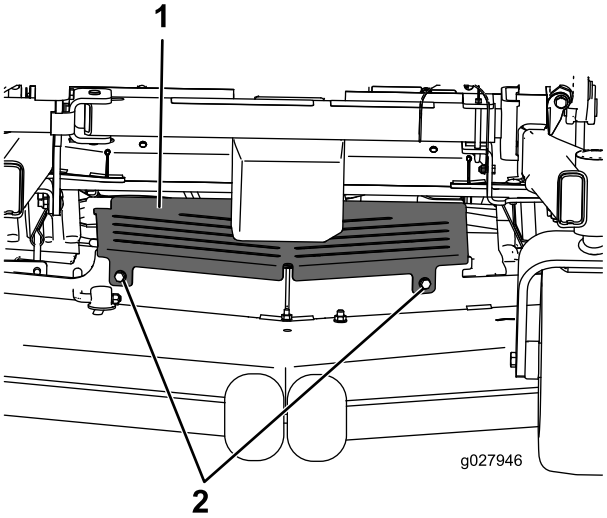

Figur 45

1. Skyddsplåt
2. Skruv

Smörjning

Smörja maskinen

Smörj oftare vid mycket dammiga eller sandiga förhållanden.

Typ av fett: Universalfett nr 2 på litium- eller molybdenbas.

1. Koppla ur knivreglagebrytaren (kraftuttaget), för rörelsereglagespakarna till det neutrala låsläget och dra åt parkeringsbromsen.
2. Stäng av motorn, ta ut nyckeln och vänta tills alla rörliga delar har stannat innan du kliver ur förarsätet.
3. Torka av smörjnipplarna med en trasa. Skrapa bort eventuell färg på nippelns/nipplarnas framsida.
4. Sätt på en fettspruta på nippeln. Pumpa in fett i nipplarna tills det börjar tränga ut ur lagren.
5. Torka bort överflödigt fett.

Använd lätt olja eller spray

Serviceintervall: Var 100:e timme

Däckets lyftsvängarmar.

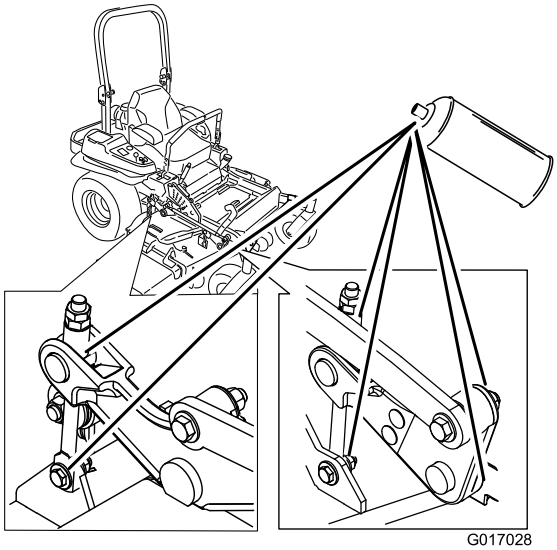

Figur 46

Smörja klipparen

Serviceintervall: Var 50:e timme—Smörj klippdäckets spindelaxlar och mellandrevsarm.

Årligen—Smörj pumpremmens mellandrevsarm.

Årligen—Smörj de främre hjulsvängarmarna (oftare vid dammiga eller smutsiga arbetsförhållanden).

Årligen—Smörj lagren i de främre svänghjulen (oftare vid dammiga eller smutsiga arbetsförhållanden).

Viktigt: Kontrollera att klippenhetens spindelaxlar är fulla med smörjfett varje vecka.

1. Koppla ur knivreglagebrytaren (kraftuttaget), för rörelsereglagespakarna till det neutrala låsläget och dra åt parkeringsbromsen.
2. Stäng av motorn, ta ut nyckeln och vänta tills alla rörliga delar har stannat innan du kliver ur förarsätet.
3. Ta bort skyddsplåten. Anvisningar finns i Ta bort skyddsplåten (sida 34).
4. Smörj mellanremskivans tapp på klippdäcket tills fett kommer ut på undersidan (Figur 47).
5. Smörj nipplarna på de tre spindellagren tills fett kommer ut (Figur 47).

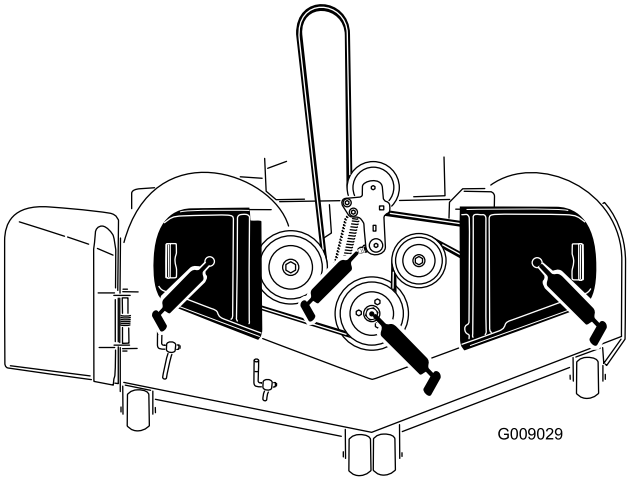

Figur 47

6. Smörj drivremmens mellandrevsarm (Figur 48).

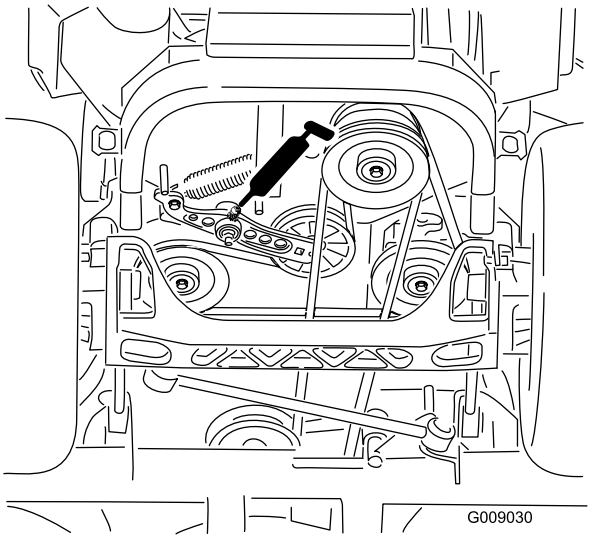

Figur 48

7. Ta bort dammkåpan och justera svängarmarna. Låt dammkåpan vara av tills smörjningen är klar. Anvisningar finns i Justera hjulsvängarmarnas lager (sida 46).
8. Ta bort sexkantpluggen. Gänga in en smörjnippel i hålet.

9. Pumpa in fett i smörjnippeln tills det tränger ut runt det övre lagret.
10. Ta ut smörjnippeln ur hålet.
11. Montera sexkantpluggen och dammkåpan (Figur 49).

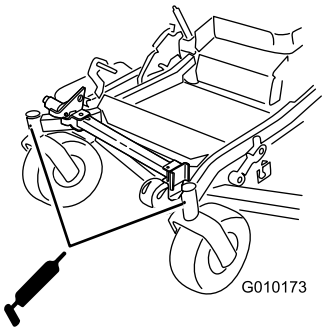

Figur 49

12. Sätt tillbaka skyddsplåten. Anvisningar finns i Ta bort skyddsplåten (sida 34).

Smörja svänghjulsnaven

Serviceintervall: Årligen

1. Stäng av motorn, vänta tills alla rörliga delar har stannat och ta ur nyckeln. Dra åt parkeringsbromsen.

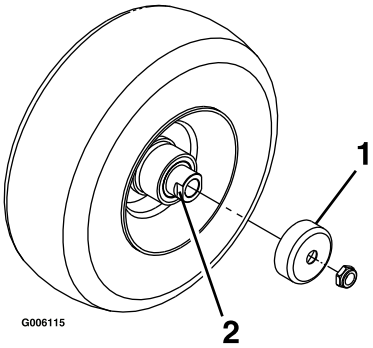

Figur 50

1. Skyddstätning
2. Distansmutter med plattjärn

2. Höj upp maskinens front och stötta med domkrafter (eller liknande stöd) så att maskinen är precis så högt över marken att framhjulen kan snurra fritt.
3. Ta bort svänghjulet från hjulgafflarna.
4. Ta bort skyddstätningarna från hjulnavet.
5. Ta bort en av distansmuttrarna från svänghjulets axel. Observera att gänglåsningslim har applicerats för att fästa distansmuttrarna på axeln. Ta bort axeln (med den andra distansmuttern fortfarande på plats) från hjulet.
6. Bänd loss skydden och kontrollera att lagren inte är slitna eller skadade. Byt ut dem vid behov.
7. Fyll lagren med universalfett.
8. Sätt i ett lager och ett nytt skydd i hjulet.

   Obs: Skydden måste bytas ut.
9. Applicera gänglåsningslim på en distansmutter och gänga på den på axeln med plattjärnen vända utåt om båda distansmuttrarna har tagits bort eller ramlat av från axeln. Gänga inte på distansmuttern hela vägen till axelns slut. Lämna ca 3 mm från distansmutterns ytterkant till axelns ände inuti muttern.
10. För in den monterade muttern och axeln i hjulet på sidan med lagret och det nya skyddet.
11. Lägg hjulet med den öppna sidan vänd uppåt, och fyll området inuti hjulet runt axeln med universalfett.
12. Sätt i det andra lagret och ett nytt skydd i hjulet.
13. Stryk på gänglåsningslim på den andra distansmuttern och gänga på den på axeln med plattjärnen vända utåt.
14. Dra åt muttern till 8–9 N·m, lossa på den och dra därefter åt den igen till 2–3 N·m. Kontrollera att axeln inte sticker ut ur någon av muttrarna.
15. Sätt skyddstätningarna över hjulnavet och montera hjulet i hjulgaffeln. Montera svänghjulets skruv och dra åt muttern helt.
16. Ta bort domkrafterna.

Viktigt: Kontrollera lagerjusteringen ofta så att inte tätningen och lagret skadas. Snurra på svänghjulet. Hjulet ska inte snurra fritt mer än ett till två varv och inte heller ha något spel i sidled. Om hjulet snurrar fritt ändrar du distansmutterns åtdragningsmoment tills det tar emot något. Applicera gänglåsningslim.

Motorunderhåll

⚠ VARNING

Vid kontakt med heta ytor kan personskador uppstå.

Håll händer, fötter, ansikte, kläder samt andra kroppsdelar på avstånd från ljuddämparen och andra heta ytor.

Serva luftrenaren

Serviceintervall: Var 250:e timme—Byt ut huvudfiltret.

Var 250:e timme—Kontrollera sekundärluftfiltret.

Var 500:e timme—Byt ut sekundärluftfiltret.

Obs: Serva luftrenaren oftare vid extremt dammiga eller sandiga arbetsförhållanden.

Demontera filtren

1. Koppla ur kraftuttaget, för rörelsereglagespakarna till det neutrala låsläget och dra åt parkeringsbromsen.
2. Stäng av motorn, ta ut nyckeln och vänta tills alla rörliga delar har stannat innan du kliver ur förarsätet.
3. Lossa spärrhakarna på luftrenaren genom att trycka dem nedåt och dra av luftrenarkåpan från luftrenarhuset (Figur 51).
4. Rengör luftrenarkåpan invändigt med tryckluft.
5. Dra försiktigt ut huvudfiltret ur luftrenarhuset (Figur 51). Undvik att knacka filtret mot sidan på luftrenarhuset.
6. Demontera endast sekundärfiltret om du har för avsikt att byta ut det.

   Viktigt: Försök aldrig att rengöra sekundärfiltret. Om sekundärfiltret är smutsigt är huvudfiltret skadat, och båda filtren måste bytas ut.
7. Kontrollera om huvudfiltret är skadat genom att titta i filtret och lysa med en kraftig lampa på filtrets utsida. Hål i filtret syns då som ljusa punkter. Kasta filtret om det är skadat.

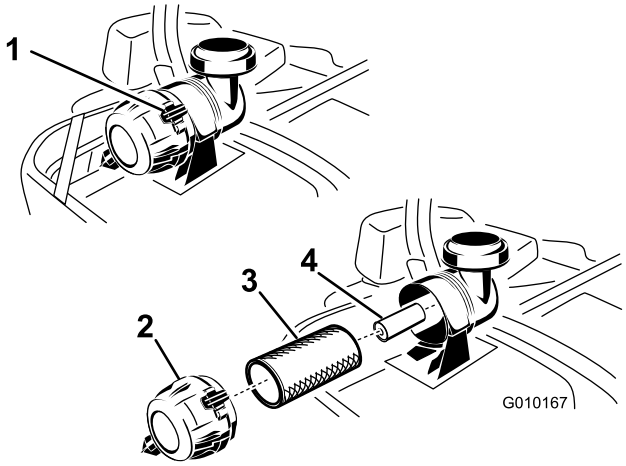

Figur 51

1. Luftrenarklämmor
2. Luftrenarkåpa
3. Primärluftfilter
4. Sekundärluftfilter

Serva huvudfiltret

1. Rengör inte pappersfiltret, utan byt ut det (Figur 51).
2. Inspektera och leta efter sprickor, oljebeläggning eller skador på gummitätningen.
3. Byt ut pappersinsatsen om den är skadad.

Serva sekundärfiltret

Rengör inte sekundärfiltret, utan byt ut det.

Viktigt: Försök aldrig att rengöra sekundärfiltret. Om sekundärfiltret är smutsigt är huvudfiltret skadat, och båda filtren måste bytas ut.

Montera filtren

Viktigt: Kör alltid motorn med både luftfilter och skydd monterade för att undvika motorskador.

1. Kontrollera så att inte filtren har skadats under transporten innan du monterar nya filter. Använd inte ett skadat filter.
2. Skjut försiktigt in filtret i filterhuset när du byter ut sekundärfiltret (Figur 51).
3. Skjut försiktigt huvudfiltret över sekundärfiltret (Figur 51). Kontrollera att det sitter ordentligt genom att trycka på filtrets yttre kant medan du monterar det.

   Viktigt: Tryck inte mitt på filtret där det är mjukt.
4. Montera luftrenarkåpan med ventilatorlocket nedfällt och vrid den så att spärrhakarna låser fast kåpan på dess plats (Figur 51).

Serva motoroljan

Oljetyp: Renande olja (API-service SG, SH, SJ eller SL)

Oljekapacitet:

- **Modell 74919TE:** med filterbyte: 2,1 liter, utan filterbyte: 1,8 liter
- **Modell 74925TE:** med filterbyte: 2,3 liter, utan filterbyte: 2,1 liter

Viskositet: Se tabellen nedan.

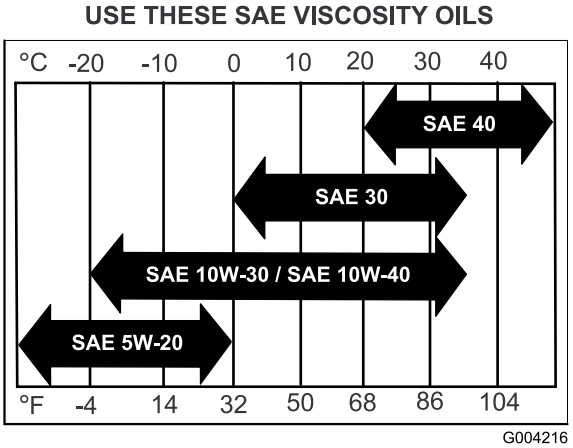

Figur 52

Obs: Om multigradeoljor (5W-20, 10W-30 och 10W-40) används ökar oljeförbrukningen. Kontrollera oljenivån oftare om du använder dessa oljor.

Kontrollera oljenivån i motorn

Serviceintervall: Varje användning eller dagligen

Obs: Kontrollera oljenivån när motorn är kall.

⚠ VARNING

Vid kontakt med heta ytor kan personskador uppstå.

Håll händer, fötter, ansikte, och andra kroppsdelar samt kläder på avstånd från ljuddämparen och andra varma ytor.

Viktigt: Fyll inte på för mycket olja i vevhuset eftersom detta kan skada motorn. Kör inte motorn om oljenivån ligger under lågnivåmärket. Motorn kan då skadas.

1. Koppla ur kraftuttaget, för rörelsereglagespakarna till det neutrala låsläget och dra åt parkeringsbromsen.
2. Stäng av motorn, ta ut nyckeln och vänta tills alla rörliga delar har stannat innan du kliver ur förarsätet (Figur 53).

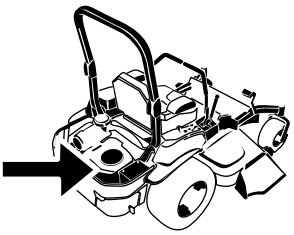

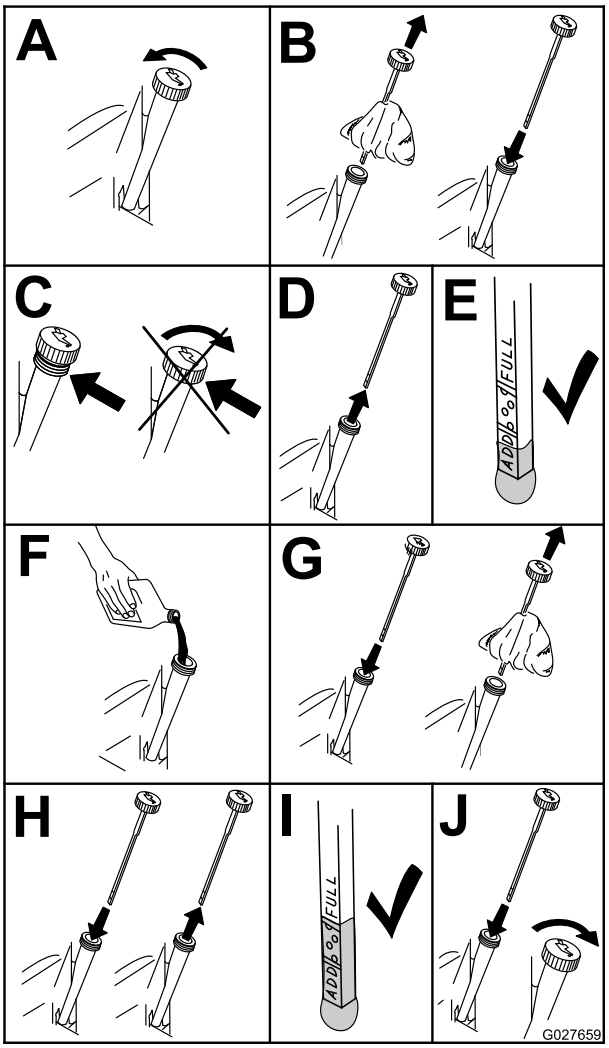

Figur 53

Byta ut motoroljan

Serviceintervall: Efter de första 8 timmarna

Var 100:e timme (oftare vid dammiga eller smutsiga arbetsförhållanden).

Obs: Lämna in spilloljan på en återvinningsstation.

1. Starta motorn och låt den gå i fem minuter. Då värms oljan upp så att den rinner lättare.
2. Parkera maskinen så att den bakre delen står något lägre än den främre så att tanken töms helt.
3. Koppla ur kraftuttaget, för rörelsereglagen till det neutrala låsläget och dra åt parkeringsbromsen.
4. Stäng av motorn, ta ut nyckeln och vänta tills alla rörliga delar har stannat innan du kliver ur förarsätet (Figur 54).

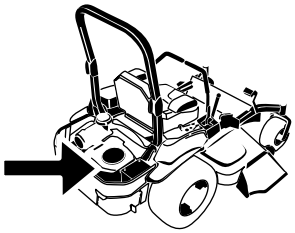

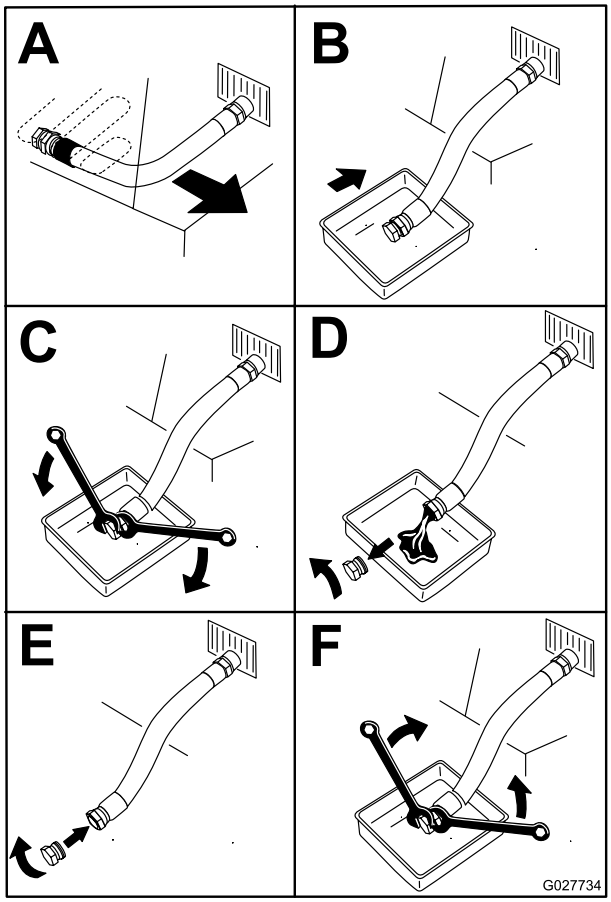

Figur 54

5. Häll långsamt ca 80 % av den angivna oljan i påfyllningsröret och tillsätt långsamt ytterligare olja tills den når markeringen **Full** (Figur 55).

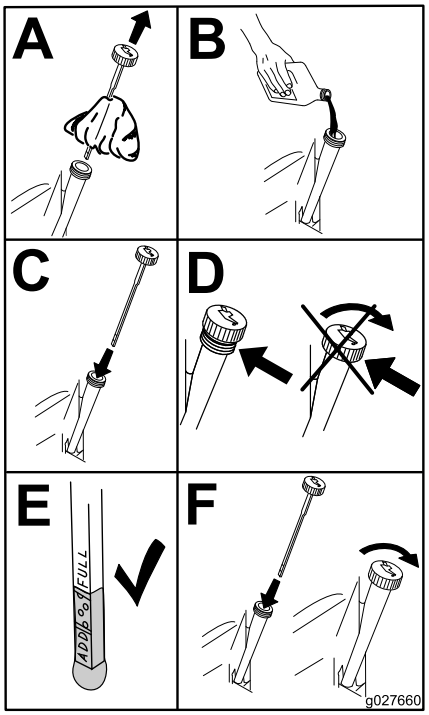

Figur 55

6. Starta motorn och kör till ett plant område. Kontrollera oljenivån igen.

Byta ut motoroljefiltret

Serviceintervall: Var 200:e timme

Obs: Byt motoroljefiltret oftare vid mycket dammiga eller sandiga arbetsförhållanden.

1. Töm motorn på olja; se Byta ut motoroljan (sida 39).
2. Byt ut motoroljefiltret (Figur 56).

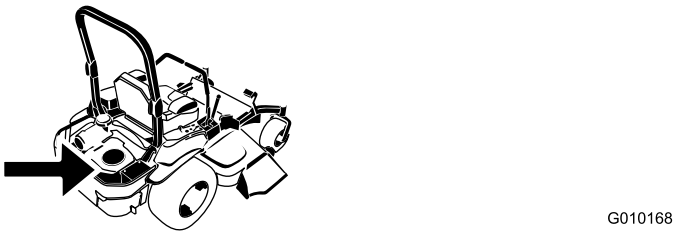

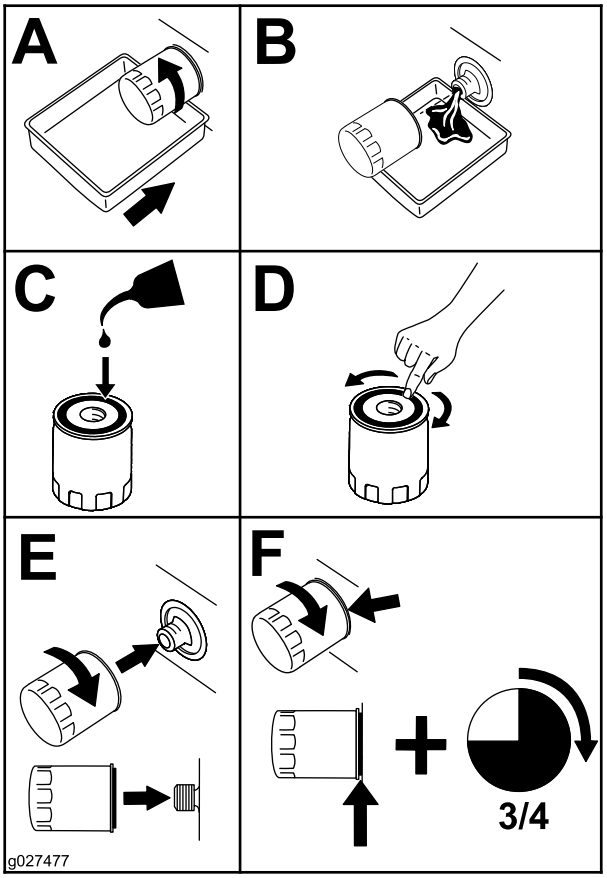

Figur 56

Obs: Kontrollera att oljefilterpackningen ligger mot motorn och vrid sedan ytterligare 3/4 varv.

3. Fyll vevhuset med ny olja av rätt typ, se Byta ut motoroljan (sida 39).

Serva tändstiften

Serviceintervall: Var 100:e timme

Se till att luftgapet mellan mitt- och sidoelektroderna är rätt innan tändstiften monteras. Använd en tändstiftsnyckel vid demontering och montering av tändstiften och ett bladmått för kontroll och justering av luftgapet. Montera vid behov nya tändstift.

Typ: NGK® BPR4ES eller motsvarande

Luftgap: 0,76 mm

Ta bort tändstiften

Viktigt: Beslagen på maskinens skyddsplåtar är konstruerade så att de ska sitta kvar på plåten efter att de har lossats. Lossa alla fästdon på varje plåt något så att plåten sitter löst, men inte är helt loss. Gå sedan tillbaka och lossa dem helt så att plåten kan tas bort. Då lossar du inte skruvarna från hållarna av misstag.

1. Stäng av motorn, ta ut nyckeln och vänta tills alla rörliga delar har stannat innan du kliver ur förarsätet.
2. Koppla ur kraftuttaget, för rörelsereglagespakarna till det neutrala låsläget och dra åt parkeringsbromsen.
3. Ta bort de två skruvarna till hydraulenhetens hölje (Figur 57). Du kan nu komma åt det främre tändstiftet.

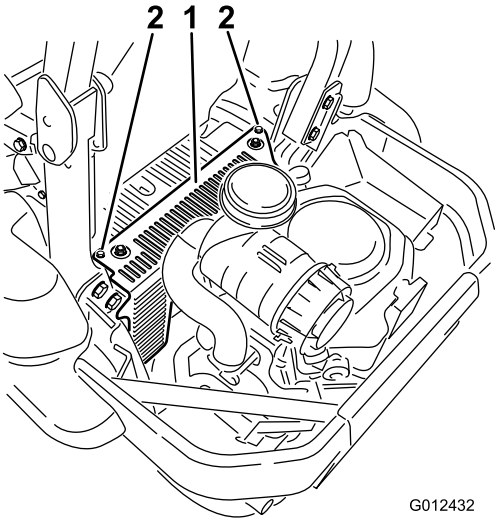

Figur 57

1. Hydraulenhetens hölje
2. Lossa de här två skruvarna

4. Ta bort tändstiften.

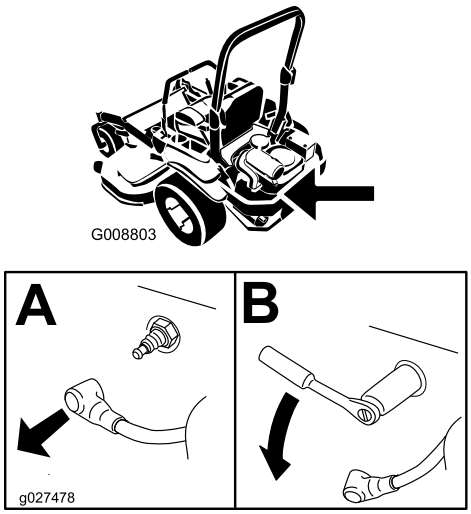

Figur 58

5. Montera hydraulenhetens hölje på vänster sida (Figur 57).

Kontrollera tändstiften

Viktigt: Rengör aldrig tändstift. Byt alltid ut tändstiftet om det har en svart beläggning, slitna elektroder, en oljefilm eller sprickor.

Om isolatorn är ljust brun eller grå fungerar motorn korrekt. En svart beläggning på isolatorn betyder vanligen att luftrenaren är smutsig.

Ställ in gapet till 0,76 mm.

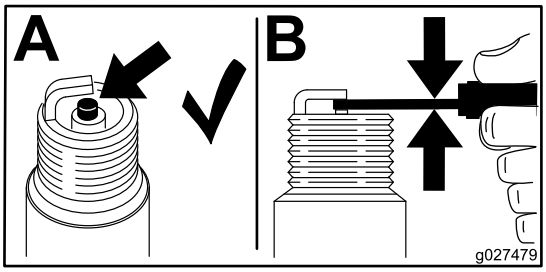

Figur 59

Montera tändstiften

Dra åt tändstiften till 24,4–29,8 N·m.

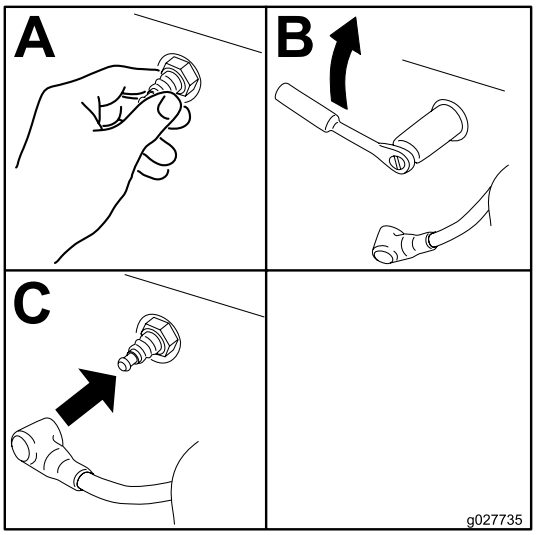

Figur 60

Kontrollera gnistsläckaren (om sådan finns)

Serviceintervall: Var 50:e timme

⚠ VARNING

Varma komponenter i avgassystemet kan antända bensinångor även efter att motorn har stannat. Varma partiklar som blåses ut medan motorn är igång kan antända brännbara material. En brand kan leda till skador på person eller egendom.

Fyll endast på bränsle och kör motorn om en gnistsläckare finns monterad.

1. Stäng av motorn, vänta tills alla rörliga delar har stannat och ta ut nyckeln. Dra åt parkeringsbromsen.
2. Vänta tills ljuddämparen har svalnat.
3. Byt ut släckaren om du upptäcker sprickor på skärmen eller svetspunkterna.
4. Om skärmen har blivit igensatt tar du bort släckaren och skakar den så att lösa partiklar ramlar av. Rengör även skärmen med en stålborste (blötlägg i lösningsmedel om nödvändigt). Montera släckaren på avgasutloppet.

Underhålla bränslesystemet

Byta ut bränslefiltret

Serviceintervall: Var 500:e timme/Årligen (beroende på vilket som inträffar först) (oftare vid dammiga eller smutsiga arbetsförhållanden).

Bränslefiltret är placerat på motorns fram- eller baksida.

1. Koppla ur kraftuttaget, för rörelsereglagespakarna till det neutrala låsläget och dra åt parkeringsbromsen.
2. Stäng sv motorn, ta ut nyckeln och vänta tills alla rörliga delar har stannat innan du kliver ur förarsätet.
3. Låt maskinen svalna.
4. Stäng av motorn, ta ut nyckeln och vänta tills alla rörliga delar har stannat innan du kliver ur förarsätet.
5. Stäng bränslekranen under sätet (Figur 18).
6. Kläm ihop ändarna på slangklämmorna och skjut bort dem från filtret (Figur 61).

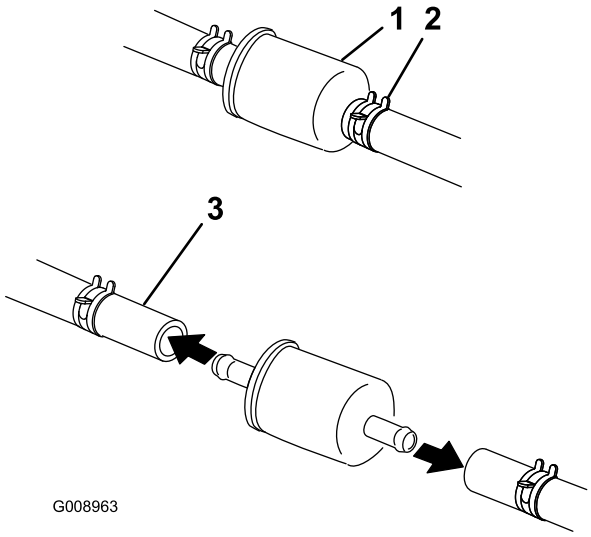

Figur 61

1. Bränslefilter
2. Slangklämma
3. Bränsleslang

7. Ta bort filtret från bränsleslangarna.
8. Montera ett nytt filter och för tillbaka slangklämmorna tätt intill filtret igen (Figur 61).
9. Öppna bränslekranen.

Obs: Det är viktigt att du monterar bränsleslangarna och fäster dem med spännband i plast på samma sätt som de ursprungligen var monterade. På så sätt undviker du att bränsleslangarna kommer i kontakt med komponenter som kan orsaka skador på dem.

Serva bränsletanken

Försök inte att tömma bränsletanken. Låt en auktoriserad återförsäljare tömma bränsletanken och serva eventuella andra komponenter i bränslesystemet.

Underhålla elsystemet

Utföra service på batteriet

Serviceintervall: En gång per månad

VARNING

KALIFORNIEN
Proposition 65 Varning

Batteripoler, kabelanslutningar och tillbehör till dessa innehåller bly och blykomponenter: kemikalier som staten Kalifornien anser orsaka cancer och fortplantningsskador. *Tvätta händerna när du har hanterat batteriet.*

⚠ FARA

Batterielektrolyt innehåller svavelsyra som är ett dödligt gift och som orsakar allvarliga brännskador.

Drick inte elektrolyten och undvik kontakt med hud, ögon och kläder. Använd skyddsglasögon för att skydda ögonen och gummihandskar för att skydda händerna.

Demontering av batteri

⚠ VARNING

Batteriets kabelanslutningar eller metalldelar kan kortslutas mot maskinkomponenter i metall och orsaka gnistor. Gnistorna kan få batterigaserna att explodera, vilket kan leda till personskador.

- **Vid avlägsnande eller installation av batteriet får du inte låta batterianslutningarna komma i kontakt med några av maskinens metalldelar.**
- **Låt inte metallverktyg kortslutas mellan batterianslutningarna och maskinens metalldelar.**

⚠ VARNING

Felaktig dragning av batterikablarna kan skada maskinen och kablarna samt orsaka gnistor. Gnistorna kan få batterigaserna att explodera, vilket kan leda till personskador.

- **Lossa alltid batteriets minuskabel (svart) innan du lossar pluskabeln (röd).**
- **Anslut alltid pluskabeln (röd) innan minuskabeln (svart) ansluts.**

1. Koppla ur knivreglagebrytaren (kraftuttaget), för rörelsereglagespakarna till det neutrala låsläget och dra åt parkeringsbromsen.
2. Stäng av motorn, ta ut nyckeln och vänta tills alla rörliga delar har stannat innan du kliver ur förarsätet.
3. Lossa först batteriets minuskabel (svart) från batteriets minuspol (–) (svart) (Figur 62).
4. Skjut av den röda anslutningsskon från batteriets pluspol (röd) och ta bort batteriets pluskabel (+) (röd) (Figur 62).
5. Ta bort vingmuttern som håller fast batteriklämman (Figur 62).
6. Ta bort klämman (Figur 62).
7. Ta ut batteriet.

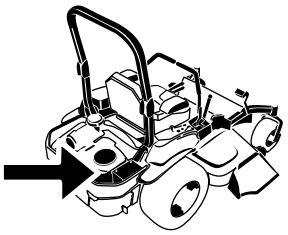

G008804

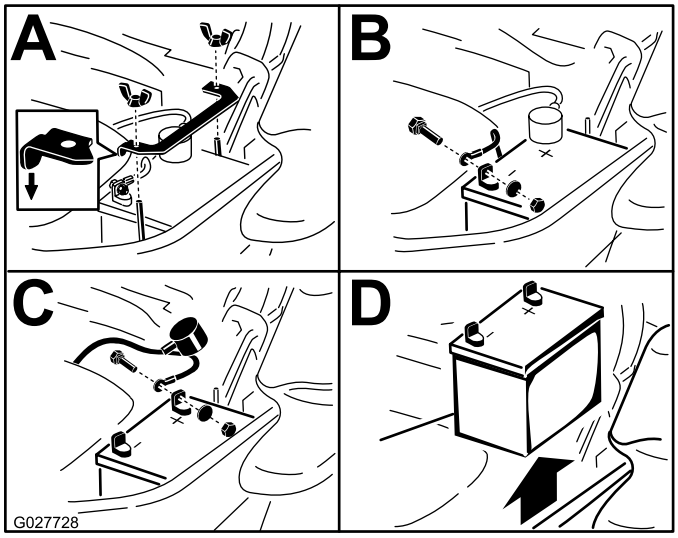

Figur 62

1. Ta bort vingmuttern och klämman
2. Ta bort batteriets minuskabel före pluskabeln
3. Ta bort batteriets pluskabel
4. Ta bort batteriet

Montera batteriet

1. Sätt i batteriet i lådan med anslutningspolerna mot hydraultanken (Figur 62).
2. Montera först pluskabeln (röd) på batteriets pluspol (+).
3. Anslut sedan batteriets minuskabel (svart) och jordkabel till batteriets minuspol (–).

4. Fäst kablarna med två skruvar, två brickor och två låsmuttrar (Figur 62).
5. Trä på den röda anslutningsskon på batteriets pluspol (röd).
6. Montera klämman och fäst den med vingmuttern (Figur 62).

Ladda batteriet

⚠ VARNING

När batteriet laddas bildas explosiva gaser.

Rök aldrig nära batteriet och håll det borta från gnistor och lågor.

Viktigt: Håll alltid batteriet fulladdat, (specifik vikt 1,265). Detta är särskilt viktigt för att batteriet inte ska skadas när temperaturen understiger 0 °C.

1. Ladda batteriet i 10 till 15 minuter med 25 till 30 ampere eller 30 minuter med 10 ampere.
2. När batteriet är fulladdat ska laddaren kopplas bort från eluttaget först, och sedan ska laddningskablarna lossas från batteripolerna (Figur 63).
3. Sätt i batteriet i maskinen och anslut batterikablarna; se Montera batteriet (sida 43).

   Obs: Kör inte maskinen med bortkopplat batteri, eftersom detta kan orsaka elektriska skador.

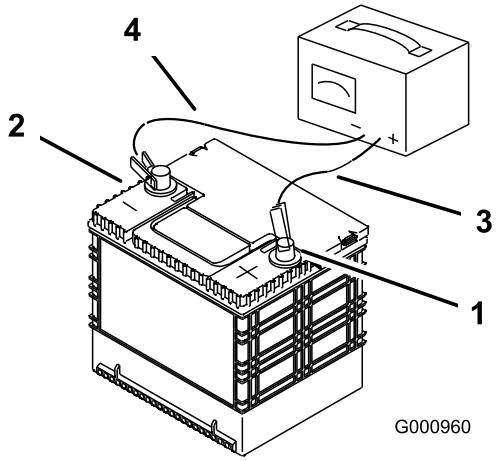

Figur 63

1. Batteriets pluspol
2. Batteriets minuspol
3. Röd (+) laddningskabel
4. Svart (–) laddningskabel

Serva säkringarna

Elsystemet skyddas av säkringar. Det kräver inget underhåll, men om en säkring går bör du undersöka komponenten/kretsen för att se om det har uppstått ett funktionsfel eller en kortslutning.

1. Säkringarna sitter på konsolen till höger om sätet (Figur 64).
2. Om du behöver byta ut en säkring drar du ut den för att lossa den.
3. Sätt i en ny säkring (Figur 64).

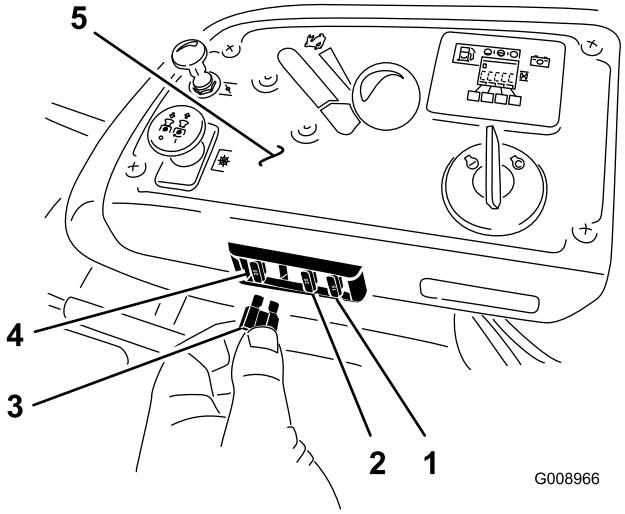

Figur 64

1. Redskap (tillval) – 15 A
2. Laddning – 25 A
3. Kraftuttag – 10 A
4. Huvudsäkring – 25 A
5. Konsol

Underhålla drivsystemet

Kontrollera säkerhetsbältet

Serviceintervall: Varje användning eller dagligen

Se över säkerhetsbältet för att se om det är slitet eller trasigt och för att kontrollera att enheten och spännet fungerar som de ska. Om det är skadat måste det bytas ut innan maskinen används.

Kontrollera vältskyddets rattar.

Serviceintervall: Varje användning eller dagligen

Kontrollera att både monteringsdelarna och rattarna är i gott bruksskick. Se till att rattarna är helt åtdragna och störtbågen helt uppfälld. Störtbågens övre ring kan behöva skjutas framåt eller dras bakåt för att båda rattarna ska bli helt åtdragna.

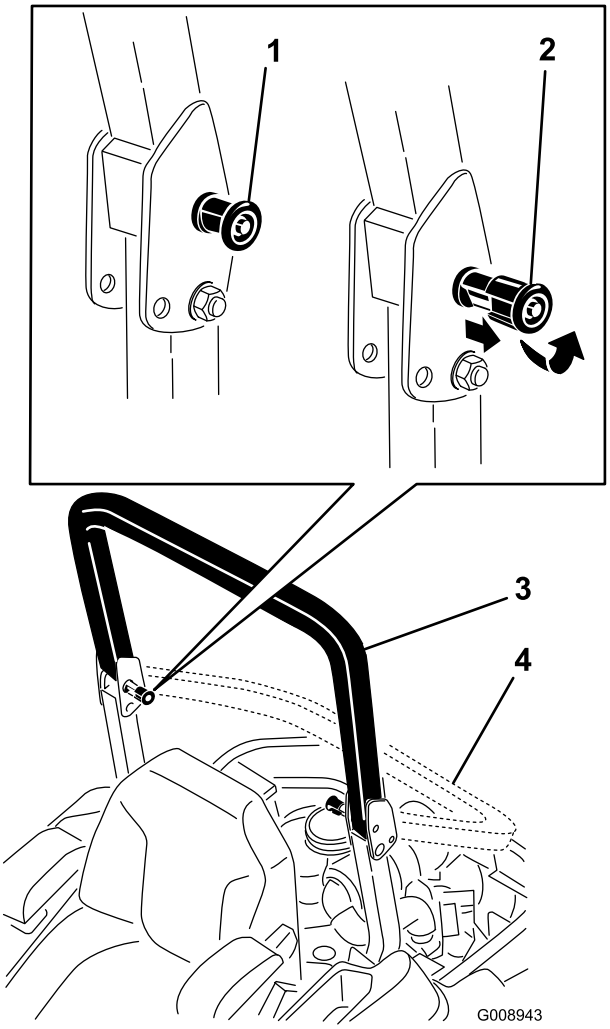

Figur 65

1. Vältskyddets rattar (låst läge)
2. Dra ut ratten för vältskyddet och vrid det 90 grader för att ändra störtbågens läge
3. Störtbågen i uppfällt läge
4. Störtbågen i nedfällt läge

Justera spårningen

1. Koppla ur knivreglagebrytaren (kraftuttaget).
2. Kör till ett öppet och plant område och för rörelsereglagespakarna till det neutrala låsläget.
3. För gasreglaget till läget mellan snabbt och långsamt.
4. För båda rörelsereglagespakarna hela vägen framåt tills de båda når stoppen i T-skåran.
5. Kontrollera åt vilket håll maskinen går.
6. Om den går åt höger lossar du på skruvarna och justerar den vänstra stopplattan på den vänstra T-skåran tills maskinen går rakt.
7. Om den går åt vänster lossar du på skruvarna och justerar den högra stopplattan på den högra T-skåran tills maskinen går rakt.

8. Dra åt stopplattan.

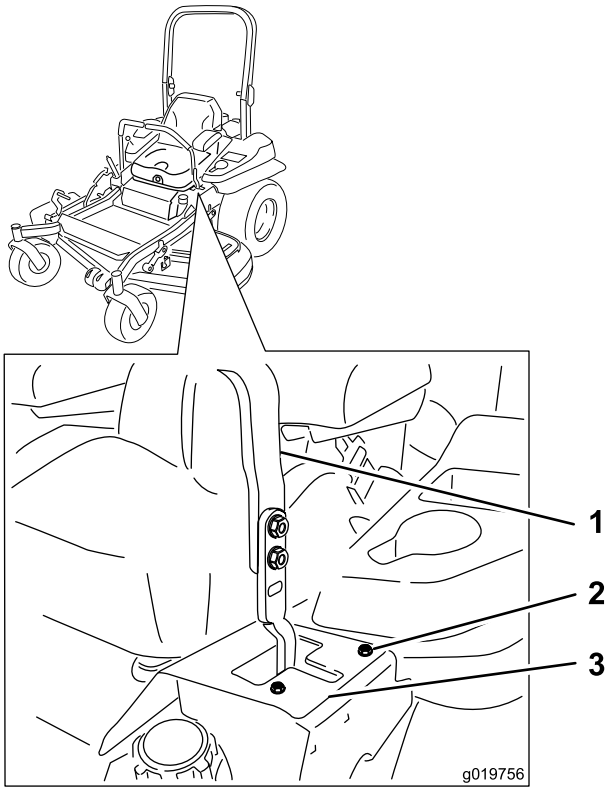

Figur 66

Här visas vänster rörelsereglage

1. Reglage
2. Skruv
3. Stopplatta

Kontrollera däcktrycket

Serviceintervall: Var 50:e timme/En gång per månad (beroende på vilket som inträffar först)

Lufttrycket i både bakdäcken ska vara 0,9 bar. Ojämnt lufttryck i däcken kan orsaka ojämn klippning. Mät trycket när däcken är kalla för att få en så exakt avläsning som möjligt.

Obs: Framdäcken är halvpneumatiska och kräver ej att lufttrycket upprätthålls.

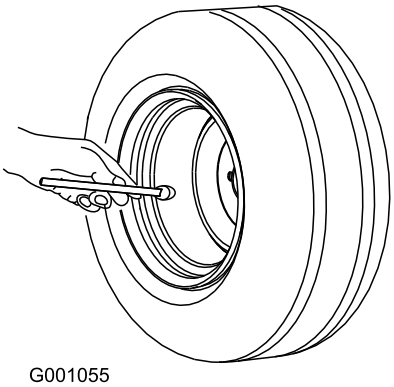

Figur 67

Kontrollera hjulmuttrarna

Serviceintervall: Efter de första 100 timmarna

Var 500:e timme

Kontrollera och dra åt hjulmuttrarna till ett moment på 122–129 N·m.

Kontrollera spårmuttern i hjulnavet

Serviceintervall: Efter de första 100 timmarna

Var 500:e timme

Kontrollera att spårmutterns åtdragningsmoment är 286−352 N·m.

Obs: Använd inte monteringssmörjmedel på hjulnavet.

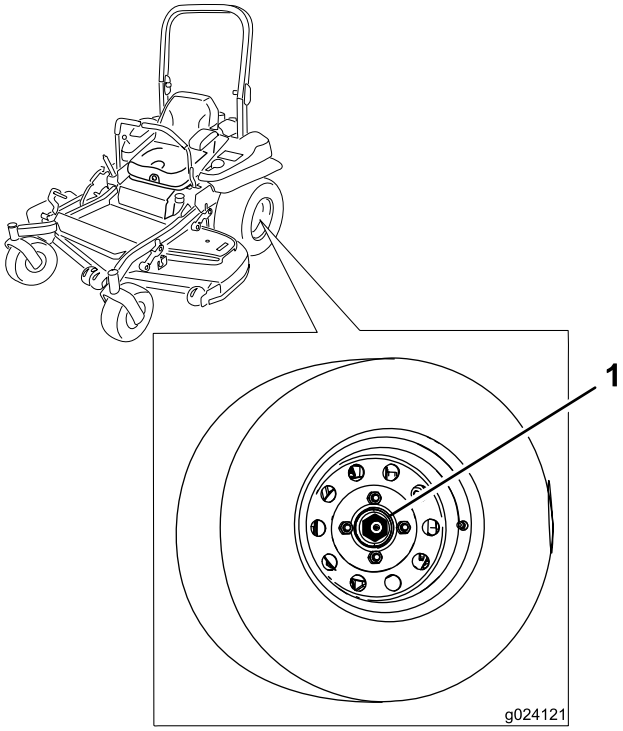

Figur 68

1. Spårmutter

Justera hjulsvängarmarnas lager

Serviceintervall: Var 500:e timme/Årligen (beroende på vilket som inträffar först)

1. Koppla ur knivreglagebrytaren (kraftuttaget), för rörelsereglagespakarna till det neutrala låsläget och dra åt parkeringsbromsen.
2. Stäng av motorn, ta ut nyckeln och vänta tills alla rörliga delar har stannat innan du kliver ur förarsätet.

3. Ta av dammkåpan från hjulet och dra åt låsmuttern (Figur 69).
4. Dra åt låsmuttern tills fjäderbrickorna är plana och släpp sedan efter 1/4 varv för att få rätt förbelastning på lagren (Figur 69).

   Viktigt: Kontrollera att fjäderbrickorna har monterats korrekt enligt Figur 69.
5. Montera dammkåpan (Figur 69).

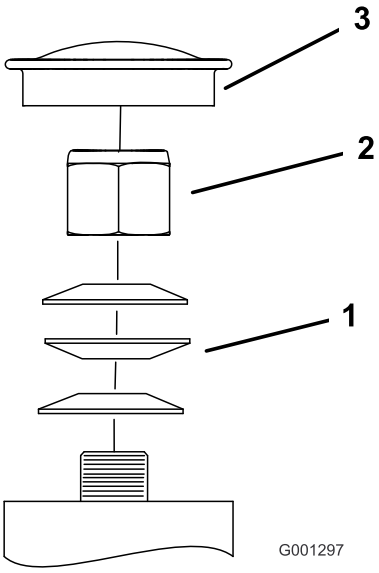

Figur 69

1. Fjäderbrickor
2. Låsmutter
3. Dammkåpa

Underhålla kylsystemet

Rengöra motorfiltret och motoroljekylaren

Serviceintervall: Varje användning eller dagligen—Rengör motorfiltret.

Varje användning eller dagligen—Rengör oljekylaren (endast modell 74925TE).

Ta bort alla rester av gräs, smuts eller annat skräp från motorfiltret innan du använder maskinen. Detta bidrar till att skapa tillräcklig kylning och korrekt motorhastighet samt minskar riskerna för överhettning och mekaniska skador på motorn (Figur 71).

Ta bort alla rester av gräs, smuts eller annat skräp från oljekylaren (endast modell 74925TE), se Figur 70.

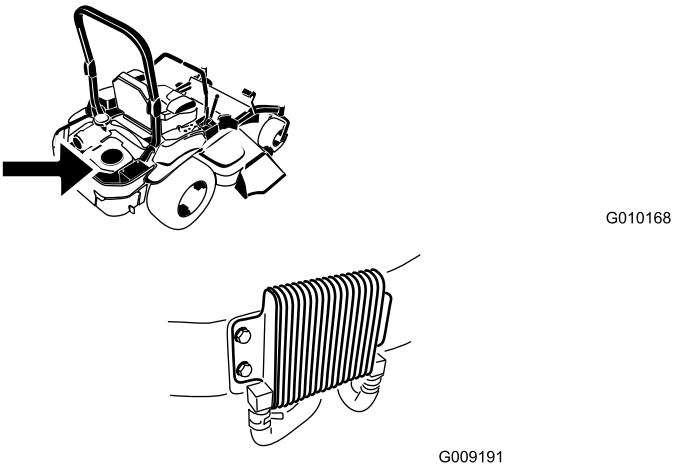

Figur 70

Rengöra motorns kylflänsar och höljen

Serviceintervall: Var 100:e timme/Årligen (beroende på vilket som inträffar först)

1. Koppla ur kraftuttaget och dra åt parkeringsbromsen.
2. Stäng av motorn, ta ur nyckeln och vänta tills alla rörliga delar har stannat innan du stiger ur förarsätet.
3. Ta bort luftintagsgallret, startsnöret och fläkthuset (Figur 71).
4. Ta bort skräp och gräs från motordelarna.
5. Montera luftintagsgallret, startsnöret och fläkthuset (Figur 71).

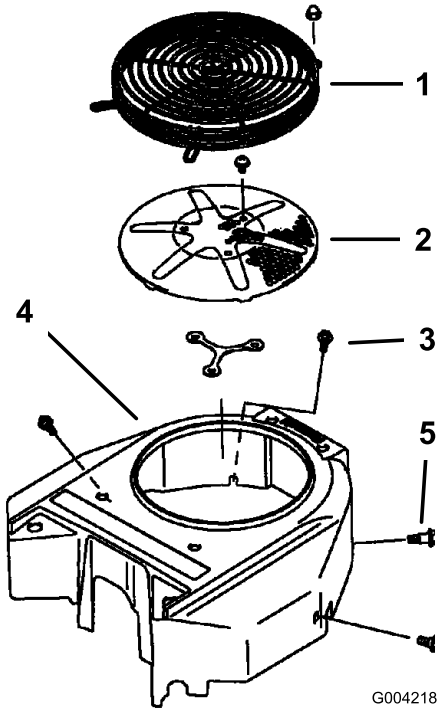

Figur 71

1. Motorskydd
2. Luftintagsgaller för motorn
3. Skruv
4. Fläkthus
5. Skruv

Kontrollera och rengöra hydraulenhetens höljen

Serviceintervall: Varje användning eller dagligen

Viktigt: Beslagen på maskinens skyddsplåtar är konstruerade så att de ska sitta kvar på plåten efter att de har lossats. Lossa alla fästdon på varje plåt något så att plåten sitter löst, men inte är helt loss. Gå sedan tillbaka och lossa dem helt så att plåten kan tas bort. Då lossar du inte skruvarna från hållarna av misstag.

1. Koppla ur kraftuttaget och dra åt parkeringsbromsen.
2. Stäng av motorn, ta ut nyckeln och vänta tills alla rörliga delar har stannat innan du kliver ur förarsätet.
3. Skjut sätet så långt framåt det går.
4. Låt motorn och hydraulsystemet svalna.
5. Ta bort skräp och gräs från hydraulenhetens höljen (Figur 72).

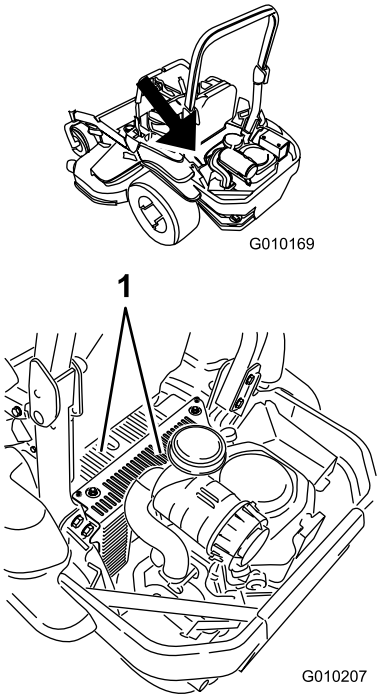

Figur 72

1. Hydraulenhetens höljen

6. Ta bort skyddet och dess skruv ovanför varje oljesticka. Rengör runt varje oljesticka och hydraulenhet (Figur 73).
7. Montera kåpan över varje oljesticka.
8. Justera sätet.

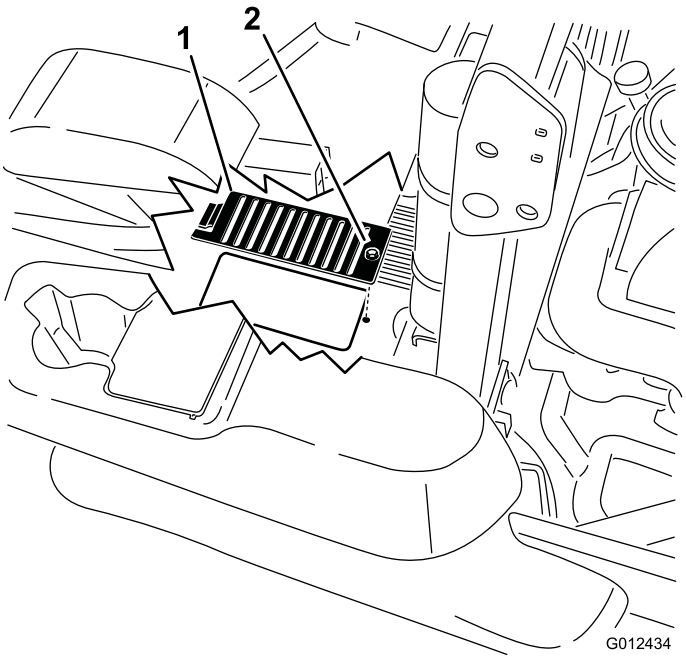

Figur 73

1. Skydd
2. Skruv

Underhålla bromsarna

Justera parkeringsbromsen

Serviceintervall: Efter de första 100 timmarna

Var 500:e timme därefter

Kontrollera att bromsen är korrekt inställd innan du gör ändringar.

Obs: Det här förfarandet måste följas efter de första 100 timmarna eller när en bromskomponent har tagits bort eller bytts ut.

1. Kör maskinen till ett plant underlag.
2. Koppla ur knivreglaget (kraftuttaget), för rörelsereglagespakarna till det neutrala låsläget och dra åt parkeringsbromsen.
3. Stäng av motorn, vänta tills alla rörliga delar har stannat och ta ur nyckeln.
4. Höj upp den bakre delen av maskinen och stötta upp den med domkrafter.

⚠ FARA

Mekaniska eller hydrauliska domkrafter kan eventuellt inte stödja maskinen utan kan orsaka allvarliga skador.

- **Använd en domkraft för att stötta maskinen.**
- **Använd inte hydrauliska domkrafter.**

5. Ta bort bakdäcken från maskinen.
6. Ta bort eventuellt skräp från bromsområdet.
7. Vrid handtaget för utlösning av drivhjulet till det öppna läget. Anvisningar finns i Använda utlösningsventilerna för drivhjulen (sida 28).
8. Kontrollera om det finns ett synligt mellanrum mellan L-fästet och länkstoppet (Figur 74).

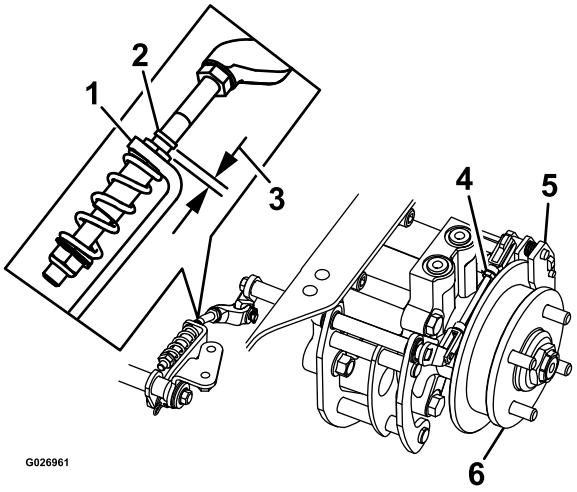

Figur 74
Vänster sida

1. L-fäste
2. Länkstopp
3. Mellanrum
4. Bakre länksystem
5. Bromsok
6. Hjulnav

9. Lossa parkeringsbromsen. Spaken ska vara nedfälld.
10. Vrid hjulnavet för hand åt båda hållen från bromsoket sett. Hjulnavet ska kunna röra sig fritt genom bromsoket.
11. Om mellanrummet behöver utvidgas eller om hjulnavet inte rör sig fritt gör du följande:
    A. Lossa parkeringsbromsen.
    B. Lossa och finjustera det bakre länksystemet:
        - Korta in länkarna för att skapa ett mellanrum.
        - Förläng länkarna så att hjulnavet kan röra sig fritt.
    C. Koppla ihop det bakre länksystemet.
12. Dra åt parkeringsbromsen och kontrollera mellanrummet.
13. Upprepa stegen 9–13 tills du kan se ett mellanrum och hjulnavet kan rotera fritt.
14. Upprepa proceduren för bromsen på motsatt sida.
15. Vrid handtaget för utlösning av drivhjulet till körläget. Anvisningar finns i Använda utlösningsventilerna för drivhjulen (sida 28).
16. Montera bakdäcken och dra åt hjulmuttrarna. Se Kontrollera hjulmuttrarna (sida 46).
17. Ta bort domkrafterna.

Underhålla remmarna

Kontrollera remmarna

Serviceintervall: Var 50:e timme

Kontrollera om det förekommer tjut när remmen roterar, slirande knivar vid gräsklippning, fransiga remkanter, brännmärken och sprickor eftersom det är tecken på en sliten klipparrem. Byt ut klipparremmen om något av dessa tillstånd uppkommer.

Byta ut klipparremmen

Tjut när remmen roterar, slirande knivar vid gräsklippning, fransiga remkanter, brännmärken och sprickor är tecken på en sliten klipparrem. Byt ut klipparremmen om något av dessa tillstånd uppkommer.

Viktigt: Beslagen på maskinens skyddsplåtar är konstruerade så att de ska sitta kvar på plåten efter att de har lossats. Lossa alla fästdon på varje plåt något så att plåten sitter löst, men inte är helt loss. Gå sedan tillbaka och lossa dem helt så att plåten kan tas bort. Då lossar du inte skruvarna från hållarna av misstag.

1. Koppla ur kraftuttaget, för rörelsereglagen till det neutrala låsläget och dra åt parkeringsbromsen.
2. Stäng av motorn, ta ut nyckeln och vänta tills alla rörliga delar har stannat innan du kliver ur förarsätet.
3. Sänk ned klipparen till en klipphöjd på 76 mm.
4. Lossa på den nedre bulten som säkrar klippdäckets kjol till klippdäcket. Se Lossa klippdäckets kjol (sida 34).
5. Ta bort skyddsplåten. Se Ta bort skyddsplåten (sida 34)
6. Ta bort remkåporna och tillhörande skruvar (Figur 75).

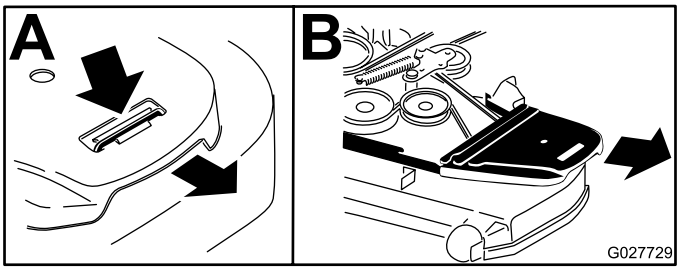

Figur 75

1. Lossa skruven
2. Ta bort remkåpan

7. Använd en spärrhake i det fyrkantiga hålet i mellandrevsarmen för att flytta spänningen från mellanremskivfjädern (Figur 76).
8. Ta bort remmen från klippdäckets remskivor.
9. Ta bort remstyrningen på den springfjäderbelastade mellandrevsarmen som visas i Figur 76.
10. Ta bort remmen.
11. Montera en ny rem runt klipparremsskivorna och kopplingsskivan under motorn (Figur 76).

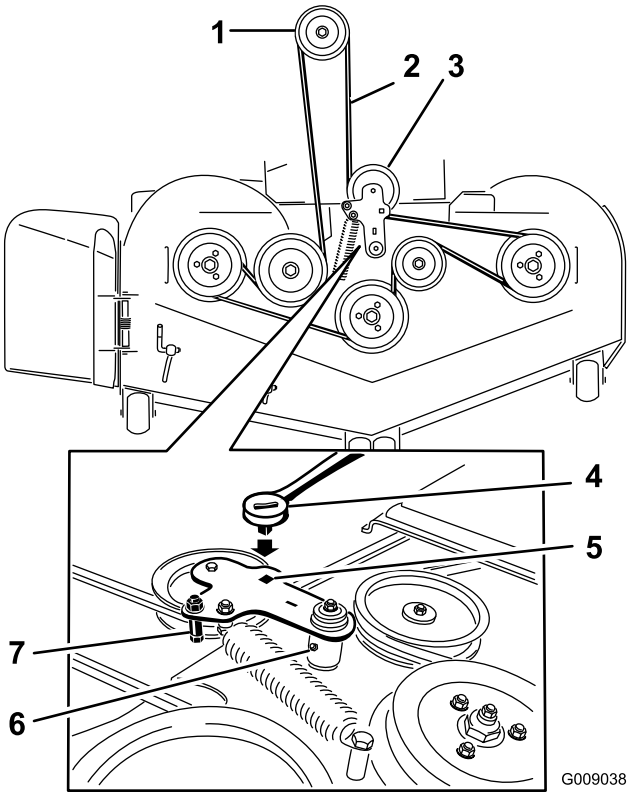

Figur 76

1. Kopplingsskiva
2. Klipparrem
3. Fjäderbelastad remskiva
4. Spärrhake
5. Fyrkantigt hål för spärrhaken i mellandrevsarmen
6. Mellandrevets smörjnippel
7. Remstyrning

12. Montera remstyrningen på mellandrevsarmen som visas i Figur 76.
13. Använd spärrhaken i det fyrkantiga hålet för att montera mellanremskivfjädern (Figur 76).

    Se till att fjäderändarna sitter i förankringsspåren.
14. Montera remkåporna och skruvarna som fäster dem (Figur 77).

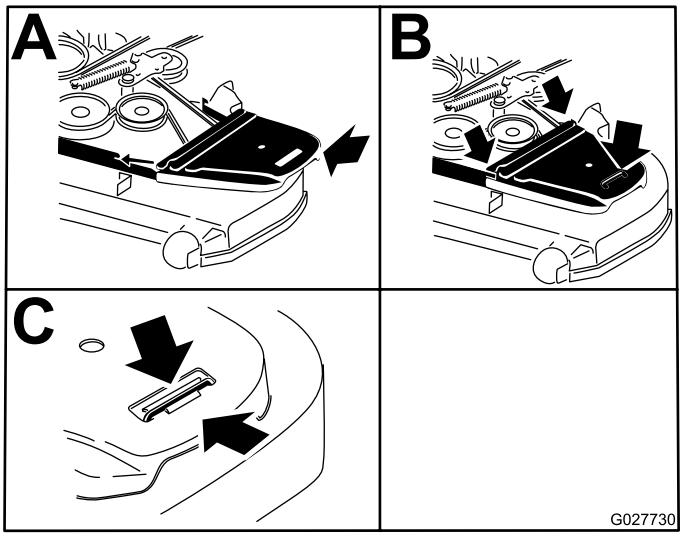

Figur 77

1. Placera remkåpan
2. Skjut in remkåpan under sidouppsamlarna
3. Dra åt skruven

Byta ut den hydrauliska pumpdrivremmen

1. Koppla ur kraftuttaget och dra åt parkeringsbromsen.
2. Stäng av motorn, ta ur nyckeln och vänta tills alla rörliga delar har stannat innan du stiger ur förarsätet.
3. Avlägsna klipparremmen. Se Byta ut klipparremmen (sida 50).
4. Höj upp maskinen och stötta upp den med domkrafter (Figur 78).

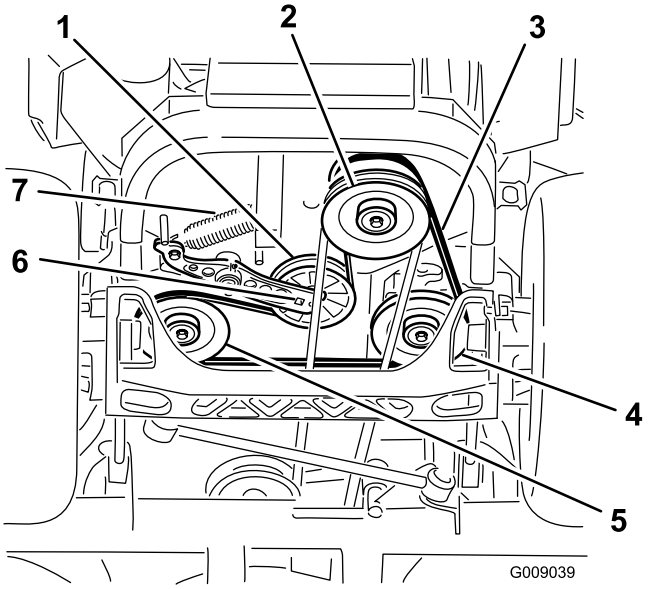

Figur 78

1. Mellanremskiva
2. Kopplingsskiva
3. Pumpdrivrem
4. Hydraulpumpens högra remskiva
5. Hydraulpumpens vänstra remskiva
6. Fyrkantigt hål i mellandrevsarmen
7. Mellanremskivfjäder

5. Använd en spärrhake i det fyrkantiga hålet i mellandrevsarmen för att ta bort mellanremskivfjädern (Figur 78).
6. Kroka av mellanremskivfjädern från ramen (Figur 78).
7. Ta bort remmen från hydraulenhetens drivskivor och motorremskivan
8. Montera den nya remmen runt motorremskivan och de två drivskivorna.
9. Använd en spärrhake i det fyrkantiga hålet i mellandrevsarmen för att montera mellanremskivfjädern på ramen (Figur 78).
10. Montera klipparremmen. Se Byta ut klipparremmen (sida 50).

Underhålla styrsystemet

Justera reglagehandtagets läge

Det finns två höjdlägen för rörelsereglagen: högt och lågt. Ta bort skruvarna för att ställa in rätt höjd för användaren.

1. Koppla ur kraftuttaget, för rörelsereglagespakarna till det neutrala låsläget och dra åt parkeringsbromsen.
2. Stäng av motorn, ta ut nyckeln och vänta tills alla rörliga delar har stannat innan du kliver ur förarsätet.
3. Lossa skruvarna och flänsmuttrarna som är monterade i reglagen (Figur 79).
4. Rikta in reglagen i främre-bakre läge genom att föra ihop dem i neutralläget, skjuta dem tills de är inriktade och sedan dra åt skruvarna (Figur 80).

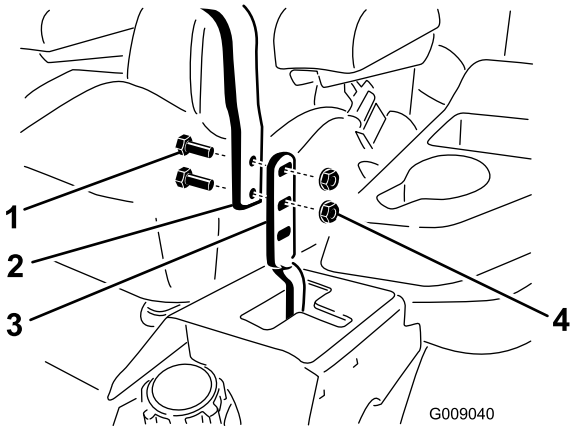

Figur 79

1. Skruv
2. Handtag
3. Reglage
4. Mutter

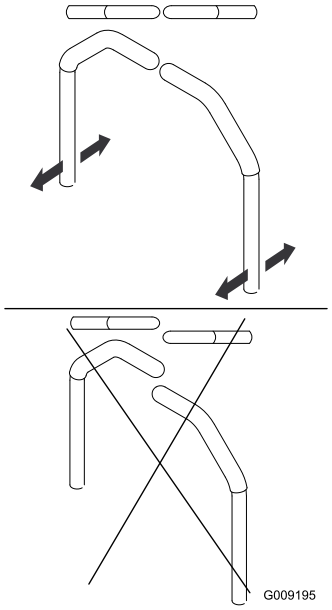

Figur 80

5. Se Justera svängtappen för rörelsereglagens neutrallås (sida 53) om reglagens ändar slår mot varandra. Upprepa för att justera rörelsereglagen.

Justera rörelsereglagelänken

På varje sida om bränsletanken under sätet finns pumpstyrlänken. Vrid pumplänken med en 1/2 tums nyckel för att finjustera inställningarna så att maskinen inte rör sig i neutralläget. Eventuella justeringar ska endast göras för neutralläget.

⚠ VARNING

Motorn måste vara igång och drivhjulen snurra för att rörelsereglagen ska kunna justeras. Kontakt med rörliga delar eller varma ytor kan leda till personskador.

Håll fingrar, händer och kläder borta från roterande delar och varma ytor.

1. Tryck på däcklyftpedalen och ta bort klipphöjdssprinten innan du startar motorn. Sänk ner däcket till marken.
2. Höj upp maskinens bakdel och stötta med domkrafter (eller liknande stöd) så att maskinen är precis så högt över marken att drivhjulen kan snurra fritt.
3. Ta bort elanslutningen från sätets säkerhetsbrytare, som finns under sätets nedre dyna.

   Obs: Brytaren är en del av sätesenheten.
4. Montera **tillfälligt** en bygel över anslutningarna i kablagekontakten.
5. Starta motorn.

   Obs: Bromsen måste vara åtdragen och rörelsereglagespakarna ute för att motorn ska

starta. Användaren behöver inte sitta i sätet när bygeln används. Kör motorn med full gas och släpp bromsen.

6. Kör maskinen i minst fem minuter med rörelsereglagespakarna på full hastighet för körning framåt för att få upp hydrauloljan till driftstemperatur.

   Obs: Rörelsereglagespakarna måste vara i neutralläget när du utför eventuella justeringar.

7. För rörelsereglagespakarna till neutralläget.
8. Justera längden på pumpens reglerstav genom att vrida de dubbla muttrarna på staven i lämplig riktning tills hjulen står stilla eller långsamt kryper bakåt (Figur 81).

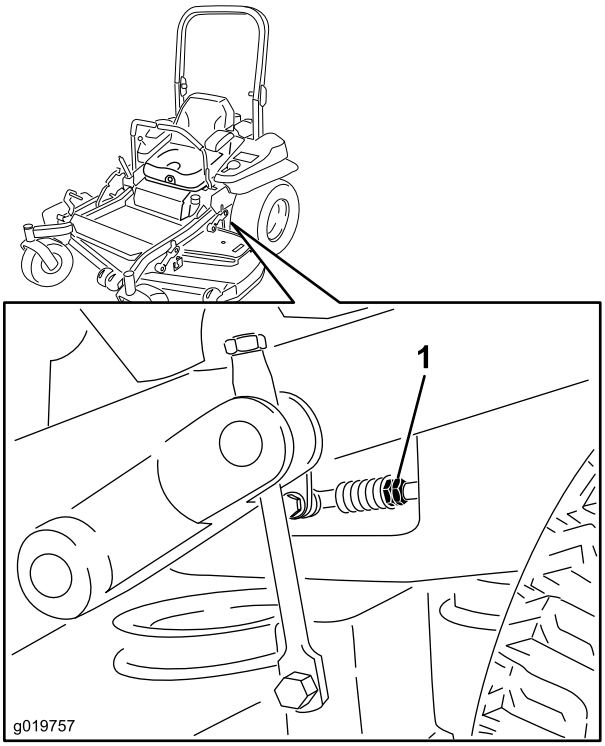

Figur 81

1. Dubbla muttrar

9. För rörelsereglagespakarna till backläget. Tryck försiktigt på spakarna och låt bakåtindikatorfjädrarna föra reglagen tillbaka till neutralläget.

   Obs: Hjulen ska sluta att snurra eller rotera långsamt bakåt.

10. Stäng av maskinen. Ta bort bygeln från kablagekontakten och anslut kontakten till sätesomkopplaren.
11. Ta bort domkrafterna.
12. Höj upp däcket och montera klipphöjdssprinten.
13. Kontrollera att maskinen inte kryper framåt i neutralläget när parkeringsbromsen är frigjord.

Justera rörelsereglagedämparen

Du kan justera den övre fästskruven på dämparen så att rörelsereglagespaken får det motstånd som önskas. Se Figur 82 för monteringsalternativ.

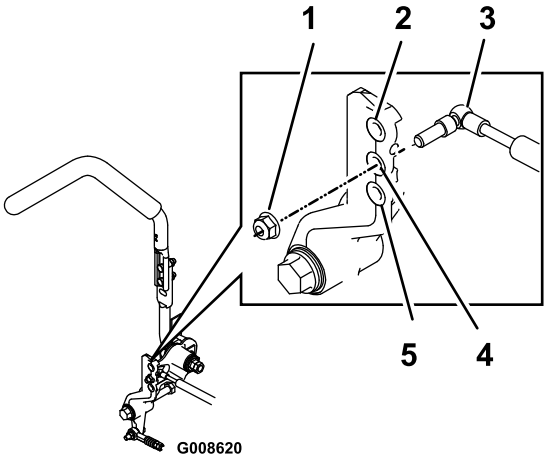

Figur 82

Höger rörelsereglage visas

1. Dra åt låsmuttern till 23 N·m. Skruven ska sticka ut utanför låsmuttern när den är åtdragen.
2. Störst motstånd (hårdast känsla)
3. Dämpare
4. Mellanstort motstånd (mellanhård känsla)
5. Minst motstånd (mjukast känsla)

Justera svängtappen för rörelsereglagens neutrallås

Du kan justera flänsmuttern så att rörelsereglagespaken får det motstånd som önskas när den förs till det neutrala låsläget. Se Figur 83 för justeringsalternativ.

1. Lossa kontramuttern.
2. Dra åt eller lossa flänsmuttern till önskat motstånd.

   Dra åt flänsmuttern för ökat motstånd.

   Lossa flänsmuttern för minskat motstånd.

3. Dra åt kontramuttern.

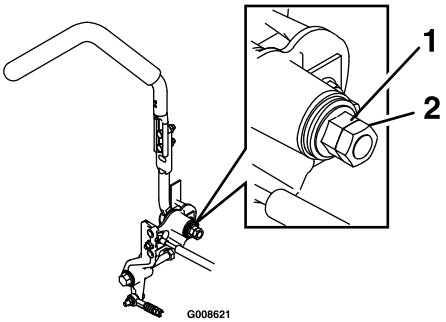

Figur 83

1. Flänsmutter
2. Kontramutter

Underhålla hydraulsystemet

Serva hydraulsystemet

Hydrauloljetyp: Toro® HYPR-OIL™ 500 hydraulolja eller Mobil® 1 15W-50.

Viktigt: Använd den angivna oljan. Andra oljor kan orsaka skador på systemet.

Respektive hydraulsystems oljekapacitet: 1,5 l per sida med filterbyte

Kontrollera hydrauloljan

Serviceintervall: Var 50:e timme—Kontrollera hydrauloljenivån.

1. Ställ maskinen på ett plant underlag.
2. Koppla ur kraftuttaget, för rörelsereglagespakarna till det neutrala låsläget och dra åt parkeringsbromsen.
3. Stäng av motorn, ta ut nyckeln och vänta tills alla rörliga delar har stannat innan du kliver ur förarsätet.
4. Låt motorn och hydraulsystemet svalna i 10 minuter.

   Obs: Oljestickan visar fel oljenivå om oljan kontrolleras när maskinen är varm.
5. Skjut sätet framåt.
6. Rengör området runt oljestickorna i hydraulsystemets tankar (Figur 84).
7. Ta bort en oljesticka från hydraultanken (Figur 84).
8. Torka av oljestickan och trä in oljestickan i tanken.
9. Ta ut oljestickan och titta på änden (Figur 84).

   Obs: Om oljenivån är vid påfyllningsmarkeringen häller du sakta så mycket olja i hydraultanken som behövs för att öka nivån till full nivå eller **H**-linjen.

   Viktigt: Häll inte i för mycket olja i hydraulenheterna eftersom det kan orsaka skada. Kör inte maskinen när oljan är nedanför påfyllningsmarkeringen.
10. Sätt i oljestickan.
11. Upprepa proceduren för den andra oljestickan.

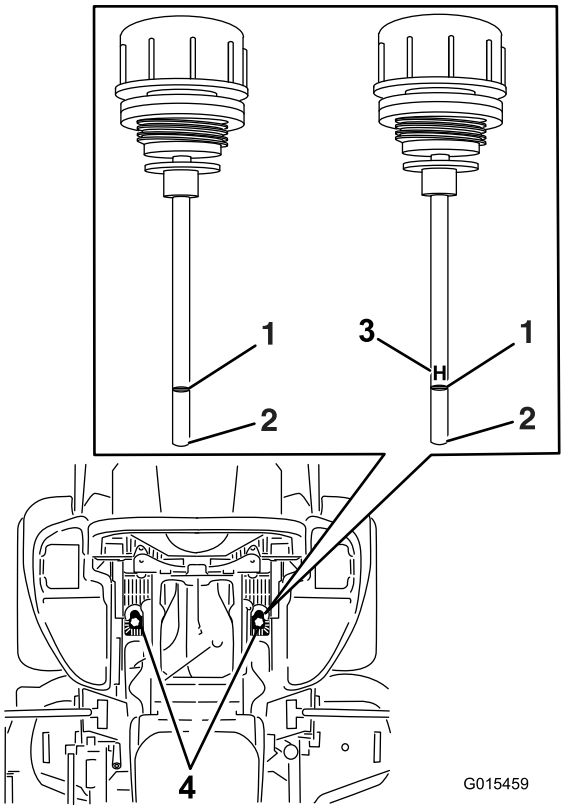

Figur 84

Någon av oljestickorna kommer att användas i maskinen.

1. Full
2. Fyll på
3. **H** – innebär hög nivå
4. Oljestickornas placering under sätet

⚠ VARNING

Hydraulolja som läcker ut under tryck kan tränga in i huden och orsaka skada.

- **Hydraulolja som tränger in i huden måste opereras bort inom några timmar av en läkare som känner till denna typ av skador. Om detta inte görs kan kallbrand uppstå.**
- **Håll kropp och händer borta från småläckor eller munstycken som sprutar ut hydraulolja med högt tryck.**
- **Använd en kartong- eller pappersbit för att hitta hydraulläckor.**
- **Lätta på allt tryck i hydraulsystemet på ett säkert sätt innan något arbete utförs i hydraulsystemet.**
- **Kontrollera att alla hydrauloljeslangar och -ledningar är i gott skick och att alla hydraulanslutningar och -kopplingar är ordentligt åtdragna innan hydraulsystemet trycksätts.**

Byta ut hydrauloljefiltren och hydrauloljan

Serviceintervall: Efter de första 250 timmarna—Byt hydrauloljefiltren och hydrauloljan oavsett vilken typ av olja som används.

Var 250:e timme—Byt hydrauloljefiltren och hydrauloljan när Mobil® 1-olja används (oftare vid dammiga eller smutsiga arbetsförhållanden).

Var 500:e timme—Byt hydrauloljefiltren och hydrauloljan när Toro® HYPR-OIL™ 500-hydraulolja används (oftare vid dammiga eller smutsiga arbetsförhållanden).

Ta bort filtren för att byta ut hydrauloljan. Byt båda samtidigt. Korrekt olja anges i oljespecifikationerna i avsnittet Serva hydraulsystemet (sida 54).

1. Koppla ur knivreglagebrytaren (kraftuttaget), för rörelsereglagespakarna till det neutrala låsläget och dra åt parkeringsbromsen.
2. Stäng av motorn, ta ut nyckeln och vänta tills alla rörliga delar har stannat innan du kliver ur förarsätet.
3. Höj upp maskinen och stötta upp den med domkrafter (Figur 85).

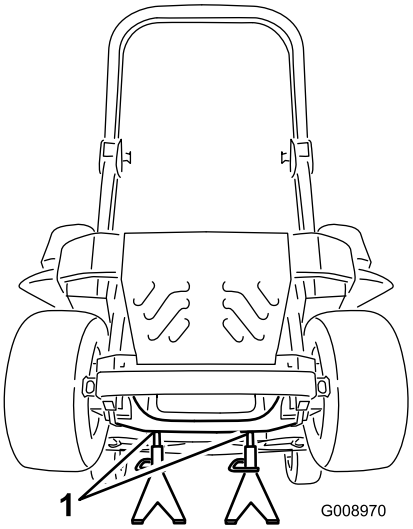

Figur 85

1. Domkrafter

4. Ta bort både klipparremmen och pumpdrivremmen.

   Obs: På så sätt kommer det ingen olja på remmarna. Se Underhålla remmarna (sida 50).

5. Sätt ett tömningsstråg under filtret, ta bort det gamla filtret och torka ytan ren (Figur 86).

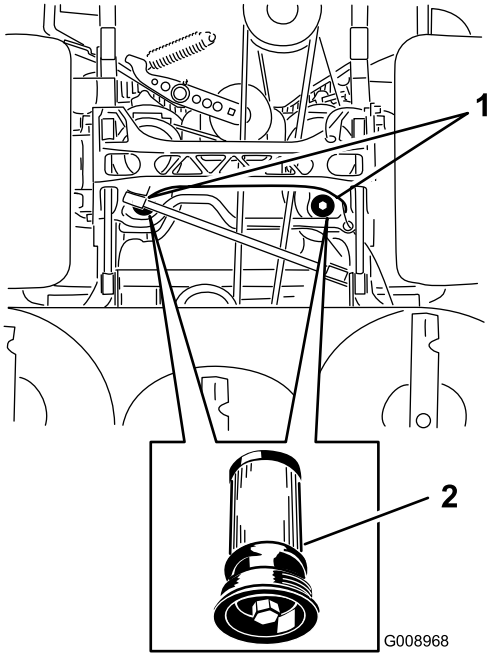

Figur 86

Maskinen sedd underifrån

1. Filtrens placeringar
2. Hydraulfilter

6. Stryk på ett tunt lager hydraulolja på utbytesfiltrets gummipackning (Figur 86).
7. Montera det nya hydraulfiltret.
8. Montera pumpdrivremmen och klipparremmen.
9. Ta bort domkrafterna och sänk ner maskinen (Figur 85).
10. Fyll på med olja i hydraultanken och kontrollera om det finns några läckor.
11. Torka upp spilld olja.
12. Starta motorn och låt den gå i ca två minuter så att systemet luftas.
13. Stäng av motorn och undersök om det finns några läckor.
14. Kontrollera oljenivån medan oljan är kall.
15. Fyll på olja i hydraultanken vid behov.

    Obs: Fyll inte på för mycket i tanken.

Klippdäcksunderhåll

Balansera klippdäcket

Ställa in maskinen

Obs: Se till att klippdäcket är i våg innan du anpassar klipphöjden.

1. Ställ klipparen på ett plant underlag.
2. Koppla ur knivreglagebrytaren (kraftuttaget), för rörelsereglagespakarna till det neutrala låsläget och dra åt parkeringsbromsen.
3. Stäng av motorn, ta ut nyckeln och vänta tills alla rörliga delar har stannat innan du kliver ur förarsätet.
4. Kontrollera drivhjulens däcktryck. Justera det vid behov till 0,9 bar.
5. Ställ in klipparen på klipphöjden 7,6 cm.

Balansera däcket

1. Ställ klipparen på en plan yta.
2. Stäng av motorn, vänta tills alla rörliga delar har stannat och ta ur nyckeln. Dra åt parkeringsbromsen.
3. Kontrollera däcktrycket i drivhjulen. Rekommenderat däcktryck är 0,9 bar. Justera det vid behov.
4. Sätt transportlåset i spärrläget.
5. Tryck ned däcklyftpedalen helt så att däcket låses i transportläget (14 cm) (Figur 87).

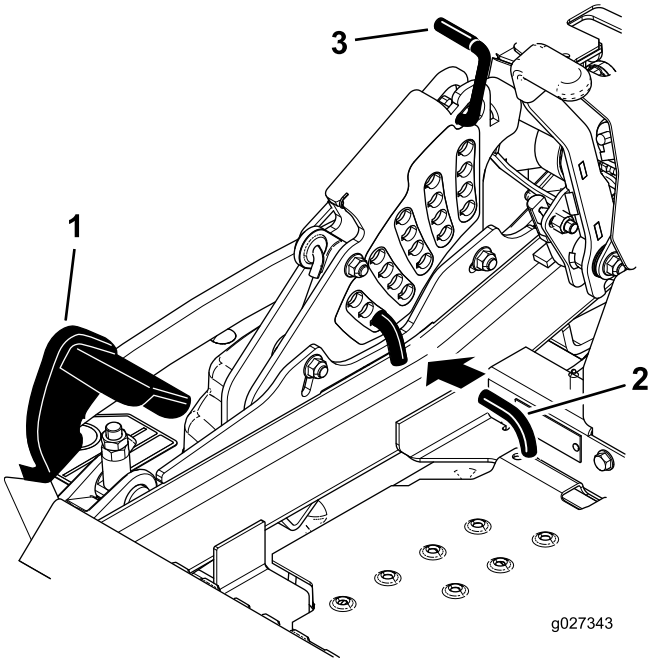

Figur 87

1. Däcklyftpedal
2. Klipphöjdssprint
3. Transportlås

6. För in höjdjusteringssprinten i klipphöjdsläget på 7,6 cm.
7. Frigör transportlåset och låt däcket sänkas ned till klipphöjden.
8. Höj utkastaren.
9. Mät från den plana ytan till knivens främre egg på däckets båda sidor (position A).

   Obs: Avståndet ska vara 7,6 cm, se Figur 88.

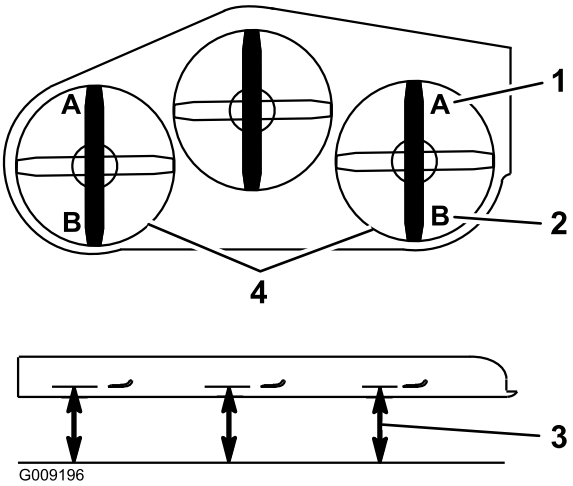

Figur 88

1. 7,6 cm vid A är korrekt
2. 8,3 cm vid B är korrekt
3. Mät här från knivens spets till en hård yta
4. Mät vid punkterna A och B på båda sidor

10. Finjustera justermuttern på det främre däckets lyftanordning genom att vrida den (Figur 89).

    Obs: Vrid justermuttern medurs för att öka klipphöjden och moturs för att minska den.

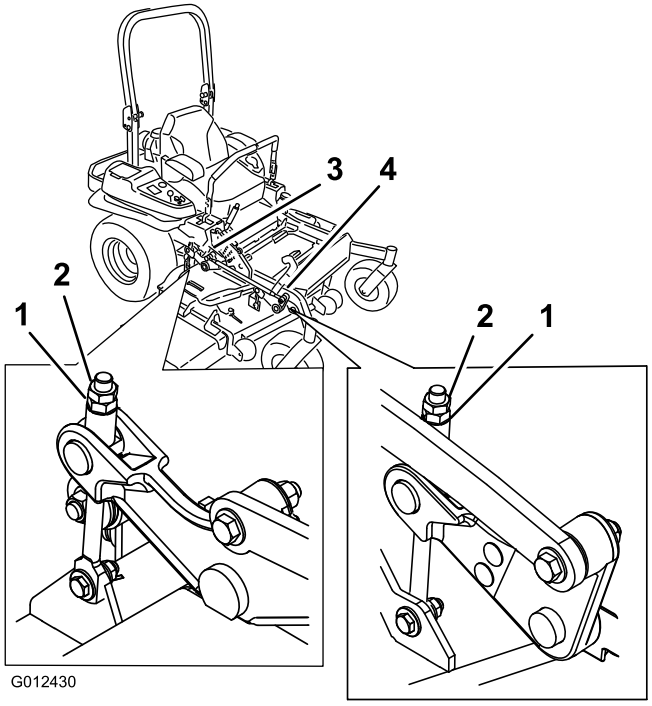

Figur 89

1. Justermutter
2. Kontramutter
3. Justering av bakre däcket
4. Justering av främre däcket

11. Om länkarna på det främre däcket inte kan justeras så att rätt klipphöjd uppnås, kan du använda enkelpunktsjustering för ytterligare finjustering.
12. Lossa de två skruvarna längst ned på klipphöjdsplattan för att justera enkelpunktssystemet. Se Figur 90.

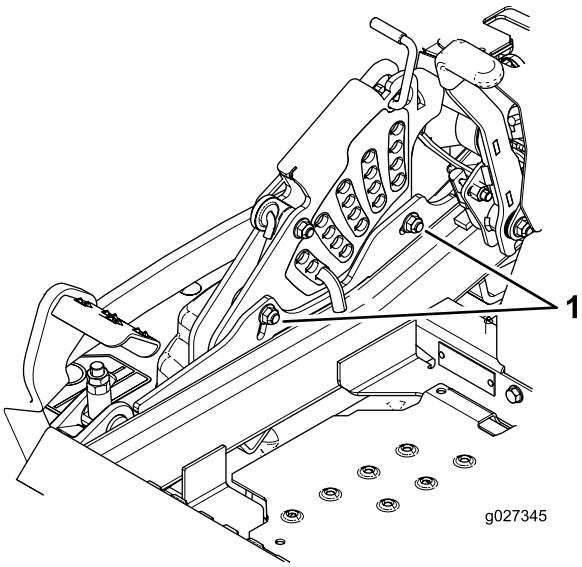

Figur 90

1. Skruvar ner på klipphöjdsplattan

13. Om däcket är för lågt drar du åt enkelpunktjusterings-skruven genom att vrida den medurs. Om däcket är för högt lossar du på enkelpunktjusteringsskruven genom att vrida den moturs (Figur 91).

Obs: Lossa eller dra åt enkelpunktjusteringsskruven tillräckligt för att kunna flytta fästskruvarna för klipphöjdsplattan minst 1/3 av den längd som de kan flyttas i sina spår. Detta kommer att ge viss möjlighet att justera alla fyra däcklänkarna uppåt och nedåt.

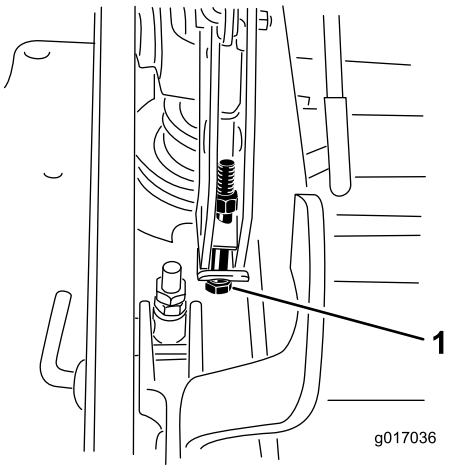

Figur 91

1. Enkelpunktjusteringsskruv

14. Dra åt de två skruvarna längst ned på klipphöjdsplattan (Figur 90). Dra åt till ett moment på 37–45 N·m.

    Obs: I de flesta fall ska den bakre knivspetsen vara 6,4 mm högre än den främre.

15. Mät från den plana ytan till den bakre knivspetsen på däckets båda sidor (position B). Avståndet ska vara 8,3 cm, se Figur 88.
16. Finjustera justermuttern på det främre däckets lyftanordning genom att vrida den (Figur 89).

    Vrid justermuttern medurs för att öka klipphöjden och moturs för att minska den.

17. Mät tills alla fyra sidor har rätt höjd. Dra åt alla kontramuttrar på däckets lyftarmsanordningar.
18. Sänk utkastaren.

Serva knivarna

Håll knivarna vassa under klippningssäsongen eftersom vassa knivar klipper rent utan att slita och rycka av grässtråna. Om gräset slits och rycks av gulnar det i ändarna, vilket minskar tillväxten och ökar risken för sjukdomar.

Kontrollera knivarna varje dag för att se till att de inte är slöa, slitna eller skadade. Fila ned eventuella hack och slipa knivarna om så behövs. Om en kniv är skadad eller sliten ska den bytas ut omedelbart mot en originalkniv från Toro. För att kunna slipa och byta knivar bekvämt är det bra att ha extraknivar till hands.

⚠ FARA

En sliten eller skadad kniv kan gå sönder och en bit av kniven kan slungas ut i det område där föraren eller någon annan person befinner sig, vilket kan leda till allvarliga personskador eller dödsfall.

- **Kontrollera om kniven är sliten eller skadad med jämna mellanrum.**
- **Byt ut slitna och skadade knivar.**

Gör följande innan du kontrollerar eller servar knivarna

Parkera maskinen på ett plant underlag, koppla ur knivreglagebrytaren (kraftuttaget) och dra åt parkeringsbromsen. Vrid tändningsnyckeln till det avslagna läget. Ta ut nyckeln.

Kontrollera knivarna

Serviceintervall: Varje användning eller dagligen

1. Kontrollera eggarna (Figur 92). Om eggarna är slöa eller har hack ska knivarna tas bort och slipas. Se Slipa knivarna (sida 59).
2. Kontrollera knivarna, speciellt den böjda delen (Figur 92). Montera omedelbart en ny kniv om du upptäcker skador, slitage eller spårbildning i detta område (Figur 92).

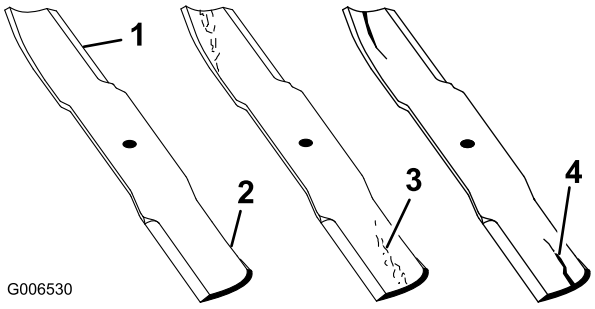

Figur 92

1. Egg
2. Böjd del
3. Slitage/spårbildning
4. Spricka

Kontrollera om knivarna är böjda

1. Koppla ur knivreglagebrytaren (kraftuttaget), för rörelsereglagespakarna till det neutrala låsläget och dra åt parkeringsbromsen.
2. Stäng av motorn, ta ut nyckeln och vänta tills alla rörliga delar har stannat innan du kliver ur förarsätet.
3. Rotera knivarna tills ändarna vetter framåt och bakåt (Figur 93).

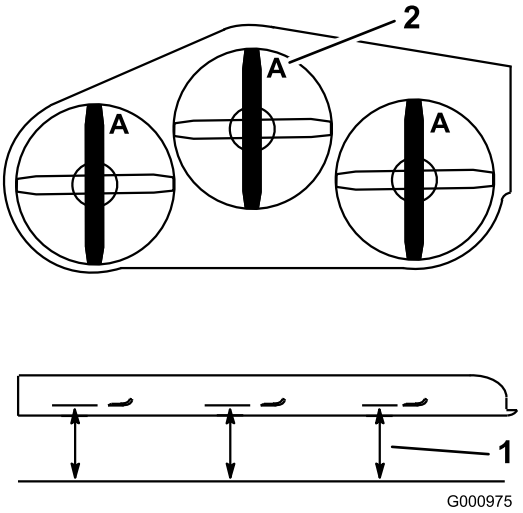

Figur 93

1. Mät här, från kniven till en hård yta
2. Läge A

4. Mät från en plan yta till knivens egg vid punkt **A** på knivarna (Figur 93).

   Obs: Anteckna detta mått.

5. Rotera knivarnas motsatta ändar framåt.
6. Mät från ett jämnt underlag till knivarnas egg vid samma punkt som i steg 3 ovan.

   Obs: Skillnaden mellan måtten i steg 3 och 5 får inte överstiga 3 mm. Om detta mått överstiger 3 mm är kniven böjd och måste bytas ut; se Demontera knivarna (sida 59) och Montera knivarna (sida 60).

⚠ VARNING

En kniv som är böjd eller skadad kan brytas av och orsaka allvarlig personskador eller dödsfall.

- **Byt alltid ut en böjd eller skadad kniv mot en ny kniv.**
- **Fila aldrig på en knivs egg eller yta, och skapa aldrig vassa spår på dem.**

Demontera knivarna

Om du kör på ett hårt föremål eller om knivarna är i obalans eller böjda, måste knivarna bytas ut. Använd alltid Toros originalknivar för att försäkra bästa möjliga prestanda och även fortsättningsvis hålla maskinen säker. Om du använder ersättningsknivar från andra tillverkare kan det resultera i att maskinen inte uppfyller gällande säkerhetsstandarder.

1. Håll knivänden med en trasa eller en tjockt vadderad handske.
2. Avlägsna knivskruven, den böjda brickan och kniven från spindelaxeln (Figur 94).

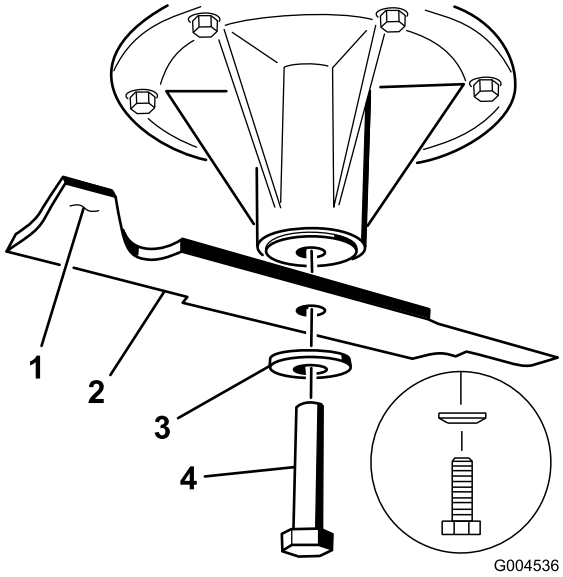

Figur 94

1. Knivens segeldel
2. Kniv
3. Böjd bricka
4. Knivskruv

Slipa knivarna

⚠ VARNING

När knivarna slipas kan knivbitar slungas iväg och orsaka allvarliga personskador.

Bär ordentliga ögonskydd när du slipar knivar.

1. Slipa eggarna i båda ändarna av kniven med en fil (Figur 95).

   Obs: Behåll ursprungsvinkeln. Knivens balansering bibehålls om samma mängd material avlägsnas från båda eggarna.

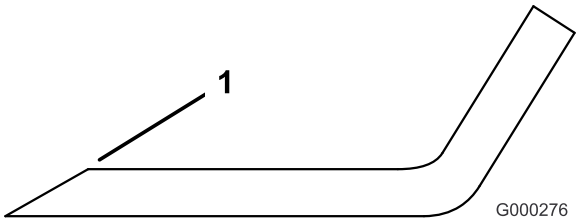

Figur 95

1. Slipa med ursprunglig vinkel

2. Kontrollera knivens balans med en knivbalanserare (Figur 96).

   Obs: Om kniven stannar kvar i ett horisontellt läge är den i balans och kan användas. Om kniven inte är balanserad kan du fila bort lite metall från knivens segeldel (Figur 97). Upprepa proceduren tills kniven är balanserad.

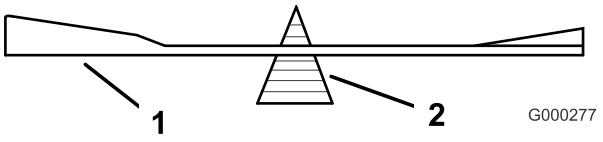

Figur 96

1. Kniv
2. Balanserare

Montera knivarna

1. Montera kniven på spindelaxeln (Figur 97).

   Viktigt: Knivens böjda del måste alltid peka uppåt mot klipparens insida för att klippningen ska bli korrekt.

2. Montera fjäderskivan och knivskruven.

   Obs: Montera fjäderskivans kon mot skruvens huvud (Figur 97). Dra åt knivskruven till 115–150 N·m.

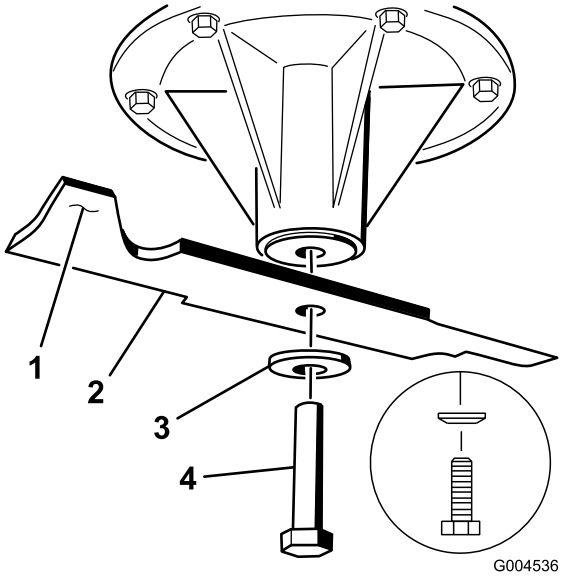

Figur 97

1. Knivens segeldel
2. Kniv
3. Fjäderskiva
4. Knivskruv
5. Kon mot bultens huvud

Demontera klippdäcket

De fjäderbelastade däckarmarna måste vara låsta innan du servar eller tar bort klippdäcket.

⚠ VARNING

Däckets lyftarmsanordningar har lagrad energi. Om du tar bort däcket utan att frigöra den lagrade energin kan det orsaka allvarliga skador eller dödsfall.

Ta inte bort däcket från den främre ramen utan att släppa ut den lagrade energin.

1. Stäng av motorn, vänta tills alla rörliga delar har stannat och ta ut nyckeln. Dra åt parkeringsbromsen.
2. Ta bort höjdjusteringssprinten och sänk ned däcket till marken.
3. För in höjdjusteringssprinten i klipphöjdsläget på 7,6 cm. Däckets lyftarmar låses i den lägsta positionen när däcket tas bort och den lagrade energin i däckfjädern frigörs.
4. Ta bort remkåporna.
5. Ta bort skruvarna som håller ned fotplattan.
6. Lyft upp fotplattan och för in en spärrhake i det fyrkantiga hålet i däckets remskiva (Figur 98).
7. Vrid däckets mellanskiva medurs och ta bort klipparremmen (Figur 98).

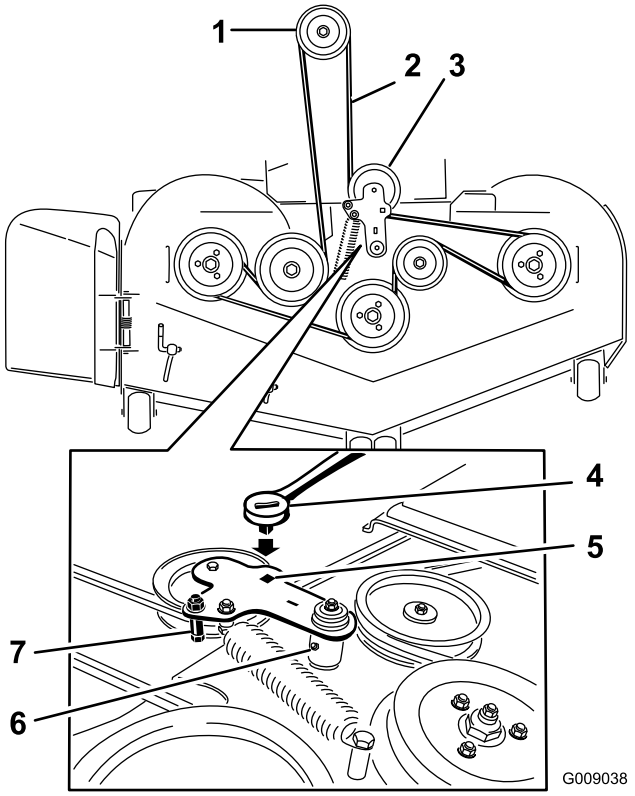

Figur 98

1. Kopplingsskiva
2. Klipparrem
3. Fjäderbelastad remskiva
4. Spärrhake
5. Fyrkantigt hål för spärrhaken i mellandrevsarmen
6. Mellandrevets smörjnippel
7. Remstyrning

8. Ta bort och håll reda på beslagen på däckets båda sidor enligt Figur 99.

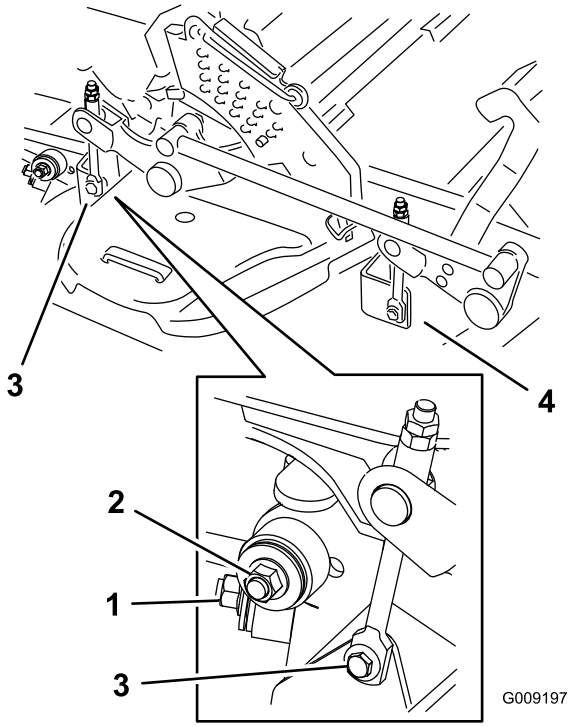

Figur 99

1. Höger stabiliserare
2. Däckstötta (här visas höger sida)
3. Ta bort ansatsskruven och muttern för det bakre däckets lyftanordning.
4. Ta bort ansatsskruven och muttern för det främre däckets lyftanordning.

9. Höj upp däckstöttorna och fäst dem i upphöjt läge. För ut däcket på maskinens högra sida.

Byta ut gräsriktaren

⚠ VARNING

Om utkastaröppningen inte är täckt kan gräsklipparen slunga ut föremål i förarens eller kringståendes riktning och därmed orsaka allvarliga skador. Det skulle också kunna medföra kontakt med knivarna.

Kör aldrig gräsklipparen utan en täckplåt, mullplåt, gräsutkastare eller gräsuppsamlare.

1. Ta bort låsmuttern, skruven, fjädern och distansbrickan som håller fast gräsriktaren på tappfästena (Figur 100). Ta bort den skadade eller slitna gräsriktaren.

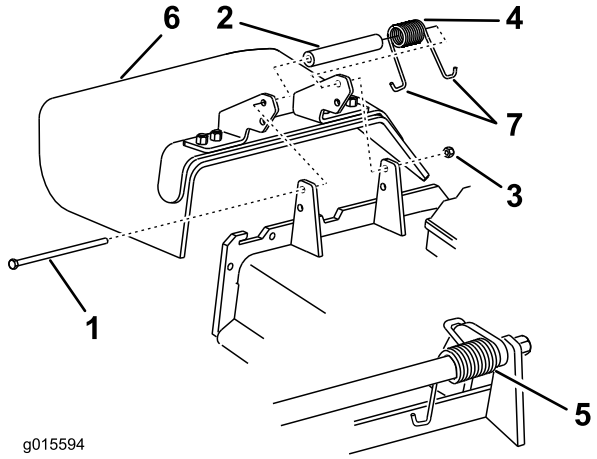

Figur 100

1. Skruv
2. Distansbricka
3. Låsmutter
4. Fjäder
5. Fjäder monterad
6. Gräsriktare
7. **Fjäderns J-formade ände**

2. Sätt distansbrickan och fjädern på gräsriktaren. Placera fjäderns ena **J**-formade ände bakom däckkanten.

   Obs: Se till att fjäderns ena **J**-ände sitter bakom däckkanten innan du monterar bulten enligt Figur 100.

3. Montera bulten och muttern. Placera fjäderns ena **J**-formade ände runt gräsriktaren (Figur 100).

   Viktigt: Gräsriktaren måste kunna rotera. Lyft upp riktaren till det helt öppna läget och kontrollera att den roterar ned helt.

Rengöring

Rengöra under klipparen

Serviceintervall: Varje användning eller dagligen

1. Koppla ur knivreglagebrytaren (kraftuttaget), för rörelsereglagespakarna till det neutrala låsläget och dra åt parkeringsbromsen.
2. Stäng av motorn, ta ut nyckeln och vänta tills alla rörliga delar har stannat innan du kliver ur förarsätet.
3. Lyft upp klipparen till transportläget.

Avfallshantering

Motorolja, batterier, hydraulolja och kylarvätska förorenar miljön. Kassera dessa produkter i enlighet med gällande statliga och lokala föreskrifter.

Förvaring

Rengöring och förvaring

1. Koppla ur kraftuttaget (knivreglagebrytaren (PTO)), dra åt parkeringsbromsen och vrid tändningsnyckeln till det avstängda läget. Ta ut nyckeln.
2. Avlägsna gräsklipp, smuts och smörja från maskinens utvändiga delar. Var särskilt noga med motorn och hydraulsystemet. Rensa bort smuts och skräp från utsidan av motorns kylflänsar och fläkthus.

   Viktigt: Tvätta maskinen med ett milt rengöringsmedel och vatten. Högtryckstvätta inte maskinen. Undvik att använda alltför mycket vatten, särskilt nära kontrollpanelen, motorn, hydraulpumparna och motorerna.
3. Kontrollera bromsen; se Underhålla bromsarna (sida 49).
4. Serva luftrenaren; se Serva luftrenaren (sida 37).
5. Smörj maskinen; se Smörjning (sida 35).
6. Byt oljan i vevhuset; se Byta ut motoroljan (sida 39).

   Kontrollera lufttrycket i däcken; se Kontrollera däcktrycket (sida 46).
7. Byt hydraulfiltren, se Byta ut hydrauloljefiltren och hydrauloljan (sida 55).
8. Ladda batteriet, se Ladda batteriet (sida 44).
9. Skrapa bort eventuella ansamlingar av gräs och smuts från klipparens undersida, och tvätta sedan klipparen med en trädgårdsslang.

   Obs: Kör maskinen med knivreglagebrytaren (kraftuttaget) inkopplad och motorn på hög tomgång under 2 till 5 minuter efter tvätt.
10. Kontrollera knivarnas skick; se Serva knivarna (sida 58).
11. Utför följande om maskinen ska ställas i förvaring under en längre tid än en månad:

    A. Tillsätt en oljebaserad stabiliserare/konditionerare till bränslet i tanken. Följ tillverkarens blandningsanvisningar. Använd inte en alkoholbaserad stabiliserare (etanol eller metanol).

       Obs: En stabiliserare/konditionerare fungerar effektivast när den blandas med färskt bränsle och alltid används.

    B. Kör motorn så att det stabiliserade bränslet fördelas i bränslesystemet (5 minuter).

    C. Stanna motorn, låt den svalna och töm bränsletanken; se Serva bränsletanken (sida 42).

    D. Starta motorn igen och kör den tills den stannar.

    E. Kassera bränslet på lämpligt sätt. Återvinn enligt lokala föreskrifter.

       Viktigt: Förvara inte stabiliserat/konditionerat bränsle i mer än 90 dagar.

12. Kontrollera och dra åt alla bultar, muttrar och skruvar. Reparera eller byt ut skadade delar.

13. Måla i lackskador och bara metallytor. Färg finns att köpa hos din närmaste auktoriserade återförsäljare.

14. Förvara maskinen i ett rent och torrt garage eller lagerutrymme. Ta ut nyckeln ur tändningslåset och förvara den utom räckhåll för barn eller andra obehöriga användare. Täck över maskinen för att skydda den och hålla den ren.

Felsökning

Problem	Möjliga orsaker	Åtgärd
Startmotorn startar inte.	1. Knivreglagebrytaren (PTO) är inkopplad. 2. Parkeringsbromsen är inte åtdragen. 3. Rörelsereglagespakarna är inte i det neutrala låsläget. 4. Föraren sitter inte ner. 5. Batteriet är urladdat. 6. De elektriska anslutningarna har korroderat eller lossnat. 7. En säkring har gått. 8. Reläet eller brytaren är utsliten eller skadad.	1. För knivreglaget (PTO) till det urkopplade läget. 2. Dra åt parkeringsbromsen. 3. Kontrollera att rörelsereglagespakarna är i det neutrala låsläget. 4. Sitt på sätet. 5. Ladda batteriet. 6. Kontrollera att de elektriska anslutningarna har god kontakt. 7. Byt ut säkringen. 8. Kontakta en auktoriserad återförsäljare.
Motorn startar inte, är trögstartad eller stannar efter en stund.	1. Bränsletanken är tom. 2. Bränslekranen är stängd. 3. Oljenivån i vevhuset är låg. 4. Gasreglaget är inte i korrekt läge. 5. Det finns smuts i bränslefiltret. 6. Det finns smuts, vatten eller gammalt bränsle i bränslesystemet. 7. Luftrenaren är smutsig. 8. Sätesbrytaren fungerar inte som den ska. 9. Elanslutningarna är korroderade, lösa eller defekta. 10. Reläet eller brytaren är utsliten eller skadad. 11. Tändstiftet är smutsigt eller har felaktigt avstånd. 12. Tändkabeln är inte ansluten till tändstiftet.	1. Fyll bränsletanken. 2. Öppna bränslekranen. 3. Fyll på olja i vevhuset. 4. Se till att gasreglaget står i mittläget mellan det långsamma och det snabba läget. 5. Byt ut bränslefiltret. 6. Kontakta en auktoriserad återförsäljare. 7. Rengör eller byt ut luftrenarinsatsen. 8. Kontrollera sätesbrytarindikatorn. Byt vid behov ut sätet. 9. Kontrollera att de elektriska anslutningarna har god kontakt. Rengör kabelanslutningarna noggrant med rengöringsmedel för elkontakter, smörj med icke-ledande fett och anslut dem igen. 10. Kontakta en auktoriserad återförsäljare. 11. Justera eller byt ut tändstiftet. 12. Kontrollera tändkabelns anslutning till tändstiftet.
Motorn tappar kraft.	1. Motorn belastas för hårt. 2. Luftrenaren är smutsig. 3. Oljenivån i vevhuset är låg. 4. Kylflänsarna och luftkanalerna över motorn är igensatta. 5. Ventilationshålet i tanklocket är igensatt. 6. Det finns smuts i bränslefiltret. 7. Det finns smuts, vatten eller gammalt bränsle i bränslesystemet.	1. Sänk hastigheten. 2. Rengör luftrenarinsatsen. 3. Fyll på olja i vevhuset. 4. Ta bort blockeringen från kylflänsarna och luftkanalerna. 5. Rengör eller byt ut tanklocket. 6. Byt ut bränslefiltret. 7. Kontakta en auktoriserad återförsäljare.
Motorn överhettas.	1. Motorn belastas för hårt. 2. Oljenivån i vevhuset är låg. 3. Kylflänsarna och luftkanalerna över motorn är igensatta.	1. Sänk hastigheten. 2. Fyll på olja i vevhuset. 3. Ta bort blockeringen från kylflänsarna och luftkanalerna.
Klipparen drar åt vänster eller höger (med reglagen riktade framåt).	1. Spårningen måste justeras. 2. Drivhjulen har fel däcktryck.	1. Justera spårningen. 2. Justera drivhjulens däcktryck.

Problem	Möjliga orsaker	Åtgärd
Maskinen driver inte.	1. Överströmningsventilerna är inte helt stängda. 2. Pumpremmen är sliten, lös eller skadad. 3. Pumpremmen ligger inte runt en remskiva. 4. Mellanremskivans fjäder är trasig eller saknas. 5. Hydrauloljenivån är låg eller så är oljan för het.	1. Dra åt överströmningsventilerna. 2. Byt ut remmen. 3. Byt ut remmen. 4. Byt ut fjädern. 5. Tillsätt hydraulolja i tankarna eller låt oljan svalna.
Maskinen vibrerar på ett onormalt sätt.	1. Kniven/knivarna är böjd(a) eller obalanserad(e). 2. Knivens fästbult är lös. 3. Motorns fästskruvar är lösa. 4. Det finns en lös motorremskiva, mellanremskiva eller knivremskiva. 5. Motorremskivan är skadad. 6. En knivspindel är böjd. 7. Motorfästet är löst eller slitet.	1. Montera ny(a) kniv(ar). 2. Dra åt knivens fästskruv. 3. Dra åt motorns fästskruvar. 4. Dra åt aktuell remskiva. 5. Kontakta en auktoriserad återförsäljare. 6. Kontakta en auktoriserad återförsäljare. 7. Kontakta en auktoriserad återförsäljare.
Maskinen ger en ojämn klipphöjd.	1. Kniven/knivarna är inte skarp/skarpa. 2. Kniven/knivarna är böjd(a). 3. Klippdäcket är inte balanserat. 4. Klipparens undersida är smutsig. 5. Däcktrycket är felaktigt. 6. En knivspindel är böjd.	1. Slipa kniven/knivarna. 2. Montera ny(a) kniv(ar). 3. Balansera klippdäckets lutning i sidled och den främre-bakre lutningen. 4. Rengör klipparens undersida. 5. Justera däcktrycket. 6. Kontakta en auktoriserad återförsäljare.
Knivarna roterar inte.	1. Klipparremmen är sliten, lös eller skadad. 2. Klippdäckets rem ligger inte runt remskivan. 3. Pumpdrivremmen är sliten, lös eller trasig. 4. Mellanremskivans fjäder är trasig eller saknas.	1. Montera en ny klipparrem. 2. Montera klippardäckets remskiva och kontrollera att mellanremskivan, mellandrevsarmen och fjädern befinner sig i rätt läge och fungerar som de ska. 3. Kontrollera remmens spänning eller montera en ny rem. 4. Byt ut fjädern.
Kopplingen kopplar inte in.	1. En säkring har gått. 2. Låg matarspänning vid kopplingen. 3. Spolen är skadad. 4. Otillräcklig strömtillförsel. 5. För stor luftspalt mellan rotorn/ankaret.	1. Byt ut säkringen. Kontrollera spolens motstånd, batteriets laddning, laddsystemet och kabelanslutningarna och byt ut komponenterna vid behov. 2. Kontrollera spolens motstånd, batteriets laddning, laddsystemet och kabelanslutningarna och byt ut delarna vid behov. 3. Byt ut kopplingen. 4. Reparera eller byt ut kopplingens anslutningskabel eller elektriska system. Rengör anslutningskontakterna. 5. Ta bort mellanlägget eller byt ut kopplingen.

Scheman

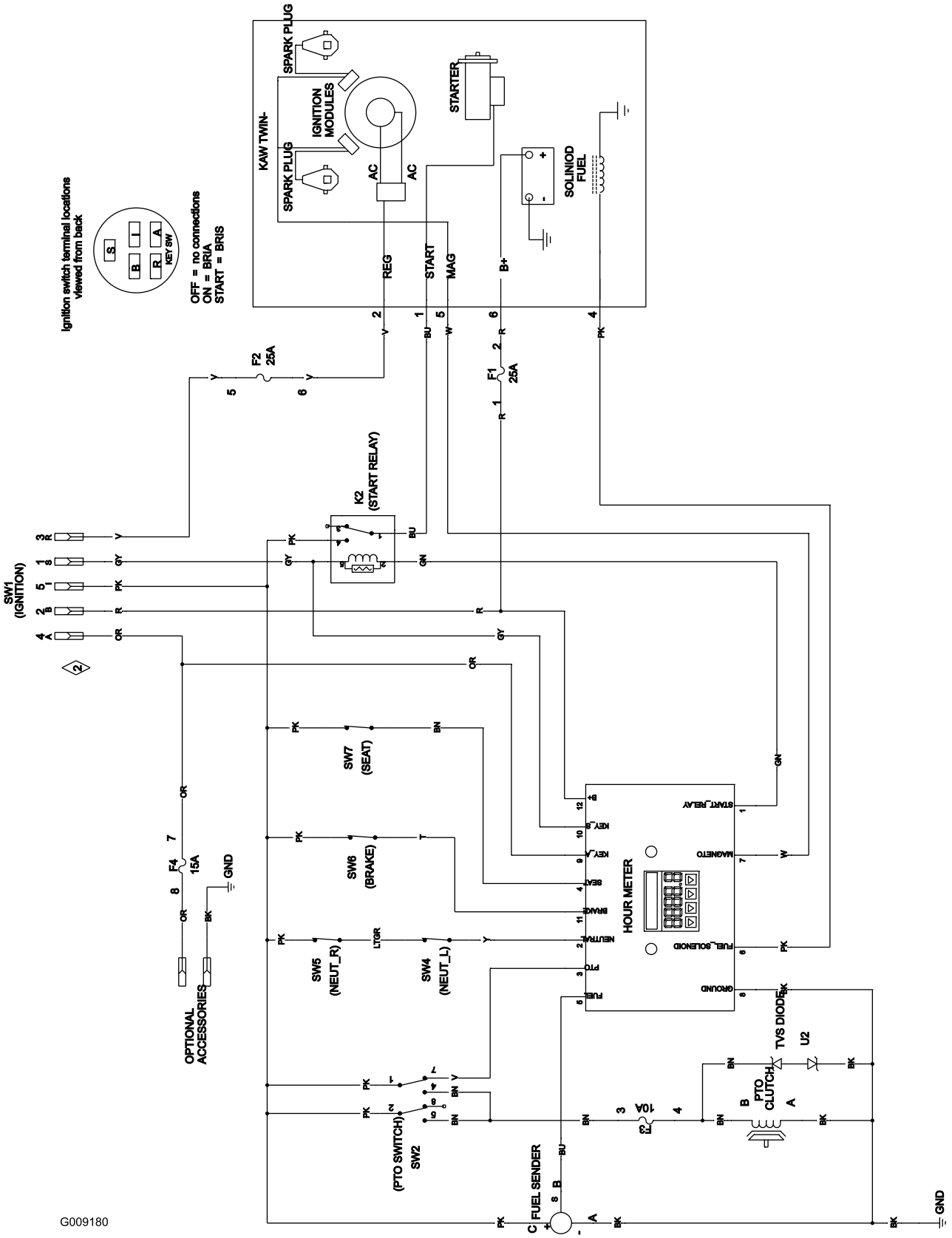

Elschema (Rev. A)

Lista över internationella återförsäljare

Återförsäljare:	Land:	Telefonnummer:	Återförsäljare:	Land:	Telefonnum-mer:
Agrolanc Kft	Ungern	36 27 539 640	Maquiver S.A.	Colombia	57 1 236 4079
Balama Prima Engineering Equip.	Hongkong	852 2155 2163	Maruyama Mfg. Co. Inc.	Japan	81 3 3252 2285
B-Ray Corporation	Korea	82 32 551 2076	Mountfield a.s.	Tjeckien	420 255 704 220
Casco Sales Company	Puerto Rico	787 788 8383	Mountfield a.s.	Slovakien	420 255 704 220
Ceres S.A.	Costa Rica	506 239 1138	Munditol S.A.	Argentina	54 11 4 821 9999
CSSC Turf Equipment (pvt) Ltd.	Sri Lanka	94 11 2746100	Norma Garden	Ryssland	7 495 411 61 20
Cyril Johnston & Co.	Nordirland	44 2890 813 121	Oslinger Turf Equipment SA	Ecuador	593 4 239 6970
Cyril Johnston & Co.	Irland	44 2890 813 121	Oy Hako Ground and Garden Ab	Finland	358 987 00733
Equiver	Mexiko	52 55 539 95444	Parkland Products Ltd.	Nya Zeeland	64 3 34 93760
Femco S.A.	Guatemala	502 442 3277	Perfetto	Polen	48 61 8 208 416
ForGarder OU	Estland	372 384 6060	Pratoverde SRL.	Italien	39 049 9128 128
G.Y.K. Company Ltd.	Japan	81 726 325 861	Prochaska & Cie	Österrike	43 1 278 5100
Geomechaniki of Athens	Grekland	30 10 935 0054	RT Cohen 2004 Ltd.	Israel	972 986 17979
Golf international Turizm	Turkiet	90 216 336 5993	Riversa	Spanien	34 9 52 83 7500
Guandong Golden Star	Kina	86 20 876 51338	Lely Turfcare	Danmark	45 66 109 200
Hako Ground and Garden	Sverige	46 35 10 0000	Solvert S.A.S.	Frankrike	33 1 30 81 77 00
Hako Ground and Garden	Norge	47 22 90 7760	Spypros Stavrinides Limited	Cypern	357 22 434131
Hayter Limited (U.K.)	Storbritannien	44 1279 723 444	Surge Systems India Limited	Indien	91 1 292299901
Hydroturf Int. Co Dubai	Förenade Arabemiraten	97 14 347 9479	T-Markt Logistics Ltd.	Ungern	36 26 525 500
Hydroturf Egypt LLC	Egypten	202 519 4308	Toro Australia	Australien	61 3 9580 7355
Irrimac	Portugal	351 21 238 8260	Toro Europe NV	Belgien	32 14 562 960
Irrigation Products Int'l Pvt Ltd.	Indien	0091 44 2449 4387	Valtech	Marocko	212 5 3766 3636
Jean Heybroek b.v.	Nederländerna	31 30 639 4611	Victus Emak	Polen	48 61 823 8369

Europeiskt sekretessmeddelande

De uppgifter som Toro registrerar
Toro Warranty Company (Toro) respekterar din integritet. För att kunna behandla dina garantianspråk och kontakta dig i händelse av att en produkt måste återkallas ber vi dig att uppge vissa personuppgifter, antingen direkt eller via din lokala Toro-återförsäljare.

Toros garantisystem körs på servrar som finns i USA där sekretesslagarna kanske inte ger samma skydd som i ditt land.

GENOM ATT UPPGE DINA PERSONUPPGIFTER FÖR OSS SAMTYCKER DU TILL ATT DE BEHANDLAS SÅ SOM BESKRIVS I DET HÄR SEKRETESSMEDDELANDET.

Så här använder Toro informationen
Toro kan använda dina personuppgifter för att behandla garantianspråk och för att kontakta dig i händelse av att en produkt återkallas. Toro kan vidarebefordra uppgifterna till sina dotterbolag, återförsäljare eller andra affärspartner i samband med någon av dessa aktiviteter. Vi säljer inte dina personuppgifter till något annat företag. Vi förbehåller oss rätten att vidarebefordra personuppgifter i syfte att efterleva tillämpliga lagar och uppfylla förfrågningar från vederbörliga myndigheter, administrera system på rätt sätt eller för vår egen eller andra användares säkerhet.

Så här sparas dina personuppgifter
Vi sparar dina personuppgifter så länge vi behöver dem för de syften de ursprungligen registrerades för, av andra legitima skäl (t.ex. för att följa föreskrifter) eller så länge som krävs enligt tillämplig lag.

Toros engagemang för att skydda dina personuppgifter
Vi vidtar skäliga försiktighetsåtgärder för att skydda dina personuppgifter. Vi vidtar också åtgärder för att bibehålla personuppgifternas aktuella status så att de är korrekta.

Åtkomst till och korrigering av personuppgifter
Om du vill granska eller korrigera dina personuppgifter kan du kontakta oss via e-post på legal@toro.com.

Konsumenträtt i Australien

Australiensiska kunder hittar information rörande australiensisk konsumenträtt inuti förpackningen eller hos den lokala Toro-återförsäljaren.

Toros kompletta garanti

Utrustning för landskapsentreprenörer

Equipment)

Fel och produkter som omfattas

The Toro Company och dess dotterbolag Toro Warranty Company garanterar gemensamt, och i enlighet med ett avtal dem emellan, att åt den ursprungliga köparen reparera de Toro-produkter som anges nedan om material- eller tillverkningsfel förekommer.

Följande tidsperioder gäller från den ursprungliga köparens inköpsdatum:

Produkter	Garantiperiod
Manuella gräsklippare	
53 cm-gräsklippare – privat bruk[1]	Två år
53 cm-gräsklippare – kommersiellt bruk	Ett år
76 cm-gräsklippare – privat bruk[1]	Två år
76 cm-gräsklippare – kommersiellt bruk	Ett år
Mellanstora manuella motorgräsklippare	Två år
• Motor	Två år[2]
Grand Stand®-klippare	Fem år eller 1 200 timmar[3]
• Motor	Två år
• Ram	Begränsad (endast ursprunglig ägare)[4]
Klippare i Z Master® 2000-serien	Fyra år eller 500 timmar[3]
• Motor	Två år[2]
• Ram	Begränsad (endast ursprunglig ägare)[4]
Klippare i Z Master® 3000-serien	Fem år eller 1 200 timmar[3]
• Motor	Två år[2]
• Ram	Begränsad (endast ursprunglig ägare)[4]
Klippare i Z Master® 5000- och 6000-serien	Fem år eller 1 200 timmar[3]
• Motor	Två år[2]
• Ram	Begränsad (endast ursprunglig ägare)[4]
Klippare i Z Master® 7000-serien	Fem år eller 1 200 timmar[3]
• Motor	Två år[2]
• Ram	Begränsad (endast ursprunglig ägare)[4]
Alla gräsklippare	
• Batteri	Två år
• Redskap	Två år

[1]Med ”privat bruk” avses bruk av produkten i hemmet. Om produkten används på mer än ett ställe räknas det som kommersiellt bruk och då gäller garantin för kommersiellt bruk.

[2]Vissa motorer som används i Toros LCE-produkter har en garanti från motortillverkaren.

[3]Beroende på vilket som inträffar först.

[4]Begränsad garanti för ramen. Om huvudramen, det vill säga de delar som svetsats samman för att bilda den traktorstruktur som andra komponenter, t.ex. motorn, är monterade på, spricker eller går sönder under normalt bruk kommer ramen att repareras eller bytas ut enligt garantin utan krav på reservdels- och arbetskostnader från garantiinnehavaren. Ramfel på grund av felaktig användning eller missbruk samt fel eller reparationer som uppstår/sker på grund av rost eller korrosion omfattas inte av garantin.

Den här garantin täcker kostnaden för delar och arbete, men du får själv stå för eventuella transportkostnader.

Anvisningar för garantiservice

Följ anvisningarna nedan om du tror att det finns något material- eller tillverkningsfel på din Toro-produkt:

1. Kontakta din försäljningsrepresentant för att ordna produktservice. Om du av någon anledning inte kan kontakta din representant kan du i stället kontakta en Toro-auktoriserad återförsäljare för att få service där.
2. Ta med produkten och inköpsbeviset (kvittot) till återförsäljaren.
3. Om du av någon anledning är missnöjd med din återförsäljares analys eller med den hjälp du får är du välkommen att kontakta oss på:

   RLC Customer Care Department

   Toro Warranty Company
   8111 Lyndale Avenue South
   Bloomington, MN 55420-1196
   001-952-948-4707

   Se bifogad återförsäljarlista.

Ägarens ansvar

Du måste underhålla Toro-produkten enligt de underhållsrutiner som beskrivs i *bruksanvisningen*. Sådant rutinunderhåll bekostas av dig, oavsett om det utförs av en återförsäljare eller av dig själv.

Produkter och fel som inte omfattas

Ingen annan uttrycklig garanti ges förutom ett särskilt emissionssystems-skydd och motorgarantiskydd för vissa produkter. Denna uttryckliga garanti omfattar inte följande:

- Kostnader för regelbundet underhåll rörande service och reservdelar, exempelvis filter, bränsle, smörjmedel, byte av olja, tändstift, luftfilter, knivslipning eller slitna blad, inställning av kabel/länkage, broms och koppling.
- Komponenter som går sönder på grund av normalt slitage.
- Alla produkter eller reservdelar som har ändrats, använts felaktigt, försummats eller som måste bytas ut eller repareras på grund av olyckshändelse eller brist på underhåll.
- Hämtnings- och leveransavgifter.
- Reparationer eller försök till reparationer som inte utförs av en auktoriserad Toro-återförsäljare.
- Reparationer som blir nödvändiga till följd av underlåtenhet att följa anvisningarna för bränslehantering (se *bruksanvisningen* för mer information).
  - Borttagning av föroreningar från bränslesystemet omfattas ej.
  - Användning av gammalt bränsle (äldre än en månad) eller bränsle som innehåller mer än 10 % etanol eller mer än 15 % MTBE.
  - Underlåtenhet att tömma bränslesystemet innan klipparen står oanvänd längre än en månad.

Allmänna villkor

Köparens rättigheter regleras av de nationella lagar som gäller i respektive land. De rättigheter köparen har i dessa lagar begränsas inte genom denna garanti.