FORM NO. 3319–328

TORO®

48cm Recycler®

Mower

Model No. 20804–7900001 & Up
Model No. 20809–7900001 & Up

Recycleur® de 48 cm

Tondeuse

Modèle n° 20804 – 7900001 et suivants
Modèle n° 20809 – 7900001 et suivants

PROTOTYPE

Operator’s Manual

Mode d’emploi

Figures

1

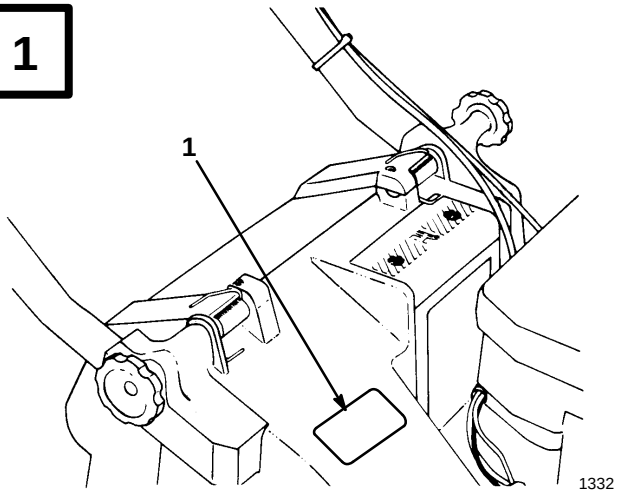

English

1. Model and serial number engraved in mower housing

Français

1. Numéros de modèle et de série gravés sur le carter de tondeuse

---

2

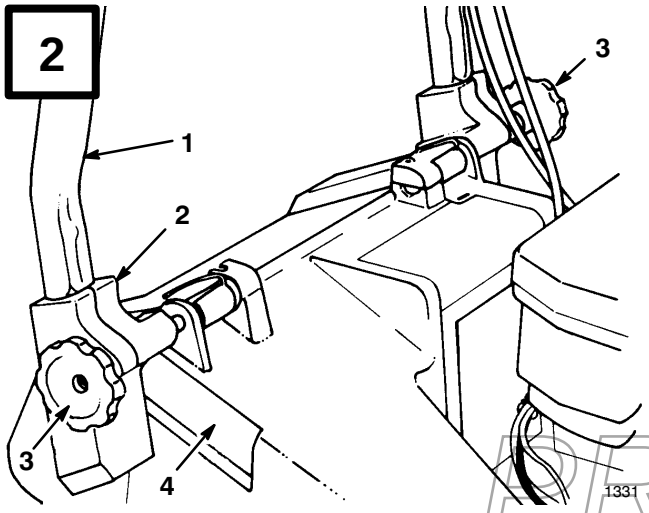

English

1. Handle
2. Mounting bracket
3. Knobs
4. Housing pocket

Français

1. Guidon
2. Support de montage
3. Boutons seulement
4. Poche du carter

3

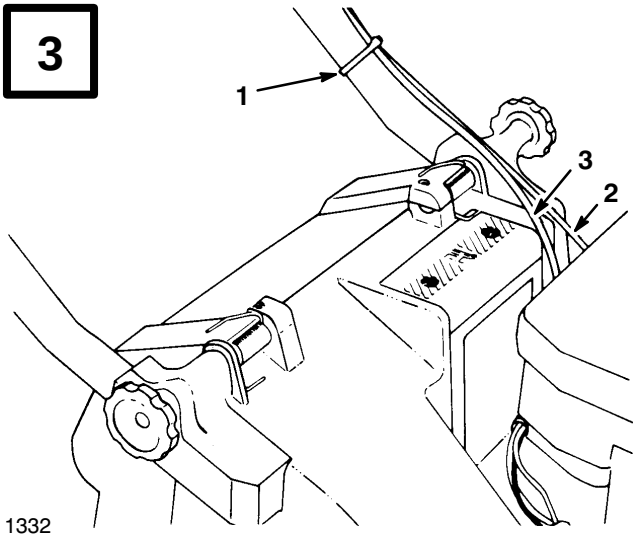

English

1. Cable tie
2. Throttle cable
3. *Traction cable (*Self–propelled model)

Français

1. Serre-câble
2. Câble des gaz
3. Câble d'embrayage (modèles autopropulsés)

4

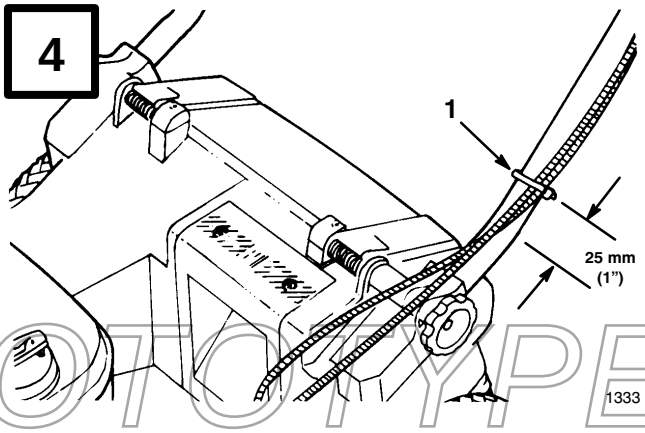

PROTOTYPE

English

1. Cable tie

Français

1. Serre-câble

©The Toro Company – 1997
All Rights Reserved

Printed in USA

5

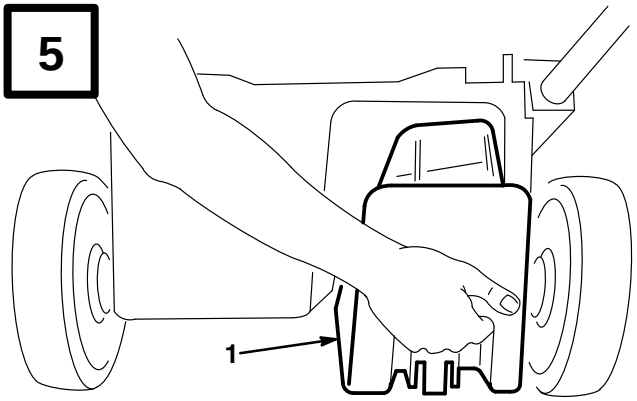

1339

English

1. Plug

Français

1. Obturateur

6

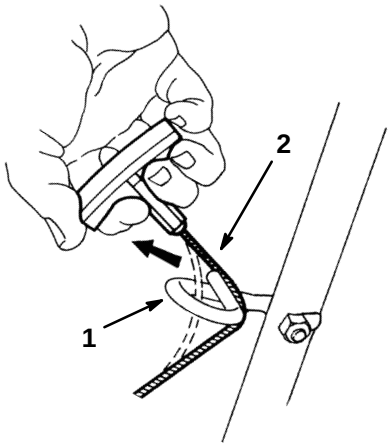

M–2950

English

1. Rope guide
2. Starter rope

Français

1. Guide-câble
2. Câble de démarreur

7

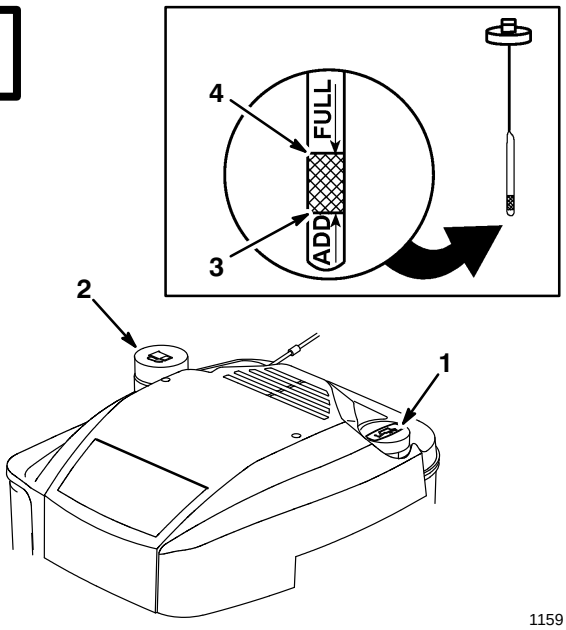

1159

English

1. Dipstick
2. Fuel tank cap
3. ADD mark
4. FULL mark

Français

1. Jauge
2. Bouchon du réservoir de carburant
3. Repère ADD (ajouter)
4. Repère FULL (plein)

8

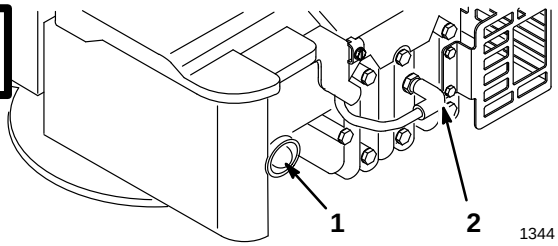

1344

English

1. Primer
2. Spark plug wire

Français

1. Amorceur
2. Fil de bougie

PROTOTYPE

9

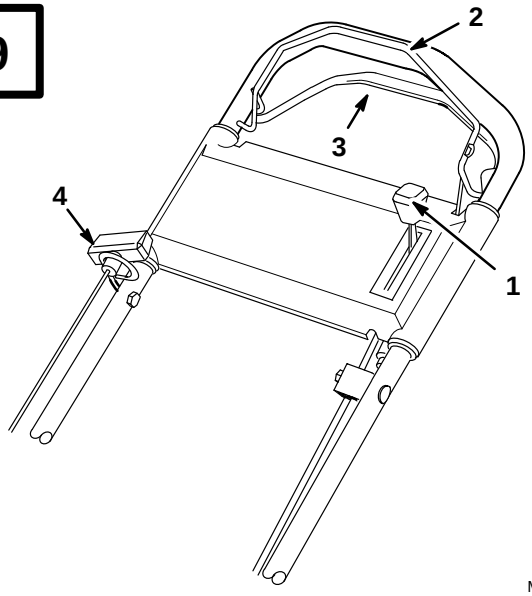

M–2951

English

1. Throttle
2. Blade control bar
3. Self-propel control bar*
4. Recoil starter

* Self-propelled model

Français

1. Commande des gaz
2. Barre de commande de lame
3. Barre de commande de traction*
4. Lanceur

* modèle autotracté

10

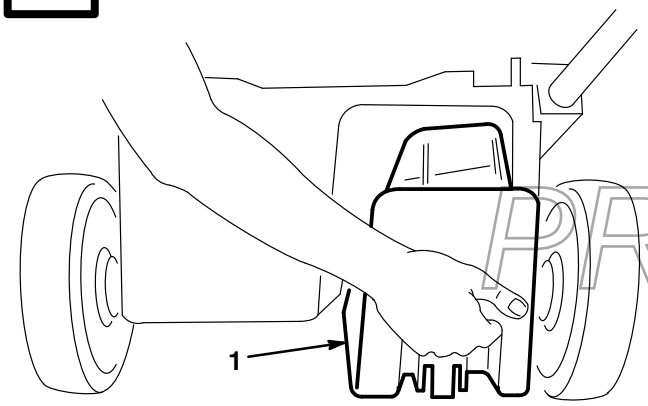

1339

English

1. Plug

Français

1. Obturateur

11

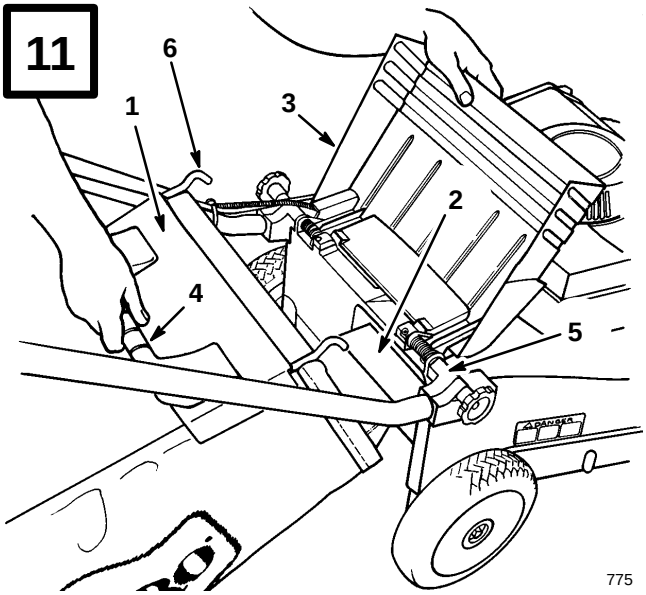

775

English

1. Bag door
2. Bag ramp
3. Discharge door
4. Bag handle
5. Mounting bracket
6. Bag frame hook

Français

1. Volet du sac
2. Armature du sac
3. Volet de décharge
4. Poignée
5. Support de montage
6. Crochet du cadre du sac

12

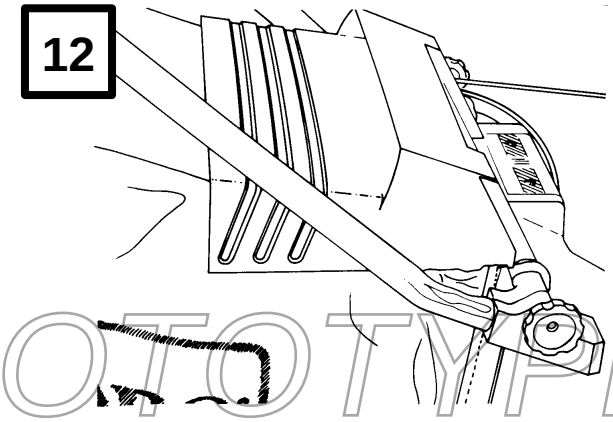

1334

PROTOTYPE

13

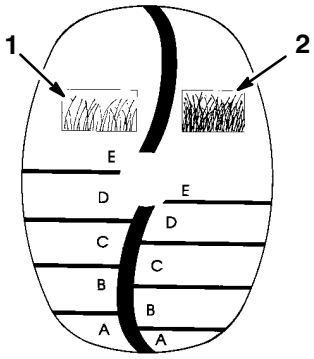

971

English

1. Sparse/normal grass cutting scale
2. Lush grass cutting scale

Français

1. Échelle de coupe pour herbe clairsemée/normale
2. Echelle de coupe pour herbe épaisse

14

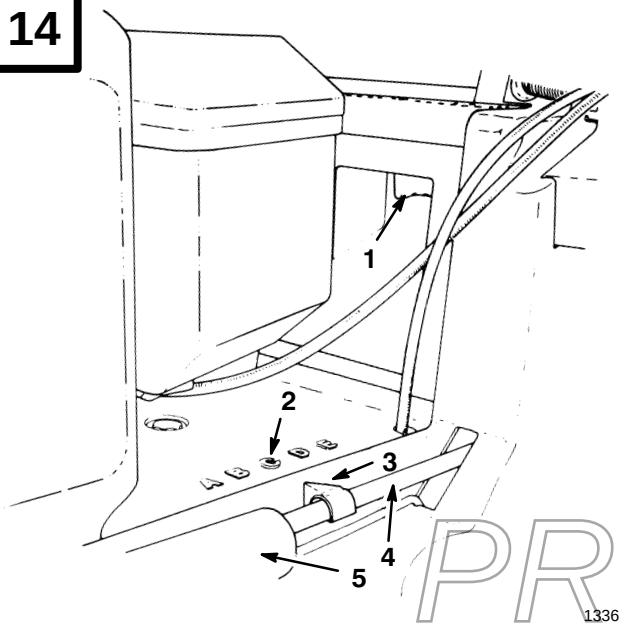

1336

English

1. Height–of–cut adjustment lever
2. Height settings
3. Pointer
4. Link rod
5. Spring cover

Français

1. Levfer de réglage de le hauteur de coupe
2. Hauteurs de coupe
3. Marqueur
4. Tige de liaison
5. Capot à ressorts

15

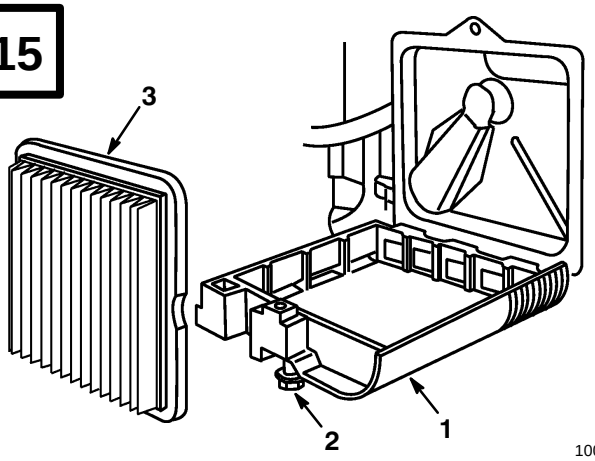

1003

English

1. Cover
2. Screw
3. Paper filter

Français

1. Capot
2. Vis
3. Filtre en papier

16

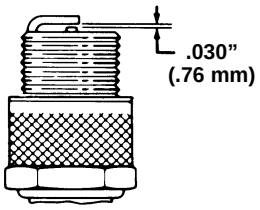

17

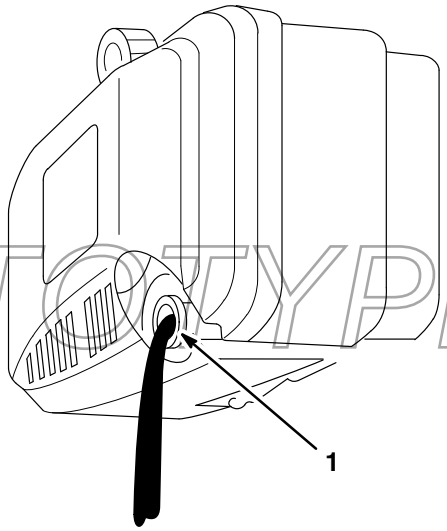

1782

English

1. Oil fill tube

Français

1. Tube de remplissage d’huile

PROTOTYPE

18

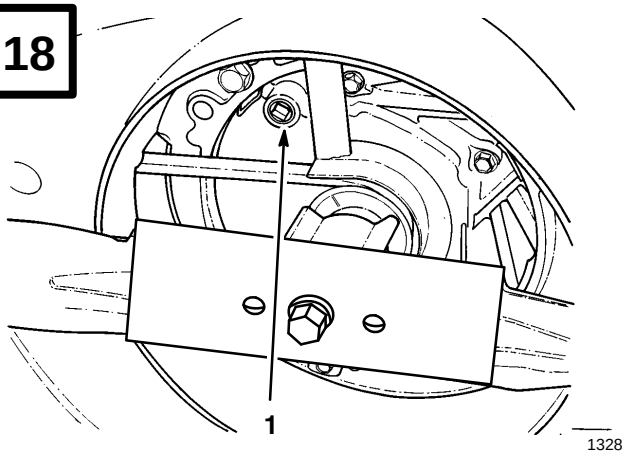

English

1. Drain opening

Français

1. Orifice de vidange

19

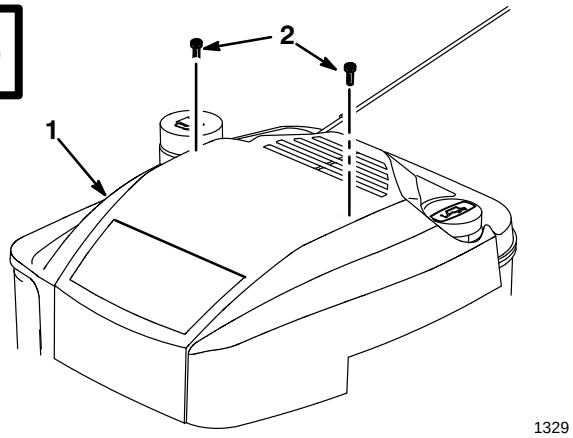

English

1. Cover
2. Screws (2)

Français

1. Capot
2. Vis (2)

20

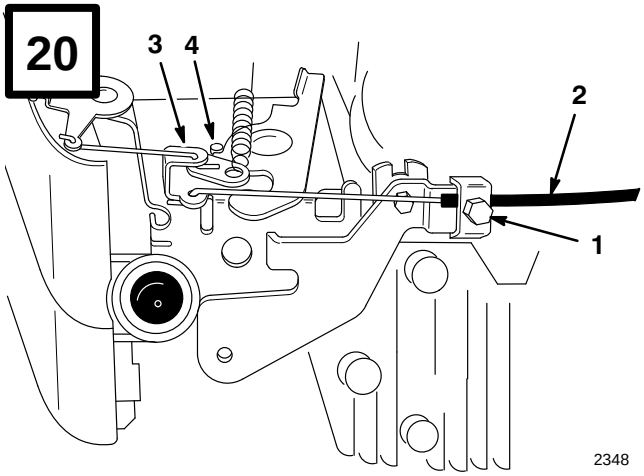

English

1. Cable clamp screw
2. Throttle cable
3. Throttle lever
4. Stop

Français

1. Vis du serre-câble
2. Câble de commande des gaz
3. Levier d'accélérateur
4. Butée

21

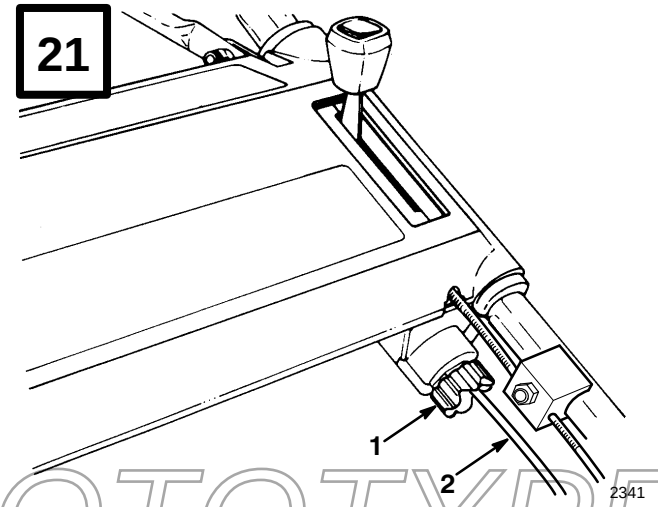

English

1. Adjustment knob
2. Control cable

Français

1. Bouton de réglage
2. Câble de commande

PROTOTYPE

22

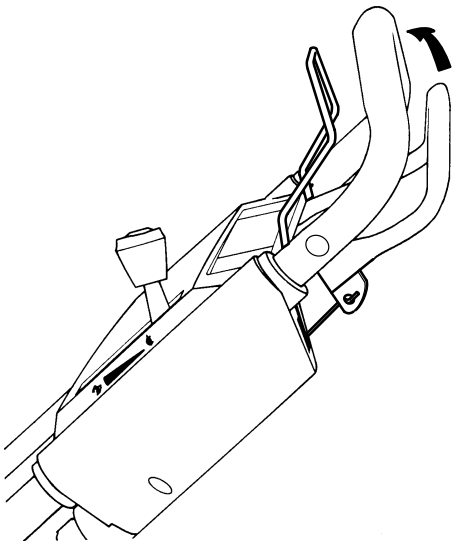

2343

23

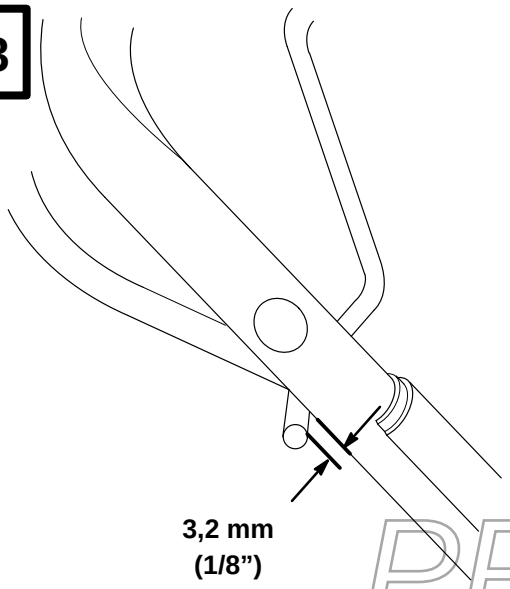

M–2948

Self-propelled model shown

Modèle autotracté représenté

24

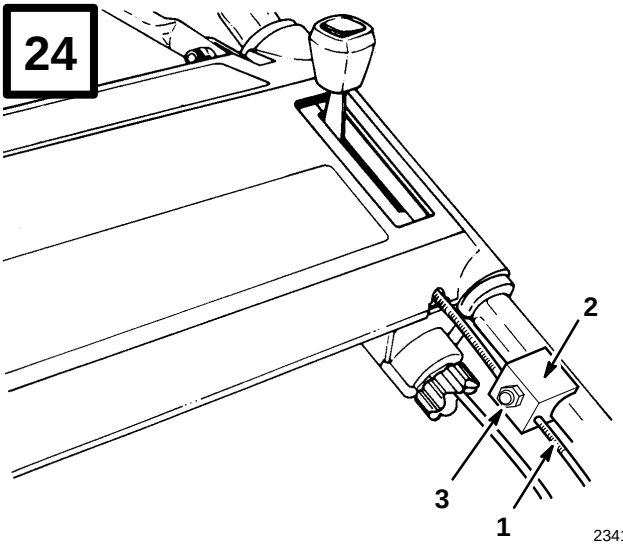

2341

English

1. Cable conduit
2. Cable bracket
3. Nut

Français

1. Gaîne du câble
2. Support du câble
3. Ecrou

25

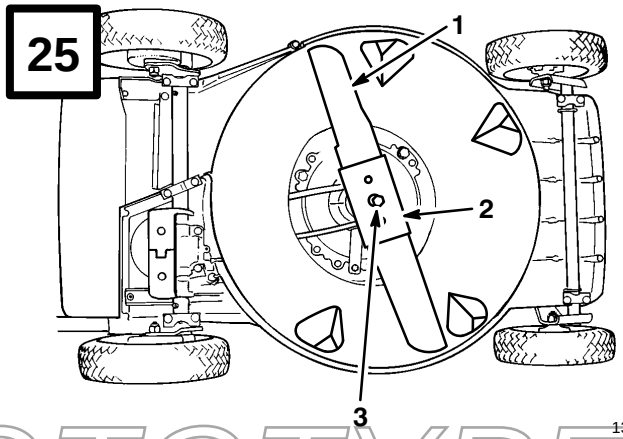

1330

English

1. Blade
2. Blade stiffener
3. Blade bolt and lockwasher

Français

1. Lame
2. Renfort de lame
3. Boulon et rondelle de blocage de la lame

PROTOTYPE

26

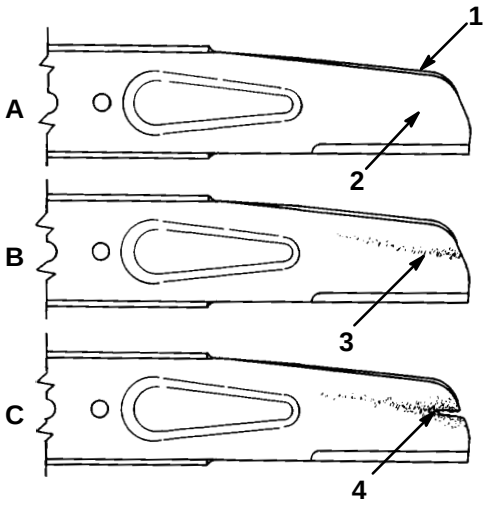

270

English

1. Sail
2. Flat part of blade
3. Wear
4. Slot formed

Français

1. Pale
2. Partie plate de la lame
3. Usure
4. Encoche due à l’usure

27

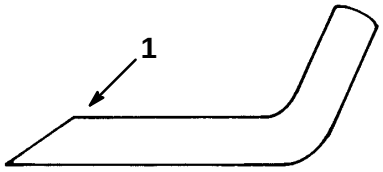

153

English

1. Sharpen at this angle only

Français

1. Aiguisez à cet angle seulement

28

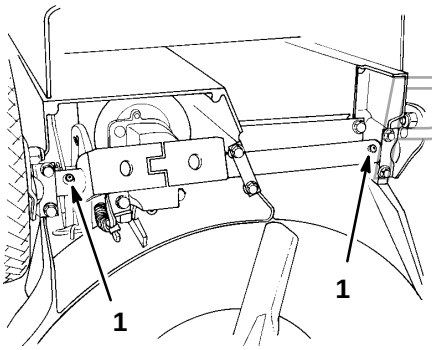

782

English

1. Grease fitting (self–propelled model)

Français

1. Graisseur (modèles autopropulsès)

29

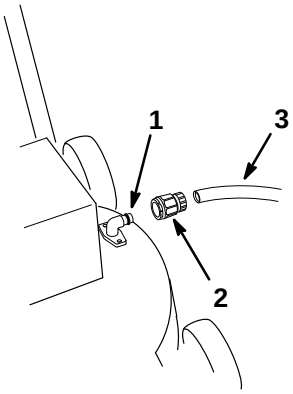

m-2858

English

1. Washout fitting
2. Quick disconnect coupling
3. Hose

Français

1. Raccord de rinçage
2. Raccord rapide
3. Tuyau d’arrosage

30

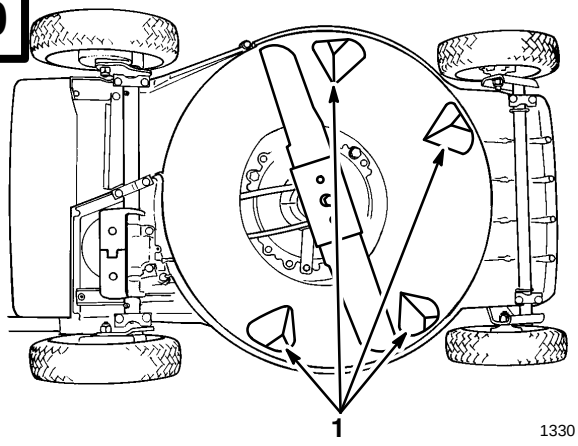

1330

English

1. Kickers

Français

1. Plaques de deflection

PROTOTYPE

English

Contents

	Page
Introduction	1
Safety	2
Training	2
Preparation	2
Operation	2
Maintenance And Storage	3
Sound Pressure Level	4
Sound Power Level	4
Vibration Level	4
Symbol Glossary	4
Assembly	7
Install Handle	7
Install Discharge Tunnel Plug	7
Install Starter Rope	7
Before Starting	7
Fill Crankcase With Oil	7
Fill Fuel Tank With Gasoline	8
Recycling Tips	9
General Tips	9
Cutting Grass	9
Cutting Leaves	10
Operation	10
Starting, Stopping And Self–propelling	10
Using Discharge Tunnel Plug	10
Using Grass Bag	11
Setting Height-of-Cut	11
Maintenance	12
Servicing Air Cleaner	12
Replacing Spark Plug	12
Draining Gasoline	13
Changing Crankcase Oil	13
Adjusting Throttle	14
Adjusting Wheel Traction Drive (self–propelled model)	14
Adjusting Brake Cable	14
Inspecting/Removing/ Sharpening Blade	14
Lubrication	15
Cleaning Mower Housing	15
Storage	16

Introduction

Thank you for purchasing a Toro product.

All of us at Toro want you to be completely satisfied with your new product, so feel free to contact your local Authorized Service Dealer for help with service, genuine Toro parts, or other information you may require.

Whenever you contact your Authorized Service Dealer or the factory, always know the model and serial numbers of your product. These numbers will help the Service Dealer or Service Representative provide exact information about your specific product. You will find the model and serial number decal located in a unique place on the product (Fig. 1).

For your convenience, write the product model and serial numbers in the space below.

Model No: _____

Serial No. _____

Read this manual carefully to learn how to operate and maintain your product correctly. Reading this manual will help you and others avoid personal injury and damage to the product. Although Toro designs, produces and markets safe, state-of-the-art products, you are responsible for using the product properly and safely. You are also responsible for training persons who you allow to use the product about safe operation.

PROTOTYPE

The Toro warning system in this manual identifies potential hazards and has special safety messages that help you and others avoid personal injury, even death. DANGER, WARNING and CAUTION are signal words used to identify the level of hazard. However, regardless of the hazard, be extremely careful.

DANGER signals an extreme hazard that will cause serious injury or death if the recommended precautions are not followed.

WARNING signals a hazard that may cause serious injury or death if the recommended precautions are not followed.

CAUTION signals a hazard that may cause minor or moderate injury if the recommended precautions are not followed.

Two other words are also used to highlight information. “Important” calls attention to special mechanical information and “Note” emphasizes general information worthy of special attention.

The left and right side of the machine is determined by standing behind the handle in the normal operator’s position.

Safety

Training

1. Read the instructions carefully. Be familiar with the controls and the proper use of the equipment.
2. Never allow children or people unfamiliar with these instructions to use the lawnmower. Local regulations may restrict the age of the operator.
3. Never mow while people, especially children, or pets are nearby.
4. Keep in mind that the operator or user is responsible for accidents or hazards occurring to other people or their property.

Preparation

1. While mowing, always wear substantial footwear and long trousers. Do not operate the equipment when barefoot or wearing open sandals.
2. Always wear safety glasses or eye shields during operation to protect eyes from foreign objects that may be thrown from the machine. Wearing of hearing protection, protective gloves and a safety helmet is advisable.
3. Thoroughly inspect the area where the equipment is to be used and remove all objects which may be thrown by the machine.
4. WARNING – Petrol is highly flammable.

- Store fuel in containers specifically designed for this purpose.
- Refuel outdoors only and do not smoke while refuelling.
- Add fuel before starting the engine. Never remove the cap of the fuel tank or add petrol while the engine is running or when the engine is hot.
- If petrol is spilled, do not attempt to start the engine but move the machine away from the area of spillage and avoid creating any source of ignition until petrol vapors have dissipated.
- Replace all fuel tanks and container caps securely.

5. Replace faulty silencers.
6. Before using, always visually inspect to see that the blades, blade bolts and cutter assembly are not worn or damaged. Replace worn or damaged blades and bolts in sets to preserve balance.
7. On multi-bladed machines, take care as rotating one blade can cause other blades to rotate.

Operation

PROTOTYPE

1. Do not operate the engine in a confined space where dangerous carbon monoxide fumes can collect.
2. Mow only in daylight or in good artificial light.
3. Avoid operating the equipment in wet grass, where feasible.
4. Always be sure of your footing on slopes.
5. Walk, never run.
6. For wheeled rotary machines, mow across the face of slopes, never up and down.

7. Exercise extreme caution when changing direction on slopes.

8. Do not mow excessively steep slopes.

9. Use extreme caution when reversing or pulling the lawnmower towards you.

10. Stop the blade(s) if the lawnmower has to be tilted for transportation when crossing surfaces other than grass, and when transporting the lawnmower to and from the area to be mowed.

11. Never operate the lawnmower with defective guards or shields, or without safety devices, for example deflectors and/or grass catchers, in place.

12. Do not change the engine governor settings or overspeed the engine.

13. Disengage all blade and drive clutches before starting the engine.

14. Start the engine or switch on the motor carefully according to instructions and with feet well away from the blade(s).

15. Do not tilt the lawnmower when starting the engine or switching on the motor, except if the lawnmower has to be tilted for starting. In this case, do not tilt it more than absolutely necessary and lift only the part which is away from the operator.

16. Do not start the engine when standing in front of the discharge chute.

17. Do not put hands or feet near or under rotating parts. Keep clear of the discharge opening at all times.

18. Never pick up or carry a lawnmower while the engine is running.

19. Stop the engine and disconnect the spark plug wire.

- before clearing blockages or unclogging chute;
- before checking, cleaning or working on the lawnmower;
- after striking a foreign object. Inspect the lawnmower for damage and make repairs before restarting and operating the lawnmower;
- if lawnmower starts to vibrate abnormally (check immediately).

20. Stop the engine

- whenever you leave the lawnmower;
- before refuelling.

21. Reduce the throttle setting during engine shut down and, if the engine is provided with a shut-off valve, turn the fuel off at the conclusion of mowing.

22. Go slow when using a trailing seat.

Maintenance And Storage

1. Keep all nuts, bolts and screws tight to be sure the equipment is in safe working condition.

2. Never store the equipment with petrol in the tank inside a building where fumes may reach an open flame or spark.

3. Allow the engine to cool before storing in any enclosure.

4. To reduce the fire hazard, keep the engine, silencer, battery compartment and petrol storage area free of grass, leaves, or excessive grease.

5. Check the grass catcher frequently for wear or deterioration.

6. Replace worn or damaged parts for safety.

7. If the fuel tank has to be drained, this should be done outdoors.

PROTOTYPE

Sound Pressure Level

Model 20804

This unit has an equivalent continuous A-weighted sound pressure at the operator ear of: 83 dB(A), based on measurements of identical machines per ANSI B71.5-1984 procedures.

Model 20809

This unit has an equivalent continuous A-weighted sound pressure at the operator ear of: 82 dB(A), based on measurements of identical machines per ANSI B71.5-1984 procedures.

Sound Power Level

This unit has a sound power level of: 96 dB(A)/1 pW, based on measurements of identical machines per Directive 84/538/EEC and amendments.

Vibration Level

Model 20804

This unit has a maximum hand-arm vibration level of 9.4 m/s^2, based on measurement of identical machines per ISO 5349 procedures.

Model 20809

This unit has a maximum hand-arm vibration level of 5.5 m/s^2, based on measurement of identical machines per ISO 5349 procedures.

Symbol Glossary

Safety alert triangle — symbol within triangle indicates a hazard.

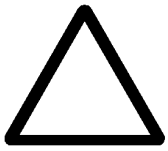

Safety alert symbol



Read operator's manual.



Consult technical manual for proper service procedures.



Stay a safe distance from the machine.

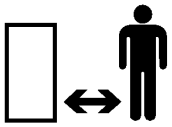

Do not open or remove safety shields while engine is running.

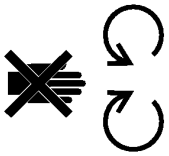

Rotating blade can cut off toes or fingers. Stay clear of mower blade as long as engine is running.



To avoid blade failure when mulching, use blade stiffener when mower is equipped with mulching plug.

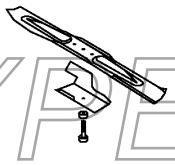

Transmission

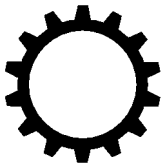

Oil



PROTOTYPE

Stay a safe distance from the mower.

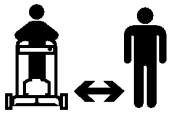

Throw or flying objects — Whole body exposure



Thrown or flying objects — Rotary side-mounted mower. Keep deflector shield in place.

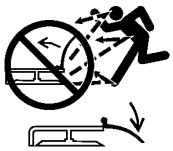

Stop engine before leaving operator position.



Hourmeter/elapsed operating hours

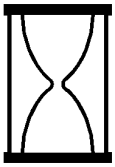

Fast



Slow



Decreasing/Increasing



Grease lubrication point



On/Run



Engage

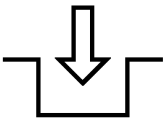

Disengage

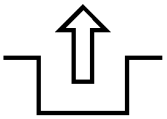

Battery charging condition

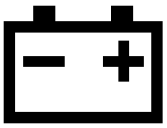

Fuel



Neutral



First gear



PROTOTYPE

Second gear



Third gear



Engine start

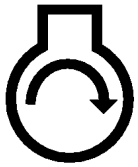

Engine stop



Choke

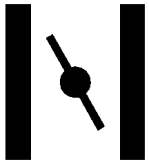

Primer (start aid)



Push primer three times.

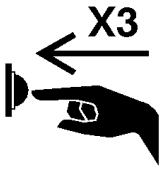

Properly dispose of batteries.



Insert key in ignition switch.

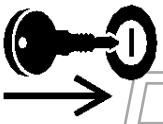

Turn key in ignition switch.



Move control.

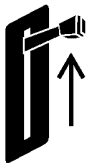

Cutting element — basic symbol



Cutting element — height adjustment



Pull rope.



Wheel



Wheel traction



Lower control bar.



Raise control bar.



PROTOTYPE

Raise/lower control bar.



Raise/lower control bar.

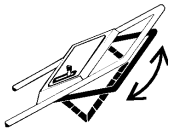

Raise control bar.



Lower control bar.



Raise control bar.



Assembly

Install Handle

1. INSTALLING HANDLE—Loosen knobs on mounting brackets (Fig. 2).
2. Position mounting brackets in a vertical position so that holes face up.
3. Slide handle ends into holes in mounting brackets until handle ends are completely seated in brackets (Fig. 2). Make sure throttle cable and traction cable (self–propelled model) are positioned on top of left mounting bracket (Fig. 3).
4. Rotate handle and mounting brackets rearward until brackets fit securely into housing pockets (Fig. 3).
5. Tighten knobs until edges of slots on top of mounting brackets touch.
6. Use cable tie to secure cable(s) to lower side of left hand tube (Fig. 4). Cable tie should be positioned 25 mm (1”) from bend in handle. See Figure 4 for correct cable placement.
7. Cut excess length from cable tie on lower left handle.

   Note: Make sure cable(s) do not interfere with the raising or lowering of discharge door.

Install Discharge Tunnel Plug

1. Make sure engine is off.
2. Open discharge door and insert plug into discharge tunnel opening (Fig. 5).
3. Push plug all the way into the discharge tunnel opening.
4. Lower discharge door over plug.

Install Starter Rope

1. Pull the starter rope through the rope guide on the handle (Fig. 6). To make the rope easier to loop, squeeze the blade control bar on the handle (Fig. 9) to release the blade brake.

PROTOTYPE

Before Starting

Fill Crankcase With Oil

Initially, crankcase must be filled with 0.6 L (20 ounces) of SAE 30 oil. Use any high quality detergent oil having the American Petroleum Institute (API) “service classification”—SF, SG or SH.

Before each use, assure oil level is between ADD and FULL mark (Fig. 7). Add oil if level is low.

1. Position mower on level surface and clean around oil dipstick.

2. Remove dipstick by rotating cap counterclockwise 1/4 turn.

3. Wipe dipstick and insert it into filler neck. Rotate cap 1/4 turn. Then remove dipstick and check level of oil (Fig. 7). If level is low, add only enough oil to raise level to FULL mark on dipstick. **DO NOT FILL ABOVE FULL MARK BECAUSE ENGINE COULD BE DAMAGED WHEN STARTED. POUR OIL SLOWLY.**

   Note: Check oil level each time mower is used or after every 5 hours of mower operation. Initially, change oil after the first 5 hours of operation; thereafter, change oil after every 50 hours of operation. More frequent oil changes are required in dusty or dirty conditions.

4. Insert dipstick into filler neck and rotate cap clockwise 1/4 turn to lock it in place.

Fill Fuel Tank With Gasoline

⚠ DANGER

POTENTIAL HAZARD
- **In certain conditions gasoline is extremely flammable and highly explosive.**

WHAT CAN HAPPEN
- **A fire or explosion from gasoline can burn you, others, and cause property damage.**

HOW TO AVOID THE HAZARD
- **Use a funnel and fill the fuel tank outdoors, in an open area, when the engine is cold. Wipe up any gasoline that spills.**
- **Do not fill the fuel tank completely full. Add gasoline to the fuel tank until the level is 6 mm to 13 mm (1/4” to 1/2”) below the bottom of the filler neck. This empty space in the tank allows gasoline to expand.**
- **Never smoke when handling gasoline, and stay away from an open flame or where gasoline fumes may be ignited by a spark.**
- **Store gasoline in an approved container and keep it out of the reach of children.**
- **Never buy more than a 30-day supply of gasoline.**

Note: The Toro Company strongly recommends the use of fresh, clean, **UNLEADED** regular grade gasoline in Toro gasoline powered products. Unleaded gasoline burns cleaner, extends engine life, and promotes good starting by reducing the build–up of combustion chamber deposits. Leaded gasoline can be used if unleaded is not available.

PROTOTYPE

1. Clean around fuel tank cap and remove cap from tank (Fig. 7). Do not fill tank full. Using unleaded gasoline, fill fuel tank to within 6 to 13 mm (1/4” to 1/2”) from top of tank, not into filler neck.

2. Install fuel tank cap and wipe up any spilled gasoline.

IMPORTANT: Do not mix oil with the gasoline. Do not use gasoline that has been stored in an approved container from one season to the next.

Toro recommends that a fuel stabilizer be used regularly in all Toro gasoline powered products during operation and storage seasons. Stabilizers clean the engine during operation and prevent gum-like varnish deposits from forming in the engine during periods of storage.

IMPORTANT: Some fuels, called oxygenated or reformulated gasolines, are gasolines blended with alcohols or ethers. Excessive amounts of these blends can damage the fuel system or cause performance problems. Never use methanol, gasoline containing methanol, gasohol containing more than 10% ethanol or white gas because engine fuel system damage could result. If any undesirable operating symptoms occur, use gasoline with a lower percentage of alcohol or ether.

Do not use fuel additives other than those manufactured for fuel stabilization during storage such as Toro's Stabilizer/conditioner or a similar product. Toro's Stabilizer/conditioner is a petroleum distillate based conditioner/stabilizer. Toro does not recommend stabilizers with an alcohol base such as ethanol, methanol or isopropyl. Additives should not be used to try to enhance the power or performance of the machine.

PROTOTYPE

Recycling Tips

General Tips

Follow these instructions whether cutting grass or leaves for the best cutting results and lawn appearance:

- Maintain a **sharp blade** throughout the cutting season. Periodically file down nicks on blade.
- **Mow only dry grass or leaves.** Wet grass and leaves tend to clump on yard and may cause mower to plug or engine to stall. They also may be slippery to walk on and could cause you to slip and fall.

⚠ WARNING

POTENTIAL HAZARD
- **Wet grass or leaves can cause you to slip and contact blade.**

WHAT CAN HAPPEN
- **Blade contact can seriously injure you.**

HOW TO AVOID THE HAZARD
- **Mow only in dry condition.**

- Set engine speed to fastest position. Maximum horsepower provides best cutting results.
- Clean clippings or leaves from underside of mower deck after each mowing.
- Keep engine in good running condition. Cutting and recutting requires more horsepower.
- Clean air filter more frequently. Cutting and recutting stirs up more clippings and dust which clogs the air filter and reduces engine performance.

Cutting Grass

- Grass grows at different rates at different times of the year. In the heat of the summer, it is generally best to cut grass at the C, D or E height-of-cut settings. Only about 1/3 of the grass blade should be cut off. Cutting below the C setting is not recommended unless grass is sparse or it is late fall when grass growth begins to slow down.
- When cutting grass over six inches tall, you may want to first mow using the highest height-of-cut setting and a slower walking speed; then mow again at a lower setting for best lawn appearance. If grass is too long and leaves clumps on top of lawn, mower may plug and cause engine to stall.

- Alternate mowing direction. This helps disperse clippings over lawn for even fertilization.

If the finished cut lawn appearance is unsatisfactory, try one or more of the following:

- Sharpen the blade.
- Walk at a slower pace while mowing.
- Raise the height-of-cut setting on your mower.
- Cut grass more frequently.
- Overlap cutting swaths instead of cutting a full swath with each pass.
- Mow across the marginal areas a second time.
- Set height-of-cut on front wheels one notch lower than rear wheels. (example: set front wheels at “C” setting and rear wheels at “D” setting)

Cutting Leaves

- When cutting is complete, always be sure that 50% of the lawn shows through the cut leaf cover. This may require one or more passes over the leaves.
- For light leaf coverage, position all wheels at the same height-of-cut setting.
- If there are more than five inches of leaves on lawn, set the front wheels one or two notches higher than the rear wheels. This makes it easier to feed leaves under mower deck.
- Walk at a slower mowing speed if leaves are not being cut up finely enough to be hidden down in the grass.
- If you cut up a lot of oak leaves, you might want to add lime to your grass in the spring. Lime reduces the acidity of oak leaves.

Operation

Starting, Stopping And Self–propelling

CONTROLS—Throttle, blade control bar, self–propel control bar (self–propelled model only) and recoil starter are on upper handle (Fig. 9).

1. Push spark plug wire onto spark plug (Fig. 8).

2. STARTING (Fig. 9)—Move throttle forward to FAST position.

Push primer three (3) times (Fig. 8). **Wait about two (2) seconds between each push.**

Note: Do not use primer to restart a warm engine after a short shutdown. However, cool weather may require priming to be repeated.

Squeeze blade control bar against handle. Pull recoil starter out until slack in rope is taken up. Then pull vigorously to start the engine. When engine starts, regulate engine speed as desired.

3. STOPPING (Fig. 9)—To stop engine, release blade control bar. Pull wire off spark plug if mower will be unattended or not used.

4. WHEEL TRACTION OPERATION (self–propelled model) (Fig. 9)—Squeeze self-propel control bar against handle to drive. To stop the self–propel drive, release the self-propel control bar.

Note: The drive wheels are equipped with freewheeling clutches which enable the mower to be pulled rearward easier when the wheel drive is disengaged. To disengage the clutches, mower must be pushed forward at least 2.5 cm (1”) after wheel drive operation has stopped.

PROTOTYPE

Using Discharge Tunnel Plug

1. Stop engine.

2. Open discharge door and insert plug into discharge tunnel opening (Fig. 10).

3. Push plug all the way into the discharge tunnel opening.

4. Lower discharge door over plug.

5. To remove the plug, raise discharge door and pull plug out of discharge tunnel.

Using Grass Bag

1. Stop engine and wait for all parts to stop.

2. INSTALLING BAG—Raise discharge door, slide bag ramp attached to bag into discharge opening, and hook bag frame onto mounting bracket (Fig. 11). Allow discharge door to rest on top of bag (Fig. 12).

   Note: Make sure grass bag door is **fully** closed against grass bag before installing bag on mower.

3. REMOVING BAG—**Stop engine and wait for all moving parts to stop.** For protection, always keep hands and feet away from mower housing while engine is running. Raise discharge door. While holding discharge door up, grasp handle on grass bag and lift bag off mower. Allow discharge door to close.

   Note: When removing the grass bag, the bag ramp scoops out any clippings that may be plugging the discharge opening. If the discharge opening remains plugged, clear all clippings from the mower.

4. EMPTYING BAG—Grasp bag frame handle and rear of grass bag. Tip bag door up and gradually tip bag forward to empty clippings.

⚠ DANGER

POTENTIAL HAZARD
- **Grass clippings and other objects can be thrown from an open discharge tunnel.**

WHAT CAN HAPPEN
- **Objects thrown with enough force could cause serious personal injury or death to operator or bystander.**

HOW TO AVOID THE HAZARD
- **Never open door on discharge tunnel when engine is running unless the grass bag or discharge tunnel plug is securely installed.**

⚠ DANGER

POTENTIAL HAZARD
- **A worn grass bag could allow small stones and other similar debris to be thrown in operator's or bystander's direction.**

WHAT CAN HAPPEN
- **Thrown objects can cause serious personal injury or death to operator or bystanders.**

HOW TO AVOID THE HAZARD
- **Check the grass bag frequently. If it is damaged, install a new genuine TORO replacement bag.**

Setting Height-of-Cut

Toro's exclusive SmartWheel® provides a simple method for determining the proper cutting height.

PROTOTYPE

The SmartWheel has two cutting scales — SPARSE/NORMAL and LUSH — to ensure the best height-of-cut setting in any mowing condition. Use the SPARSE/NORMAL scale during the warm summer season for the majority of your mowing. The LUSH scale is for thick, moist, succulent grass that grows most often in the spring.

In general, it is recommended that:

- Grass length should usually be cut at the C, D or E settings or MAINTAINED at two to three inches in height.

- Cutting below the C setting is not recommended unless grass is sparse or it is late fall when grass growth begins to slow down. When cutting long grass, you may need to use a higher height-of-cut setting and a slower walking speed; then recut the grass at a more normal setting. If grass is too long and leaves clumps on top of lawn, mower may plug and cause engine to stall.

- The SmartWheel calculates the proper setting to ensure that no more than 1/3 of the grass blade is cut off.

1. Before starting the engine and beginning to mow, push the mower into the grass. Stop when the letters on the SmartWheel design on the rear left wheel are upright (Fig. 13).

2. Using the coded SmartWheel design (Fig. 13), compare the tips of the grass blades to the letters on the belt cover. Whichever letter the tips of the grass blades correspond with is the proper cutting height.

3. Use one or two fingers to squeeze the height-of-cut adjustment lever (Fig. 14).

To raise the wheel height, squeeze the lever to unlock the height-of-cut and pull up on the mower. Release lever when desired height is found. To lower the height, squeeze the height-of-cut adjustment lever and push down on the mower **while rolling the mower forward**. Use the pointer on the link rod to locate the correct setting. All wheels automatically adjust to the same height-of-cut setting.

4. Make sure the height adjustment lever is locked into a height setting before beginning operation. The height should not change when the height-of-cut is locked.

Maintenance

⚠ CAUTION

POTENTIAL HAZARD
- **Engine could be started accidentally.**

WHAT CAN HAPPEN
- **Accidental starting of engine could cause serious injury to operator or bystanders.**

HOW TO AVOID THE HAZARD
- **Pull wire off spark plug before performing any maintenance or adjustments.**

Servicing Air Cleaner

Normally, replace air cleaner after every 25 operating hours. More frequent replacing is required when mower is operated in dusty or dirty conditions. See your Authorized Toro Service Dealer for replacement parts.

1. Stop engine and pull wire off spark plug (Fig. 8).

2. Loosen screw securing air cleaner cover to engine (Fig. 15). Tilt air cleaner cover down and clean cover thoroughly.

3. Remove paper air cleaner filter (Fig. 15) and discard.

4. Insert a new paper air cleaner filter.

5. Reinstall air cleaner cover and secure with screw.

IMPORTANT: Do not operate engine without air cleaner element otherwise extreme engine wear and damage will likely result.

PROTOTYPE

Replacing Spark Plug

Use a Champion RJ19LM spark plug or equivalent. Correct air gap is 0.76 mm (0.030”). Remove plug after every 25 operating hours and check its condition.

1. Stop engine and pull wire off spark plug (Fig. 8).
2. Clean around spark plug and remove plug from cylinder head.

   IMPORTANT: Replace a cracked, fouled, or dirty spark plug. Do not sand blast, scrape, or clean electrodes because engine damage could result from grit entering cylinder.
3. Set air gap at 0.76 mm (0.030”) (Fig. 16). Install correctly gapped spark plug and gasket seal. Tighten plug firmly to 20 N·m (15 ft–lb).

Draining Gasoline

1. Stop engine and wait for engine to cool. Pull wire off spark plug (Fig. 8).

   Note: Drain gasoline from a cold engine only.
2. Remove cap from fuel tank and use pump-type syphon to drain fuel into clean gas can.

   Note: This is the only procedure recommended for draining fuel.

Changing Crankcase Oil

Change oil after the first 5 operating hours and after every 50 hours thereafter.

⚠ WARNING

POTENTIAL HAZARD
- **Tipping mower may cause fuel leakage from carburetor or fuel tank.**

WHAT CAN HAPPEN
- **Gasoline is extremely flammable, highly explosive and under certain conditions can cause personal injury or property damage.**

HOW TO AVOID THE HAZARD
- **Avoid fuel spills by running engine dry or remove gas with hand pump, never siphon.**

1. Stop engine and pull wire off spark plug (Fig. 8).
2. Lift discharge door and remove grass bag. Drain gasoline from fuel tank: refer to Draining Gasoline, page 13.
3. Reinstall spark plug wire.
4. Since warm oil drains better and carries more contaminants than cold, run engine until it dies.
5. Pull wire off spark plug.
6. Tip mower on left side.
7. Drain oil from oil fill tube at dipstick (Fig. 17). Drain oil into appropriate container. Dispose of oil properly. Recycle per local codes.
8. Turn mower upright.
9. Wipe up any spilled oil. Fill engine with fresh oil: refer to Fill Crankcase With Oil, page 7.

Alternate Method

1. Stop engine and pull wire off spark plug (Fig. 8).
2. Lift discharge door and remove grass bag. Drain gasoline from fuel tank: refer to Draining Gasoline, page 13.
3. Reinstall spark plug wire.
4. Since warm oil drains better and carries more contaminants than cold, run engine until it dies.
5. Pull wire off spark plug.
6. Tip mower on its left side. Remove drain plug from underside of mower using a 3/8” socket extension with a wrench for turning (Fig. 18). Place a drain pan under mower.
7. Lower mower allowing oil to drain into pan.
8. After draining, clean drain plug and reinstall it.
9. Turn mower upright.
10. Wipe up any spilled oil. Fill engine with fresh oil: refer to Fill Crankcase With Oil, page 7.

PROTOTYPE

Adjusting Throttle

Throttle control adjustment may be required if engine does not start. Whenever a new throttle control cable is installed, the throttle must be adjusted.

1. Stop engine and pull wire off spark plug (Fig. 8).
2. Remove (2) screws from engine cover and lift off cover (Fig. 19).
3. Loosen cable clamp screw until throttle cable slides (Fig. 20).
4. Move throttle control forward to FAST position (Fig. 9).
5. Move throttle cable until throttle lever contacts stop (Fig. 20).
6. Tighten cable clamp screw to lock adjustment in place.
7. Reinstall engine cover with (2) screws.

Adjusting Wheel Traction Drive (self–propelled model)

If mower does not self–propel or has a tendency to creep forward when drive is not engaged, an adjustment to the wheel traction control cable is necessary.

1. Stop the engine.
2. Rotate adjustment knob (Fig. 21) 1/2 turn clockwise to tighten drive belt or 1/2 turn counterclockwise to loosen belt. Hold control cable while rotating to prevent cable from turning.
3. To check traction adjustment, slowly squeeze the self-propel control bar toward the handle (Fig. 22). Adjustment is correct when:

- mower does not creep forward when traction is disengaged
- control bar is at a comfortable operating distance from the handle for operator's hand when disengaging and engaging the self-propelled drive.

4. If loss of traction or improper engagement still occurs after readjustment, repeat steps 2–3 until properly adjusted.

Adjusting Brake Cable

Whenever a new blade brake cable assembly is installed, an adjustment is required.

1. Stop engine. Pull wire off spark plug.
2. CHECK ADJUSTMENT (Fig. 23)—Move the blade control bar toward the handle until the slack in the wire is removed. The gap between the blade control bar and the handle must be 3.2 mm (1/8").
3. ADJUST CABLE (Fig. 24)—Loosen the nut on the cable bracket. Insert a 3.2 mm (1/8") object between the brake control bar and handle. Pull down on the cable conduit until all slack is removed from the wire. Then tighten the nut on cable bracket.

Inspecting/Removing/ Sharpening Blade

1. Stop engine and pull wire off spark plug (Fig. 8).
2. Drain gasoline from fuel tank; refer to Draining Gasoline, page 13.
3. Tip mower on its left side (Fig. 25). Avoid rotating blade as starting problems may result.
4. INSPECTING BLADE—Carefully examine blade for sharpness and wear, especially where flat and curved parts meet (Fig. 26A). Since sand and abrasive material can wear away the metal that connects the flat and curved parts of the blade, check blade before using the mower. If a slot or wear is noticed, (Fig. 26B & C), replace blade with a new TORO blade. Refer to step 5.

PROTOTYPE

Note: For optimum performance, install a new TORO blade before cutting season begins. During the year, file down small nicks to maintain the cutting edge.

⚠ DANGER

POTENTIAL HAZARD
- **A worn or damaged blade could break and a piece of blade could be thrown into operator's or bystander's area.**

WHAT CAN HAPPEN
- **A thrown piece of blade could cause serious personal injury or death to operator or bystanders.**

HOW TO AVOID THE HAZARD
- **Inspect blade periodically for wear or damage.**
- **Replace a worn or damaged blade.**

⚠ WARNING

POTENTIAL HAZARD
- **Operating mower without stiffener in place could cause blade to flex, bend or break.**

WHAT CAN HAPPEN
- **A broken blade could cause serious injury or death to operator or bystanders.**

HOW TO AVOID THE HAZARD
- **Do not operate mower without stiffener.**

5. REMOVING BLADE—Grasp end of blade using a rag or thickly padded glove. Remove blade bolt, lockwasher, blade and blade stiffener (Fig. 25).

6. SHARPENING BLADE—Using a file, sharpen top side of blade (side facing top of mower housing) and maintain original cutting angle (Fig. 27). The blade remains balanced if the same amount of material is removed from both cutting edges.

   IMPORTANT: Check balance of blade by putting it on a blade balancer. An inexpensive balancer can be purchased at a hardware store. A balanced blade stays in a horizontal position and an unbalanced blade settles to the heavy side. If blade is not balanced, file more metal off cutting edge on heavy end of blade.

7. Install sharp, balanced TORO blade, blade stiffener, lockwasher and blade bolt. Sail part of blade must point toward top of mower housing to ensure correct installation. Tighten blade bolt to 68 N·m (50 ft–lb).

Lubrication

After every 25 operating hours or when season ends, front and rear wheels must be lubricated.

1. Apply 2 or 3 drops of light oil on inside and outside of all wheel bolts. Spin wheels to distribute oil into bushings. Wipe up excess oil.

2. SELF–PROPELLED MODEL—Drain gasoline; refer to Draining Gasoline, page 13.

3. Set mower to highest height-of-cut setting (E).

4. Tip mower on its left side. Wipe grease fittings with clean rag (Fig. 28). Install grease gun onto fitting and gently apply one or two pumps of #2 Multi–Purpose Lithium Base Grease.

PROTOTYPE

Cleaning Mower Housing

Underside of Mower Housing

To ensure best performance, keep underside of mower housing clean. Be especially careful to keep kickers free of debris (Fig. 30).

Washing Method

After every use, follow this procedure for washing debris out from the underside of the mower housing.

1. Position mower on a flat surface near a garden hose.

2. Attach a quick disconnect coupling (sold separately) to the end of the garden hose. Attach coupling to mower washout fitting and turn water on high (Fig. 29).

3. Start the engine.

4. Let mower run for two minutes.

5. Stop the engine.

6. Turn the water off and remove coupling from the washout fitting.

7. Restart mower and let it run for one minute to dry out moisture on the mower and its components.

8. If underside of mower deck has excessive grass build-up or packing, reconnect the hose to the washout fitting, turn the water on high and run the mower for two minutes. Stop the mower and turn off the water. Let the mower soak for 30 minutes. Then turn the water on high again and run the mower for another two minutes.

Scraping Method

If washing does not remove all debris from under deck, tip mower and scrape it clean.

1. Stop engine and pull wire off spark plug (Fig. 8).

2. Drain gasoline from fuel tank: refer to Draining Gasoline, page 13.

3. Tip mower on its left side (Fig. 30).

4. Remove dirt and grass clippings with a hardwood scraper. Avoid burrs and sharp edges.

5. Turn mower upright.

6. Refill gas tank.

7. Reconnect spark plug wire.

Storage

1. For long term storage, it is recommended that gasoline be drained from fuel tank or use a fuel additive before storing. To drain gasoline, refer to Draining Gasoline, page 13. After fuel is drained, start engine and let it idle until all fuel is consumed and engine stops. If gasoline is not drained, gum–like varnish deposits will form and cause poor engine operation or even starting problems.

   Fuel can be left in gas tank only if a fuel additive, such as Toro's Stabilizer/Conditioner, is added to gasoline and run through engine before storing. Toro's Stabilizer/Conditioner is a petroleum distillate based conditioner/stabilizer. Toro does not recommend stabilizers with an alcohol base, such as ethanol, methanol or isopropyl. Use fuel additive in recommended quantities as specified on container.

   Under normal conditions, fuel additives remain effective in fuel for 6-8 months.

2. Drain oil: refer to Changing Crankcase Oil, page 13. After oil is drained, do not fill crankcase with oil until the following steps (3–10) are completed.

3. Remove spark plug and pour 30 ml (2 tablespoons) of SAE 30 oil into hole in cylinder. Pull starter rope slowly to coat inside of cylinder. Install spark plug and tighten to 20 N·m (15 ft–lb).

   DO NOT INSTALL WIRE ON SPARK PLUG.

4. Clean mower housing; refer to Cleaning Mower Housing, page 15.

5. Check condition of blade; refer to Inspecting/Removing/Sharpening Blade, page 14.

6. Tighten all nuts, bolts, and screws.

7. Clean dirt, chaff, grass clippings, and grime from external parts of the engine, shrouding, and top of mower housing.

PROTOTYPE

8. Clean air cleaner; refer to Servicing Air Cleaner, page 12.

9. Lubricate the wheels; refer to Lubrication, page 15.

10. Touch up all rusted or chipped paint surfaces. Toro Re–Kote paint is available from an Authorized TORO Service Dealer.

11. Fill crankcase with oil; refer to Fill Crankcase With Oil, page 7.

12. Store mower in a clean, dry place. Cover mower to keep it clean and protected.

PROTOTYPE

Français

Table des matières

	Page
Introduction	1
Sécurité	2
Apprentissage	2
Préliminaires	2
Fonctionnement	3
Entretien et remisage	3
Niveau de pression acoustique	4
Niveau de puissance acoustique	4
Niveau de vibrations	4
Glossaire des pictogrammes	5
Assemblage	8
Installation du guidon	8
Installation de l'obturateur du tunnel de décharge	8
Installation du câble de démarreur	8
Avant la mise en marche	8
Remplir le carter d'huile	8
Remplissage du réservoir de carburant	9
Conseils pour le recyclage	10
Généralités	10
Tonte	11
Hachage de feuilles	11
Utilisation	11
Démarrage, arrêt et autopropulsion	11
Usage de l'obturateur de l'éjecteur	12
Usage du sac à herbe	12
Reglage de la hauteur de coupe	13
Entretien	13
Entretien du filtre à air	13
Remplacement des bougies	14
Vidange du carburant	14
Vidange de l'huile carter	14
Réglage de la commande des gaz	15
Réglage du système de roues motrices (modèles autopropulsès)	15
Réglage du câble de frein	16
Inspection/dépose/aiguisage de la lame	16
Lubrification	17
Nettoyage du carter de la tondeuse	17
Remisage	18

Introduction

Merci pour votre achat d'un produit Toro.

Chez Toro, notre désir à tous est que vous soyez entièrement satisfait de votre nouveau produit. N'hésitez donc pas à contacter votre concessionnaire agréé local qui tient à votre disposition un service d'entretien et de réparations, des pièces détachées Toro et toute information qui pourrait vous être utile.

Chaque fois que vous contactez votre concessionnaire agréé ou l'usine, tenez à sa disposition les numéros de modèle et de série du produit. Ces numéros aideront le concessionnaire ou le représentant du service après-vente à vous fournir des informations précises pour votre produit particulier. Les numéros de modèle et de série de l'appareil sont indiqués sur une décalcomanie comme illustré à la figure 1.

A titre de référence, notez les numéros de modèle et de série de l'appareil dans l'espace ci-dessous.

No. de modèle : _____

No. de série : _____

Lisez attentivement ce manuel pour vous familiariser avec l'utilisation et l'entretien correct de votre produit. La lecture de ce manuel vous aidera, ainsi que les autres utilisateurs, à éviter des accidents corporels et des dommages au produit. Bien que Toro conçoive, fabrique et commercialise des produits sûrs, à la pointe de la technologie, vous avez la responsabilité de l'utiliser correctement et en toute sécurité. Vous êtes également responsable d'instruire les personnes auxquelles vous permettrez d'utiliser le produit, sur l'usage en toute sécurité.

Les mises en garde de ce manuel identifient les dangers potentiels et comprennent des messages de sécurité spécifiques destinés à vous éviter ainsi qu'à d'autres des blessures ou même la mort. Les mises en

PROTOTYPE

garde sont intitulées DANGER, ATTENTION et PRUDENCE, suivant le niveau de danger. Toutefois, quel que soit ce niveau, soyez extrêmement prudent.

DANGER signale un danger sérieux, entraînant inévitablement des blessures graves, voire mortelles, si les précautions recommandées ne sont pas respectées.

ATTENTION signale un danger pouvant entraîner des blessures graves, voire mortelles, si les précautions recommandées ne sont pas respectées.

PRUDENCE signale un danger pouvant entraîner des blessures légères ou modérées si les précautions recommandées ne sont pas respectées.

Deux autres termes sont également utilisés pour signaler des messages d'informations essentielles : "Important", pour attirer l'attention sur des informations mécaniques spécifiques, et "Remarque", pour des informations d'ordre général méritant une attention particulière.

Pour déterminer les côtés droit et gauche de la machine, se placer en position normale de conduite, derrière le mancheron.

Sécurité

Apprentissage

1. Lire attentivement les instructions. Se familiariser avec les commandes et l'utilisation correcte de l'équipement.

2. Ne jamais laisser des enfants, ou des adultes n'ayant pas pris connaissance de ces instructions, utiliser la tondeuse. Certaines législations imposent un age minimum pour l'utilisation de ce type d'engin.

3. Ne jamais tondre lorsque des personnes, et surtout des enfants, ou des animaux domestiques se trouvent à proximité.

4. Ne jamais perdre de vue que l'utilisateur est responsable de tout accident ou dommage causé aux autres personnes et à leurs possessions.

Préliminaires

1. Porter des pantalons et des chaussures solides. Ne pas tondre pieds nus ou en sandales.

2. Toujours porter des lunettes de sécurité ou se protéger les yeux pendant l'utilisation pour éviter les blessures aux yeux occasionnées par des corps étrangers projetés par la machine. Il est conseillé de porter des protège-oreilles, des gants de protection et un casque de sécurité.

3. Inspecter soigneusement la zone à tondre, et retirer tout objet susceptible d'être projeté par la machine.

4. ATTENTION - L'essence est extrêmement inflammable.

- Conserver l'essence dans un récipient spécialement conçu à cet effet.
- Toujours faire le plein à l'extérieur, et ne jamais fumer durant cette opération.
- Faire le plein avant de démarrer le moteur. Ne jamais retirer le bouchon du réservoir d'essence ou rajouter du carburant lorsque le moteur tourne ou qu'il est chaud.
- Si l'on a renversé de l'essence, ne pas démarrer le moteur à cet endroit, mais éloigner la tondeuse et éviter toute source possible d'inflammation jusqu'à ce que les vapeurs d'essence soient entièrement dissipées.
- Refermer soigneusement tous les réservoirs et récipients contenant l'essence.

5. Remplacer les silencieux s'ils sont défectueux.

6. Avant d'utiliser la tondeuse, toujours vérifier si les lames, boulons de lame et ensembles de coupe ne sont pas usés ou endommagés. Remplacer les lames et les boulons usés ou endommagés par paires pour ne pas modifier l'équilibre.

PROTOTYPE

7. Attention, sur les machines à plusieurs lames, la rotation d'une lame peut entraîner le déplacement des autres lames.

Fonctionnement

1. Ne pas faire tourner le moteur dans un espace clos où le monoxyde de carbone dangereux dégagé par l'échappement risque de s'accumuler.

2. Ne tondre qu'à la lumière du jour ou avec un bon éclairage artificiel.

3. Ne pas utiliser la machine dans l'herbe humide, si possible.

4. Sur les terrains en pente, faire particulièrement attention à ne pas glisser.

5. Marcher et ne pas courir.

6. Les tondeuses rotatives sur roues doivent se déplacer perpendiculairement à la pente, et jamais vers le haut ou vers le bas.

7. Etre extrêmement prudent lorsqu'on fait demi-tour sur un terrain en pente.

8. Ne pas tondre de pentes trop raides.

9. Etre extrêmement prudent lorsqu'on fait marche arrière ou qu'on tire la tondeuse vers soi.

10. Arrêter la ou les lames s'il faut incliner la tondeuse pour traverser des surfaces non herbeuses, et pour les trajets aller et retour jusqu'à l'endroit à tondre.

11. Ne jamais utiliser une tondeuse dont les pièces de garde et de protection manquent ou sont défectueuses, ou dont l'équipement de sécurité tel que les déflecteurs et/ou sacs à herbe n'est pas en place.

12. Ne pas modifier le réglage du régulateur. Ne pas faire tourner le moteur en surrégime.

13. Débrayer l'entraînement des roues et des lames avant de démarrer le moteur.

14. Démarrer le moteur ou mettre le contact prudemment, conformément aux instructions, en gardant les pieds loin des lames.

15. Ne pas incliner la tondeuse lors du démarrage du moteur ou de la mise du contact, à moins que ce ne soit indispensable au démarrage. En ce cas, ne pas la relever plus qu'il n'est indispensable, et ne relever que la partie éloignée de l'utilisateur.

16. Ne pas se tenir devant l'éjecteur lors du démarrage du moteur.

17. Ne pas approcher les mains ou les pieds des pièces en rotation. Ne jamais se trouver devant l'ouverture d'éjection.

18. Ne jamais soulever ou porter une tondeuse dont le moteur tourne.

19. Arrêter le moteur et débrancher le fil de la bougie:

- avant de dégager ou désobstruer l'éjecteur;
- avant d'inspecter, nettoyer ou effectuer toute opération sur la tondeuse;
- après avoir heurté un corps étranger. Vérifier si la tondeuse n'est pas endommagée et apporter les réparations éventuellement nécessaires avant de redémarrer et d'utiliser à nouveau la tondeuse;
- si la tondeuse se met à vibrer de manière anormale (vérifier immédiatement).

20. Arrêter le moteur:

- chaque fois que l'on quitte la tondeuse;
- avant de rajouter de l'essence.

21. Réduire les gaz avant d'arrêter le moteur, et couper l'arrivée d'essence lorsqu'on a fini de tondre si la tondeuse est équipée d'un robinet d'essence.

22. Ne pas aller trop vite lorsqu'on utilise un siège tracté.

Entretien et remisage

1. S'assurer que les écrous, boulons et vis soient toujours bien serrés pour être sûr de pouvoir utiliser la tondeuse sans danger.

PROTOTYPE

2. Ne jamais entreposer une tondeuse dont le réservoir contient de l'essence dans un bâtiment où les vapeurs risquent de rencontrer une flamme nue ou une étincelle.

3. Laisser le moteur refroidir avant de rentrer la tondeuse dans un endroit clos.

4. Pour réduire les risques d'incendie, débarrasser le moteur, le silencieux, le bac à batterie et l'endroit de stockage de l'essence de tout excès de graisse, des herbes et des feuilles.

5. Vérifier fréquemment l'état et l'usure du sac à herbe.

6. Remplacer les pièces usées ou endommagées pour éviter les accidents.

7. La vidange du réservoir d'essence doit impérativement s'effectuer à l'extérieur.

Niveau de pression acoustique

Modèles 20804

Cette machine a un niveau de pression acoustique continu équivalent pondéré A à l'oreille de l'utilisateur de: 83 dB(A), déterminé sur base de mesures de machines identiques, selon ANSI B71.5-1984.

Modèles 20809

Cette machine a un niveau de pression acoustique continu équivalent pondéré A à l'oreille de l'utilisateur de: 82 dB(A), déterminé sur base de mesures de machines identiques, selon ANSI B71.5-1984.

Niveau de puissance acoustique

Cette machine a un niveau de puissance acoustique de: 96 dB(A) / 1 pW, déterminé sur base de mesures de machines identiques conformément à la directive 84/538/CEE et ses amendements.

Niveau de vibrations

Modèles 20804

Cette machine a un niveau de vibrations maximum de 9,4 m/s^2, déterminé sur base de mesures de machines identiques, selon ISO 5349.

Modèles 20809

Cette machine a un niveau de vibrations maximum de 5,5 m/s^2, déterminé sur base de mesures de machines identiques, selon ISO 5349.

PROTOTYPE

Glossaire des pictogrammes

Triangle de danger — le pictogramme à l'intérieur indique la nature du danger.

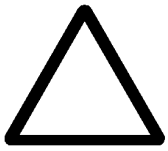

Signal de danger



Lire le manuel d'instruction.



Suivre les procédures d'entretien indiquées dans le manuel d'instructions.



Rester à une distance suffisante de la machine.

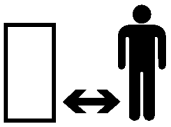

Rester à une distance suffisante de la tondeuse.

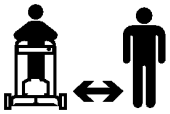

Projection d'objets — risques pour tout le corps

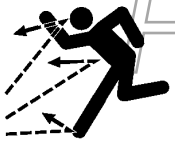

Projection d'objets — tondeuse rotative montée latéralement. Laisser le déflecteur abaissé.

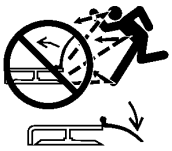

Ne pas ouvrir ou retirer les gardes et les protections quand le moteur tourne.

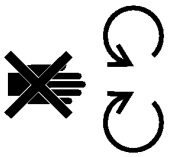

La lame en rotation peut sectionner les doigts des mains ou des pieds. Rester à distance tant que le moteur tourne.



La lame des tondeuses équipées d'une prise de paillage doit être protégée par une plaque de renfort.

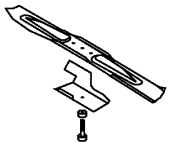

Transmission

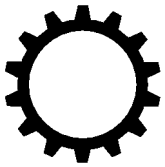

Huile



Marche



Embrayer

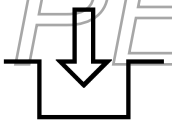

Débrayer

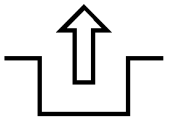

PROTOTYPE

Couper le moteur avant de quitter la position de conduite.



Horamètre/compteur d'heures de fonctionnement

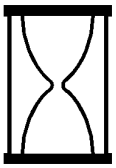

Rapide



Lent



Augmentation/ réduction



Point de graissage



Démarrage du moteur



Arrêt du moteur



Starter

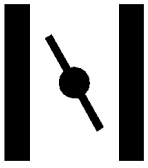

Etat de charge de la batterie

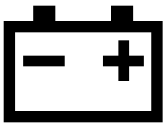

Carburant

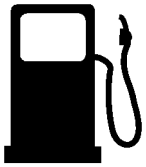

Point mort



Première vitesse



Deuxième vitesse



Troisième vitesse



Elément coupant — symbole de base



Elément coupant — réglage de hauteur



Tirer la corde.

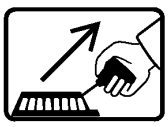

PROTOTYPE

Amorceur (aide au démarrage)

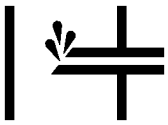

Presser trois fois l’amorceur.

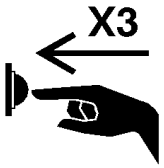

Ne pas jeter les batteries à la poubelle.



Insérer la clé de contact

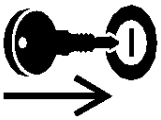

Tourner la clé de contact.



Déplacer la manette.



Relever la barre de commande.



Abaisser la barre de commande.



Roue



Traction des roues

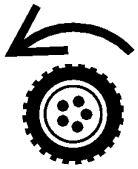

Abaisser la barre de commande.



Relever la barre de commande.



Relever/abaisser la barre de commande.



Relever/abaisser la barre de commande.

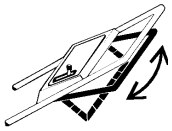

Relever la barre de commande.



PROTOTYPE

Assemblage

Installation du guidon

1. Desserrer les boutons du support de montage (fig. 2).

2. Placer les supports de montage en position verticale de façon à ce que les trous soient orientés vers le haut.

3. Glisser les extrémités du guidon dans les trous des supports de montage jusqu'à ce celles-ci soient bien en place dans les supports (fig. 2). S'assurer que les câbles des gaz et du dispositif d'entraînement des roues (modèles autopropulsés) se trouvent sur le haut du support de montage de gauche (fig. 3).

4. Faire tourner la poignée et les supports vers l'arrière jusqu'à ce que ces derniers soient fermement maintenus dans les cavités du carter (fig. 3).

5. Serrer les boutons jusqu'à ce que les encoches du dessus des supports de montage se touchent.

6. Fixer le(s) câble(s) sur la partie inférieure gauche du guidon au moyen d'un serre-câble (fig. 4). Ce collier doit se trouver à 25 mm (1 pouce) du coude du guidon. Pour le placement correct du câble, voir la figure 4.

   Remarque : S'assurer que le(s) câble(s) n'entrave(nt) pas la man uvre du volet de l'éjection.

7. Couper l'excès du collier sur la partie inférieure gauche du guidon.

Installation de l'obturateur du tunnel de décharge

1. S'assurer que le moteur est arrêté.

2. Ouvrir le volet d'éjection et insérer l'obturateur dans le tunnel d'éjection (fig. 5).

3. Enfoncer complètement l'obturateur dans le tunnel d'éjection.

4. Abaisser le volet d'éjection sur l'obturateur.

Installation du câble de démarreur

1. Faire passer le câble à travers le guide placé sur le mancheron (fig. 6). Pour faciliter l'opération, serrer la barre de commande de lame sur le mancheron pour relâcher le frein de lame (fig. 9).

Avant la mise en marche

Remplir le carter d'huile

Au départ, le carter doit être rempli avec 0,6 litres (20 onces) d'huile SAE 30. Utiliser n'importe quelle huile détergente de bonne qualité répondant à la "classification de service" API (American Petroleum Institute) SF, SG ou SH.

Avant chaque usage, s'assurer que le niveau d'huile se situe entre les repères ADD et FULL (fig. 7). Ajouter de l'huile suivant les besoins.

1. Placer la tondeuse sur une surface plane et nettoyer le pourtour de la jauge d'huile.

2. Retirer la jauge en tournant le bouchon d'1/4 de tour vers la gauche.

3. Essuyer la jauge et l'insérer dans le tube de remplissage. Faire tourner le bouchon d'1/4 de tour. Retirer à nouveau la jauge et vérifier le niveau d'huile (fig. 7). Si ce niveau est insuffisant, ajouter juste assez d'huile pour que celui-ci atteigne le repère FULL sur la jauge. **NE PAS REMPLIR AU DELÀ DU REPÈRE "FULL." CECI RISQUERAIT D'ENDOMMAGER LE MOTEUR AU COURS DU DÉMARRAGE. VERSER L'HUILE LENTEMENT**.

PROTOTYPE

Remarque : Vérifier le niveau d'huile chaque fois que la tondeuse est utilisée ou après 5 heures de fonctionnement. Au début, changer l'huile après les 5 premières heures d'utilisation. Ensuite, procéder à la vidange après 50 heures de service. Des vidanges plus fréquentes seront nécessaires si la tondeuse est utilisée en milieux poussiéreux.

4. Insérer la jauge dans le tube de remplissage et tourner le bouchon de 1/4 de tour vers la droite pour le verrouiller.

Remplissage du réservoir de carburant

⚠ DANGER

DANGER POTENTIEL

- **Dans certaines conditions, l'essence est extrêmement inflammable et hautement explosive.**

QUELS SONT LES RISQUES?

- **Un incendie ou une explosion causés par l'essence peuvent occasionner des brûlures à vous ou à d'autres personnes, ainsi que des dégâts matériels.**

COMMENT SE PROTÉGER?

- **Utiliser un entonnoir et remplir le réservoir à l'extérieur, dans un endroit dégagé, lorsque le moteur est froid. Essuyer l'essence éventuellement répandue.**
- **Ne pas remplir le réservoir à ras bords. Le niveau d'essence doit arriver à 6 à 13 mm (1/4 à 1/2 pouce) sous le goulot de remplissage. L'espace au-dessus doit rester vide pour permettre à l'essence de se dilater.**
- **Ne pas fumer lorsqu'on manipule de l'essence, et se tenir à l'écart de toute flamme nue ou source d'étincelles.**
- **Conserver l'essence dans un récipient homologué, hors de la portée des enfants.**
- **Ne jamais faire de réserves d'essence supérieures à la quantité consommée en 30 jours.**

PROTOTYPE

Remarque : La société Toro recommande l'usage d'essence fraîche et propre **SANS PLOMB** normale pour ses produits à moteur à essence. L'essence sans plomb brûle plus proprement, prolonge la durée de vie du moteur et facilite le démarrage en réduisant l'accumulation des résidus dans la chambre de combustion. On

pourra toutefois utiliser de l’essence au plomb si du carburant sans plomb n’est pas disponible.

1. Nettoyer le pourtour du bouchon d’essence et le retirer (fig. 7). Remplir d’essence sans plomb jusqu’à 6 ou 13 mm (1/4 ou 1/2 pouce) du haut du réservoir.

2. Replacer le bouchon et essuyer toute essence répandue.

Important : Ne pas mélanger d’huile à l’essence. Ne jamais utiliser de méthanol, d’essence contenant de méthanol ou plus de 10% d’éthanol, d’essence super ou de white spirit, ces produits risquant d’endommager le système de carburation.

Toro recommande également l’usage régulier du stabilisateur/conditionneur Toro dans tous ses produits à moteur à essence pendant les saisons d’utilisation et d’entreposage. Le stabilisateur/conditionneur Toro nettoie le moteur pendant le fonctionnement et empêche les dépôts de vernis gommeux durant la période d’entreposage.

N’UTILISEZ PAS D’ADDITIFS AUTRES OUE CEUX CONÇUS POUR LA STABILISATION DU CARBURANT PENDANT L’ENTREPOSAGE, TELS QUE LE STABILISATEUR/CONDITIONNEUR TORO OU UN PRODUIT SIMILAIRE. LE STABILISATEUR/CONDITIONNEUR TORO EST UN PRODUIT A BASE DE DISTILLATS DE PETROLE. TORO DÉCONSEILLE L’USAGE DE STABILISATEURS A BASE D’ALCOOL TELS QUE L’ETHANOL, LE METHANOL OU L’ISOPROPYLE. N’UTILISEZ PAS D’ADDITIFS POUR AMELIORER LA PUISSANCE OU LES PERFORMANCES DE LA MACHINE.

Conseils pour le recyclage

Généralités

Pour un résultat optimal et le meilleur aspect possible, suivre les instructions ci-dessous pour la coupe de l’herbe et le hachage des feuilles.

- Veiller à ce que la lame soit maintenue **bien aiguisée** tout au long de la saison de tonte.
- **N’utiliser que sur de l’herbe et des feuilles sèches.** L’herbe et les feuilles mouillées ont tendance à s’accumuler et peuvent obturer la tondeuse ou faire caler le moteur. Elle risquent également d’être glissantes et de causer une chute.

⚠ ATTENTION

DANGER POTENTIEL
- **Si l’herbe est mouillée, l’opérateur risque de glisser et d’entrer en contact avec la lame.**

QUELS SONT LES RISQUES?
- **La lame peut causer des blessures graves.**

COMMENT SE PROTÉGER?
- **Ne tondre que si l’herbe est sèche.**

- Régler le moteur sur la vitesse maximum. Plus la puissance est élevée, meilleurs sont les résultats.
- Nettoyer les débris d’herbe ou de feuilles du dessous du carter de la tondeuse après chaque utilisation.
- Garder le moteur en bon état de fonctionnement. Les coupes répétées exigent un entretien fréquent.
- Les coupes répétées soulèvent beaucoup de débris d’herbe et de poussière qui colmatent le filtre à air et réduisent la performance du moteur.

PROTOTYPE

Tonte

- Suivant la saison, l'herbe pousse plus ou moins vite. Dans la chaleur de l'été, il est généralement préférable de tondre en utilisant les réglages de hauteur de coupe C, D ou E. 1/3 de la hauteur d'herbe seulement doit être coupée. Il n'est pas recommandé de tondre avec un réglage au-dessous de C, à moins que l'herbe ne soit éparse ou à la fin de l'automne lorsque la pousse commence à ralentir.
- Lorsque l'herbe est haute de plus de 15 cm (6 po.), pour un résultat optimal, il peut être préférable de faire un premier passage à la hauteur maximum de coupe, en avançant lentement, puis de repasser avec un réglage plus bas. Une herbe trop haute ou l'accumulation de feuilles risquent d'obturer la tondeuse et de faire caler le moteur.
- Alterner la direction de la tonte afin de disperser les déchets plus uniformément et donc, d'obtenir une fertilisation plus homogène.

Si l'aspect de la pelouse n'est pas satisfaisant, essayer les mesures suivantes:

- Aiguiser la lame.
- Tondre en avançant plus lentement.
- Essayer une hauteur de coupe plus élevée.
- Tondre plus fréquemment.
- Faire chevaucher les andains au lieu de couper une largeur complète à chaque passe.
- Repasser une seconde fois sur les zones dont l'aspect est médiocre.

Hachage de feuilles

- Une fois la tonte achevée, s'assurer au'au moins la moitié de la hauteur d'herbe émerge du tapis de feuilles hachées. Si ce n'est pas le cas, repasser une seconde fois.
- Si les feuilles ne sont pas hachées assez finement pour être dissimulées dans l'herbe, tondre en avançant plus lentement.
- Si beaucoup de feuilles de chêne sont hachées, il peut être désirable de traiter la pelouse à la chaux au printemps. La chaux réduit l'acidité des feuilles de chêne.

Utilisation

Démarrage, arrêt et autopropulsion

COMMANDES — les commandes des gaz, la barre de commande de lame, la barre de commande de traction (modèles autopropulsés uniquement) et le lanceur à cordon se trouvent sur le guidon supérieur (fig. 9).

1. Brancher le fil d'allumage sur la bougie (fig. 8).

2. DÉMARRAGE — Pousser le levier des gaz en position “rapide” (fig. 9).

Appuyer trois fois sur l'amorceur (fig. 8). Attendre deux secondes entre chaque pression.

Remarque : Ne pas utiliser l'amorceur pour remettre un moteur chaud en marche après un court arrêt. Cependant, l'amorçage doit parfois être répété par temps froid.

Serrer la barre de commande de lame contre le mancheron. Tirer le cordon du démarreur jusqu'à ce qu'il ne présente plus de jeu. Puis, tirer vigoureusement pour lancer le moteur. Une fois que le moteur tourne, régler á la vitesse désirée.

3. ARRÊT (fig. 9) — Pour couper le moteur, lâcher la barre de commande de lame. Débrancher le fil de la bougie si on n'utilise plus la tondeuse ou si on la laisse sans surveillance.

4. TRACTION (modelés autopropulsés) (fig. 9) — Pour faire avancer la machine, serrez la barre de commande de traction contre le mancheron. Pour arrêter la traction, lâcher la barre de commande de traction.

Remarque : Les roues motrices sont équipées d'embrayages à roue libre ce qui permet de tirer la tondeuse en

PROTOTYPE

arrière plus facilement quand le système de traction est désengagé. Pour débrayer les roues, pousser la tondeuse vers l'avant sur au moins 2,5 cm (1 pouce) après avoir désengagé le système de traction.

Usage de l'obturateur de l'éjecteur

1. S'assurer que le moteur est arrête.
2. Ouvrir le volet d'éjection et insérer l'obturateur dans le tunnel d'éjection (fig. 10).
3. Enfoncer complètement l'obturateur dans le tunnel d'éjection.
4. Abaisser le volet d'éjection sur l'obturateur.

Usage du sac à herbe

1. Arrêter le moteur et attendre l'arrêt complet de toutes les pièces en mouvement.
2. INSTALLATION DU SAC—Soulever le volet d'éjection, glisser le rail attaché au sac dans l'ouverture d'éjection et accrocher le cadre du sac sur la portion arrondie des supports de montage (fig. 11). Laisser le volet d'éjection reposer sur le dessus du sac (fig. 12).

   Remarque : S'assurer que le volet du sac à herbe est bien fermé sur le sac à herbe avant d'installer le sac sur la tondeuse.

3. POUR RETIRER LE SAC—**Couper le moteur et attendre l'arrêt complet de toutes les pièces en mouvement**. Par mesure de sécurité tenir les mains et les pieds à l'écart du carter de la tondeuse lorsque le moteur tourne. Soulever le volet d'éjection. Tout en le tenant ouvert, saisir la poignée du sac à herbe et le retirer de la tondeuse. Laisser le volet se refermer.

   Remarque : Lorsqu'il est retiré, le rail du sac ramasse tous les déchets susceptibles de bloquer l'orifice d'éjection. Si ce dernier reste obstrué, éliminer tous les déchets de la tondeuse.

⚠ DANGER

DANGER POTENTIEL
- **Si la porte de l'éjecteur est ouverte, les déchets d'herbe et autres débris peuvent être projetés.**

QUELS SONT LES RISQUES?
- **Ces débris sont projetés avec une force suffisante pour infliger des blessures graves, voire mortelles.**

COMMENT SE PROTÉGER?
- **Ne jamais ouvrir la porte de l'éjecteur, lorsque le moteur tourne, si le sac à herbe ou l'obturateur n'est pas correctement installé et maintenu.**

⚠ DANGER

DANGER POTENTIEL
- **Si le sac à herbe est usé, des gravillons ou autres débris similaires peuvent être projetés dans la direction de l'opérateur ou des personnes se tenant à proximité.**

QUELS SONT LES RISQUES?
- **Ces débris sont projetés avec une force suffisante pour infliger des blessures graves, voire mortelles.**

COMMENT SE PROTÉGER?
- **Examiner fréquemment le sac et, le cas échéant, le remplacer par un sac TORO d'origine muni de cette mise en garde ou d'un avertissement de même nature.**

PROTOTYPE

4. VIDAGE DU SAC—Saisissez la poignée du cadre du sac et le fond du sac. Basculer le volet du sac vers le haut et basculer doucement le sac vers l'avant pour le vider de l'herbe coupée.

Reglage de la hauteur de coupe

Le système exclusif SmartWheel® de Toro permet de déterminer facilement la hauteur de coupe correcte. Le Smartwheel™ présente deux échelles — SPARSE/NORMAL (clairsemée/normale) et LUSH (épaisse) — permettant d'assurer la hauteur de coupe optimale quelles que soient les conditions de tonte. Utiliser l'échelle SPARSE/NORMAL pendant la chaude saison d'été pour la plupart des travaux de tonte. L'échelle LUSH est réservée à la coupe d'herbe épaisse, humide et luxuriante que l'on rencontre le plus souvent au printemps.

En général:

- il est recommandé d'utiliser les réglages C, D ou E pour garder la hauteur d'herbe de 5 à 7,5 cm (2 à 3 pouces).

- il n'est pas conseillé d'utiliser un réglage inférieur à C, à moins que l'herbe ne soit clairsemée ou en automne lorsque la pousse commence à ralentir. Pour couper les hautes herbes, il peut être nécessaire d'utiliser un réglage supérieur et une vitesse d'avance plus lente, puis de retondre en utilisant un réglage normal. La coupe d'une trop grande longueur d'herbe laisse des touffes à la surface de la pelouse qui risquent d'obstruer la tondeuse et de caler le moteur.

- Le Smartwheel™ calcule le réglage correct pour assurer qu'l/3 maximum de la hauteur totale de l'herbe soit coupé.

1. Avant de démarrer le moteur et de commencer à tondre, pousser la tondeuse dans l'herbe. Stopper lorsque les lettres de l'échelle SmartWheel, sur la roue arrière gauche, se trouvent à la verticale (fig. 13).

2. Regarder l'échelle Smartwheel (fig. 13) et comparer la hauteur de la pointe de l'herbe aux lettres du carter de courroie. La lettre se trouvant à la hauteur de la pointe de l'herbe correspond à la hauteur de coupe correcte.

3. Avec un ou deux doigts, pincer le levier de réglage de la hauteur de coupe (fig. 14). Pour élever la hauteur sur roues, pincer le levier pour le déverrouiller et le tirer vers le haut jusqu'à la position désirée. Une fois cette position atteinte, relâcher le levier. Pour réduire la hauteur de coupe, pincer le levier pour le déverrouiller et le pousser vers le bas **tout en faisant avancer la tondeuse vers l'avant**. Marquer le réglage correct au moyen de l'indicateur situé sur la tige de liaison. Toutes les roues se règlent automatiquement à la même hauteur.

4. S'assurer que le levier de réglage de la hauteur de coupe est verrouillé sur une position avant de commencer à tondre. La hauteur de coupe doit rester la même lorsque le levier de réglage est verrouillé.

Entretien

⚠ PRUDENCE

DANGER POTENTIEL
- **Le moteur risque de démarrer accidentellement.**

QUELS SONT LES RISQUES?
- **Le démarrage accidentel du moteur peut être extrêmement dangereux pour l'opérateur ou les personnes se trouvant à proximité.**

COMMENT SE PROTÉGER?
- **Débrancher le fil de bougie avant de procéder à toute opération d'entretien ou de réglage.**

PROTOTYPE

Entretien du filtre à air

Dans des conditions normales, remplacer le filtre à air après 25 heures de fonctionnement. Le remplacer plus fréquemment si la tondeuse est utilisée dans un environnement sale ou poussiéreux. Consultez votre concessionnaire pour les pièces de rechange.

1. Arrêter le moteur et débrancher le fil de bougie (fig. 8).

2. Desserrer la vis qui fixe le couvercle du filtre à air au moteur (fig. 15). Soulever le couvercle du filtre à air et le nettoyer soigneusement.

3. Retirer le fiitre en papier (fig. 15) et le jeter.

4. Insérer un nouveau filtre à air en papier.

5. Replacer le capot et l'assujettir au moyen de la vis.

Important : ne pas faire tourner le moteur sans l'élément du filtre à air ce qui risquerait de l'endommager gravement et de l'user prématurément.

Remplacement des bougies

Utiliser une bougie CHAMPION RJ19LM ou équivalent. L'écartement de l'éléctrode correct est de 0,76 mm (0,030 pouce). Retirer la bougie après chaque 25 heures d'utilisation et vérifier son état.

1. Arrêter le moteur et débrancher le fil de bougie (fig. 8).

2. Nettoyer autour de la bougie et la retirer du bloc moteur.

Important : une bougie fêlée, sale ou encrassée doit être remplacée. Ne pas limer, gratter ou nettoyer les électrodes, car des particules risqueraient de pénétrer dans le cylindre et d'endommager le moteur.

3. Régler l'écartement de l'électrode à 0,76 mm (0,030 pouce) (fig. 16). Installer la bougie ainsi préparée et le joint d'étanchéité. Serre à un couple de 20 N·m (15 pieds-livres).

Vidange du carburant

1. Arrêter le moteur et le laisser refroidir. Débrancher le fil de bougie (fig. 8).

   Remarque : ne vidanger le carburant que lorsque le moteur est froid.

2. Retirer le bouchon du réservoir et vidanger le carburant dans un récipient propre au moyen d'un siphon à pompe.

   Remarque : ceci est la seule méthode recommandée pour vidanger le carburant.

Vidange de l'huile carter

Vidanger l'huile après les 5 premières heures de fonctionnement et ensuite toute les 50 heures. L'huile chaude s'écoulant mieux et entraînant davantage de contaminants que l'huile froide, laisser tourner le moteur pendant plusieurs minutes avant de vidanger.

1. Arrêter le moteur et débrancher le fil de bougie (fig. 8).

2. Soulever le volet d'éjection et retirer le sac à herbe. Vidanger le carburant du réservoir. Se référer aux instructions à ce sujet page 9.

3. Rebrancher le fil de bougie.

4. L'huile chaude s'écoulant mieux et entraînant davantage de contaminants, laisser tourner le moteur jusqu'à ce qu'il cale.

5. Débrancher le fil de bougie.

6. Basculer la tondeuse sur le côté gauche.

7. Vidanger l'huile par le trou de remplissage de la jauge (Fig. 17). Recueillir l'huile dans un récipient approprié et s'en débarrasser correctement, selon la réglementation en vigueur.

8. Redresser la tondeuse.

9. Nettoyer toute l'huile éventuellement répandue. Remplir le carter moteur d'huile fraîche. Se référer aux instructions à ce sujet page 8.

PROTOTYPE

Méthode alternative

1. Arrêter le moteur et débrancher le fil de bougie (fig. 8).
2. Soulever le volet d'éjection et retirer le sac à herbe. Vidanger le carburant du réservoir. Se référer aux instructions à ce sujet page 9.
3. Rebrancher le fil de bougie.
4. L'huile chaude s'écoulant mieux et entraînant davantage de contaminants, laisser tourner le moteur jusqu'à ce qu'il cale.
5. Débrancher le fil de bougie.
6. Basculer la tondeuse sur le côté gauche. Retirer le bouchon de vidange situé au-dessous de la tondeuse au moyen d'une clé à douille de 9,5 mm (3/8 po.) avec porlongateur (fig. 18). Placer un bac de vidange sous la tondeuse.
7. Relever la tondeuse de façon à permettre à l'huile de s écouler dans le bac.
8. Une fois l'huile vidangée nettoyer le bouchon de vidange et le replacer.
9. Redresser la tondeuse.
10. Nettoyer toute l'huile éventuellement répandue. Remplir le carter moteur d'huile fraîche. Se référer aux instructions à ce sujet page 8.

Réglage de la commande des gaz

Un réglage de la commande des gaz peut être nécessaire si le moteur ne démarre pas. La commande des gaz devra également être réglée chaque fois que le câble est remplacé.

1. Arrêter le moteur et débrancher le fil de bougie (fig. 8).
2. Retirer les deux (2) vis du capot moteur et le soulever (fig. 19).
3. Desserrer la vis du serre-câble de façon à permettre au câble de glisser (fig. 20).
4. Pousser le levier des gaz à la position "rapide" (fig. 9).
5. Tirer le câble de commande des gaz jusqu'à ce que le levier d'accélérateur touche la butée (fig. 20).
6. Serrer la vis du collier de câble pour fixer le réglage.
7. Replacer le capot moteur et le fixer à l'aide dex deux (2) vis.

Réglage du système de roues motrices (modèles autopropulsès)

Si la tondeuse n'est pas propulsée ou a tendance à "tirer" vers l'avant lorsque le mécanisme de traction n'est pas engagé, il est nécessaire de régler le câble de commande du système d'autopropulsion.

1. Arrêter le moteur.
2. Tourner le bouton de réglage (fig. 21) d'1/2 tour vers la droite pour tendre la courroie d'entraînement ou d'1/2 tour vers la gauche pour la détendre. Tenir le câble de commande pour l'empêcher de tourner avec le bouton.
3. Pour vérifier le réglage du système de traction, ramener lentement la barre de commande de traction vers le guidon (fig. 22). Le réglage est correct lorsque:
   - la tondeuse n'avance pas lorsque le système d'autopropulsion n 'est pas engagé.
   - la barre de commande se trouve à une distance du guidon confortable pour la main de l'opérateur lors de l'engagement et du désengagement du système d'autopropulsion.
4. En cas de perte de traction ou de mauvais fonctionnement après réglage, répéter les étapes 2 et 3 jusqu'à ce que le réglage correct soit obtenu.

PROTOTYPE

Réglage du câble de frein

Un réglage est nécessaire chaque fois qu'on remplace l'ensemble de câble de frein.

1. Couper le moteur. Débrancher le fil de la bougie.

2. CONTRÔLE DU RÉGLAGE (fig. 23) — Serrer la barre de commande de lame vers le mancheron jusqu'à ce qu'il n'y ait plus de mou dans le câble. L'écartement entre la barre de commande de lame et le mancheron doit être alors de 3 mm (1/8").

3. RÉGLAGE DU CÂBLE (fig. 24) — Desserrer l'écrou du support de câble. Insérer une cale de 3 mm (1/8") entre la barre de commande de frein et le mancheron. Tirer la gaîne du câble vers le bas jusqu'à ce qu'il n'y ait plus de mou dans le câble, puis resserrer l'écrou du support de câble.

Inspection/dépose/aiguisage de la lame

1. Arrêter le moteur et débrancher le fil de bougie (fig. 8).

2. Vidanger le réservoir de carburant; voir les instructions à ce sujet page 9.

3. Basculer la tondeuse sur son côté droit (fig. 25). Éviter de faire tourner les lames, ce qui risquerait de créer des problèmes de démarrage.

4. INSPECTION DE LA LAME — inspecter soigneusement l'affutage et l'usure de la lame, particulièrement à la jonction des parties droites et incurvées (fig. 26A). Le sable et les matières abrasives étant susceptibles d'user les parties métalliques reliant les parties droite et incurvée de la lame, inspectez cette dernière avant chaque utilisation de la tondeuse. Si la lame est fendue ou usée, la remplacer par une lame TORO neuve. Voir l'étape 5.

Remarque : pour un résultat optimal, installer une nouvelle lame au début de la saison de tonte. En cours d'année, affuter à la lime afin de conserver son tranchant à la lame.

5. DÉPOSE DE LA LAME — Saisir l'extrémité de la lame avec un chiffon ou un gant épais. Retirer le boulon de lame, la rondelle de blocage, le renfort de lame et la lame elle-même (fig. 25).

⚠ DANGER

DANGER POTENTIEL
- **Des fragments de métal risquent de se détacher d'une lame excessivement usée et être projetés vers l'opérateur ou les personnes se tenant à proximité.**

QUELS SONT LES RISQUES?
- **Ces fragments peuvent être projetés avec une froce suffisante pour infliger des blessures graves, voire mortelles à l'opérateur ou aux personnes se tenant à proximité.**

COMMENT SE PROTÉGER?
- **Inspecter la lame réguilèrement en vue d'usure ou de dommages.**
- **Remplacer la lame si elle est usée ou endommagée.**

⚠ PRUDENCE

DANGER POTENTIEL
- **Si le renfort de lame n'est pas en place lorsque la tondeuse est utilisée, la lame risque de fléchir, plier ou casser.**

QUELS SONT LES RISQUES?
- **Une lame cassée peut blesser gravement ou tuer l'opérateur et les personnes se trouvant à proximité.**

COMMENT SE PROTÉGER?
- **Ne pas utiliser la tondeuse si le renfort de lame n'est pas en place.**

PROTOTYPE

6. AIGUISAGE DE LA LAME — Au moyen d'une lime, affuter la partie supérieure de la lame (le côté dirigé vers le haut du carter de la tondeuse) en conservant l'angle de coupe original (fig. 27). Si la même quantité de métal est retirée sur chaque tranchant, la lame reste équilibrée.

Important : Pour vérifier l'équilibre de la lame, la placer sur un équilibreur que l'on pourra se procurer à peu de frais dans une quincaillerie. Une lame correctement équilibrée reste parfaitement horizontale alors qu'une lame déséquilibrée penche du côté le plus lourd. Si la lame n'est pas équilibrée, limer davantage le tranchant du côté le plus lourd.

7. Installer une lame TORO bien aiguisée et équilibrée, le renfort de lame, la rondelle de blocage et l'écrou. La plae de la lame doit être dirigée vers le haut du carter de la tondeuse. Serer le boulon de lame à 68 N·m (50 livres-pieds).

Lubrification

Les roues avant et arrière doivent être lubrifiées après 25 utilisations ou à la fin de la saison.

1. Appliquer 2 ou 3 gouttes d'huile légère sur l'extérieur et l'intérieur de chaque boulon de roue. Faire tourner les roues afin de répartir l'huile dans les roulements. Essuyer l'excès d'huile.

2. MODÈLES AUTOPROPULSÉS—Vidanger le carburant. Se référer aux instructions appropriées page 9.

3. Régler sur la hauteur de coupe maximum (E).

4. Basculer la tondeuse sur le côté gauche. Essuyer les graisseurs avec un chiffon propre (fig. 28). Placer l'embout de la pompe à graisse sur le graisseur et pomper délicatement 2 ou 3 fois la graisse multi-usages au lithium No. 2.

Nettoyage du carter de la tondeuse

Dessous du carter de la tondeuse

Pour assurer une performance optimale, garder le dessous du carter propre. Veiller particulièrement à ce que les déflecteurs soient exempts de débris (fig. 30).

Méthode de lavage

Après chaque usage, suivre la procédure ci-dessous pour éliminer les débris du dessous du carter de la tondeuse.

1. Placer la tondeuse sur une surface plane horizontale, près d'un tuyau d'arrosage.

2. Fixer un raccord rapide (vendu séparément) au bout du tuyau d'arrosage, et l'utiliser pour raccorder le tuyau au raccord de rinçage de la tondeuse (Fig. 29). Ouvrir l'eau en grand.

3. Mettre le moteur en marche.

4. Laisser la tondeuse tourner pendant deux minutes.

5. Couper le moteur.

6. Couper l'eau et déconnecter le raccord rapide du raccord de rinçage.

7. Remettre la tondeuse en marche et la laisser tourner pendant une minute pour la faire sécher.

8. Si beaucoup de débris et de saletés adhèrent encore au dessous de la tondeuse, reconnecter le tuyau au raccord de la tondeuse, ouvrir l'eau en grand et laisser la tondeuse tourner pendant deux minutes, puis couper le moteur et fermer l'eau. Laisser la tondeuse reposer 30 minutes pour que

PROTOTYPE

l'eau ait le temps d'imprégner les débris. Rouvrir l'eau en grand et laisser la tondeuse tourner de nouveau pendant deux minutes.

⚠ AVERTISSEMENT

DANGER POTENTIEL

- **Si le raccord de rinçage est cassé ou manquant, l'utilisateur et les personnes à proximité peuvent être blessés par la projection d'objets ou par un contact avec la lame.**

QUELS SONT LES RISQUES?

- **Des débris projetés ou un contact avec la lame peuvent occasionner des blessures graves, voire mortelles.**

COMMENT SE PROTÉGER?

- **Si le raccord de rinçage est cassé ou manquant, ne pas utiliser la tondeuse avant de l'avoir remplacé.**
- **Obstruer les trous éventuels dans le carter de tondeuse au moyen de boulons et d'écrous-freins.**
- **Ne jamais mettre les mains ou les pieds sous la tondeuse, ou dans une ouverture du carter de tondeuse.**

Méthode de raclage

Si le lavage ne nettoie pas tous les débris du dessous du carter, basculer la tondeuse pour le racler.

1. Arrêter le moteur et débrancher le fil de la bougie (fig. 8).
2. Vidanger l'essence du réservoir (voir Vidange du carburant à la page 9).
3. Basculer la tondeuse sur son côté gauche (fig. 30).
4. Nettoyer la poussière et les déchets d'herbe avec un racloir en bois dur. Faire attention aux bavures et aux angles vifs.
5. Redresser la tondeuse.
6. Remplir le réservoir de carburant.
7. Rebrancher le fil de la bougie.

Remisage

1. Pour l'entreposage à long terme, soit vidangez le réservoir de carburant, Soit utilisez un produit stabilisateur. Pour vidanger l'essence, voir les instructions page 9. Une fois le réservoir vide, démarrez le moteur et laissez-le tourner au ralenti jusqu'à ce que toute l'essence soit brûlée et qu'il cale. Redémarrez le moteur deux fois encore afin de vous assurer qu'il ne reste plus du tout de carburant. Si le réservoir n'est pas vidangé, des dépôts de vernis gommeux se formeront et nuiront au fonctionnement du moteur ou causeront des problèmes de démarrage.

   Le carburant ne pourra être laissé dans le réservoir que si on lui ajoute unproduit tel que le stabilisateur/conditionneur Toro avant l'entreposage. La stabilisateur/conditionneur Toro est un produit à base de distillats de pétrole. Toro déconseille l'usage de stabilisateurs à base d'alcool tels que l'éthanol, le méthanol ou l'isopropyle. Ajouter la quantité de stabilisateur indiquée sur le récipient.

   Dans des conditions normales, tous les additifs pour carburant restent efficaces dans le réservoir pour une durée de 6 à 8 mois.

2. Vidange de l'huile: voir les instructions appropriées page 9. Une fois le carter vidangé, ne pas le remplir avant d'avoir eflectué les opérations suivantes (étapes 3 à 10).
3. Retirer la bougie et verser 30 ml d'huile (SAE #30) dans l'orifice du cylindre. Tirer lentement la corde du démarreur afin d'enduire l'intérieur du cylindre. Replacer la bougie et la serrer à 20 N·m (15 pieds-livres).

   NE PAS BRANCHER LE FIL DE BOUGIE.
4. Nettoyer le carter de la tondeuse; voir les instructions à cet effet page 17.

PROTOTYPE

5. Vérifier l’état de la lame; voir les instructions relatives à l’inspection/dépose/aiguisage de la lame page 16.

6. Serrer tous les écrous, boulons et vis.

7. Débarrasser les parties externes du moteur, le tablier et le dessus du carter de la tondeuse de toute poussière, paille, débris d’herbe et saletés.

8. Nettoyer le filtre à air; voir les instructions à ce sujet page 13.

9. Lubrifier les roues; voir les instructions à ce sujet page 17.

10. Retoucher la peinture de toutes les surfaces rouillées ou écaillées. La peinture Toro Re-Kote est disponible chez votre concessionnaire agréé.

11. Remplir le carter d’huile; voir les instructions à ce sujet page 8.

12. Entreposer la tondeuse dans un endroit propre et sec et la couvrir pour la garder propre et la protéger.

PROTOTYPE