Form No. 3394-466 Rev A

TORO®

Count on it.

Betjeningsvejledning

Lodret klipperedskab på 69 cm

DPA-klippeenhed i Reelmaster® 3100–D-serien

Modelnr. 03184—Serienr. 315000001 og derover

Registrer dit produkt på www.Toro.com.
Oversættelse af original (DA)

CE

3394-466 A

⚠ ADVARSEL

CALIFORNIEN
Advarsel i henhold til erklæring nr. 65

Dette produkt indeholder et eller flere kemikalier, der ifølge staten Californien er kræftfremkaldende og giver medfødte defekter eller forplantningsskader.

Dette produkt overholder alle relevante EU-direktiver. Få yderligere oplysninger i inkorporeringserklæringen bagest i denne udgivelse.

Indledning

Det lodrette klipperedskab er monteret på en plænetraktor og skal bruges af professionelle, ansatte operatører i arbejds medfør. De er primært beregnet til lodret græsklipning på velholdte plæner i parker, på sportsbaner og kommercielle områder.

Læs denne vejledning omhyggeligt, så du kan lære at betjene og vedligeholde produktet korrekt samt undgå person- og produktskade. Det er dit ansvar at betjene produktet korrekt og sikkert.

Du kan kontakte Toro direkte på www.Toro.com for at få materialer om produktsikkerhed og oplæring i betjening, oplysninger om tilbehør, hjælp til at finde en forhandler eller for at registrere dit produkt.

Når du har brug for service, originale Toro-dele eller yderligere oplysninger, bedes du kontakte en autoriseret serviceforhandler eller Toros kundeservice samt have produktets model- og serienummer parat. Skriv numrene, hvor der er gjort plads til dette.

Modelnr. _____

Serienr. _____

Denne betjeningsvejledning beskriver potentielle risici og indeholder sikkerhedsmeddelelser, der angives med advarselssymbolet (Figur 1). Dette angiver en farekilde, der kan medføre alvorlig personskade eller død, hvis du ikke følger de anbefalede forholdsregler.



Figur 1

1. Advarselssymbol

Denne betjeningsvejledning bruger to ord til at fremhæve oplysninger. **Vigtigt** henleder opmærksomheden på særlige mekaniske oplysninger, og **Bemærk** angiver generel information, som det er værd at lægge særligt mærke til.

© 2015—The Toro® Company
8111 Lyndale Avenue South
Bloomington, MN 55420

Kontakt os på www.Toro.com.
Trykt i USA
Alle rettigheder forbeholdes

Indhold

Sikkerhed 3
Sikkerheds- og instruktionsmærkater 4
Opsætning 5
1 Eftersyn af det lodrette klipperedskab 6
2 Montering af transportrullerne 6
3 Justering af skæreknivdybden 6
4 Justering af den bageste græsafskærmning 7
5 Justering af rulleskraberne 7
6 Justering af transportrullerne 8
7 Montering af det lodrette klipperedskabs knivcylinder 8
Produktoversigt 9
Specifikationer 9
Betjening 9
Uddannelsesperiode 9
Tip vedrørende betjening 9
Vedligeholdelse 10
Smøring af det lodrette klipperedskab 10
Justering af knivcylindernes lejer 10
Fjernelse af det lodrette klipperedskabs knive fra akslen. 11
Monter det lodrette klipperedskabs knive 11
Serviceeftersyn af rullen 11

Sikkerhed

Denne maskine er designet i overensstemmelse med EN ISO 5395:2013.

Risikokontrol og forebyggelse mod ulykker afhænger af, at det personale, der skal betjene, transportere, vedligeholde og opbevare maskinen, er uddannet i brugen af maskinen og udviser den fornødne opmærksomhed. Forkert brug eller vedligeholdelse af maskinen kan føre til personskader eller dødsulykker. Iagttag følgende sikkerhedsanvisninger for at mindske risikoen for personskader eller dødsulykker.

- Læs, forstå og følg alle instruktionerne i traktionsenhedens betjeningsvejledning, før de lodrette klippere betjenes.
- Læs, forstå og følg alle instruktionerne i denne betjeningsvejledning, før de lodrette klipperedskaber betjenes.
- Børn må aldrig få lov til at betjene traktionsenheden eller de lodrette klipperedskaber. Tillad ikke voksne at betjene traktionsenheden eller de lodrette klippere uden korrekt instruktion. Kun uddannede operatører, som har læst denne vejledning, bør betjene de lodrette klippere.
- De lodrette klipperedskaber må aldrig betjenes af personer, som er påvirket af medicin eller alkohol.
- Lyn kan forårsage alvorlig personskade eller død. Hvis der observeres lyn eller høres torden i området, må maskinen ikke anvendes. Søg ly.
- Sørg for, at alle afskærmninger og sikkerhedsanordninger er på plads. Hvis en afskærmning, sikkerhedsanordning eller mærkat er ulæselig(t) eller beskadiget, skal den/det repareres eller udskiftes, før maskinen betjenes. Stram også evt. løse møtrikker, bolte og skruer for at sikre, at det lodrette klipperedskab er i forsvarlig, driftsmæssig stand.
- Bær altid kraftigt, skridsikkert fodtøj. Betjen ikke de lodrette klippere, hvis du er iført sandaler, tennissko, gummisko eller shorts. Bær heller ikke løstsiddende tøj, som kan blive fanget i bevægelige dele. Bær altid lange bukser. Det tilrådes at bære sikkerhedsbriller, sikkerhedssko og hjelm, og dette er påkrævet i henhold til visse lokale bestemmelser og forsikringsregler.
- Fjern alt snavs og andre genstande, der kan opsamles og udslynges af det lodrette klipperedskabs knive. Hold alle omkringstående væk fra arbejdsområdet.
- Stands og sluk motoren, hvis skæreknivene rammer en fast genstand, eller hvis maskinen vibrerer unormalt. Kontroller det lodrette klipperedskab for beskadigede dele. Reparer eventuelle skader, før det lodrette klipperedskab genstartes og betjenes.
- Sænk de lodrette klipperedskaber ned til jorden, og tag nøglen ud af tændingen, når maskinen efterlades uden opsyn.
- Sørg for, at de lodrette klipperedskaber er i sikker driftsmæssig stand ved at holde møtrikker, bolte og skruer fast tilspændt.

- Tag nøglen ud af tændingen for at forhindre utilsigtet start, når du efterser, justerer eller opbevarer maskinen.
- Udfør kun den vedligeholdelse, som er beskrevet i instruktionerne i denne vejledning. Kontakt en autoriseret Toro-forhandler, hvis det nogen sinde skulle være nødvendigt med større reparationer, eller du har brug for anden hjælp.
- Sørg for at bruge originale Toro-reservedele for at beskytte din investering og sikre optimal ydelse fra dit Toro-udstyr. Med hensyn til driftssikkerhed leverer Toro reservedele, der opfylder den nøjagtige tekniske specifikation for vores udstyr. Originale Toro-dele – kvalitet du kan stole på.

Sikkerheds- og instruktionsmærkater

Sikkerheds- og instruktionsmærkaterne kan nemt ses af operatøren og er placeret tæt på potentielle risikoområder. Beskadigede eller bortkomne mærkater skal udskiftes.

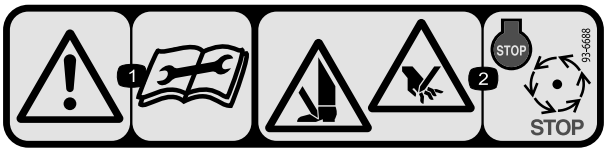

93-6688

1. Advarsel – læs instruktionerne, før der foretages servicering eller vedligeholdelse.
2. Risiko for at skære hænder og fødder – stop motoren, og vent til de bevægelige dele er standset.

Opsætning

Løsdele

Brug skemaet herunder til at kontrollere, at alle dele er blevet leveret.

Fremgangsmåde	Beskrivelse	Antal	Anvendelse
1	Lodret klipperedskab	1	Eftersyn af det lodrette klipperedskab.
2	Montering af transportruller Låseclips	2 2	Montering af transportrullerne.
3	Kræver ingen dele	–	Justering af skæreknivdybden.
4	Kræver ingen dele	–	Justering af den bageste græsafskærmning.
5	Kræver ingen dele	–	Justering af rulleskraberne.
6	Kræver ingen dele	–	Justering af transportrullerne.
7	Kræver ingen dele	–	Montering af det lodrette klipperedskabs knivcylinder.

Medier og øvrige dele

Beskrivelse	Antal	Anvendelse
Reservedelskatalog Betjeningsvejledning	1 1	Gennemgå materialet, og opbevar det på et sikkert sted.

Vigtigt: **Uden disse dele kan den samlede opsætning ikke færdiggøres.**

Bemærk: Maskinens venstre og højre side er som set fra den normale betjeningsposition.

Bemærk: Brug støttebenet (leveres med traktionsenheden), når det lodrette klipperedskab skal tippes for at blotte de lodrette knive (Figur 2).

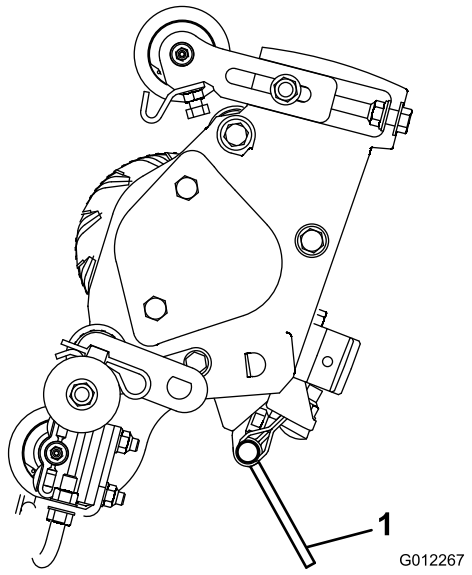

Figur 2

1. Støtteben

1

Eftersyn af det lodrette klipperedskab

Dele, der skal bruges til dette trin:

1	Lodret klipperedskab

Fremgangsmåde

Kontroller følgende, når det lodrette klipperedskab er taget ud af pakningen:

1. Kontroller, at begge ender af knivcylinderen er smurt. Der skal kunne ses fedt i knivcylinderens lejer og i knivcylinderakslens interne noter.
2. Sørg for, at alle møtrikker og bolte er skruet godt fast.
3. Sørg for, at bærerammeophænget bevæger sig frit og ikke binder, når det bevæger sig frem og tilbage.

2

Montering af transportrullerne

Dele, der skal bruges til dette trin:

2	Montering af transportruller
2	Låseclips

Fremgangsmåde

Fastgør et transportrullebeslag på hver sideplades stift med en låseclips (Figur 3).

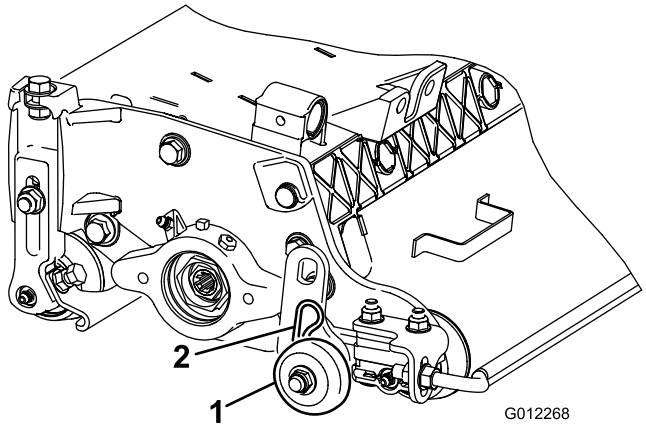

Figur 3

1. Montering af transportruller
2. Låseclips

Bemærk: Rulleren bør placeres på det lodrette klipperedskabs bageste del.

3

Justering af skæreknivdybden

Kræver ingen dele

Fremgangsmåde

Bemærk: Det anbefales, at nedramningsdybden højst er på (6 mm).

1. Placer det lodrette klipperedskabs knivcylinder på en plan overflade.
2. Placer 2 målestænger med den ønskede nedramningsdybde i jorden under de forreste og bageste ruller på det lodrette klipperedskabs knivcylinder (på begge ender af knivcylinderen) (Figur 4).

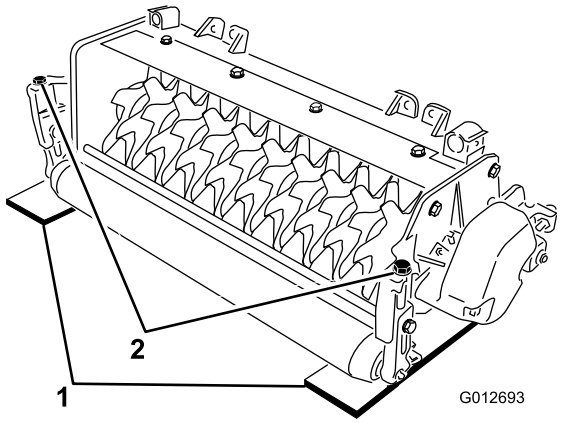

Figur 4

1. Målestang
2. Justeringsbolt

Bemærk: Det lodrette klipperedskabs knive må ikke berøre målestængerne.

3. Drej justeringsbolten på hvert klippehøjdebeslag (Figur 4), således at cylinderknivene kommer i berøring med den plane overflade i begge ender.

Bemærk: I takt med, at den lodrette klippers knive slides, mindskes knivcylinderens diameter, og dybdeindstillingen ændres. Kontroller jævnligt dybdeindstillingen så den ønskede indstilling opnås.

4

Justering af den bageste græsafskærmning

Kræver ingen dele

Fremgangsmåde

Bemærk: Når der arbejdes på plæner, hvor der kan ligge meget affald, eller hvor der kan forekomme belastningstunge strå, skal den bageste udblæsningsafskærmning åbnes, så affaldet kan slynges ud af knivcylinderen.

1. Løsn boltene på græsafskærmningens drejetap (Figur 5).

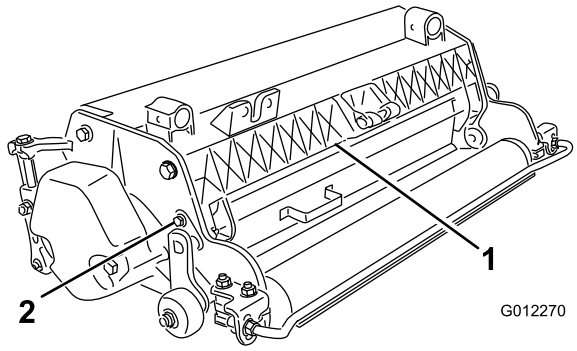

Figur 5

1. Bageste græsafskærmning
2. Drejebolt

2. Drej græsafskærmningen til den ønskede placering og stram boltene (Figur 5).

⚠ FORSIGTIG

Den bageste afskærmning må ikke åbnes, så den er placeret højere end den plane overflade.

Udslyngede materialer kan forårsage personskade.

5

Justering af rulleskraberne

Kræver ingen dele

Fremgangsmåde

1. Løsn flangemøtrikkerne, der holder rulleskraberne fast (Figur 6).

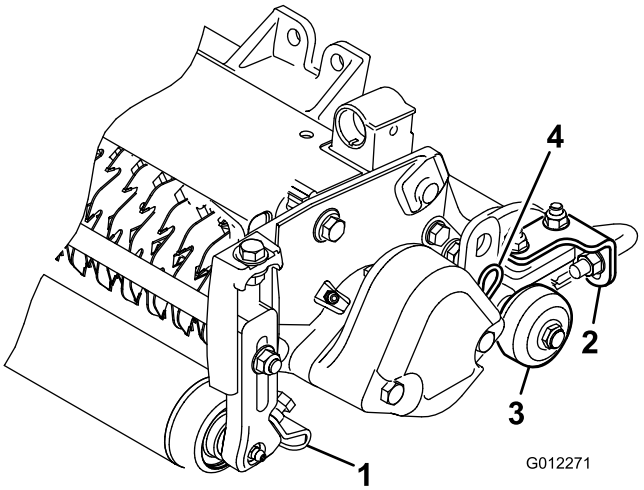

Figur 6

1. Frontrulleskraber
2. Bagrulleskraber
3. Transportrulle
4. Låseclips

2. Flyt skraberstængerne ind eller ud, indtil der er en afstand på 0,0 til 0,75 mm mellem skraberen og rulleren.
3. Sørg for at skraberstangen er placeret parallelt i forhold til rulleren og til den plane flade.
4. Spænd flangemøtrikkerne for at låse justeringen.

6

Justering af transportrullerne

Kræver ingen dele

Fremgangsmåde

Sænk transportrullerne (Figur 6) for at undgå, at knivene kommer i berøring med massive overflader, før de lodrette klippere sænkes ned til gulvet eller tages af traktionsenheden.

1. Fjern låseclipsen, der fastgør transportrullens beslag til sidepladens stift.
2. Placer transportrullen som følger:
   - Sænk rullebeslaget, før det lodrette klipperedskab sænkes ned til gulvet.
   - Hæv rullebeslaget, efter at det lodrette klipperedskab er hævet til driftspositionen.
3. Fastgør transportrullebeslaget på sidepladens stift med en låseclips.
4. Gentag proceduren på den modsatte side af det lodrette klipperedskab.

7

Montering af det lodrette klipperedskabs knivcylinder

Kræver ingen dele

Fremgangsmåde

Vigtigt: Når det lodrette klipperedskabs knivcylindre sænkes, skal du undgå, at cylinderknivene bliver beskadiget ved berøring med betongulv eller en asfalteret overflade. Sænk transportrullerne før det lodrette klipperedskab sænkes ned på et betongulv eller en asfalteret overflade.

De lodrette klipperedskaber kan monteres på et af de tre steder på traktionsenheden. Figur 6 viser, hvordan den hydrauliske drivmotor skal vende på hvert sted. På de steder hvor det er nødvendigt, at motoren er monteret i højre side af det lodrette klipperedskab, skal der monteres en kontravægt i venstre side af det lodrette klipperedskab. På de steder hvor det er nødvendigt, at motoren er monteret i venstre side, skal der monteres en kontravægt i højre side af det lodrette klipperedskab.

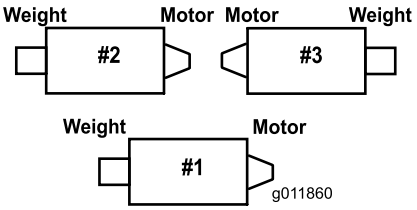

Figur 7

Bemærk: Kontravægte leveres monteret på det lodrette klipperedskabs højre side. Boltene i venstre side skal bruges til at fastspænde den hydrauliske motor.

Det lodrette klipperedskabs knivcylindre monteres på traktionsenheden på samme vis som klippeenhederne. Se traktionsenhedens betjeningsvejledning for at få monteringsanvisninger.

Produktoversigt

Specifikationer

Nettovægt	63 kg

Betjening

Bemærk: Maskinens venstre og højre side er som set fra den normale betjeningsposition.

Uddannelsesperiode

Vurder knivcylindernes drift i den ønskede indstilling, før det lodrette klipperedskab betjenes. Kør først på et ryddet, ubrugt område for at afgøre, om de ønskede resultater opnås. Juster efter behov.

Tip vedrørende betjening

1. Kør traktionsenheden ved fuld gas, fuld knivcylinderhastighed (indstilling 11) og mellem 5 og 8 km/t.
2. Det anbefales, at kniven er indstillet til en nedramningsdybde på højst 6 mm.
3. Den strømforsyning, der er nødvendig til at betjene det lodrette klipperedskab, varierer iht. plæne- og jordforhold. Under visse forhold kan det være nødvendigt at reducere kørselshastigheden.
4. Når der arbejdes på plæner, hvor der kan ligge meget affald, eller hvor der kan forekomme belastningstunge strå, skal den forreste og bageste udblæsningsafskærmning åbnes, så affaldet kan slynges ud af knivcylinderen.

⚠ FORSIGTIG

Den bageste afskærmning må ikke åbnes, så den er placeret højere end den plane overflade

Udslyngede materialer kan forårsage personskade

Vedligeholdelse

Smøring af det lodrette klipperedskab

Hvert lodrette klipperedskab har 6 smørenipler (Figur 8), som skal smøres ugentligt med litiumbaseret universalfedt nr. 2.

Smørepunkterne er den forreste rulle (2), den bageste rulle (2) og knivcylinderlejerne (2).

Vigtigt: Smøring af klippeenhederne umiddelbart efter vask hjælper med at rense vand ud af lejerne og øger deres levetid.

1. Tør hver fedtfitting af med en ren klud.
2. Brug smørefedt, indtil rent smørefedt kommer ud af rullens pakninger og lejernes aflastningsventil (Figur 8).

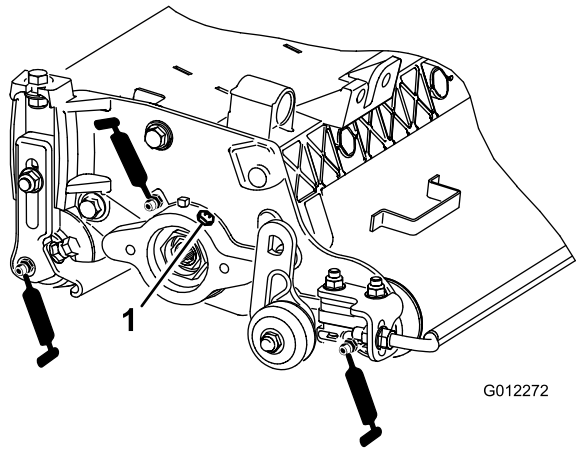

Figur 8

1. Aflastningsventil

3. Tør overskydende fedt af.

Justering af knivcylindernes lejer

For at sikre, at knivcylindernes lejer får en lang levetid, skal det regelmæssigt kontrolleres, om der er endeslør på knivcylinderen. Knivcylindernes lejer kan kontrolleres og justeres som følger:

1. Hold på knivcylinderakslen og prøv at rykke knivcylinderen fra side til side (Figur 9).

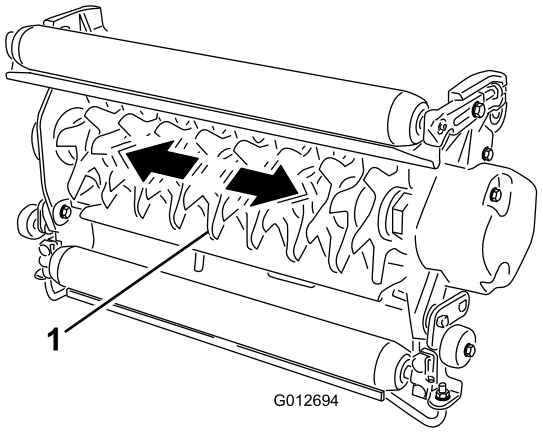

Figur 9

1. Knivcylinder-aksel

2. Gør følgende, hvis der er endeslør:
   A. Løsn den eksterne sætskrue, der fastgør lejets justeringsmøtrik til lejehuset, der er placeret på venstre side af klippeenheden (Figur 10).

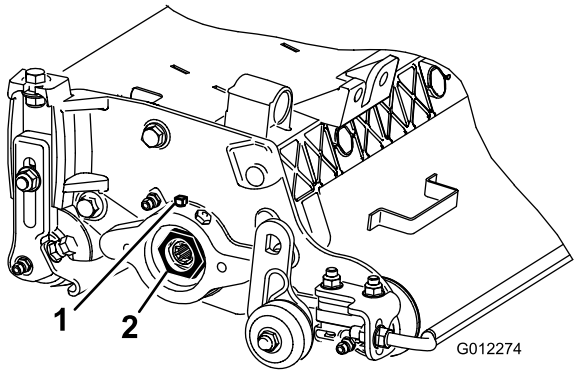

Figur 10

1. Sætskrue
2. Lejets justeringsmøtrik

   B. Tilspænd langsomt knivcylinderlejets justeringsmøtrik, indtil der ikke længere er endeslør på knivcylinderen, ved hjælp af en topnøgle på 1-3/8 tomme. Hvis justeringen af møtrikken ikke eliminerer knivcylinderens endeslør, skal knivcylinderens lejer udskiftes.

   Bemærk: Knivcylinderens lejer **kræver** ikke forspænding. Hvis knivcylinderlejets justeringsmøtrik tilspændes for meget, beskadiges knivcylinderens lejer.

3. Spænd sætskruen, der fastgør lejets justeringsmøtrik til lejehuset. Spænd sætskruen til 1,4-1,6 Nm.

Fjernelse af det lodrette klipperedskabs knive fra akslen.

1. Fastgør det lodrette klipperedskabs akselende, som kun har en skive og møtrik, i en skruestik.
2. Drej møtrikken mod uret og fjern møtrikken på akslens anden ende.

⚠ FORSIGTIG

Knivene er ekstremt skarpe og kan have grater, som du kan skære hænderne på.

Vær forsigtig, når knivene fjernes fra akslen.

3. Fjern den lille afstandsklods, spændeskiven, knivene og de store afstandsklodser. Rens og smør den firkantede aksel med et tyndt lag fedt for at forenkle monteringen (Figur 11).

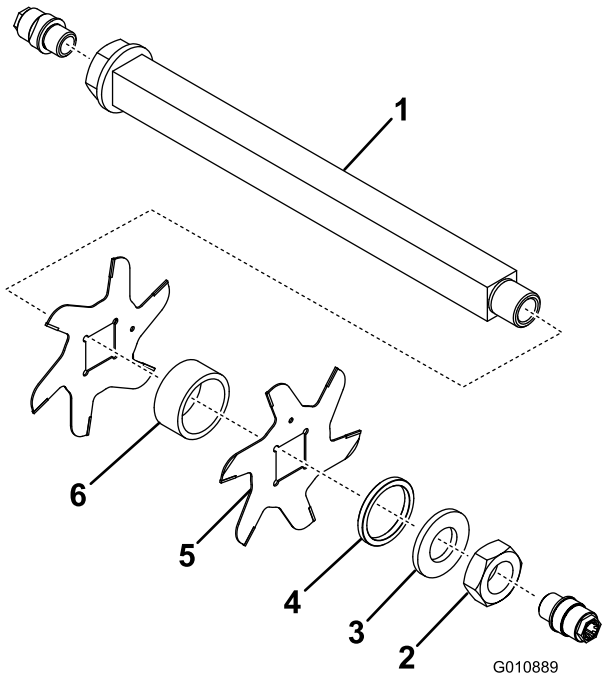

Figur 11

1. Aksel
2. Møtrik
3. Spændeskive
4. Lille afstandsklods
5. Kniv (16)
6. Stor afstandsklods (15)

Vigtigt: Det lodrette klipperedskabs knive må ikke inverteres. Det er meget vigtigt, at delene samles i den rigtige rækkefølge. Det lodrette klipperedskabs knive må ikke inverteres, når enheden skilles ad, og de må ikke samles i modsat rækkefølge. Læg mærke til det lodrette klipperedskabs referencehul. Der er et referencehul til brug ved samling med henblik på at opnå den korrekte skruelinje for det lodrette klipperedskab.

Monter det lodrette klipperedskabs knive

1. Monter en knivcylinder (Figur 12).
2. Monter en stor afstandsklods.
3. Det lodrette klipperedskabs knivcylindre må ikke inverteres, når de igen monteres på knivcylinderakslen.

   Bemærk: Hvis knivene inverteres, bliver knivene, som er i brug (afrundede), blandet med de skarpe kanter på knive, der ikke blev brugt. Dette vil medføre en forringelse af det lodrette klipperedskabs ydelse. Man bør altid være opmærksom, når det lodrette klipperedskabs knive tages af knivcylinderen.
4. Monter den næste kniv i urets retning, så referencehullet (Figur 12) ikke flugter med det første knivhul i forhold til en flade på akslen.

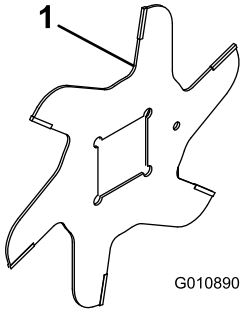

Figur 12

1. Referencehul

5. Fortsæt med at montere afstandsklodser og knive på denne måde, indtil samtlige knive er monteret.

   Bemærk: Når knivene er korrekt monteret, sidder de forskudt og ligner en spiral.
6. Monter den lille afstandsklods på akslen.
7. Påfør Blue Loctite 242 på møtrikken. Skru møtrikken på akslen (bearbejdet side af møtrikken mod afstandsklodsen) og stram den til 109-136 Nm.

Serviceeftersyn af rullen

Et sæt til genmontering af rulle, delnr. 114-5430, og et værktøjssæt til genmontering af rulle, delnr. 115-0803 (Figur 13) er tilgængelige til serviceeftersyn af rullen. Sættet til genmontering af rullen indeholder lejer, lejemøtrikker, indvendige og udvendige pakninger til genmontering af en rulle. Værktøjssættet til genmontering af rullen indeholder alt det værktøj og alle de installationsvejledninger, der er nødvendige til genmontering af rullen med sættet. Læs reservedelskataloget, eller kontakt forhandleren, hvis du har brug for hjælp.

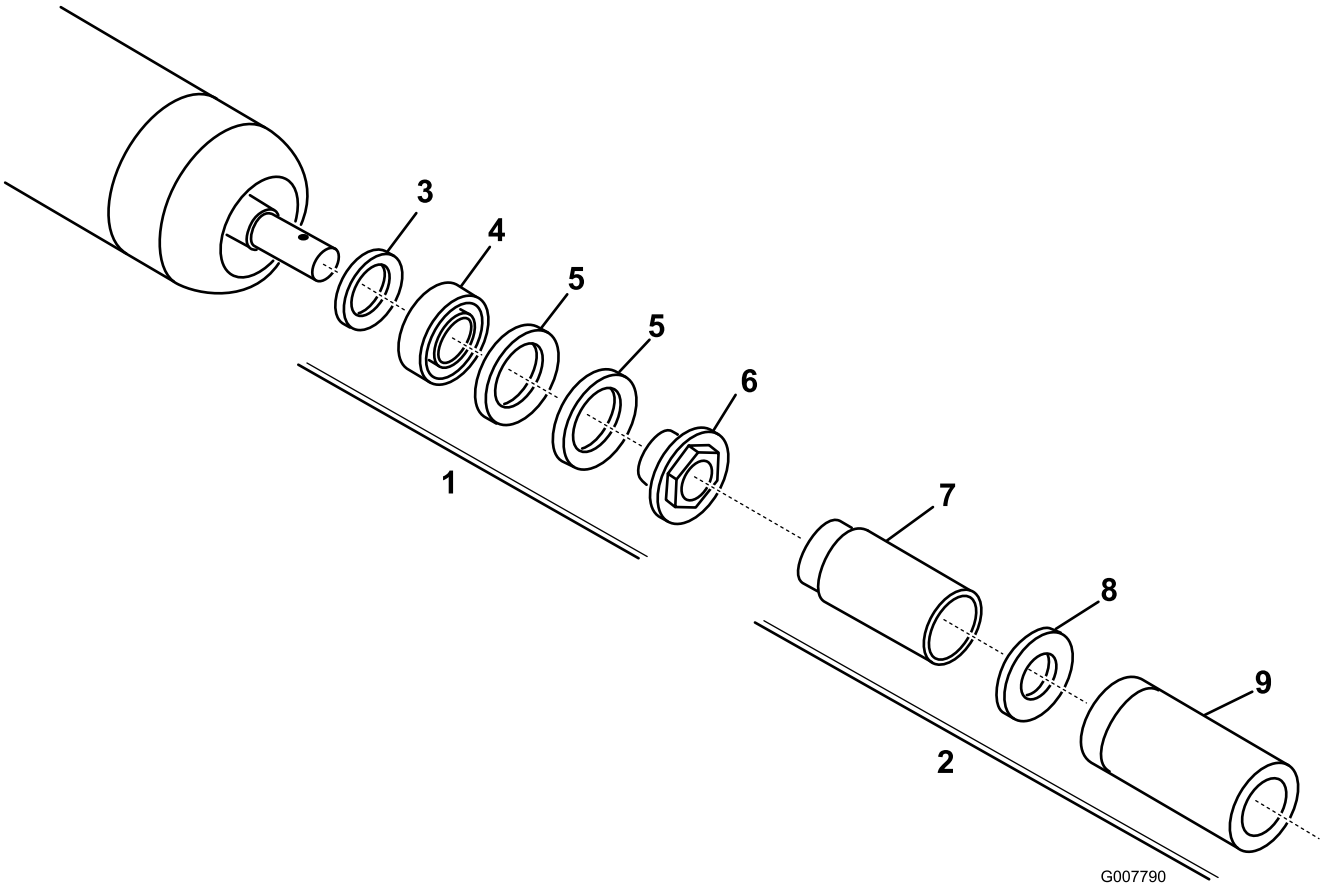

Figur 13

1. Sæt til genmontering (delnr. 114-5430)
2. Værktøjssæt til genmontering (delnr. 115-0803)
3. Indvendig pakning
4. Leje
5. Udvendig pakning
6. Lejemøtrik
7. Indvendig pakning
8. Skive
9. Leje/udvendig pakning

Bemærkninger:

Inkorporeringserklæring

The Toro Company, 8111 Lyndale Ave. South, Bloomington, MN, USA erklærer, at de(n) følgende enhed(er) overholder de anførte direktiver, når de(n) installeres iht. den medfølgende vejledning på visse Toro-modeller, som angivet i den relevante overensstemmelseserklæring.

Modelnr.	Serienr.	Produktbeskrivelse	Fakturabeskrivelse	Generel beskrivelse	Direktiv
03184	315000001 og derover	Lodret klipperedskab på 69 cm	RM 3100 27" VERTICUTTER	69 cm lodret klipper	2006/42/EF

Relevant teknisk dokumentation er blevet udarbejdet som krævet iht. del B i bilag VII til direktiv 2006/42/EF.

Vi vil som svar på anmodninger fra nationale myndigheder fremsende relevant information om dette delvist komplette maskineri. Informationerne bliver fremsendt elektronisk.

Dette maskineri må ikke idriftsættes, før det er inkorporeret i godkendte Toro-modeller som angivet i den tilknyttede overensstemmelseserklæring og iht. alle vejledninger, hvorved det kan erklæres at overholde alle relevante direktiver.

Certificeret:

David Klis
Overordnet teknisk chef
8111 Lyndale Ave. South
Bloomington, MN 55420, USA
January 19, 2015

Teknisk EU-kontakt:

Peter Tetteroo
Toro Europe NV
B-2260 Oevel-Westerloo
Belgium

Tel. 0032 14 562960
Fax 0032 14 581911

International forhandlerliste

Forhandler:	Land:	Tlf.:	Forhandler:	Land:	Tlf.:
Agrolanc Kft	Ungarn	36 27 539 640	Maquiver S.A.	Colombia	57 1 236 4079
Balama Prima Engineering Equip.	Hongkong	852 2155 2163	Maruyama Mfg. Co. Inc.	Japan	81 3 3252 2285
B-Ray Corporation	Korea	82 32 551 2076	Mountfield a.s.	Tjekkiet	420 255 704 220
Casco Sales Company	Puerto Rico	787 788 8383	Mountfield a.s.	Slovakiet	420 255 704 220
Ceres S.A.	Costa Rica	506 239 1138	Munditol S.A.	Argentina	54 11 4 821 9999
CSSC Turf Equipment (pvt) Ltd.	Sri Lanka	94 11 2746100	Norma Garden	Rusland	7 495 411 61 20
Cyril Johnston & Co.	Nordirland	44 2890 813 121	Oslinger Turf Equipment SA	Ecuador	593 4 239 6970
Cyril Johnston & Co.	Republikken Irland	44 2890 813 121	Oy Hako Ground and Garden Ab	Finland	358 987 00733
Equiver	Mexico	52 55 539 95444	Parkland Products Ltd.	New Zealand	64 3 34 93760
Femco S.A.	Guatemala	502 442 3277	Perfetto	Polen	48 61 8 208 416
ForGarder OU	Estland	372 384 6060	Pratoverde SRL.	Italien	39 049 9128 128
G.Y.K. Company Ltd.	Japan	81 726 325 861	Prochaska & Cie	Østrig	43 1 278 5100
Geomechaniki of Athens	Grækenland	30 10 935 0054	RT Cohen 2004 Ltd.	Israel	972 986 17979
Golf international Turizm	Tyrkiet	90 216 336 5993	Riversa	Spanien	34 9 52 83 7500
Guandong Golden Star	Kina	86 20 876 51338	Lely Turfcare	Danmark	45 66 109 200
Hako Ground and Garden	Sverige	46 35 10 0000	Solvert S.A.S	Frankrig	33 1 30 81 77 00
Hako Ground and Garden	Norge	47 22 90 7760	Spypros Stavrinides Limited	Cypern	357 22 434131
Hayter Limited (U.K.)	Storbritannien	44 1279 723 444	Surge Systems India Limited	Indien	91 1 292299901
Hydroturf Int. Co Dubai	Forenede Arabiske Emirater	97 14 347 9479	T-Markt Logistics Ltd.	Ungarn	36 26 525 500
Hydroturf Egypt LLC	Ægypten	202 519 4308	Toro Australia	Australien	61 3 9580 7355
Irrimac	Portugal	351 21 238 8260	Toro Europe NV	Belgien	32 14 562 960
Irrigation Products Int'l Pvt Ltd.	Indien	0091 44 2449 4387	Valtech	Marocco	212 5 3766 3636
Jean Heybroek b.v.	Holland	31 30 639 4611	Victus Emak	Polen	48 61 823 8369

Europæisk erklæring om beskyttelse af privatlivets fred

De oplysninger, som Toro indsamler
Toro Warranty Company (Toro) respekterer dit privatliv. For at vi kan behandle dit garantikrav og kontakte dig i tilfælde af en produkttilbagekaldelse, beder vi dig dele visse oplysninger med os, enten direkte eller gennem din lokale Toro-virksomhed eller -forhandler.

Toros garantisystem hostes på servere i USA, hvor love om beskyttelse af privatlivets fred muligvis ikke yder samme beskyttelse, som gælder i dit land.

VED AT DELE DINE PERSONLIGE OPLYSNINGER MED OS GIVER DU DIT SAMTYKKE TIL BEHANDLING AF DINE PERSONLIGE OPLYSNINGER SOM BESKREVET I DENNE ERKLÆRING OM BESKYTTELSE AF PRIVATLIVETS FRED.

Toros brug af oplysninger
Toro kan bruge dine personlige oplysninger til at behandle garantikrav og kontakte dig i tilfælde af en produkttilbagekaldelse og til ethvert andet formål, som vi informerer dig om. Toro kan dele dine oplysninger med Toros søsterselskaber, forhandlere eller andre forretningspartnere i forbindelse med enhver af disse aktiviteter. Vi sælger ikke dine personlige oplysninger til andre virksomheder. Vi forbeholder os retten til at offentliggøre personlige oplysninger for at kunne overholde gældende lovgivning og efter anmodning fra relevante myndigheder med henblik på at kunne betjene vores systemer korrekt eller af hensyn til vores egen eller brugerens beskyttelse.

Opbevaring af dine personlige oplysninger
Vi opbevarer dine personlige oplysninger, så længe vi har behov for dem, til de formål, som de oprindeligt blev indsamlet til, eller til andre legitime formål (som f.eks. overholdelse af regler) eller som påkrævet af gældende lovgivning.

Toros forpligtelse i forbindelse med sikkerheden af dine personlige oplysninger
Vi tager rimelige forholdsregler for at beskytte sikkerheden af dine personlige oplysninger. Vi tager også forholdsregler for at opretholde nøjagtigheden og aktualiteten af personlige oplysninger.

Adgang til og korrigering af dine personlige oplysninger
Hvis du gerne vil gennemse eller ændre dine personlige oplysninger, kan du kontakte os pr. e-mail på legal@toro.com.

Forbrugerlovgivning i Australien

Forbrugere i Australien kan finde nærmere oplysninger om forbrugerlovgivningen i Australien i kassen eller hos den lokale Toro-forhandler.

Toros generelle produktgaranti

To års begrænset garanti

Fejl og produkter, der er dækket

The Toro Company og dets søsterselskab, Toro Warranty Company, garanterer i fællesskab i henhold til en aftale mellem dem, at dit Toro-produkt ("produktet") er frit for materialefejl og fejl i den håndværksmæssige udførelse i to år eller 1500 driftstimer*, hvad end der måtte indtræde først. Denne garanti gælder for alle produkter med undtagelse af dybdeluftere (se de separate garantierklæringer for disse produkter). Hvis der forekommer en fejl, som er dækket af garantien, vil vi reparere produktet uden omkostninger for dig. Dette inkluderer fejldiagnose, arbejdsløn, reservedele og transport. Denne garanti træder i kraft på den dato, produktet leveres til den person, som oprindeligt køber det i detailleddet.
* Produkt udstyret med timetæller.

Sådan får du udført service, der er dækket af garantien

Det påhviler dig at underrette produktforhandleren eller den autoriserede produktforhandler, som du har købt produktet hos, så snart du tror, der er opstået en fejl, som er dækket af garantien. Hvis du har brug for hjælp til at finde frem til en produktforhandler eller en autoriseret forhandler, eller hvis du har spørgsmål vedrørende dine rettigheder eller ansvar i henhold til garantien, kan du kontakte os her:

Toro Commercial Products Service Department
Toro Warranty Company
8111 Lyndale Avenue South
Bloomington, MN 55420-1196, USA

+1–952–888–8801 eller +1–800–952–2740
E-mail: commercial.warranty@toro.com

Ejerens ansvar

Du er som ejer af produktet ansvarlig for at udføre den vedligeholdelse og de justeringer, som er nødvendige i henhold til din *betjeningsvejledning*. Hvis du ikke udfører den nødvendige vedligeholdelse og de nødvendige justeringer, kan dette danne grundlag for at afvise en reklamation i henhold til garantien.

Genstande og fejl, der ikke er dækket

Det er ikke alle produktfejl eller funktionsfejl, der måtte opstå i garantiperioden, som udgør materialefejl eller fejl i den håndværksmæssige udførelse. Denne garanti dækker ikke følgende:

- Produktfejl, som er en følge af brug af ikke-originale Toro-reservedele eller af installation og brug af ekstra eller modificeret eller ikke-originalt Toro-tilbehør og -produkter. Der kan medfølge en separat garantierklæring fra producenten af sådanne enheder.
- Produktfejl, som er en følge af manglende udførelse af anbefalet vedligeholdelse og/eller justeringer. Undladelse af at udføre korrekt vedligeholdelse af Toro-produkterne i henhold til skemaet over anbefalet vedligeholdelse i *betjeningsvejledningen* kan danne grundlag for afvisning af et garantikrav.
- Produktfejl, der stammer fra brug af produktet på ødelæggende, uagtsom eller hensynsløs vis.
- Reservedele, som forbruges ved brug, medmindre de skønnes at være defekte. Eksempler på reservedele, som forbruges eller opbruges under normal betjening af produktet omfatter, men er ikke begrænset til, bremseklodser og -belægninger, koblingsbelægninger, skæreknive, knivcylindre, ruller og lejer (forseglede eller smørbare), bundknive, tændrør, styrehjul, lejer, dæk, filtre, remme samt visse sprøjtekomponenter såsom membraner, dyser og kontraventiler osv.
- Fejl, der forårsages af eksterne forhold. Forhold, der anses for at være eksterne forhold, omfatter, men er ikke begrænset til, vejret, opbevaringsforhold, forurening, brug af ikke-godkendte brændstoffer, kølevæsker, smøremidler, tilsætningsstoffer, gødningsmidler, vand eller kemikalier osv.
- Funktions- eller driftsfejl forårsaget af brændstoffer (f.eks. benzin, diesel eller biodiesel), der ikke overholder deres respektive branchestandarder.
- Normal støj, vibration, slid og ælde samt forringelse.
- Normalt slid omfatter, men er ikke begrænset til, beskadigelse af sæder som følge af slitage eller afslidning, slid på malede overflader, ridsede mærkater eller vinduer osv.

Reservedele

Reservedele, der planmæssigt skal udskiftet i forbindelse med nødvendig vedligeholdelse, er kun dækket af garantien i tidsrummet frem til det planmæssige tidspunkt for udskiftning af den pågældende reservedel. Reservedele, der udskiftes i henhold til denne garanti, er dækket af garantien i den originale produktgarantis løbetid og bliver Toros ejendom. Toro træffer endelig beslutning om, hvorvidt en reservedel eller en samlet enhed skal repareres eller udskiftes. Toro har ret til at bruge fabriksrenoverede reservedele til reparationer, der er dækket af garantien.

Garanti på dybdeafladnings- og litium-ion-batterier:

Dybdeafladnings- og litium-ion-batterier kan levere et samlet, specificeret antal kilowatttimer i løbet af deres levetid. Brugs-, opladnings- og vedligeholdelsesteknikker kan forlænge eller forkorte den samlede batterilevetid. I takt med at batterierne i dette produkt forbruges, vil mængden af nyttigt arbejde mellem opladningsintervaller langsomt formindskes, indtil batteriet er helt faldt. Udskiftning af slidte batterier som følge af normalt forbrug påhviler ejeren af produktet. Det kan være nødvendigt at udskifte batterier under produktets normale garantiperiode for ejerens regning. Bemærk: (kun litium-ion-batteri): Et litium-ion-batteri har en garanti, der kun dækker delen og dækker forholdsmæssigt, med start i år 3 til år 5 baseret på driftstiden og de brugte kilowatttimer. Der findes flere oplysninger i *betjeningsvejledningen*.

Omkostninger til vedligeholdelse afholdes af ejeren

Motorjustering, smøring, rengøring og polering, udskiftning af filtre, kølevæske og udførelse af anbefalet vedligeholdelse er eksempler på normal service, som Toro-produkter kræver, og omkostninger i forbindelse hermed afholdes af ejeren.

Generelle betingelser

Det eneste retsmiddel, du har til rådighed i henhold til nærværende garanti, er reparation hos en autoriseret Toro-forhandler.

Hverken The Toro Company eller Toro Warranty Company er ansvarlig for følgeskader eller indirekte eller hændelige skader i forbindelse med brugen af de Toro-produkter, der er dækket af nærværende garanti, herunder omkostninger eller udgifter til at fremskaffe erstatningsudstyr eller service i de perioder, der med rimelighed medgår i forbindelse med funktionsfejl eller manglende rådighed over produktet, mens der udføres reparationer i henhold til garantien. Bortset fra den emissionsgaranti, der er nævnt nedenfor, og kun såfremt denne måtte finde anvendelse, gives ingen anden udtrykkelig garanti. Alle underforståede garantier om salgbarhed og brugsegnethed er begrænset til denne udtrykkelige garantis varighed.

I visse stater er det ikke tilladt at fragå ansvar for hændelige og følgeskader eller at begrænse tidsrummet for en underforstået garantis varighed, så ovenstående ansvarsfragåelser og begrænsninger gælder muligvis ikke for dig. Denne garanti giver dig bestemte juridiske rettigheder, men derudover kan du også have andre rettigheder, som varierer fra stat til stat.

Bemærk vedrørende motorgaranti:

Emissionskontrolsystemet på dit produkt kan være dækket at en separat garanti, som overholder de krav, der er fastsat af det amerikanske miljøbeskyttelsesagentur (Environmental Protection Agency, EPA) og/eller rådet for luftressourcer i Californien (California Air Resources Board, CARB). De timemæssige begrænsninger, der er anført ovenfor, gælder ikke for garantien på emissionskontrolsystemet. Der henvises til garantierklæringen om motoremissionsgaranti, som er vedlagt dit produkt eller er indeholdt i motorfabrikantens dokumentation, for yderligere oplysninger.

Andre lande end USA og Canada

Kunder, som har købt Toro-produkter, der er eksporteret fra USA eller Canada, skal kontakte deres Toro-forhandler for at få en garantipolice, som gælder for deres land, provins eller stat. Såfremt du af en eller anden grund er utilfreds med din forhandlers service eller har problemer med at få oplysninger om garantien, bedes du kontakte Toro-importøren.

374-0253 Rev C