Form No. 3394-469 Rev A

TORO®

Count on it.

Käyttöopas

Pystyleikkuuyksikkö, 68,6 cm

Reelmaster® 3100–D -sarjan DPA-leikkuuyksiköille

Mallinro: 03184—Sarjanro: 315000001 tai suurempi

Rekisteröi tuotteesi osoitteessa www.Toro.com.
Käännös alkuperäisestä tekstistä (FI)

CE

3394-469 A

⚠ VAARA

KALIFORNIA
Lakiesityksen 65 mukainen varoitus

Tämä tuote sisältää kemikaaleja, jotka Kalifornian osavaltion tietojen mukaan aiheuttavat syöpää, synnynnäisiä epämuodostumia tai lisääntymiseen liittyvää haittaa.

Tämä tuote on soveltuvien eurooppalaisten direktiivien mukainen. Lisätietoja on tämän julkaisun lopussa olevassa liittämisvakuutuksessa.

Johdanto

Pystyleikkuuyksikkö asennetaan ajoleikkuriin, ja se on tarkoitettu ammattimaiseen kaupalliseen käyttöön. Ne on tarkoitettu pääasiassa puistojen, urheilukenttien ja kaupallisten kiinteistöjen viheralueiden pystysuuntaiseen verticutting-leikkuuseen.

Lue nämä tiedot huolellisesti, jotta oppisit käyttämään ja huoltamaan laitetta asianmukaisesti sekä välttämään tapaturmia ja tuotevaurioita. Olet itse vastuussa tuotteen asianmukaisesta ja turvallisesta käytöstä.

Voit ottaa yhteyden Toroon suoraan osoitteessa www.Toro.com, jos tarvitset tuoteturvallisuuteen ja käyttökoulutukseen liittyviä materiaaleja, tietoja lisävarusteista tai lähimmästä jälleenmyyjästä tai haluat rekisteröidä tuotteesi.

Aina kun tarvitset huoltoa, alkuperäisiä Toro-varaosia tai lisätietoja, ota yhteys valtuutettuun huoltoliikkeeseen tai Toron asiakaspalveluun. Ota tällöin tuotteen malli- ja sarjanumerot valmiiksi esiin. Kirjoita numerot annettuun tilaan.

Mallinro: _____

Sarjanro: _____

Tässä käyttöoppaassa esiintyvä varoitusmerkintä (Kuva 1) ilmaisee vaaratilannetta, josta saattaa olla seurauksena vakava tapaturma tai jopa kuolema, jos suositellut varotoimenpiteet laiminlyödään.



Kuva 1

1. Varoitusmerkintä

Tässä käyttöoppaassa käytetään kahta termiä tietojen korostamiseksi. **Tärkeää** kiinnittää huomiota mekaanisiin erikoistietoihin ja **Huomautus** korostaa erityishuomion ansaitsevia yleistietoja.

© 2015—The Toro® Company
8111 Lyndale Avenue South
Bloomington, MN 55420

Kaikki oikeudet pidätetään

Sisältö

Turvaohjeet 3
Turva- ja ohjetarrat 4
Käyttöönotto 5
1 Pystyleikkuuyksikön tarkastus 6
2 Kuljetusrullien asennus 6
3 Terän syvyyden säätö 6
4 Taemman ruohosuojuksen säätö 7
5 Rullan kaapimien säätö 7
6 Kuljetusrullien säätö 8
7 Pystyleikkuuyksikön kelan asennus 8
Laitteen yleiskatsaus 9
Tekniset tiedot 9
Käyttö 9
Harjoittelu 9
Käyttövihjeitä 9
Kunnossapito 10
Pystyleikkuuyksikön voitelu 10
Kelalaakereiden säätö 10
Pystyleikkuuyksikön terien irrotus akselista 11
Pystyleikkuuyksikön terien asennus 11
Rullan huolto 11

Turvaohjeet

Tämä kone on suunniteltu standardin EN ISO 5395:2013 mukaisesti.

Vaarojen hallinta ja tapaturmien ennaltaehkäisy riippuvat laitteen käyttöön, kuljetukseen, huoltoon ja varastointiin osallistuvien valppaudesta, huolellisuudesta ja oikeasta koulutuksesta. Koneen asiaton käyttö tai kunnostus voi aiheuttaa loukkaantumisen tai kuoleman. Tapaturmien ja hengenvaaran riskiä voidaan vähentää noudattamalla näitä turvaohjeita.

- Lue ja sisäistä kaikki ajoyksikön käyttöoppaan ohjeet ja noudata niitä ennen pystyleikkuuyksiköiden käyttöä.
- Lue ja sisäistä kaikki tämän käyttöoppaan ohjeet ennen pystyleikkuuyksiköiden käyttöä ja noudata niitä.
- Älä koskaan anna ajo- tai pystyleikkuuyksikköjä lasten käyttöön. Älä anna aikuisten käyttää ajoyksikköä tai pystyleikkuuyksikköjä ilman asianmukaista opastusta. Pystyleikkuuyksikköjä saavat käyttää vain koulutetut käyttäjät, jotka ovat lukeneet tämän käyttöoppaan.
- Älä koskaan käytä pystyleikkuuyksikköjä lääkkeiden tai alkoholin vaikutuksen alaisena.
- Salamanisku voi aiheuttaa vakavan loukkaantumisen tai hengenvaaran. Jos alueella on ukonilma, konetta ei saa käyttää. Tällöin on hakeuduttava suojaan.
- Älä poista suojuksia tai turvalaitteita. Jos jokin suojus, turvalaite tai kilpi on epäselvä tai vahingoittunut, korjaa tai vaihda se ennen laitteen käyttämistä. Varmista, että pystyleikkuuyksikkö on turvallisessa käyttökunnossa kiristämällä myös löysät mutterit, pultit ja ruuvit.
- Käytä tukevia liukastumisen estäviä jalkineita. Älä käytä pystyleikkuuyksikköjä sandaaleissa, tennis- tai lenkkitossuissa tai shortseissa. Älä käytä löysiä vaatteita, jotka voivat tarttua liikkuviin osiin. Pukeudu aina pitkiin housuihin. On suositeltavaa käyttää suojalaseja, turvakenkiä ja kypärää, ja jotkin paikalliset määräykset ja vakuutussäännökset saattavat edellyttää niiden käyttöä.
- Poista kaikki roskat ja muut esineet, jotka voisivat tarttua pystyleikkuuyksiköiden kelateriin ja sinkoutua niistä. Älä päästä sivullisia työskentelyalueelle.
- Jos leikkuuterät osuvat johonkin tai yksikkö tärisee epänormaalisti, pysähdy ja sammuta moottori. Tarkista, ettei pystyleikkuuyksiköissä ole vaurioituneita osia. Korjaa kaikki vaurioituneet osat, ennen kuin käynnistät pystyleikkuuyksiköt ja käytät niitä uudelleen.
- Laske pystyleikkuuyksiköt maahan ja irrota virta-avain virtalukosta, kun kone jätetään ilman valvontaa.
- Varmistu pystyleikkuuyksiköiden käyttöturvallisuudesta tarkistamalla, että pultit, ruuvit ja mutterit on kunnolla kiristetty.
- Irrota avain virtalukosta, jotta moottori ei käynnisty vahingossa koneen huollon, säätöjen tai varastoinnin aikana.

- Tee vain tässä käyttöoppaassa kuvattuja kunnossapitotoimia. Jos kone vaatii suurehkoja korjauksia tai jos tarvitset apua, ota yhteys valtuutettuun Toro-jälleenmyyjään.
- Suojaa Toro-laitteistoinvestointi ja huolehdi sen toiminnasta käyttämällä alkuperäisiä Toro-varaosia.

Toro toimittaa luotettavia varaosia, jotka on suunniteltu erityisen tarkasti laitteidemme teknisten määritysten mukaisesti. Vaadi alkuperäisiä Toro-varaosia ja voit olla huoletta.

Turva- ja ohjetarrat

Turva- ja ohjetarrat on sijoitettu hyvin näkyville paikoille mahdollisten vaara-alueiden lähettyville. Korvaa vioittuneet tai kadonneet tarrat uusilla.

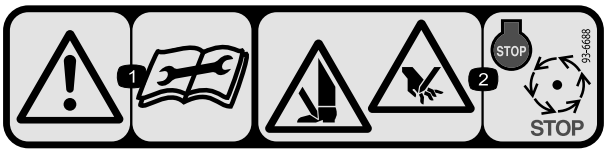

93-6688

1. Varoitus – lue käyttöohjeet ennen korjaamista tai huoltamista.
2. Käsien tai jalkojen silpoutumisvaara – sammuta moottori ja odota, kunnes osat pysähtyvät.

Käyttöönotto

Irralliset osat

Tarkista alla olevasta taulukosta, että kaikki osat on toimitettu.

Ohjeet	Kuvaus	Määrä	Käyttökohde
1	Pystyleikkuuyksikkö	1	Tarkasta pystyleikkuuyksikkö
2	Kuljetusrullakokoonpano Sokka	2 2	Asennettaessa kuljetusrullat.
3	Mitään osia ei tarvita	–	Säädettäessä terän syvyyttä.
4	Mitään osia ei tarvita	–	Säädettäessä taempaa ruohosuojusta.
5	Mitään osia ei tarvita	–	Säädettäessä rullan kaapimia.
6	Mitään osia ei tarvita	–	Säädettäessä kuljetusrullia.
7	Mitään osia ei tarvita	–	Asenna pystyleikkuuyksikön kela

Ohjeet, oppaat ja muut osat

Kuvaus	Määrä	Käyttökohde
Osaluettelo Käyttöopas	1 1	Lue nämä materiaalit ja säilytä ne sopivassa paikassa.

Tärkeää: **Ilman näitä osia käyttöönotto ei onnistu kokonaan.**

Huomaa: Koneen vasen ja oikea puoli määritellään normaalista käyttöasennosta käsin.

Huomaa: Jos pystyleikkuuyksikköä on kallistettava terien saamiseksi näkyviin, käytä tukitelinettä (toimitetaan ajoyksikön mukana) (Kuva 2).

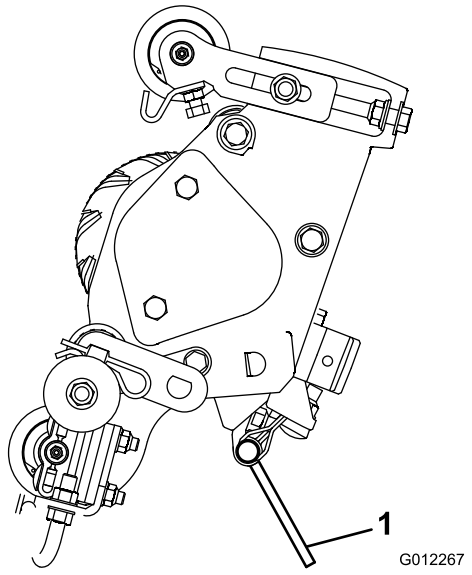

Kuva 2

1. Tukiteline

1

Pystyleikkuuyksikön tarkastus

Vaiheeseen tarvittavat osat:

1	Pystyleikkuuyksikkö

Ohjeet

Kun pystyleikkuuyksikkö on purettu laatikosta, tarkasta seuraavat:

1. Tarkista, että kelan molemmat päät on rasvattu. Kelalaakereissa ja kelan akselin sisäisissä urissa pitäisi olla näkyvästi rasvaa.
2. Varmista, että kaikki pultit ja mutterit ovat tiukasti kiinni.
3. Varmista, että kannatinrungon jousitus toimii vapaasti ja että se ei jumiudu liikutettaessa edestakaisin.

2

Kuljetusrullien asennus

Vaiheeseen tarvittavat osat:

2	Kuljetusrullakokoonpano
2	Sokka

Ohjeet

Kiinnitä kuljetusrullan kannatin kuhunkin sivulevyn tappiin sokalla (Kuva 3).

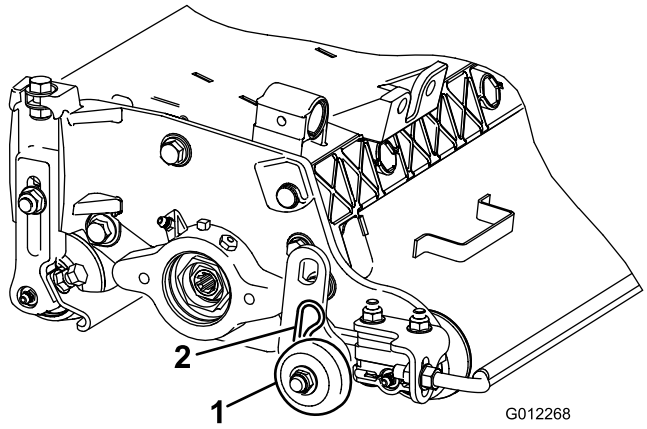

Kuva 3

1. Kuljetusrullakokoonpano 2. Sokka

Huomaa: Rulla on sijoitettava pystyleikkuuyksikön taakse.

3

Terän syvyyden säätö

Mitään osia ei tarvita

Ohjeet

Huomaa: Terän suositeltu enimmäisläpäisysyvyys on 6 mm.

1. Sijoita pystyleikkuuyksikön kela tasaiselle alustalle.
2. Aseta sopivaan läpäisysyvyyteen säädetyt mittapalkit (2 kpl) pystyleikkuuyksikön kelan etu- ja takarullien alle (kelan molemmissa päissä) (Kuva 4).

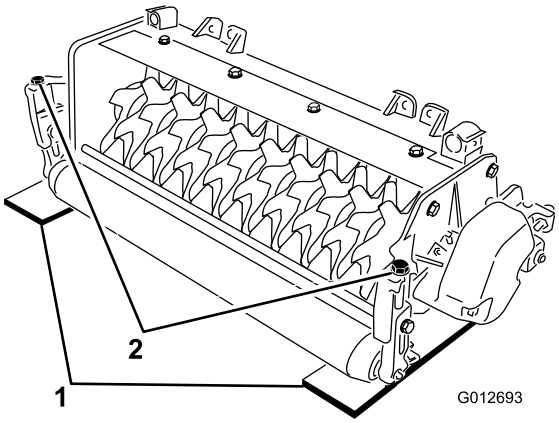

Kuva 4

1. Mittapalkki
2. Säätöpultti

Huomaa: Pystyleikkuuyksikön terät eivät saa koskettaa mittapalkkeja.

3. Käännä kunkin leikkuukorkeuden kannattimen säätöpulttia (Kuva 4) siten, että kelan terät koskettavat tasaista alustaa molemmissa päissä.

Huomaa: Kelan halkaisija pienenee ja syvyysasetus muuttuu sitä mukaa, kun pystyleikkuuyksikön terät kuluvat käytössä. Varmista oikea asetus tarkistamalla syvyysasetus ajoittain.

4

Taemman ruohosuojuksen säätö

Mitään osia ei tarvita

Ohjeet

Huomaa: Jos laitetta käytetään nurmiolosuhteissa, joissa on paljon roskia tai poikkeuksellisen runsaasti olkia, taakse poiston suojus on avattava. Näin roskat pääsevät poistumaan kelasta.

1. Löysää ruohosuojuksen nivelessä olevia pultteja (Kuva 5).

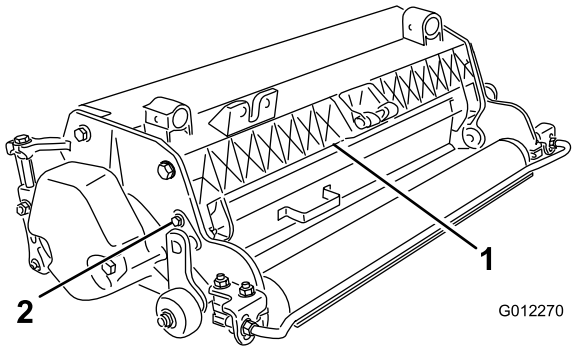

Kuva 5

1. Taempi ruohosuojus
2. Olkatappi

2. Käännä ruohosuojus haluamaasi asentoon ja kiristä pultit (Kuva 5).

⚠ VAROITUS

Älä avaa takasuojusta vaakatasoa avonaisemmaksi.

Sinkoutuvat roskat voivat aiheuttaa henkilövahinkoja.

5

Rullan kaapimien säätö

Mitään osia ei tarvita

Ohjeet

1. Löysää rullan kaapimia kiinnittäviä laippamuttereita (Kuva 6).

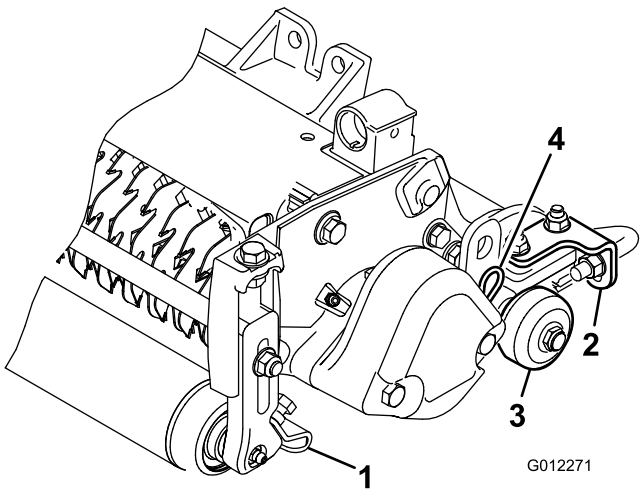

Kuva 6

1. Eturullan kaavin
2. Takarullan kaavin
3. Kuljetusrulla
4. Sokka

2. Siirrä kaavintankoja sisään tai ulos siten, että kunkin kaapimen ja sitä vastaavan rullan väli on 0,0–0,75 mm.
3. Varmista, että kaavintanko on samansuuntainen sitä vastaavaan rullaan ja tasaiseen alustaan nähden.
4. Lukitse säätö kiristämällä laippamutterit.

6

Kuljetusrullien säätö

Mitään osia ei tarvita

Ohjeet

Ennen kuin pystyleikkuuyksiköt lasketaan kovalle alustalle tai irrotetaan ajoyksiköstä, laske kuljetusrullat (Kuva 6) alas, jotta terät eivät vahingoitu.

1. Irrota sokka, jolla kuljetusrullan kannatin on kiinnitetty sivulevyn tappiin.
2. Sijoita kuljetusrulla seuraavasti:
   - Laske rullan kannatin ennen kuin pystyleikkuuyksikkö lasketaan kovalle alustalle.
   - Nosta rullan kannatin sen jälkeen, kun pystyleikkuuyksikkö on nostettu käyttöasentoon.
3. Kiinnitä kuljetusrullan kannatin sivulevyn tappiin sokalla.
4. Suorita samat toimenpiteet pystyleikkuuyksikön vastakkaisella puolella.

7

Pystyleikkuuyksikön kelan asennus

Mitään osia ei tarvita

Ohjeet

Tärkeää: Laskettaessa pystyleikkuuyksikön keloja kovalle alustalle on varottava vahingoittamasta kelateriä. Laske kuljetusrullat, ennen kuin lasket pystyleikkuuyksiköt kovalle alustalle.

Pystyleikkuuyksiköt voidaan asentaa mihin tahansa ajoyksikön kolmesta sijoituskohdasta. Kuva 6 näyttää hydraulisen käyttömoottorin suunnan jokaisessa kohdassa. Kohdissa, joissa moottori on asennettava pystyleikkuuyksikön oikeanpuoleiseen päähän, pystyleikkuuyksikön vasempaan päähän on asennettava vastapaino. Kohdissa, joissa moottori on asennettava vasempaan päähän, pystyleikkuuyksikön oikeanpuoleiseen päähän on asennettava vastapaino.

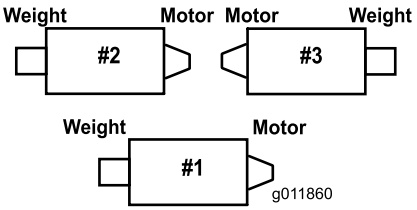

Kuva 7

Huomaa: Vastapainot toimitetaan asennettuina pystyleikkuuyksiköiden oikeanpuoleiseen päähän. Vasemmassa päässä olevat pultit on tarkoitettu hydraulimoottorin kiinnittämiseen.

Pystyleikkuuyksiköiden kelat kiinnitetään ajoyksikköön samaan tapaan kuin leikkuuyksiköt. Asennusohjeet löytyvät ajoyksikön käyttöoppaasta.

Laitteen yleiskatsaus

Tekniset tiedot

Nettopaino	63 kg

Käyttö

Huomaa: Koneen vasen ja oikea puoli määritellään normaalista käyttöasennosta käsin.

Harjoittelu

Ennen pystyleikkuuyksikön kelojen käyttöä on arvioitava kelojen toiminta halutulla asetuksella. Määritä säätöjen sopivuus käyttötarkoitukseen käyttämällä laitetta esteettömällä ja käyttämättömällä alueella. Säädä tarvittaessa.

Käyttövihjeitä

1. Käytä ajoyksikköä täydellä kaasulla, täydellä kelanopeuden asetuksella (asetus 11) ja ajonopeudella 5–8 km/h.
2. Terän suositeltu enimmäisläpäisysyvyys on 6 mm.
3. Pystyleikkuuyksikön käyttöön tarvittavan energian tarve vaihtelee nurmikon ja maaperän ominaisuuksien mukaan. Joissakin tapauksissa ajonopeutta on vähennettävä.
4. Jos laitetta käytetään nurmiolosuhteissa, joissa on paljon roskia tai poikkeuksellisen runsaasti olkia, eteen ja taakse poiston suojukset on avattava. Näin roskat pääsevät poistumaan kelasta.

⚠ VAROITUS

Älä avaa takasuojusta vaakatasoa avonaisemmaksi.

Sinkoutuvat roskat voivat aiheuttaa henkilövahinkoja.

Kunnossapito

Pystyleikkuuyksikön voitelu

Jokaisessa pystyleikkuuyksikössä on kuusi rasvanippaa (Kuva 8), jotka pitää voidella viikoittain litiumpohjaisella yleisrasvalla nro 2.

Voitelupisteet ovat eturulla (2), takarulla (2) ja kelalaakerit (2).

Tärkeää: Kun leikkuuyksiköt rasvataan heti pesun jälkeen, vesi saadaan poistettua paremmin laakereista, mikä pidentää laakereiden käyttöikää.

1. Pyyhi kukin rasvanippa puhtaalla rievulla.
2. Levitä rasvaa, kunnes puhdasta rasvaa alkaa tulla rullan tiivisteistä ja laakerin rajoitusventtiilistä (Kuva 8).

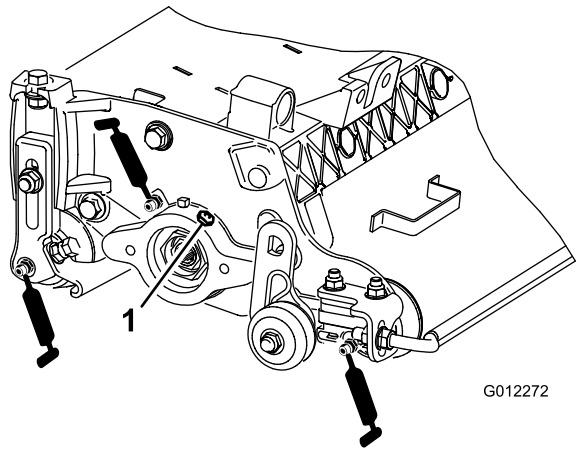

Kuva 8

1. Rajoitusventtiili

3. Pyyhi pois ylimääräinen rasva.

Kelalaakereiden säätö

Varmista kelalaakereiden mahdollisimman pitkä käyttöikä tarkistamalla aika ajoin, että kelassa ei ole päittäisvälystä. Kelalaakerit tarkistetaan ja säädetään seuraavasti:

1. Pidä kelan akselista kiinni ja yritä siirtää kelakokoonpanoa sivuttaissuunnassa (Kuva 9).

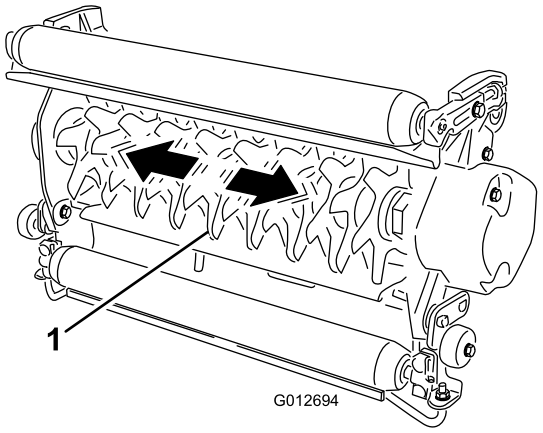

Kuva 9

1. Kela-akseli

2. Jos päittäisvälystä on havaittavissa, toimi seuraavasti:
   A. Löysää ulkoista säätöruuvia, jolla laakerin säätömutteri on kiinni leikkuuyksikön vasemmassa reunassa sijaitsevassa laakeripesässä (Kuva 10).

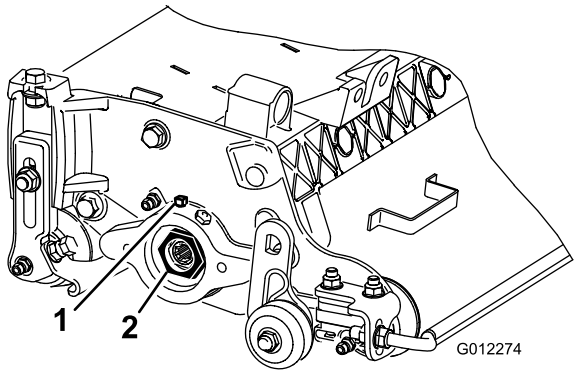

Kuva 10

1. Säätöruuvi
2. Kelalaakerin säätömutteri

   B. Käytä 1-3/8 tuumaa hylsyavainta ja kiristä kelalaakerin säätömutteria hitaasti, kunnes kelassa ei enää ole päittäisvälystä. Jos päittäisvälys ei poistu säätömutterin avulla, vaihda kelalaakerit.

   Huomaa: Kelalaakereita **ei** tarvitse esikuormittaa. Kelalaakerin säätömutterin liiallinen kiristäminen vahingoittaa kelalaakereita.

3. Kiristä säätöruuvi, jolla kelalaakerin säätömutteri on kiinni laakeripesässä. Kiristä säätöruuvi momenttiin 1,4–1,6 N·m.

Pystyleikkuuyksikön terien irrotus akselista

1. Kiinnitä ruuvipenkkiin pystyleikkuuyksikön akselin pää, jossa on vain yksi aluslaatta ja mutteri.
2. Kierrä akselin toisen pään mutteria vastapäivään ja irrota mutteri.

⚠ VAROITUS

Terät ovat erittäin teräviä, ja niissä oleva jäyste voi viiltää käsiä.

Irrota terät akselilta varovasti.

3. Irrota pieni välikappale, aluslaatta, terät ja suuret välikappaleet. Puhdista ja voitele nelikulmainen akseli kevyesti rasvalla, jolloin kokoonpano on helpompaa (Kuva 11).

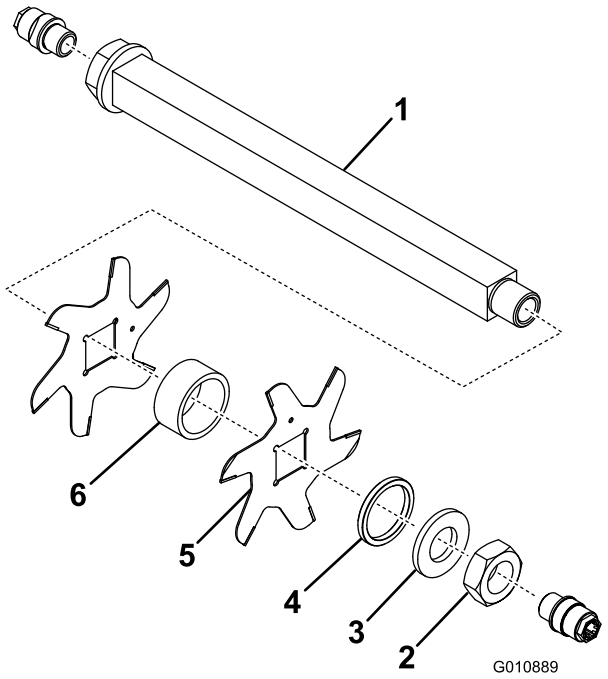

Kuva 11

1. Akseli
2. Mutteri
3. Aluslaatta
4. Pieni välikappale
5. Terä (16 kpl)
6. Suuri välikappale (15 kpl)

Tärkeää: Varmista, että pystyleikkuuyksikön kelaterien paikat eivät vaihdu. On erittäin tärkeää varmistaa oikea asennusjärjestys. Varmista, että pystyleikkuuyksikön kelaterien paikat eivät vaihdu purkamisen yhteydessä tai asennusjärjestys vaihdu kokoamisen yhteydessä. Kiinnitä huomiota pystyleikkuuyksikön terien merkkireikiin. Merkkireikien tarkoitus on varmistaa pystyleikkuuyksikön kelan oikea kierremuoto asennuksen yhteydessä.

Pystyleikkuuyksikön terien asennus

1. Asenna kelaterä (Kuva 12).
2. Asenna suuri välikappale.
3. Varo, ettet vaihda kelaterien järjestystä kelan akselissa asennusprosessin aikana.

   Huomaa: Jos terät asennetaan väärin, käytössä olevat (pyöristyneet) terät sekoittuvat käyttämättömiin, teräviin teriin. Tämä heikentää pystyleikkuuyksikön kelayksikön toimintaa. Pystyleikkuuyksikön terät on myös irrotettava kelasta varovasti.
4. Asenna seuraava terä myötäpäivään varmistaen, että merkkireikä osuu akselissa eri tasasivulle kuin ensimmäisen terän merkkireikä (Kuva 12).

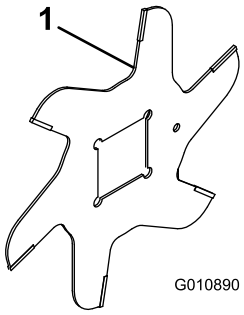

Kuva 12

1. Merkkireikä

5. Asenna loput välikappaleet ja terät samalla tavalla.

   Huomaa: Jos terät on asennettu oikein, se asettuvat porrastetusti spiraalin muotoon.
6. Asenna pieni välikappale akseliin.
7. Levitä mutteriin sinistä Loctitea (nro 242). Asenna mutteri akseliin (mutterin työstetty puoli välikappaleen puolelle) ja kiristä se momenttiin 109–136 N·m.

Rullan huolto

Rullan huoltoa varten on saatavana rullan korjaussarja, osanro 114-5430, ja rullan korjaussarjan työkalusarja, osanro 115-0803 (Kuva 13). Rullan korjaussarja sisältää kaikki rullan korjauksessa tarvittavat laakerit, laakerimutterit sekä sisä- ja ulkotiivisteet. Rullan korjaussarjan työkalusarja sisältää kaikki rullan korjaussarjan käytössä tarvittavat työkalut ja asennusohjeet. Lisätietoja saa osaluettelosta tai jälleenmyyjältä.

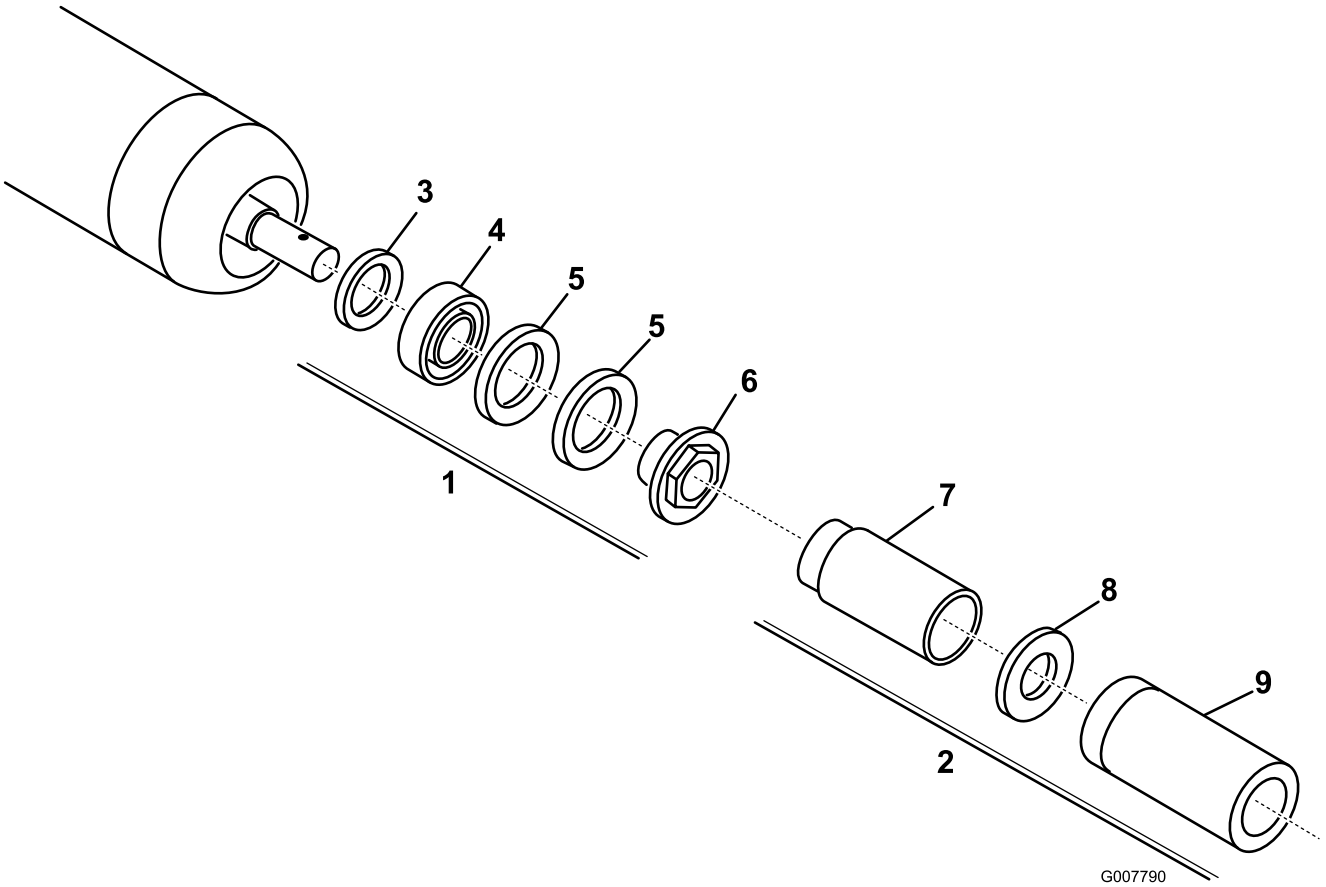

Kuva 13

1. Korjaussarja (osanro 114-5430)
2. Korjaussarjan työkalusarja (osanro 115-0803)
3. Sisätiiviste
4. Laakeri
5. Ulkotiiviste
6. Laakerimutteri
7. Sisätiivisteen työkalu
8. Aluslaatta
9. Laakerin/ulkotiivisteen työkalu

Huomautuksia:

Liittämisvakuutus

The Toro Company, 8111 Lyndale Ave. South, Bloomington, MN, USA vakuuttaa, että asianmukaisissa vaatimustenmukaisuusvakuutuksissa ilmoitettujen Toro-mallien mukana toimitettujen ohjeiden mukaisesti asennettuina seuraavat yksiköt täyttävät esitettyjen direktiivien vaatimukset.

Mallinro:	Sarjanro:	Tuotteen kuvaus	Laskun kuvaus	Yleinen kuvaus	Direktiivi
03184	315000001 tai suurempi	Pystyleikkuuyksikkö, 68,6 cm	RM 3100 27" VERTICUTTER	68,6 cm:n pystyleikkuu-yksikkö	2006/42/EY

Asiaankuuluvat tekniset asiakirjat on laadittu direktiivin 2006/42/EY liitteessä VII olevan B osan vaatimusten mukaisesti.

Yhtiö sitoutuu ilmoittamaan kansallisten viranomaisten pyynnöstä näitä puolivalmisteita koskevat olennaiset tiedot. Tiedot ilmoitetaan elektronisesti.

Laitteita ei saa käyttää, ennen kuin ne on liitetty hyväksyttyihin Toro-malleihin laitteita koskevien vaatimustenmukaisuusvakuutusten ja kaikkien ohjeiden mukaisesti. Tällöin laitteiden voidaan vakuuttaa noudattavan kaikkia asiaankuuluvia direktiivejä.

Sertifioitu:



David Klis
Tekninen johtaja
8111 Lyndale Ave. South
Bloomington, MN 55420, USA
January 19, 2015

EU:n tekninen yhteyshenkilö:

Peter Tetteroo
Toro Europe NV
B-2260 Oevel-Westerloo
Belgium

Tel. 0032 14 562960
Fax 0032 14 581911

Kansainväliset jakelijat

Jakelija:	Maa:	Puhelinnumero:	Jakelija:	Maa:	Puhelinnumero:
Agrolanc Kft	Unkari	36 27 539 640	Maquiver S.A.	Kolumbia	57 1 236 4079
Balama Prima Engineering Equip.	Hongkong	852 2155 2163	Maruyama Mfg. Co. Inc.	Japani	81 3 3252 2285
B-Ray Corporation	Korea	82 32 551 2076	Mountfield a.s.	Tšekin tasavalta	420 255 704 220
Casco Sales Company	Puerto Rico	787 788 8383	Mountfield a.s.	Slovakia	420 255 704 220
Ceres S.A.	Costa Rica	506 239 1138	Munditol S.A.	Argentiina	54 11 4 821 9999
CSSC Turf Equipment (pvt) Ltd.	Sri Lanka	94 11 2746100	Norma Garden	Venäjä	7 495 411 61 20
Cyril Johnston & Co.	Pohjois-Irlanti	44 2890 813 121	Oslinger Turf Equipment SA	Ecuador	593 4 239 6970
Cyril Johnston & Co.	Irlanti	44 2890 813 121	Oy Hako Ground and Garden Ab	Suomi	358 987 00733
Equiver	Meksiko	52 55 539 95444	Parkland Products Ltd.	Uusi-Seelanti	64 3 34 93760
Femco S.A.	Guatemala	502 442 3277	Perfetto	Puola	48 61 8 208 416
ForGarder OU	Viro	372 384 6060	Pratoverde SRL.	Italia	39 049 9128 128
G.Y.K. Company Ltd.	Japani	81 726 325 861	Prochaska & Cie	Itävalta	43 1 278 5100
Geomechaniki of Athens	Kreikka	30 10 935 0054	RT Cohen 2004 Ltd.	Israel	972 986 17979
Golf international Turizm	Turkki	90 216 336 5993	Riversa	Espanja	34 9 52 83 7500
Guandong Golden Star	Kiina	86 20 876 51338	Lely Turfcare	Tanska	45 66 109 200
Hako Ground and Garden	Ruotsi	46 35 10 0000	Solvert S.A.S.	Ranska	33 1 30 81 77 00
Hako Ground and Garden	Norja	47 22 90 7760	Spypros Stavrinides Limited	Kypros	357 22 434131
Hayter Limited (U.K.)	Yhdistynyt kuningaskunta	44 1279 723 444	Surge Systems India Limited	Intia	91 1 292299901
Hydroturf Int. Co Dubai	Arabiemiirikuntien liitto	97 14 347 9479	T-Markt Logistics Ltd.	Unkari	36 26 525 500
Hydroturf Egypt LLC	Egypti	202 519 4308	Toro Australia	Australia	61 3 9580 7355
Irrimac	Portugali	351 21 238 8260	Toro Europe NV	Belgia	32 14 562 960
Irrigation Products Int'l Pvt Ltd.	Intia	0091 44 2449 4387	Valtech	Marokko	212 5 3766 3636
Jean Heybroek b.v.	Alankomaat	31 30 639 4611	Victus Emak	Puola	48 61 823 8369

Eurooppalainen tietosuojailmoitus

Toron keräämät tiedot
Toro Warranty Company (Toro) huolehtii asiakkaiden tietosuojasta. Takuuvaatimusten käsittelyä ja mahdollisia tuotteiden takaisinkutsukampanjoita varten pyydämme, että asiakkaat lähettävät henkilötiedot suoraan Torolle tai paikalliselle Toro-jälleenmyyjälle.

Toro-takuujärjestelmä toimii yhdysvaltalaisilla palvelimilla, eivätkä yhdysvaltalaiset tietosuojalait välttämättä tarjoa samanlaista suojaa kuin vastaavat lait asiakkaan omassa maassa.

ANTAMALLA HENKILÖTIEDOT TOROLLE ASIAKAS SUOSTUU SIIHEN, ETTÄ NÄITÄ TIETOJA KÄSITELLÄÄN TÄSSÄ TIETOSUOJAILMOITUKSESSA KUVATULLA TAVALLA.

Tapa, jolla Toro käyttää tietoja
Toro voi käyttää henkilötietoja takuuvaatimusten käsittelyyn, yhteydenottoihin mahdollisissa tuotteiden takaisinkutsukampanjoissa ja muissa mahdollisissa tarkoituksissa, joista kerrotaan erikseen. Toro voi jakaa tietoja Toron sisaryhtiöille, jälleenmyyjille ja muille liiketoimintakumppaneille näiden tarkoitusten yhteydessä. Toro ei myy asiakkaiden henkilötietoja muille yhtiöille. Toro pidättää oikeuden luovuttaa henkilötietoja lain määräämiin tarkoituksiin tai asiaankuuluvien viranomaisten pyynnöstä, Toron järjestelmien toiminnan varmistamiseksi tai Toron turvallisuuden tai muiden käyttäjien turvallisuuden varmistamiseksi.

Henkilötietojen säilytys
Henkilötietoja säilytetään niin kauan kuin niitä tarvitaan niiden alkuperäiseen tarkoitukseen tai muihin asianmukaisiin tarkoituksiin (kuten viranomaismääräysten noudattamiseksi) tai lain määräämän ajan.

Toron vakuutus asiakkaiden henkilötietojen tietosuojasta
Toro pyrkii säilyttämään henkilötietojen tietosuojan kohtuullisten varotoimien avulla. Lisäksi se pyrkii huolehtimaan tietojen tarkkuudesta ja paikkansapitävyydestä.

Henkilötietojen käyttö ja korjaus
Jos haluat tarkistaa henkilötietosi tai korjata niitä, lähetä sähköpostia osoitteeseen legal@toro.com.

Australian kuluttajalainsäädäntö

Australialaiset asiakkaat voivat saada lisätietoja Australian kuluttajalainsäädännöstä pakkauksen sisällä olevasta materiaalista tai paikalliselta Toro-jälleenmyyjältä.

Toron yleinen kaupallisten tuotteiden takuu

Kahden vuoden rajoitettu takuu

Ehdot ja takuunalaiset tuotteet

Toro Company ja sen sisaryhtiö Toro Warranty Company antavat yhteisen sopimuksensa mukaisesti tälle Toron kaupalliselle tuotteelle (”tuote”) kahden vuoden tai 1 500 käyttötunnin* (sen mukaan, kumpi saavutetaan ensin) materiaali- ja valmistusvirhetakuun. Tämä takuu koskee kaikkia tuotteita ilmastajia lukuun ottamatta (katso näiden tuotteiden erillinen takuulauselma). Jos takuuehdot täyttyvät, korjaamme tuotteen veloituksetta. Tähän sisältyy vianmääritys, työ, osat ja kuljetus. Tämä takuu alkaa sinä päivämääränä, jolloin tuote toimitetaan alkuperäiselle ostajalle.
* Koskee tuotteita, joissa on tuntilaskuri.

Takuuhuollon ohjeet

Ostajan vastuulla on ilmoittaa heti tuotteen maahantuojalle tai valtuutetulle jälleenmyyjälle, jolta tuote on ostettu, jos hän uskoo tuotteessa olevan takuunalaisen vian. Maahantuojien ja jälleenmyyjien yhteystiedot sekä tiedot takuuseen liittyvistä oikeuksista ja vastuista ovat saatavana osoitteesta:

Toro Commercial Products Service Department
Toro Warranty Company
8111 Lyndale Avenue South
Bloomington, MN 55420-1196

+1 952 888 8801 tai +1 800 952 2740
Sähköpostiosoite: commercial.warranty@toro.com

Omistajan vastuut

Tuotteen omistajan vastuulla on huolehtia *käyttöoppaassa* esitetyistä huolloista ja säädöistä. Vaadittavien huoltojen ja säätöjen laiminlyönti voi johtaa takuuvaatimuksen hylkäämiseen.

Takuun ulkopuoliset kohteet ja viat

Kaikki takuuaikana ilmenevät tuoteviat ja häiriöt eivät ole valmistus- tai materiaalivirheitä. Tämä takuu ei kata seuraavia:

- Tuoteviat, jotka aiheutuvat muiden kuin Toron varaosien käytöstä tai ylimääräisten tai muutettujen ei-Toro-lisävarusteiden ja tuotteiden asennuksesta ja käytöstä. Näiden valmistaja saattaa antaa erillisen takuun.
- Tuoteviat, jotka johtuvat suositeltujen huoltojen ja/tai säätöjen laiminlyönnistä. Jos Toro-tuotetta ei huolleta asianmukaisesti *käyttöoppaassa* olevien huolto-ohjeiden mukaisesti, takuu voidaan evätä.
- Tuoteviat, jotka johtuvat tuotteen liian rajusta, huolimattomasta tai piittaamattomasta käytöstä.
- Kuluvat osat, ellei niitä havaita viallisiksi. Tuotteen normaalissa käytössä kuluvia osia ovat esimerkiksi jarrupalat ja -päällysteet, kytkimen päällysteet, terät, kelat, rullat ja laakerit (suljetut tai rasvattavat), kiinteät terät, sytytystulpat, kääntöpyörät ja laakerit, renkaat, suodattimet, hihnat ja tietyt ruiskuttimen osat, kuten kalvot, suuttimet ja sulkuventtiilit jne.
- Ulkopuolisen tekijän aiheuttamat viat. Ulkopuolisina tekijöinä pidetään esimerkiksi säätä, varastointimenetelmiä, likaantumista sekä hyväksymättömien polttoaineiden, jäähdytysnesteiden, voiteluaineiden, lisäaineiden, lannoitteiden, veden tai kemikaalien yms. käyttöä.
- Soveltuvista vaatimuksista poikkeavien polttoaineiden (esim. bensiinin, dieselin tai biodieselin) laatuun tai toimintaan liittyvät ongelmat.
- Normaali melu, tärinä, kuluminen ja haurastuminen.
- Normaali ”kuluminen” kattaa esimerkiksi istuinten vaurioitumisen kulumisen tai hankaamisen seurauksena, maalipintojen kulumisen, naarmuuntuneet tarrat tai ikkunat jne.

Osat

Huoltoaikataulun mukaisesti vaihdettavat osat kuuluvat takuun piiriin niiden määritettyyn vaihtoajankohtaan asti. Tämän takuun mukaisesti vaihdetuille osille annetaan takuu alkuperäisen tuotetakuun ajaksi, ja ne siirtyvät Toron omistukseen. Toro tekee lopullisen päätöksen siitä, korjataanko osa tai kokoonpano vai vaihdetaanko se. Toro voi käyttää takuukorjauksiin kunnostettuja osia.

Syväpurkaus- ja litium-ioniakun takuu:

Syväpurkaus- ja litium-ioniakun käyttöikänsä aikana tuottama kokonaiskilowattituntimäärä on rajallinen. Tapa, jolla akkua käytetään, ladataan ja huolletaan, voi joko pidentää tai lyhentää akun kokonaiskäyttöikää. Kun laitteen akkuja käytetään, niiden mahdollistama työmäärä latauskertojen välillä vähenee hitaasti, kunnes akut ovat kuluneet loppuun. Normaalissa käytössä loppuun kuluneiden akkujen vaihto on tuotteen omistajan vastuulla. Akkujen vaihto voi olla tarpeen tuotteen normaalin takuuajan sisällä omistajan kustannuksella. Huomaa (vain litium-ioniakku): litium-ioniakulla on vain osat kattava suhteutettu takuu kolmannesta vuodesta viidenteen vuoteen käyttöajan ja käytettyjen kilowattituntien perusteella. Lisätietoja on *käyttöoppaassa*.

Omistaja tekee huollot omalla kustannuksellaan

Moottorin viritys, voitelu, puhdistus ja kiillotus, suodattimien ja jäähdytysnesteen vaihto sekä suositeltujen huoltojen suorittaminen ovat esimerkkejä normaaleista huoltotoimista, jotka Toro-tuotteen omistajan on tehtävä omalla kustannuksellaan.

Yleiset ehdot

Tämä takuu oikeuttaa ainoastaan valtuutetun Toro-maahantuojan tai jälleenmyyjän tekemään korjaukseen.

Toro Company ja Toro Warranty Company eivät ole vastuussa epäsuorista, satunnaisista tai välillisistä vahingoista, jotka liittyvät tämän takuun kattamiin Toro-tuotteisiin. Tällaisia vahinkoja voivat olla esimerkiksi korvaavan tuotteen tai huollon hankkimiseen liittyvät kustannukset kohtuullisten vikajaksojen aikana tai kustannukset, jotka aiheutuvat siitä, että tuote ei ole käytettävissä takuuhuollon aikana. Alla esitetty päästötakuu, jos se on sovellettavissa, on ainoa nimenomainen takuu. Kaikki hiljaiset takuut tuotteen sopivuudesta kauppatavaraksi tai tiettyyn tarkoitukseen ovat voimassa vain tämän nimenomaisen takuun ajan.

Joissakin osavaltioissa ei sallita satunnaisten tai välillisten vahinkojen poissulkemista tai hiljaisen takuun kestoon liittyviä rajoituksia, joten yllä mainitut poikkeukset ja rajoitukset eivät välttämättä koske kaikkia ostajia. Tämä takuu antaa ostajalle tiettyjä laillisia oikeuksia. Ostajalla voi olla myös muita oikeuksia, jotka vaihtelevat osavaltioittain.

Moottorin takuuta koskeva huomautus:

Tuotteen päästöjen rajoitusjärjestelmä saattaa kuulua erillisen takuun piiriin Yhdysvaltojen Environmental Protection Agencyn EPA:n ja/tai California Air Resources Boardin CARB:n vaatimusten mukaisesti. Yllä mainitut tuntirajoitukset eivät koske päästöjen rajoitusjärjestelmän takuuta. Lisätietoja on tuotteen mukana toimitetussa tai moottorin valmistajan oppaisiin sisältyvässä moottorin päästöjärjestelmän takuulauselmassa (Engine Emission Control Warranty Statement).

Muut maat kuin Yhdysvallat ja Kanada

Asiakkaat, jotka ovat ostaneet Yhdysvalloista tai Kanadasta maahantuotuja Toro-tuotteita, saavat maansa, maakuntansa tai osavaltionsa mukaiset takuuehdot Toro-jälleenmyyjältä. Jos Toro-jälleenmyyjä ei pysty jostain syystä toimittamaan takuuehtoja, on otettava yhteys Toro-maahantuojaan.