Form No. 3394-471 Rev A

TORO®

Count on it.

Manuale dell'operatore

Verticutter da 68,5 cm

Apparati di taglio con regolazione su due punti per Reelmaster® serie 3100–D

Nº del modello 03184—Nº di serie 315000001 e superiori

Registrate il vostro prodotto presso www.Toro.com.
Traduzione dell'originale (IT)

CE

3394-471 A

⚠ AVVERTENZA

CALIFORNIA
Avvertenza norma "Proposition 65"

Il presente prodotto contiene una o più sostanze chimiche che nello Stato della California sono considerate cancerogene e causa di anomalie congenite o di altre problematiche della riproduzione.

Questo prodotto è conforme a tutte le direttive europee pertinenti. Per maggiori dettagli, consultate la Dichiarazione di incorporazione sul retro di questa pubblicazione.

Introduzione

Il kit verticutter viene montato su macchine con operatore a bordo (rider) ed è destinato all'utilizzo da parte di operatori professionisti del verde in applicazioni professionali. Realizzato principalmente per il verticutting dell'erba di parchi, campi sportivi e aree verdi commerciali per mantenere in buone condizioni il manto erboso.

Leggete attentamente il presente manuale al fine di utilizzare e mantenere correttamente il prodotto ed evitare infortuni e danni. Voi siete responsabili del corretto utilizzo del prodotto, all'insegna della sicurezza.

Potete contattare direttamente Toro su www.Toro.com per ricevere materiale di addestramento sulla sicurezza e il funzionamento dei prodotti, informazioni sugli accessori, ottenere assistenza nella ricerca di un rivenditore o registrare il vostro prodotto.

Per assistenza, ricambi originali Toro o ulteriori informazioni, rivolgetevi a un Distributore Toro autorizzato o ad un Centro Assistenza Toro, ed abbiate sempre a portata di mano il numero del modello ed il numero di serie del prodotto. Scrivete i numeri negli spazi previsti.

Nº del modello _____

Nº di serie _____

Il sistema di avvertimento adottato dal presente manuale identifica i pericoli potenziali e riporta messaggi di sicurezza, identificati dal simbolo di avvertimento (Figura 1), che segnala un pericolo in grado di provocare infortuni gravi o la morte se non si osservano le precauzioni raccomandate.



Figura 1

1. Simbolo di avvertimento

Per evidenziare le informazioni vengono utilizzate due parole. **Importante** indica informazioni meccaniche di particolare importanza, e **Nota** evidenzia informazioni generali di particolare rilevanza.

© 2015—The Toro® Company
8111 Lyndale Avenue South
Bloomington, MN 55420

Contattateci a www.Toro.com.
Stampato negli USA
Tutti i diritti sono riservati

Indice

Sicurezza 3
Adesivi di sicurezza e informativi 4
Preparazione 5
1 Ispezione del verticutter 6
2 Installazione delle ruote di trasferimento 6
3 Regolazione della profondità di taglio delle lame 6
4 Regolazione del carter posteriore dell'erba 7
5 Regolazione dei raschiarulli 7
6 Regolazione delle ruote di trasferimento 8
7 Montaggio del cilindro del verticutter 8
Quadro generale del prodotto 9
Specifiche 9
Funzionamento 9
Periodo di addestramento 9
Suggerimenti 9
Manutenzione 10
Lubrificazione del verticutter 10
Regolazione dei cuscinetti del cilindro 10
Rimozione delle lame del verticutter dall'albero 11
Installazione delle lame del verticutter 11
Manutenzione del rullo 11

Sicurezza

Questa macchina è stata progettata in conformità con EN ISO 5395:2013.

Il controllo dei rischi e la prevenzione degli infortuni dipendono dalla consapevolezza, dall'attenzione e dal corretto addestramento del personale adibito all'uso, al trasporto, alla manutenzione e all'immagazzinamento della macchina. Un uso errato o una manutenzione inadeguata della macchina possono causare lesioni o addirittura la morte. Al fine di ridurre il potenziale rischio di lesioni o morte, attenetevi alle seguenti istruzioni di sicurezza.

- Prima di utilizzare i verticutter dovete leggere, comprendere e seguire tutte le istruzioni fornite nel manuale dell'operatore della macchina.
- Prima di utilizzare i verticutter leggete, comprendete e seguite tutte le istruzioni fornite nel presente manuale dell'operatore.
- Non permettete ai bambini di utilizzare il trattore o i verticutter. Non permettete l'utilizzo della macchina o dei verticutter da parte di adulti privi di un addestramento adeguato. L'utilizzo dei verticutter è consentito solo a operatori addestrati che abbiano letto il presente manuale.
- Non utilizzate mai il verticutter qualora abbiate assunto farmaci o alcolici.
- I lampi possono causare lesioni gravi o morte. Se, mentre vi trovate sull'area di lavoro, vedete lampi o udite tuoni, non utilizzate la macchina; cercate invece un riparo.
- Non togliete i carter o i dispositivi di sicurezza. Qualora un carter, un dispositivo di sicurezza o un adesivo fossero illeggibili o avariati, riparateli o sostituiteli prima di iniziare il lavoro. Inoltre, serrate qualsiasi dado, bullone e vite allentato per garantire il funzionamento sicuro del verticutter.
- Indossate sempre calzature robuste e antiscivolo. Non utilizzate i verticutter indossando sandali, scarpe da tennis, sneaker o pantaloni corti. Inoltre, non indossate abiti svolazzanti che possano rimanere impigliati nelle parti in movimento. Indossate sempre pantaloni lunghi. È consigliabile indossare occhiali di protezione, calzature di sicurezza e un casco, che sono richiesti da alcuni decreti o norme assicurative locali.
- Togliete tutti i detriti ed altri oggetti che possano venire raccolti e lanciati dalle lame del cilindro del verticutter. Tenete le persone lontano dall'area di lavoro.
- Se le lame urtano contro un oggetto solido o se l'apparato di taglio vibra in modo anomalo, fermatevi e spegnete il motore. Verificate che il verticutter non presenti parti danneggiate. Riparate qualsiasi danno prima di azionare e utilizzare nuovamente il verticutter.
- Abbassate i verticutter al suolo e rimuovete la chiave dall'interruttore di accensione ogniqualvolta lasciate la macchina incustodita.

- Accertatevi che i verticutter si trovino in condizioni operative sicure serrando dadi, bulloni e viti.
- Prima di eseguire interventi di manutenzione, regolazione o prima del rimessaggio della macchina, togliete la chiave dall'interruttore di accensione per impedire l'avviamento accidentale del motore.
- Eseguite solamente gli interventi di manutenzione indicati in questo manuale. Qualora siano necessari interventi di assistenza o di riparazione importanti, rivolgetevi ad un distributore Toro autorizzato.
- Per proteggere al meglio il vostro investimento e mantenere le prestazioni ottimali dell'attrezzatura, ricorrete ai ricambi originali Toro. Per quanto riguarda l'affidabilità, Toro fornisce ricambi concepiti per le specifiche tecniche esatte delle proprie attrezzature. Per la vostra serenità, continuate a richiedere i ricambi originali Toro.

Adesivi di sicurezza e informativi

Gli adesivi di sicurezza e di istruzione sono chiaramente visibili e sono affissi accanto a zone particolarmente pericolose. Sostituite gli adesivi danneggiati o smarriti.

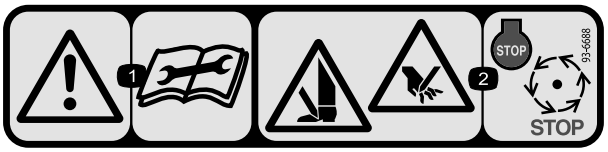

93-6688

1. Avvertenza - leggete le istruzioni prima di eseguire interventi di revisione o manutenzione.
2. Rischio di taglio delle mani o dei piedi – arrestate il motore e attendete l'arresto delle parti in movimento.

Preparazione

Parti sciolte

Verificate che sia stata spedita tutta la componentistica, facendo riferimento alla seguente tabella.

Procedura	Descrizione	Qté	Uso
1	Verticutter	1	Ispezionate il verticutter
2	Gruppo ruota di trasferimento Coppiglia	2 2	Installate le ruote di trasferimento.
3	Non occorrono parti	–	Regolate la profondità di taglio delle lame.
4	Non occorrono parti	–	Regolazione del carter posteriore dell'erba.
5	Non occorrono parti	–	Regolazione dei raschiarulli.
6	Non occorrono parti	–	Regolazione delle ruote di trasferimento.
7	Non occorrono parti	–	Montaggio del cilindro del verticutter

Strumenti e parti aggiuntive

Descrizione	Qté	Uso
Catalogo ricambi Manuale dell’operatore	1 1	Esaminate il materiale e conservatelo in un luogo appropriato:

Importante: **Senza queste parti l'approntamento non può essere completato.**

Nota: Stabilite i lati sinistro e destro della macchina dalla normale posizione di guida.

Nota: Quando è necessario capovolgere il verticutter per accedere alle lame, servitevi del cavalletto (fornito con la macchina) (Figura 2).

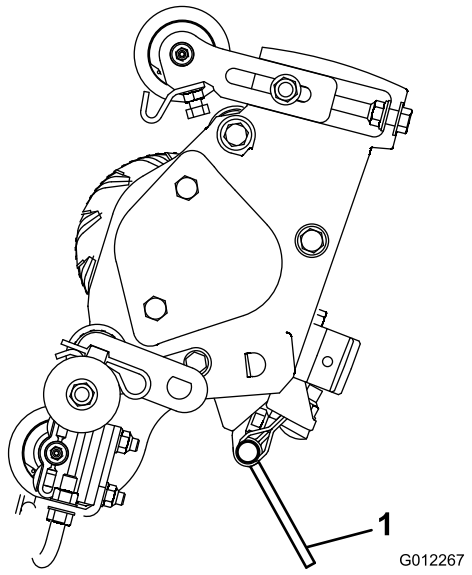

Figura 2

1. Cavalletto

1

Ispezione del verticutter

Parti necessarie per questa operazione:

1	Verticutter

Procedura

Dopo avere rimosso il verticutter dall'imballaggio, verificate i seguenti punti:

1. Verificate la presenza di grasso su ciascuna estremità del cilindro. Il grasso deve essere ben visibile sui cuscinetti del cilindro e sulle scanalature interne dell'albero del cilindro.
2. Assicuratevi che tutti i dadi e i bulloni siano ben serrati.
3. Accertatevi che la sospensione del telaio portante si muova liberamente e che non rimanga bloccata durante lo spostamento in avanti e all'indietro.

2

Installazione delle ruote di trasferimento

Parti necessarie per questa operazione:

2	Gruppo ruota di trasferimento
2	Coppiglia

Procedura

Con una coppiglia fissate la staffa delle ruote di trasferimento a ogni cavallotto delle piastre laterali (Figura 3).

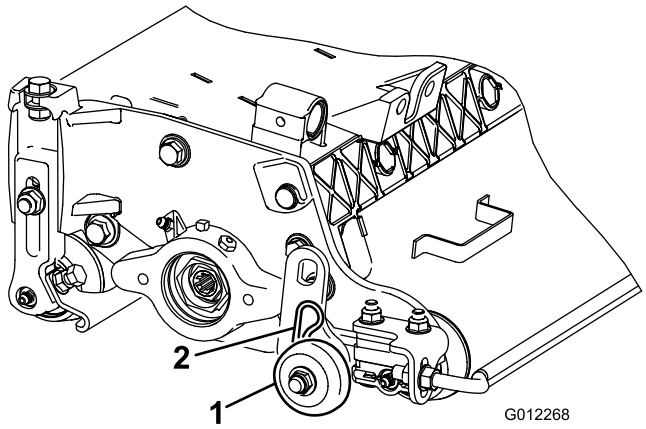

Figura 3

1. Gruppo ruota di trasferimento
2. Coppiglia

Nota: Le ruote di trasferimento si trovano sulla parte posteriore del verticutter.

3

Regolazione della profondità di taglio delle lame

Non occorrono parti

Procedura

Nota: La profondità di penetrazione delle lame massima consigliata è di 6 mm.

1. Ponete il cilindro del verticutter su una superficie piana.
2. Collocate due spessori alti quanto la profondità di penetrazione desiderata sotto i rulli anteriore e

posteriore del verticutter (su entrambi i lati del cilindro) (Figura 4).

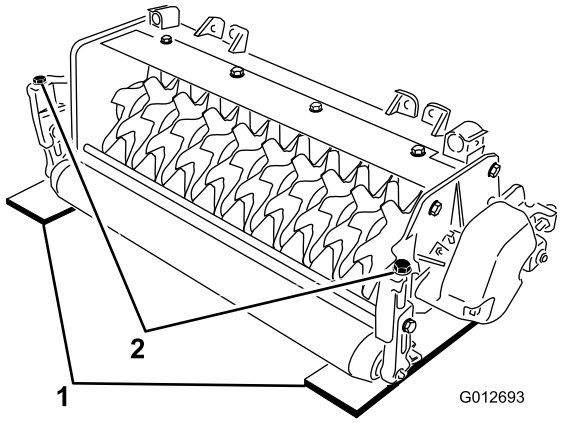

Figura 4

1. Barra di misura
2. Bullone di regolazione

Nota: Le lame del verticutter non devono toccare gli spessori.

3. Girate ogni bullone di regolazione sulla staffa dell'altezza di taglio (Figura 4) fino a quando le lame del cilindro non toccano il suolo a entrambe le estremità.

Nota: Con la progressiva usura delle lame del verticutter, il diametro del cilindro diminuisce e l'impostazione della profondità cambia. Controllate periodicamente l'impostazione della profondità per assicurarvi che sia corretta.

4

Regolazione del carter posteriore dell'erba

Non occorrono parti

Procedura

Nota: Quando lavorate su tappeti erbosi che presentano una notevole quantità di detriti o un feltro insolitamente folto, aprite il carter di scarico posteriore per agevolare l'eliminazione dei detriti dal cilindro.

1. Allentate i bulloni dell'articolazione del carter dell'erba (Figura 5).

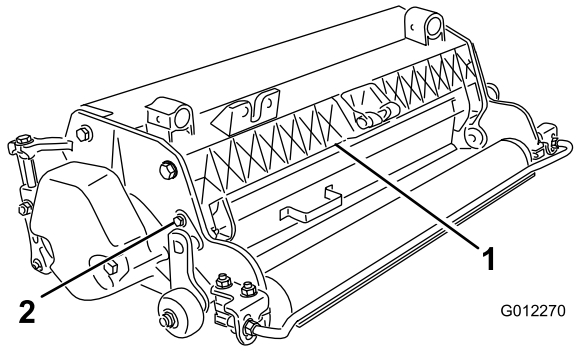

Figura 5

1. Carter posteriore dell'erba
2. Bullone di rotazione

2. Sollevate il carter fino a portarlo nella posizione desiderata e serrate i bulloni (Figura 5).

⚠ ATTENZIONE

Non aprite il carter posteriore tanto da portarlo oltre la posizione in cui si trova parallelo al suolo.

I detriti scagliati attraverso l'apertura possono causare lesioni.

5

Regolazione dei raschiarulli

Non occorrono parti

Procedura

1. Allentate i dadi flangiati che assicurano i raschiarulli (Figura 6).

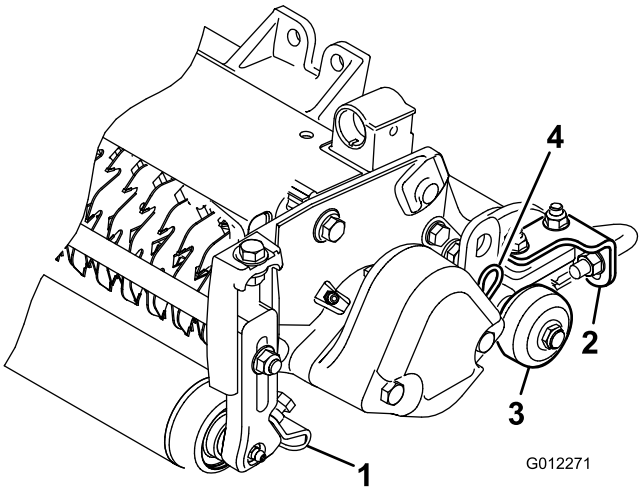

Figura 6

1. Raschiarullo anteriore
2. Raschiarullo posteriore
3. Ruota di trasferimento
4. Coppiglia

2. Spostate le barre dei raschiarulli verso l'interno o l'esterno in modo tale da ottenere un gioco compreso tra 0,0 e 0,75 mm tra il raschiarullo e il rullo.
3. Assicuratevi che la barra del raschiarullo sia parallela al rullo e al suolo.
4. Serrate i dadi flangiati per bloccare i raschiarulli nella nuova posizione.

6

Regolazione delle ruote di trasferimento

Non occorrono parti

Procedura

Prima di abbassare i verticutter fino al pavimento o prima di rimuoverli dalla macchina, abbassate le ruote di trasferimento (Figura 6) per proteggere le lame dal contatto con la superficie dura.

1. Rimuovete la coppiglia che fissa la staffa delle ruote di trasferimento al cavallotto delle piastre laterali.
2. Agite sulla ruota di trasferimento nel modo seguente:
   - Abbassate la staffa della ruota prima di abbassare il verticutter fino al pavimento.
   - Sollevate la staffa della ruota dopo aver sollevato il verticutter nella posizione operativa.
3. Con la coppiglia fissate la staffa della ruota di trasferimento al cavallotto della piastra laterale.
4. Ripetete l'operazione sul lato opposto del verticutter.

7

Montaggio del cilindro del verticutter

Non occorrono parti

Procedura

Importante: Quando abbassate i cilindri del verticutter, fate attenzione a non danneggiare le lame dei cilindri a causa del contatto con una superficie di cemento o pavimentata. Abbassate le ruote di trasferimento prima di abbassare i verticutter su una superficie di cemento o pavimentata.

I verticutter possono essere installati su uno qualsiasi dei tre punti di montaggio del trattore. La figura 6 illustra l'orientamento del motore idraulico rispetto a ciascuno dei punti di montaggio. Per tutte le posizioni che richiedono il montaggio del motore sul lato destro del verticutter, installate un contrappeso sul lato sinistro. Per le posizioni che richiedono il montaggio del motore sul lato sinistro, installate un contrappeso sul lato destro del verticutter.

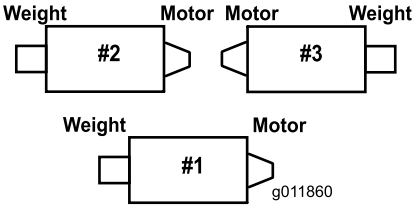

Figura 7

Nota: I contrappesi vengono forniti premontati sul lato destro dei verticutter. I bulloni sul lato sinistro vengono utilizzati per fissare il motore idraulico.

I cilindri del verticutter sono montati sul trattore nello stesso modo in cui sono montati gli apparati di taglio. Le istruzioni di montaggio sono riportate nel Manuale dell'operatore del trattore.

Quadro generale del prodotto

Specifiche

Peso netto	63 kg

Funzionamento

Nota: Stabilite i lati sinistro e destro della macchina dalla normale posizione di guida.

Periodo di addestramento

Prima di utilizzare i verticutter, valutate le prestazioni dei cilindri con l'impostazione desiderata. Per verificare il raggiungimento dei risultati desiderati, provate il dispositivo su una zona libera e inutilizzata. Eseguite le eventuali regolazioni.

Suggerimenti

1. Azionate il trattore alla massima, cilindri alla massima velocità (impostazione 11) e procedete tra 5 e 8 km/h.
2. L'impostazione massima consigliata corrisponde a una profondità di penetrazione della lama di 6 mm.
3. La potenza necessaria per l'utilizzo dei cilindri dei verticutter varia in relazione alle condizioni del tappeto erboso e del terreno. In determinate condizioni può essere necessario ridurre la velocità di spostamento.
4. Quando lavorate su tappeti erbosi che presentano una notevole quantità di detriti o un feltro insolitamente folto, aprite il carter di scarico posteriore e anteriore per agevolare l'eliminazione dei detriti dal cilindro.

⚠ ATTENZIONE

Non aprite il carter posteriore oltre la posizione in cui si trova parallelo al suolo.

I detriti scagliati attraverso l'apertura possono causare lesioni

Manutenzione

Lubrificazione del verticutter

Ogni verticutter è dotato di 6 raccordi per ingrassaggio (Figura 8) che devono essere lubrificati a intervalli settimanali con grasso universale n. 2 a base di litio.

I punti di lubrificazione sono il rullo anteriore (2), il rullo posteriore (2) e i cuscinetti del cilindro (2).

Importante: La lubrificazione degli apparati di taglio subito dopo il lavaggio contribuisce ad eliminare l'acqua dai cuscinetti e ad aumentarne la vita utile.

1. Passate uno straccio pulito su ciascun raccordo di ingrassaggio.
2. Applicate il grasso fino a quando non vedete uscire grasso pulito dalle guarnizioni dei rulli e dalla valvola di sfogo dei cuscinetti (Figura 8).

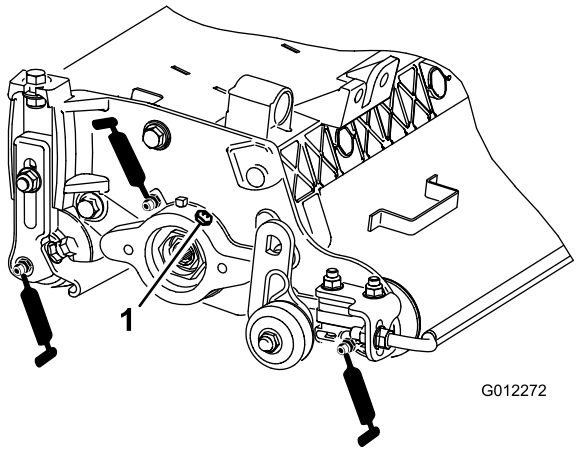

Figura 8

1. Valvola di sfogo

3. Eliminate il grasso in eccesso con uno straccio.

Regolazione dei cuscinetti del cilindro

Per garantire ai cuscinetti del cilindro una lunga vita utile, controllate periodicamente l'eventuale presenza di gioco sulle estremità del cilindro. I cuscinetti del cilindro possono essere controllati e regolati nel seguente modo:

1. Tenete fermo l'albero del cilindro e provate a spostare il gruppo cilindro da un lato all'altro (Figura 9).

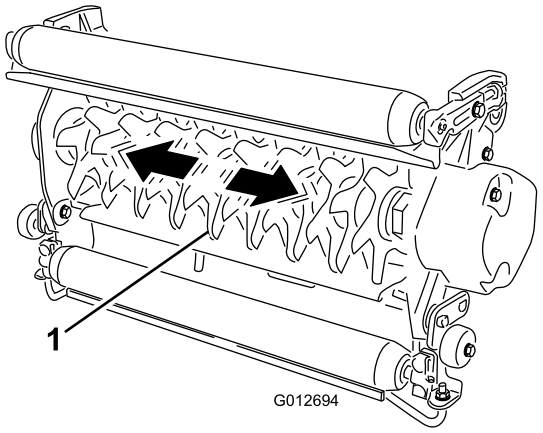

Figura 9

1. Albero del cilindro

2. In presenza di gioco sulle estremità, procedete nel modo seguente:
   A. Allentate la vite di arresto esterna che fissa il dado di regolazione dei cuscinetti all'alloggiamento dei cuscinetti sul lato sinistro dell'apparato di taglio (Figura 10).

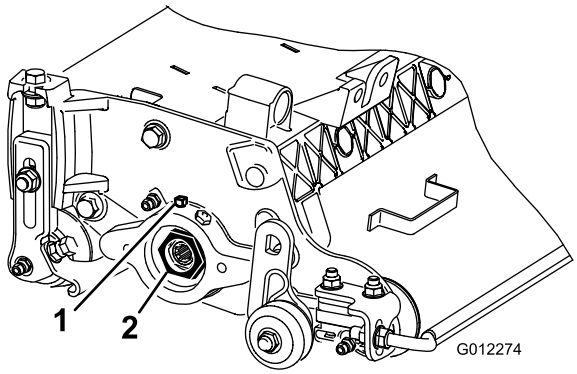

Figura 10

1. Vite di arresto
2. Dado di regolazione dei cuscinetti

   B. Con una chiave a bussola 1-3/8 serrate lentamente il dado di regolazione dei cuscinetti del cilindro fino alla scomparsa del gioco sulle estremità. Se la regolazione del dado non elimina il gioco sulle estremità, sostituite i cuscinetti del cilindro.

   Nota: I cuscinetti del cilindro **non** necessitano di precarico. Un serraggio eccessivo del dado di regolazione dei cuscinetti del cilindro danneggia i cuscinetti.

3. Serrate la vite di arresto che fissa il dado di regolazione dei cuscinetti all'alloggiamento dei cuscinetti. Serrate la vite di arresto ad un valore compreso tra 1,4 e 1,6 N·m.

Rimozione delle lame del verticutter dall'albero

1. Bloccate con una morsa l'estremità dell'albero del verticutter dotata di rondella e dado singoli.
2. Ruotate il dado sull'altra estremità dell'albero in senso antiorario, fino a rimuoverlo.

⚠ ATTENZIONE

Le lame sono molto affilate ed eventuali bave presenti sulle stesse potrebbero procurarvi tagli alle mani.

Prestate attenzione nel rimuovere le lame dall'albero.

3. Rimuovete il distanziatore piccolo, la rondella, le lame e i distanziatori grandi. Pulite e lubrificate l'albero a sezione quadrata con uno strato sottile di grasso per agevolare l'assemblaggio (Figura 11).

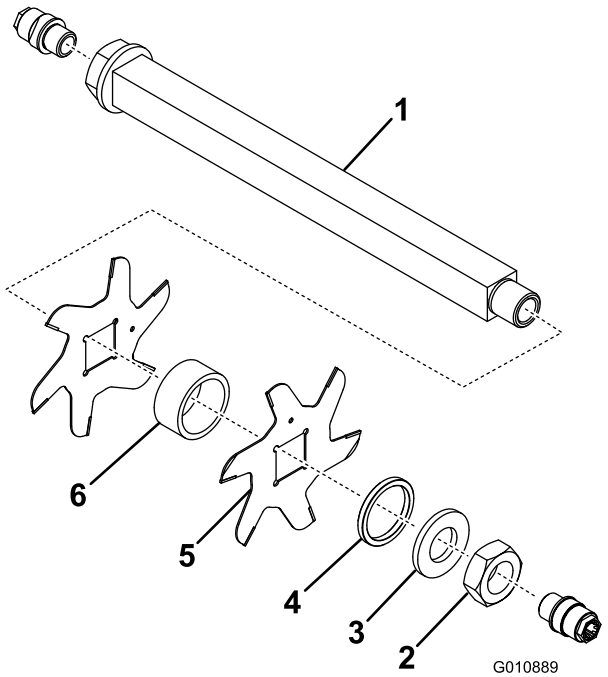

Figura 11

1. Albero
2. Dado
3. Rondella
4. Distanziatore piccolo
5. Lama (16)
6. Distanziatore grande (15)

Importante: Non invertite il senso di montaggio delle lame del cilindro del verticutter. L'ordine di disassemblaggio è estremamente importante. Non invertite il senso di montaggio delle lame durante il disassemblaggio, né l'ordine in fase di assemblaggio. Prestate attenzione al foro di riferimento delle lame. Il foro di riferimento serve ai fini dell'assemblaggio, per dare al cilindro del verticutter la conformazione elicoidale appropriata.

Installazione delle lame del verticutter

1. Montate una lama (Figura 12).
2. Montate un distanziatore grande.
3. Non invertite il senso di montaggio delle lame durante il riassemblaggio sull'albero del cilindro.

   Nota: Se il senso di montaggio delle lame è invertito, le lame che eseguono il taglio (più consumate) si troveranno alternate alle estremità affilate delle lame che, a causa del montaggio sbagliato, non eseguono il taglio. In queste condizioni il cilindro del verticutter darà prestazioni scarse. È necessario fare sempre attenzione durante lo smontaggio delle lame del verticutter dall'albero.
4. Montate la lama successiva ruotata in senso orario in modo tale che il foro di riferimento (Figura 12) non sia allineato al foro della prima lama, bensì sia spostato di un lato sulla sezione quadrata dell'albero.

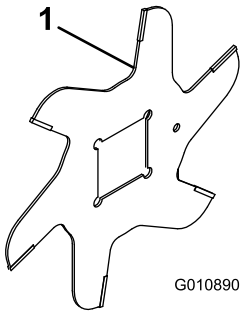

Figura 12

1. Foro di riferimento

5. Proseguite in questo modo all'installazione di distanziali e lame finché non è stato assemblato l'intero complemento di lame.

   Nota: Una volta assemblate correttamente, le lame saranno orientate in modo tale da disegnare una forma elicoidale.
6. Installate il distanziale piccolo sull'albero.
7. Applicate Blue Loctite 242 sul dado. Montate il dado sull'albero (con il lato levigato rivolto verso il distanziatore) e serratelo a un valore compreso tra 108,5 e 135 N·m).

Manutenzione del rullo

Per la manutenzione del rullo sono disponibili un Kit di ricostruzione rullo, Codice N. 114-5430 e un Kit utensili per ricostruzione rullo, cat. N. 115-0803 (Figura 13). Il Kit di ricostruzione rullo include tutti i cuscinetti, i dadi dei cuscinetti, le guarnizioni interne ed esterne necessari per ricostruire un rullo. Il Kit utensili per ricostruzione rullo include tutti gli utensili e le istruzioni d'installazione necessari per ricostruire un rullo con il kit di ricostruzione rullo. Fate

riferimento al catalogo dei componenti o contattate il vostro distributore per assistenza.

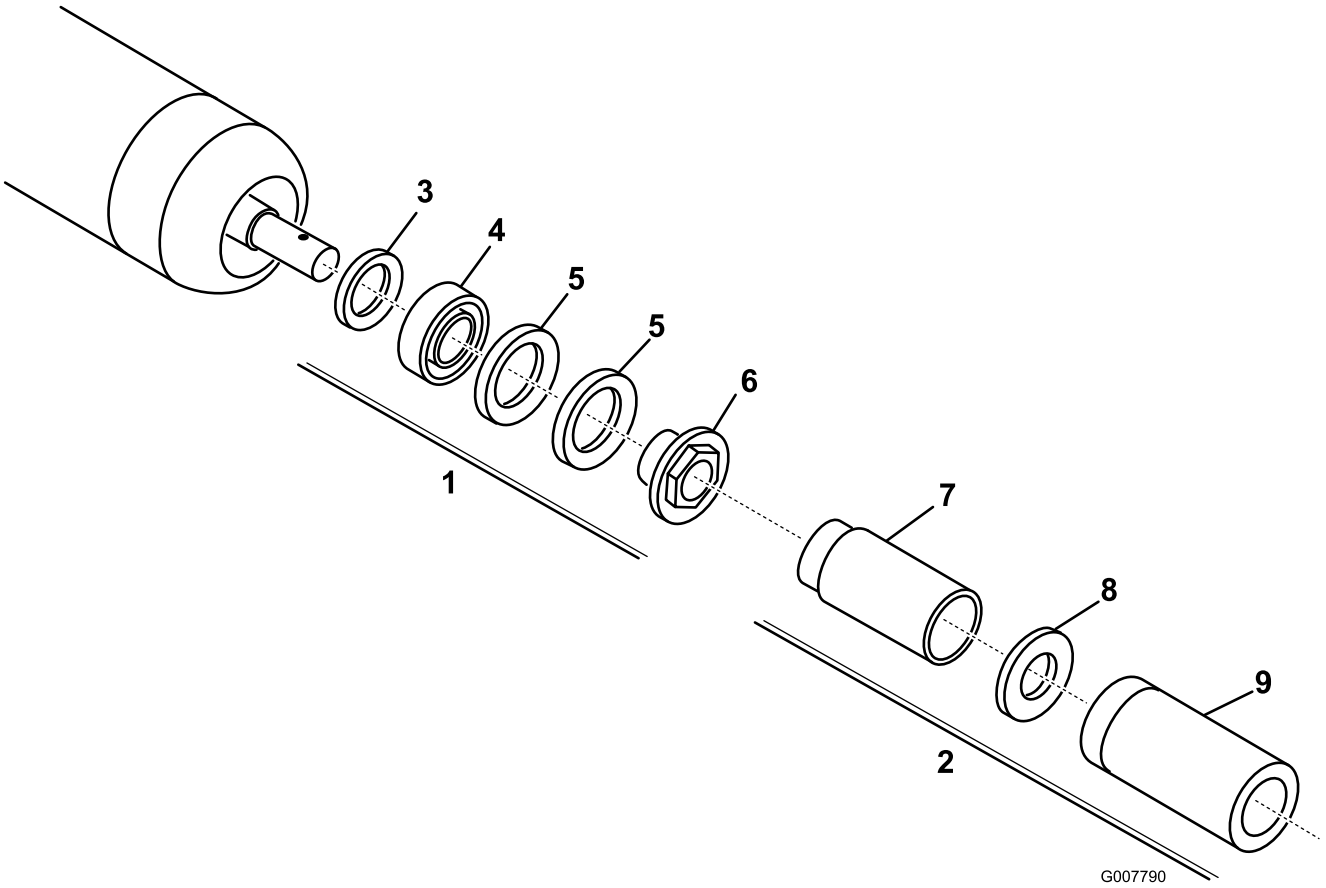

Figura 13

1. Kit di ricostruzione (cat. N. 114-5430)
2. Kit utensili per ricostruzione (cat. N. 115-0803)
3. Guarnizione interna
4. Cuscinetto
5. Guarnizione esterna
6. Dado cuscinetto
7. Utensile per guarnizione interna
8. Rondella
9. Utensile per cuscinetto/guarnizione esterna

Note:

Dichiarazione di incorporazione

The Toro Company, 8111 Lyndale Ave. South, Bloomington, MN, USA dichiara che la(e) seguente(i) unità è(sono) conforme(i) alle direttive elencate, se installata(e) in conformità con le istruzioni allegate su determinati modelli Toro come riportato nelle relative Dichiarazioni di Conformità.

Nº del modello	Nº di serie	Descrizione del prodotto	Descrizione fattura	Descrizione generale	Direttiva
03184	315000001 e superiori	Verticutter da 68,5 cm	RM 3100 27" VERTICUTTER	68,6 cm, Verti-cutter	2006/42/CE

La relativa documentazione tecnica è stata redatta come previsto nella Parte B dell'Allegato VII di 2006/42/CE.

Ci impegneremo a trasmettere, in risposta alle richieste delle autorità nazionali, le informazioni sul macchinario parzialmente completato. Il metodo di trasmissione sarà elettronico.

La macchina non sarà messa in servizio fino all'integrazione nei modelli Toro omologati, come indicato nella relativa Dichiarazione di conformità e secondo le istruzioni, in virtù delle quali possa essere dichiarata conforme con le relative Direttive.

Certificazione:

David Klis
Sr. Engineering Manager
8111 Lyndale Ave. South
Bloomington, MN 55420, USA
January 19, 2015

Contatto Tecnico UE:

Peter Tetteroo
Toro Europe NV
B-2260 Oevel-Westerloo
Belgium

Tel. 0032 14 562960
Fax 0032 14 581911

Elenco dei distributori internazionali:

Distributore:	Paese:	Numero di telefono:	Distributore:	Paese:	Numero di telefono:
Agrolanc Kft	Ungheria	36 27 539 640	Maquiver S.A.	Colombia	57 1 236 4079
Balama Prima Engineering Equip.	Hong Kong	852 2155 2163	Maruyama Mfg. Co. Inc.	Giappone	81 3 3252 2285
B-Ray Corporation	Corea	82 32 551 2076	Mountfield a.s.	Repubblica Ceca	420 255 704 220
Casco Sales Company	Portorico	787 788 8383	Mountfield a.s.	Slovacchia	420 255 704 220
Ceres S.A.	Costa Rica	506 239 1138	Munditol S.A.	Argentina	54 11 4 821 9999
CSSC Turf Equipment (pvt) Ltd.	Sri Lanka	94 11 2746100	Norma Garden	Russia	7 495 411 61 20
Cyril Johnston & Co.	Irlanda del Nord	44 2890 813 121	Oslinger Turf Equipment SA	Ecuador	593 4 239 6970
Cyril Johnston & Co.	Repubblica d'Irlanda	44 2890 813 121	Oy Hako Ground and Garden Ab	Finlandia	358 987 00733
Equiver	Messico	52 55 539 95444	Parkland Products Ltd.	Nuova Zelanda	64 3 34 93760
Femco S.A.	Guatemala	502 442 3277	Perfetto	Polonia	48 61 8 208 416
ForGarder OU	Estonia	372 384 6060	Pratoverde SRL.	Italia	39 049 9128 128
G.Y.K. Company Ltd.	Giappone	81 726 325 861	Prochaska & Cie	Austria	43 1 278 5100
Geomechaniki of Athens	Grecia	30 10 935 0054	RT Cohen 2004 Ltd.	Israele	972 986 17979
Golf international Turizm	Turchia	90 216 336 5993	Riversa	Spagna	34 9 52 83 7500
Guandong Golden Star	Cina	86 20 876 51338	Lely Turfcare	Danimarca	45 66 109 200
Hako Ground and Garden	Svezia	46 35 10 0000	Solvert S.A.S.	Francia	33 1 30 81 77 00
Hako Ground and Garden	Norvegia	47 22 90 7760	Spypros Stavrinides Limited	Cipro	357 22 434131
Hayter Limited (U.K.)	Regno Unito	44 1279 723 444	Surge Systems India Limited	India	91 1 292299901
Hydroturf Int. Co Dubai	Emirati Arabi Uniti	97 14 347 9479	T-Markt Logistics Ltd.	Ungheria	36 26 525 500
Hydroturf Egypt LLC	Egitto	202 519 4308	Toro Australia	Australia	61 3 9580 7355
Irrimac	Portogallo	351 21 238 8260	Toro Europe NV	Belgio	32 14 562 960
Irrigation Products Int'l Pvt Ltd.	India	0091 44 2449 4387	Valtech	Marocco	212 5 3766 3636
Jean Heybroek b.v.	Paesi Bassi	31 30 639 4611	Victus Emak	Polonia	48 61 823 8369

Informativa europea sulla privacy

Dati raccolti da Toro
Toro Warranty Company (Toro) rispetta la privacy. Al fine di elaborare i reclami in garanzia e contattarvi in caso di richiamo di un prodotto, vi chiediamo di comunicarci determinati dati personali direttamente o tramite il rivenditore Toro in loco o Toro Company.

Il sistema di garanzia Toro è installato su server situati negli Stati Uniti, dove la legge sulla tutela della privacy può prevedere una protezione diversa da quella del vostro paese.

COMUNICANDOCI I VOSTRI DATI PERSONALI ACCONSENTITE ALLA LORO ELABORAZIONE COME INDICATO NELL'INFORMATIVA SULLA PRIVACY.

Utilizzo delle informazioni da parte di Toro
Toro può utilizzare i vostri dati personali per elaborare i reclami in garanzia e contattarvi in caso di richiamo di un prodotto e per qualsiasi altra comunicazione, nonché condividere i vostri dati con consociate, rivenditori e altri partner commerciali collegati a tali attività. Non venderemo i vostri dati personali ad altre aziende. Ci riserviamo il diritto di divulgare i dati personali a scopo di conformità con la legislazione applicabile e su richiesta delle autorità competenti, per il corretto funzionamento del sistema o per tutelare noi stessi o gli altri utenti.

Conservazione dei dati personali
Conserveremo i vostri dati personali finché saranno necessari per gli scopi previsti al momento della loro raccolta iniziale o per altri scopi legittimi (come la conformità normativa) o laddove richiesto dalla legislazione applicabile.

Impegno di Toro alla sicurezza dei dati personali
Adottiamo precauzioni ragionevoli per proteggere la sicurezza dei vostri dati personali, nonché misure atte a mantenere l'accuratezza e lo status corrente dei dati personali.

Accesso e correzione dei dati personali
Per rivedere o correggere i vostri dati personali, contattateci via email all'indirizzo legal@toro.com.

Legislazione australiana relativa ai consumatori

I clienti australiani potranno reperire i dettagli concernenti la legislazione australiana relativa ai consumatori all'interno della confezione o presso il concessionario Toro in loco.

Garanzia Toro per prodotti commerciali generali

Garanzia limitata di due anni

Condizioni e prodotti coperti

The Toro Company e la sua affiliata, Toro Warranty Company, ai sensi dell'accordo tra di loro siglato, garantiscono che il vostro Prodotto Commerciale Toro (il "Prodotto") è esente da difetti di materiale e lavorazione per il periodo più breve tra due anni o 1500 ore di servizio*. Questa garanzia si applica a tutti i prodotti ad eccezione degli arieggiatori (per questi prodotti vedere le dichiarazioni di garanzia a parte). Nei casi coperti dalla garanzia, provvederemo alla riparazione gratuita del Prodotto, ad inclusione di diagnosi, manodopera, parti e trasporto. La presente garanzia è valida con decorrenza dalla data di consegna del Prodotto all'acquirente iniziale.
* Prodotto provvisto di contaore.

Istruzioni per ottenere il servizio in garanzia

Voi avete la responsabilità di notificare il Distributore Commerciale dei Prodotti o il Concessionario Commerciale Autorizzato dei Prodotti dal quale avere acquistato il Prodotto, non appena ritenete che esista una condizione prevista dalla garanzia. Per informazioni sul nominativo di un Distributore Commerciale dei Prodotti o di un Concessionario Autorizzato, e per qualsiasi chiarimento in merito ai vostri diritti e responsabilità in termini di garanzia, potete contattarci a:

Toro Commercial Products Service Department
Toro Warranty Company
8111 Lyndale Avenue South
Bloomington, MN 55420-1196

+1–952–888–8801 o +1–800–952–2740
E-mail: commercial.warranty@toro.com

Responsabilità del Proprietario

Quale proprietario del Prodotto siete responsabile della manutenzione e delle regolazioni citate nel *Manuale dell'operatore*. La mancata esecuzione della manutenzione e delle regolazioni previste possono rendere invalido il reclamo in garanzia.

Articoli e condizioni non coperti da garanzia

Non tutte le avarie o i guasti che si verificano durante il periodo di garanzia sono difetti di materiale o lavorazione. Quanto segue è escluso dalla presente garanzia:

- Avarie del prodotto risultanti dall'utilizzo di parti di ricambio non originali Toro, o dal montaggio e utilizzo di parti aggiuntive, o dall'impiego di accessori e prodotti modificati non a marchio Toro. Una garanzia a parte può essere fornita dal produttore dei suddetti articoli.
- Avarie del prodotto risultanti dalla mancata esecuzione della manutenzione e/o delle regolazioni consigliate. Qualora non venga eseguita una corretta manutenzione del Prodotto, secondo le procedure consigliate, elencate nel *Manuale dell'operatore*, eventuali richieste di intervento in garanzia potrebbero essere respinte.
- Avarie risultanti dall'utilizzo del prodotto in maniera errata, negligente o incauta.
- Le parti soggette a usura derivante dall'utilizzo, salvo quando risultino difettose. I seguenti sono alcuni esempi di parti di consumo che si usurano durante il normale utilizzo del prodotto: pastiglie e segmenti dei freni, ferodi della frizione, lame, cilindri, rulli e cuscinetti (con guarnizione o da lubrificare), controlame, candele, ruote orientabili e cuscinetti, pneumatici, filtri, nastri e alcuni componenti di irrigatori, come membrane, ugelli, valvole di ritegno, ecc.
- Avarie provocate da cause esterne. I seguenti sono solo alcuni esempi di cause esterne: condizioni atmosferiche, metodi di rimessaggio, contaminazione, utilizzo di carburanti, refrigeranti, lubrificanti, additivi, fertilizzanti, acqua o prodotti chimici non autorizzati, ecc.
- Avarie o problemi prestazionali dovuti all'utilizzo di carburanti (per es. benzina, diesel o biodiesel) non conformi ai rispettivi standard industriali.
- Rumore, vibrazione, usura e deterioramento normali.
- L'usura normale dovuta all'uso comprende, senza limitazione alcuna, danni a sedili causati da usura o abrasione, superfici verniciate usurate, adesivi o finestrini graffiati, ecc.

Parti

Le parti previste per la sostituzione come parte della manutenzione sono garantite per il periodo di tempo fino al tempo previsto per la sostituzione di tale parte. Le parti sostituite ai sensi della presente garanzia sono coperte per tutta la durata della garanzia del prodotto originale e diventano proprietà di Toro. Toro si riserva il diritto di prendere la decisione finale in merito alla riparazione di parti o gruppi esistenti, o alla loro sostituzione. Per le riparazioni in garanzia Toro può utilizzare parti ricostruite.

Garanzia sulla batteria agli ioni di litio e deep cycle:

Le batterie agli ioni di litio e deep cycle hanno uno specifico numero totale di kilowattora erogabili durante la loro vita. Le modalità di utilizzo, ricarica e manutenzione possono allungare o abbreviare la vita totale della batteria. Man mano che le batterie di questo prodotto si consumano, la quantità di lavoro utile tra gli intervalli di carica si ridurrà lentamente, fino a che la batteria sarà del tutto esaurita. La sostituzione di batterie che, a seguito del normale processo di usura, risultano inutilizzabili, è responsabilità del proprietario del prodotto. Durante il normale periodo di garanzia del prodotto potrebbe essere necessaria la sostituzione delle batterie, a spese del proprietario.
Nota: (Solo batteria agli ioni di litio): Una batteria agli ioni di litio ha soltanto una garanzia prorata parziale da 3 a 5 anni in base alla durata di servizio e ai kilowattora utilizzati. Per ulteriori informazioni si rimanda al *Manuale dell'operatore*.

La manutenzione è a spese del proprietario.

La messa a punto, la lubrificazione e la pulizia del motore, la sostituzione dei filtri, il refrigerante e l'esecuzione delle procedure di manutenzione consigliata sono alcuni dei normali servizi richiesti dai prodotti Toro a carico del proprietario.

Condizioni generali

La riparazione da parte di un Distributore o Concessionario Toro autorizzato è l'unico rimedio previsto dalla presente garanzia.

Né The Toro Company né Toro Warranty Company sono responsabili di danni indiretti, incidentali o consequenziali in merito all'utilizzo dei Prodotti Toro coperti dalla presente garanzia, ivi compresi costi o spese per apparecchiature sostitutive o assistenza per periodi ragionevoli di avaria o di mancato utilizzo in attesa della riparazione ai sensi della presente garanzia. Ad eccezione della garanzia sulle emissioni, citata di seguito, se pertinente, non vi sono altre espresse garanzie. Tutte le garanzie implicite di commerciabilità e idoneità all'uso sono limitate alla durata della presente garanzia esplicita.

In alcuni stati non è permessa l'esclusione di danni incidentali o consequenziali, né limitazioni sulla durata di una garanzia implicita; di conseguenza, nel vostro caso le suddette esclusioni e limitazioni potrebbero non essere applicabili. La presente garanzia concede diritti legali specifici; potreste inoltre godere di altri diritti, che variano da uno Stato all'altro.

Nota relativa alla garanzia del motore:

Il Sistema di Controllo delle Emissioni presente sul vostro Prodotto può essere coperto da garanzia a parte, rispondente ai requisiti stabiliti dall'Environmental Protection Agency (EPA) degli Stati Uniti e/o dall'Air Resources Board (CARB) della California. Le limitazioni di cui sopra, in termini di ore, non sono applicabili alla garanzia del Sistema di Controllo delle Emissioni. I particolari sono riportati nella Dichiarazione di Garanzia sul Controllo delle Emissioni del motore, fornita con il prodotto o presente nella documentazione del costruttore del motore

Paesi diversi dagli Stati Uniti e dal Canada

I clienti acquirenti di prodotti Toro esportati dagli Stati Uniti o dal Canada devono contattare il proprio Distributore (Concessionario) Toro per ottenere le polizze di garanzia per il proprio paese, regione o stato. Se per qualche motivo non siete soddisfatti del servizio del vostro Distributore o avete difficoltà nell'ottenere informazioni sulla garanzia, siete pregati di rivolgervi all'importatore Toro.