Form No. 3394-473 Rev A

TORO®

Count on it.

Gebruikershandleiding

Verticutter van 69 cm

Reelmaster® 3100-D-serie DPA-maaidekken

Modelnr.: 03184—Serienr.: 315000001 en hoger

Registreer uw product op www.Toro.com.
Vertaling van de oorspronkelijke tekst (NL)

CE

3394-473 A

⚠ WAARSCHUWING

CALIFORNIË
Proposition 65 Waarschuwing

Dit product bevat een chemische stof of chemische stoffen waarvan de Staat Californië weet dat ze kanker, geboorteafwijkingen en schade aan het voortplantingssysteem veroorzaken.

Dit product voldoet aan alle relevante Europese richtlijnen. Voor meer informatie, zie de inbouwverklaring aan het einde van deze handleiding.

Inleiding

De verticuteerset wordt op een zitmaaier gemonteerd en zijn bedoeld voor gebruik door professionele bestuurders en voor commerciële toepassingen. De machine is voornamelijk ontworpen voor het verticuteren van gras van goed onderhouden gazons in parken, sportvelden en golfbanen.

Lees deze informatie zorgvuldig door, zodat u weet hoe u de machine op de juiste wijze moet gebruiken en onderhouden en om schade aan de machine en letsel te voorkomen. U bent verantwoordelijk voor het juiste en veilige gebruik van de machine.

U kunt rechtstreeks contact opnemen met Toro via www.Toro.com voor documentatie over productveiligheid en bedieningsinstructies, informatie over accessoires, hulp bij het vinden van een dealer of om uw product te registreren.

Als u service, originele Toro-onderdelen of aanvullende informatie nodig hebt, kunt u contact opnemen met een erkende servicedealer of met de klantenservice van Toro. U dient hierbij altijd het modelnummer en het serienummer van het product te vermelden. U kunt de nummers noteren in de ruimte hieronder.

Modelnr.: _____

Serienr.: _____

Er worden in deze handleiding een aantal mogelijke gevaren en een aantal veiligheidsberichten genoemd met het volgende veiligheidssymbool (Figuur 1) dat duidt op een gevaarlijke situatie die zwaar lichamelijk letsel of de dood tot gevolg kan hebben wanneer de veiligheidsvoorschriften niet in acht worden genomen.



Figuur 1

1. Veiligheidssymbool

Er worden in deze handleiding twee woorden gebruikt om uw aandacht op bijzondere informatie te vestigen. **Belangrijk** attendeert u op bijzondere technische informatie en **Opmerking** duidt algemene informatie aan die bijzondere aandacht verdient.

© 2015—The Toro® Company

Alle rechten voorbehouden

Inhoud

Veiligheid 3
Veiligheids- en instructiestickers 4
Montage 5
1 De verticuteerset inspecteren 6
2 De transportrollen monteren 6
3 Mesdiepte afstellen 6
4 Achtergrasscherm instellen 7
5 Rolschrapers afstellen 7
6 De transportrollen instellen 8
7 Messenkooi van de verticuteerset monteren 8
Algemeen overzicht van de machine 9
Specificaties 9
Gebruiksaanwijzing 9
Oefenperiode 9
Tips voor bediening en gebruik 9
Onderhoud 10
De verticuteerset smeren 10
De lagers van de messenkooi afstellen 10
De verticuteermessen van de as verwijderen 11
Verticuteermessen monteren 11
Onderhoud van de rol 11

Veiligheid

Deze machine is ontworpen in overeenstemming met de EN-norm ISO 5395:2013.

Risicobeheersing en ongevallenpreventie zijn afhankelijk van de oplettendheid, zorgvuldigheid en een goede instructie van het personeel dat is belast met het gebruik, onderhoud en opslag van de machine. Onjuist gebruik of onderhoud van de machine kan lichamelijk of dodelijk letsel veroorzaken. Om het risico op lichamelijk of dodelijk letsel te verminderen, moet u zich aan de volgende veiligheidsinstructies houden.

- Voordat u de verticuteerset start, moet u ervoor zorgen dat u alle instructies in de gebruikershandleiding en op de machine hebt gelezen, begrepen en uitgevoerd.
- Voordat u met de verticuteerset gaat werken, moet u ervoor zorgen dat u alle instructies in de gebruikershandleiding hebt gelezen, begrepen en uitgevoerd.
- Laat nooit kinderen de tractie-eenheid of de verticuteerset gebruiken. Laat volwassenen nooit de tractie-eenheid of verticuteerset bedienen zonder dat ze een grondige instructie hebben gekregen. De verticuteerset mag uitsluitend worden gebruikt door getrainde personen die deze handleiding hebben gelezen.
- Gebruik de verticuteerset nooit als u onder invloed bent van medicijnen, drugs of alcohol.
- Bliksem kan ernstig of dodelijk letsel veroorzaken. Als u bliksem ziet of donder hoort in het gebied, gebruik de machine dan niet; ga schuilen.
- Zorg ervoor dat alle veiligheidsschermen en veiligheidsvoorzieningen op hun plaats zitten. Als veiligheidsschermen, veiligheidsvoorzieningen of stickers in slechte staat verkeren, onleesbaar zijn of beschadigd raken, moet u deze herstellen of vervangen vóór u de machine gaat gebruiken. Draai ook losse moeren, bouten en schroeven vast, zodat veilig met de verticuteerset kan worden gewerkt.
- Draag altijd stevige schoenen met een gripvaste zool. Draag geen sandalen, tennisschoenen, gymschoenen of een korte broek als u de verticuteerset gebruikt. Draag ook geen loszittende kleding die kan worden gegrepen door bewegende onderdelen. Draag altijd een lange broek. Het verdient aanbeveling een veiligheidsbril, veiligheidsschoenen en een helm te dragen. Dit is verplicht op grond van diverse plaatselijke verordeningen en verzekeringsbepalingen.
- Haal alle verontreiniging of andere voorwerpen weg die opgeraapt kunnen worden en door de messen van de verticuteerset kunnen worden weggeslingerd. Houd omstanders uit het trimgebied.
- Als de maaimessen op een vast voorwerp stoten of als de unit abnormaal trilt, stopt u en schakelt u de motor uit. Controleer de verticuteerset op beschadigde onderdelen.

Herstel eventuele schade vóór u de verticuteerset weer start en gaat gebruiken.

- Breng de verticuteerset omlaag naar de grond en haal het sleuteltje uit het contact als u de machine onbewaakt achterlaat.
- Zorg ervoor dat alle moeren, bouten en schroeven goed zijn vastgedraaid zodat u veilig met de verticuteerset kunt werken.
- Haal het sleuteltje uit het contact om te voorkomen dat de motor per ongeluk start als u onderhouds- of afstelwerkzaamheden aan de machine verricht of deze opslaat.
- Verricht onderhoudswerkzaamheden uitsluitend volgens de instructies in deze handleiding. Indien belangrijke reparaties nodig zijn of hulp vereist is, moet u contact opnemen met een erkende Toro dealer.
- Originele onderdelen van Toro zijn de beste waarborg van uw investering en het optimale prestatievermogen van uw Toro-maaimachine. Om de betrouwbaarheid te verzekeren levert Toro reserve-onderdelen die volledig voldoen aan de technische specificaties van onze machines. Kies voor zekerheid, kies voor originele Toro-onderdelen.

Veiligheids- en instructiestickers

Veiligheidsstickers en veiligheidsinstructies zijn gemakkelijk zichtbaar voor de bestuurder en bevinden zich bij plaatsen waar gevaar kan ontstaan. Vervang alle beschadigde of verdwenen stickers.

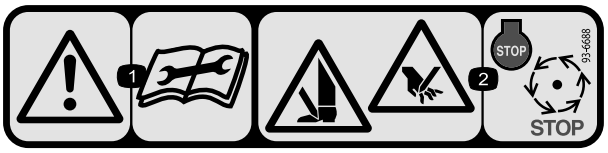

93-6688

1. Waarschuwing - Lees de instructies voordat u service- of onderhouds-werkzaamheden uitvoert.
2. Handen en voeten kunnen worden gesneden – Zet de motor af en wacht totdat alle bewegende delen tot stilstand zijn gekomen.

Montage

Losse onderdelen

Gebruik onderstaande lijst om te controleren of alle onderdelen zijn geleverd.

Procedure	Omschrijving	Hoeveelheid	Gebruik
1	Verticuteerset	1	De verticuteerset inspecteren.
2	Transportrolconstructie Borgpen	2 2	De transportrollen monteren.
3	Geen onderdelen vereist	–	Mesdiepte afstellen.
4	Geen onderdelen vereist	–	Achtergrasscherm instellen.
5	Geen onderdelen vereist	–	Rolschrapers afstellen.
6	Geen onderdelen vereist	–	De transportrollen instellen.
7	Geen onderdelen vereist	–	Messenkooi van de verticuteerset monteren.

Instructiemateriaal en aanvullende onderdelen

Omschrijving	Hoeveelheid	Gebruik
Onderdelencatalogus Gebruikershandleiding	1 1	Lees het materiaal en bewaar het op een geschikte plaats.

Belangrijk: **Zonder dit materiaal kan de volledige montage niet worden voltooid.**

Opmerking: Bepaal vanuit de normale bedieningspositie de linker- en rechterzijde van de machine.

Opmerking: Als u de verticuteerset moet kantelen om bij de verticuteermessen te kunnen komen, moet u de kick-standaard (meegeleverd met de tractie-eenheid) (Figuur 2).

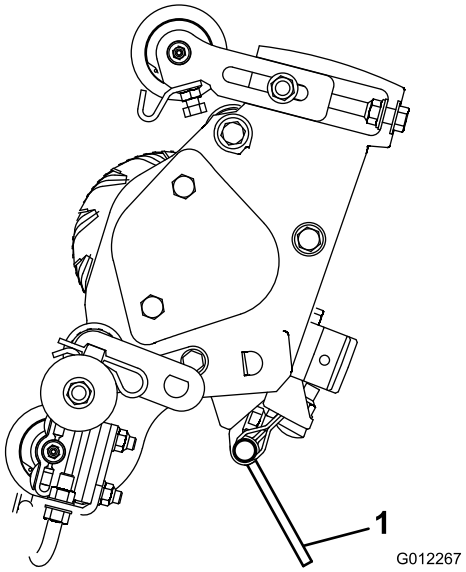

Figuur 2

1. Kick-standaard

1

De verticuteerset inspecteren

Benodigde onderdelen voor deze stap:

1	Verticuteerset

Procedure

Nadat de verticuteerset is uitgepakt, controleert u het volgende:

1. Controleer of er aan beide kanten van de messenkooi smeervet zit. Er moet duidelijk vet te zien zijn op de lagers van de messenkooi en de inwendige gleuven van de as van de messenkooi.
2. Controleer of alle moeren en bouten stevig zijn vastgezet.
3. Zorg ervoor dat de ophanging van het draagframe vrij kan bewegen en niet vastloopt als deze vooruit en achteruit wordt bewogen.

2

De transportrollen monteren

Benodigde onderdelen voor deze stap:

2	Transportrolconstructie
2	Borgpen

Procedure

Bevestig een transportrolbeugel aan de pen van elke zijplaat met een borgpen (Figuur 3).

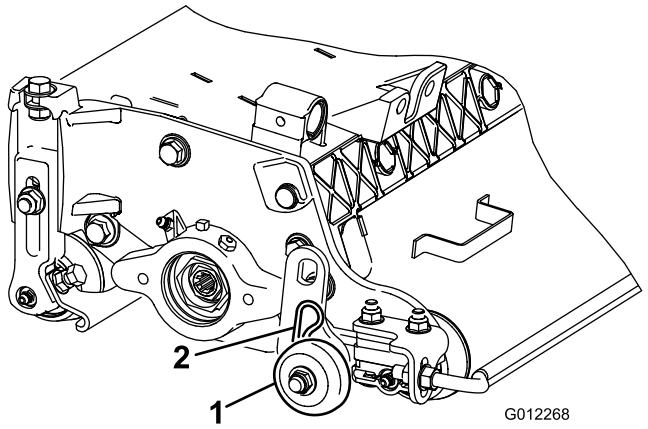

Figuur 3

1. Transportrolconstructie 2. Borgpen

Opmerking: De rol moet naar de achterzijde van de verticuteerset zijn gericht.

3

Mesdiepte afstellen

Geen onderdelen vereist

Procedure

Opmerking: De maximale aanbevolen mesdiepte bedraagt 6 mm.

1. Plaats de messenkooi van de verticuteerset op een horizontaal oppervlak.
2. Plaats 2 meetstaven van de gewenste mesdiepte onder de grond onder de voor- en achterrollen van de messenkooi van de verticuteerset (aan beide uiteinden van de messenkooi) (Figuur 4).

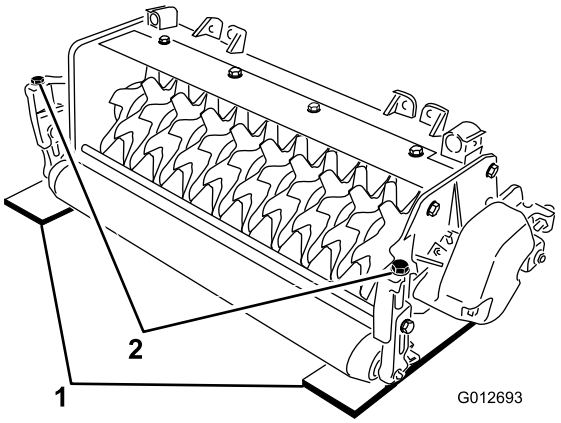

Figuur 4

1. Hoogtelat
2. Stelbout

Opmerking: De verticuteermessen mogen de meetstaven niet raken.

3. Draai de stelbout op elke maaihoogtebeugel (Figuur 4) zo, dat de messen van de messenkooi aan beide zijden contact maken met de horizontale ondergrond.

Opmerking: Zodra de verticuteermessen slijten, neemt de diameter van de messenkooi af en verandert de diepte-instelling. Controleer regelmatig de diepte-instelling om er zeker van te zijn dat de gewenste diepte wordt bereikt.

4

Achtergrasscherm instellen

Geen onderdelen vereist

Procedure

Opmerking: Bij het werken op gazon met veel vuil of ongebruikelijk veel gazonvilt, kunt u het achterscherm openen om het vuil eenvoudiger uit de messenkooi te verwijderen.

1. Draai de bouten op het scharnierpunt van het grasscherm los (Figuur 5).

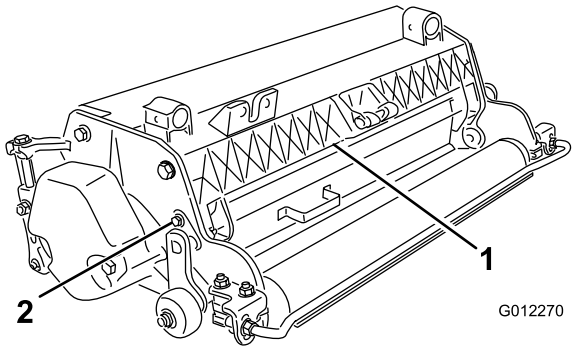

Figuur 5

1. Achtergrasscherm
2. Ankerbout

2. Draai het grasscherm naar de gewenste instelling en draai de bouten vast (Figuur 5).

⚠ VOORZICHTIG

Open het achterscherm niet verder dan horizontaal ten opzichte van de grond.

Uitgeworpen afval kan lichamelijk letsel veroorzaken.

5

Rolschrapers afstellen

Geen onderdelen vereist

Procedure

1. Draai de flensmoeren los waarmee de rolschrapers zijn bevestigd (Figuur 6).

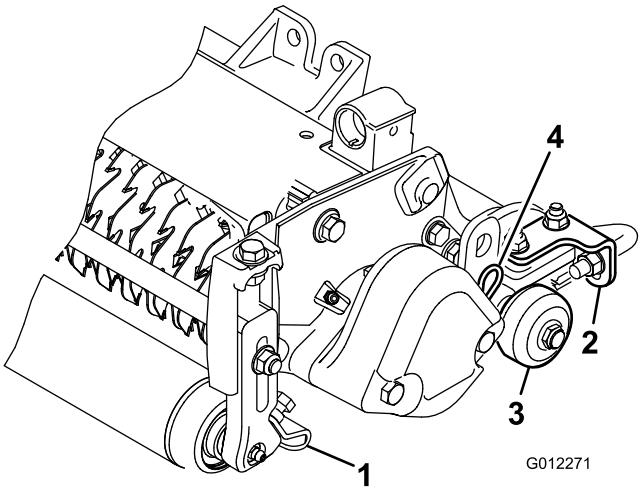

Figuur 6

1. Voorrolschraper
2. Achterrolschraper
3. Transportrol
4. Borgpen

2. Beweeg de stang van de schraper naar binnen of naar buiten om een ruimte van 0,0 tot 0,75 mm in te stellen tussen de schraper en de rol.
3. Controleer of de stang van de schraper zich parallel aan de rol en aan het horizontale oppervlak bevindt.
4. Draai de flensmoeren vast om de afstelling te borgen.

6

De transportrollen instellen

Geen onderdelen vereist

Procedure

Voordat de verticuteermessen omlaag worden gebracht tot op de vloer of van de tractie-eenheid worden verwijderd, moet u de transportrollen (Figuur 6) verwijderen om de messen te beschermen tegen contact met een hard oppervlak.

1. Verwijder de borgpen waarmee de beugel van de transportrol aan de pen van de zijplaat is bevestigd.
2. Plaats de transportrol als volgt:
   - Breng de rolbeugel omlaag voordat de verticuteerset omlaag komt en de vloer raakt.
   - Breng de rolbeugel omhoog nadat de verticuteerset omhoog is gebracht in de bedrijfsstand.
3. Bevestig de transportrolbeugel aan de pen van de zijplaat met de borgpen.
4. Herhaal deze procedure aan de andere kant van de verticuteerset.

7

Messenkooi van de verticuteerset monteren

Geen onderdelen vereist

Procedure

Belangrijk: Wees voorzichtig bij het omlaag brengen van de messenkooien van de verticuteerset zodat u de messen van de messenkooi niet beschadigt door contact met een betonnen vloer of een verhard oppervlak. Breng de transportrollen omlaag voordat u de verticuteerset omlaag brengt naar een betonnen vloer of een verhard oppervlak.

De verticuteerset kan op één van de drie plaatsen op de tractie-eenheid worden gemonteerd. In afbeelding 6 ziet u de oriëntatie van de hydraulische aandrijfmotor voor elke locatie. Indien de motor moet worden bevestigd aan een punt op het rechter uiteinde van de verticuteerset, moet u een contragewicht monteren aan het linker uiteinde van de verticuteerset. Indien de motor moet worden bevestigd aan het linker uiteinde, moet u een contragewicht monteren aan het rechter uiteinde van de verticuteerset.

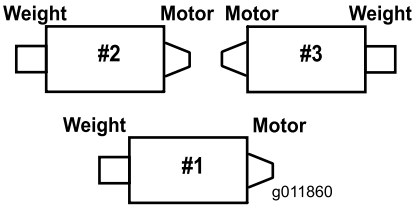

Figuur 7

Opmerking: De contragewichten zijn bij levering aan het rechter uiteinde van de verticuteerset gemonteerd. De bouten op het linker uiteinde moeten worden gebruikt om de hydraulische motor vast te zetten.

De messenkooien van de verticuteerset worden op dezelfde manier als maaidekken op de tractie-eenheid gemonteerd. Raadpleeg de gebruikershandleiding van de tractie-eenheid voor montage-instructies.

Algemeen overzicht van de machine

Specificaties

Nettogewicht	63 kg

Gebruiksaanwijzing

Opmerking: Bepaal vanuit de normale bedieningspositie de linker- en rechterzijde van de machine.

Oefenperiode

Beoordeel de prestaties van de messenkooi bij de gewenste instelling voordat u de messenkooien van de verticuteerset in werking stelt. Verticuteer een vrij terrein dat niet wordt gebruikt, om vast te stellen of de gewenste resultaten worden bereikt. Indien gewenst afstellen.

Tips voor bediening en gebruik

1. Gebruik de tractie-eenheid bij volgas en maximale snelheid van de messenkooien (stand 11) en tussen 5 tot 8 km/u.
2. De maximale aanbevolen instelling voor de mesdiepte bedraagt 6 mm.
3. De vermogensvereisten voor het bedienen van de verticuteermessenkooien variëren afhankelijk van de gazon- en grondomstandigheden. De rijsnelheid moet in bepaalde omstandigheden worden verminderd.
4. Bij het werken op gazon met veel vuil of ongebruikelijk veel gazonvilt, kunt u de voor- en achterschermen openen om het vuil eenvoudiger uit de messenkooi te verwijderen.

⚠ VOORZICHTIG

Open het achterscherm niet verder dan horizontaal ten opzichte van de grond.

Uitgeworpen afval kan lichamelijk letsel veroorzaken

Onderhoud

De verticuteerset smeren

Elke verticuteerset heeft 6 smeernippels (Figuur 8) die wekelijks moeten worden gesmeerd met nr. 2 smeervet voor algemene doeleinden op lithiumbasis.

De smeerpunten zijn de voorrol (2), de achterrol (2) en de lagers van de messenkooi (2).

Belangrijk: Smeer de maaidekken onmiddellijk nadat u deze hebt gewassen. Hierdoor wordt het water afgevoerd uit de lagers en wordt hun levensduur verlengd.

1. Veeg alle smeernippels af met een schone doek.
2. Breng smeervet aan totdat u schoon vet uit de afdichtingen van de rol en de ontlastklep van het lager ziet komen (Figuur 8).

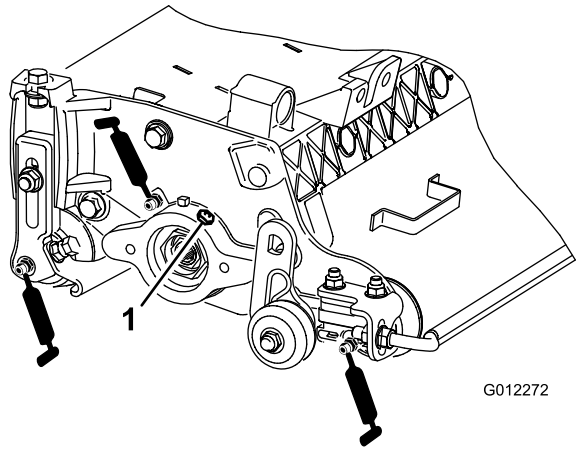

Figuur 8

1. Ontlastklep

3. Veeg eventueel overtollig vet weg.

De lagers van de messenkooi afstellen

Om een lange levensduur van de lagers van de messenkooi te garanderen, moet u periodiek controleren of de messenkooi geen speling vertoont. De lagers van de messenkooi kunnen als volgt worden gecontroleerd en afgesteld:

1. Houd de as van de messenkooi vast en probeer de messenkooi van links naar rechts te bewegen (Figuur 9).

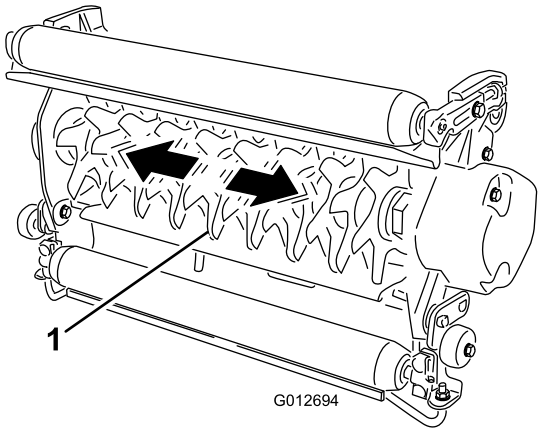

Figuur 9

1. As van messenkooi

2. Als u speling voelt, ga dan als volgt te werk:
   A. Draai de externe stelschroef los waarmee de stelmoer van het lager aan de lagerbehuizing is bevestigd, aan de linkerzijde van het maaidek (Figuur 10).

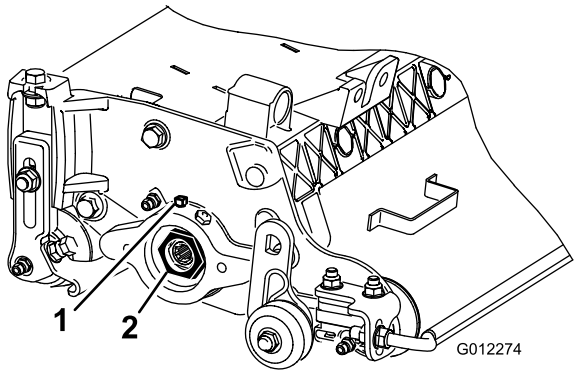

Figuur 10

1. Stelschroef
2. Stelmoer van lager

   B. Gebruik een dopsleutel van 1-3/8 inch om de stelmoer van het lager van de messenkooi langzaam vast te draaien tot de messenkooi geen speling meer vertoont. Als de speling niet is verholpen na het afstellen van de stelmoer, moet u de lagers van de messenkooi vervangen.

   Opmerking: Voor de lagers van de messenkooi **is geen** voorspanning nodig. Als u de stelmoer van het lager van de messenkooi te strak vastdraait, kunnen de lagers beschadigd raken.

3. Draai de stelschroef vast waarmee de stelmoer aan de lagerbehuizing is bevestigd. Draai de bouten vast met een torsie van 1,4-1,6 Nm.

De verticuteermessen van de as verwijderen

1. Bevestig het uiteinde van de verticuteeras (met maar één ring en moer) in een bakschroef.
2. Draai aan het andere uiteinde van de as de moer linksom en verwijder de moer.

⚠ VOORZICHTIG

De messen zijn extreem scherp en hebben mogelijk bramen waaraan u uw handen kunt snijden.

Wees voorzichtig bij het verwijderen van de messen van de as.

3. Verwijder het kleine afstandsstuk, de ring, de messen en de grote afstandsstukken. Reinig en smeer de vierkante as met een dunne laag smeervet om de montage te vergemakkelijken (Figuur 11).

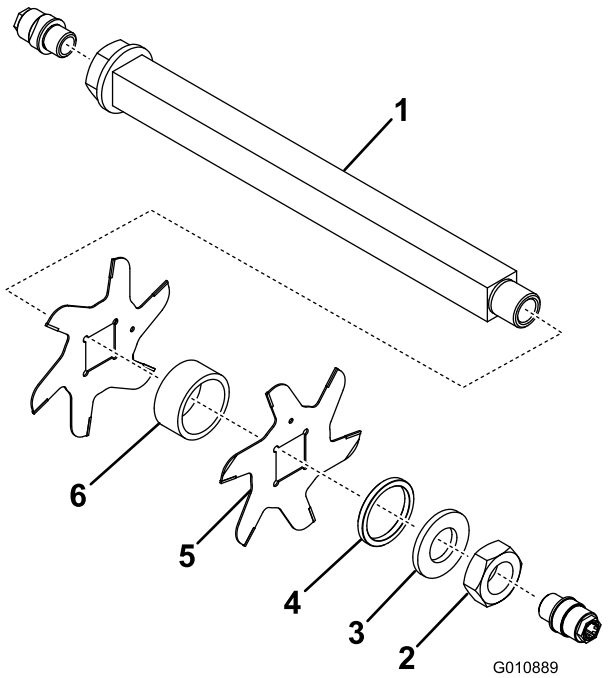

Figuur 11

1. As
2. Moer
3. Ring
4. Klein afstandsstuk
5. Mes (16)
6. Groot afstandsstuk (15)

Belangrijk: Keer de messen van de messenkooi niet om. De volgorde waarin de messen worden verwijderd is zeer belangrijk. Keer de messen van de messenkooi niet om tijdens het verwijderen en verander ook de volgorde van de messen niet tijdens het monteren. Noteer de indexopening van de verticuteermessen. De indexopeningen zijn bedoeld voor de montage om de juiste schroefgang van de verticuteermessenkooi te verkrijgen.

Verticuteermessen monteren

1. Monteer een mes op de messenkooi (Figuur 12).
2. Monteer een groot afstandsstuk.
3. Keer de messen van de messenkooi niet om terwijl u deze opnieuw aan de as monteert.

   Opmerking: Als de messen zijn omgekeerd, worden de gebruikte (afgeronde) messen gemengd met de scherpe uiteinden van de messen die niet in gebruik waren. Dit veroorzaakt onbevredigende prestaties van de verticuteermessenkooi. Let altijd goed op tijdens het verwijderen van de verticuteermessen van de messenkooi.
4. Monteer het volgende mes rechtsom zodat de indexopening (Figuur 12) niet is uitgelijnd met de opening van het eerste mes, en één mesvlak van de as verschilt.

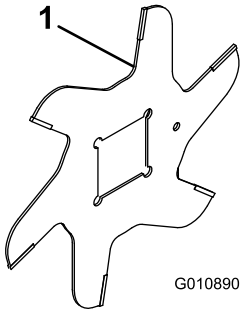

Figuur 12

1. Indexopening

5. Ga verder met het monteren van afstandsstukken en messen op deze manier totdat alle messen zijn gemonteerd.

   Opmerking: Als alles juist is geplaatst, ziet de mesvolgorde eruit als een schroefgang.
6. Monteer het kleine afstandsstuk op de as.
7. Breng blauwe Loctite 242 aan op de moer. Monteer de moer op de as (aangedreven kant van de moer richting het afstandsstuk) en draai de moer vast met 108,5 tot 135 Nm).

Onderhoud van de rol

Er zijn een revisieset voor de rol (onderdeelnr. 114-5430) en een gereedschapsset voor revisie van de rol (onderdeelnr. 115-0803) (Figuur 13) verkrijgbaar om de rol een onderhoudsbeurt te geven. De revisieset bevat alle lagers, lagermoeren en binnen- en buitenpakkingen die nodig zijn om een rol te reviseren. De gereedschapsset bevat alle werktuigen en montage-instructies die nodig zijn om een rol te reviseren met de revisieset. Zie de onderdelencatalogus of neem contact op met uw Toro-dealer als u hulp nodig heeft.

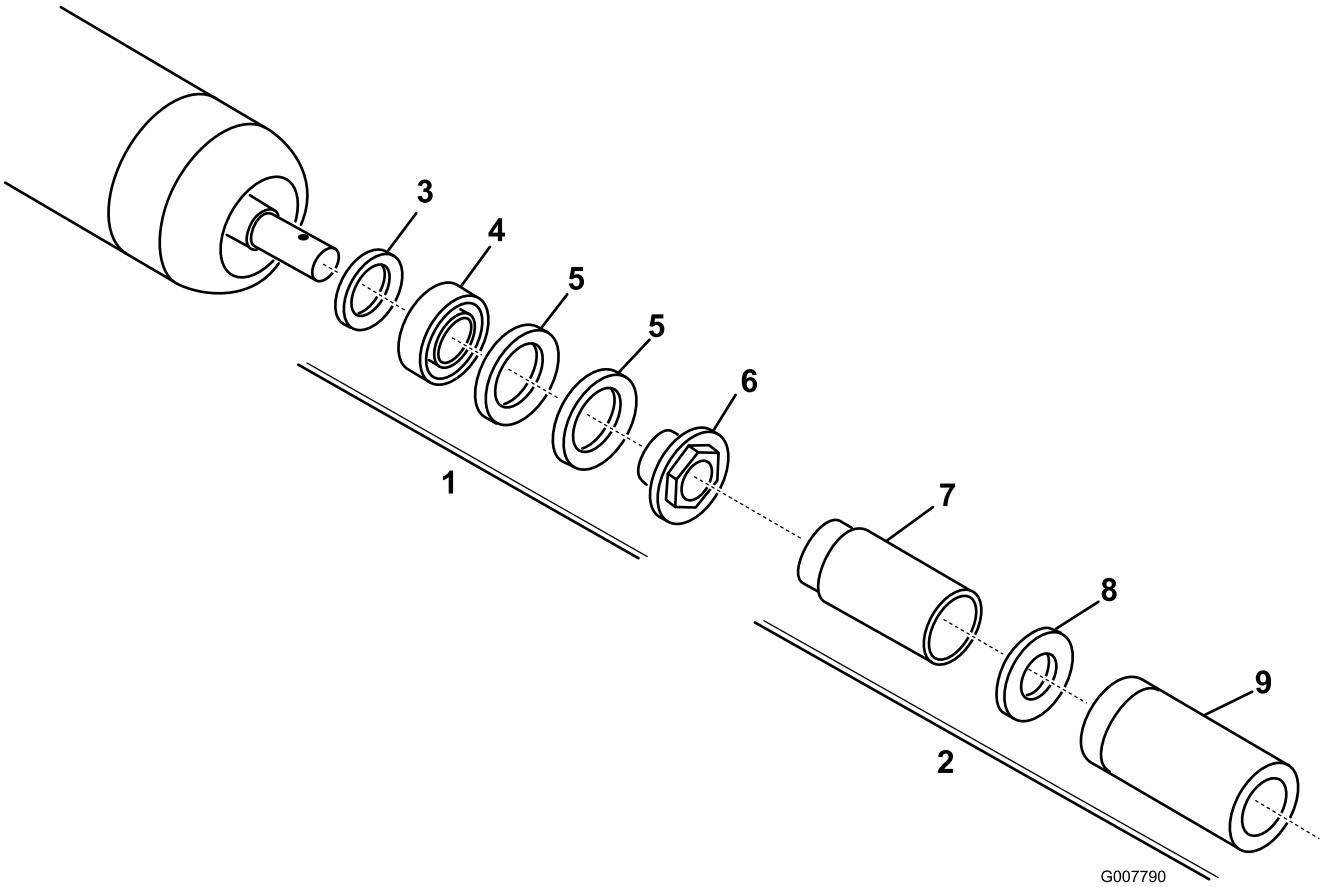

Figuur 13

1. Revisieset (onderdeel. 114-5430)
2. Gereedschapsset voor revisie van de rol (onderdeelnr. 115-0803)
3. Binnenpakking
4. Lager
5. Buitenpakking
6. Lagermoer
7. Gereedschap voor binnenpakking
8. Ring
9. Gereedschap voor lager/buitenpakking

Opmerkingen:

Inbouwverklaring

The Toro Company, 8111 Lyndale Ave. South, Bloomington, MN, VS verklaart dat de volgende eenheid/eenheden voldoet/voldoen aan de vermelde richtlijnen als ze volgens de bijgeleverde instructies gemonteerd worden op bepaalde Toro-machines, zoals beschreven in de relevante conformiteitsverklaringen.

Modelnr.:	Serienr.:	Productbeschrijving	Factuuromschrijving	Algemene omschrijving	Richtlijn
03184	315000001 en hoger	Verticutter van 69 cm	RM 3100 27" VERTICUTTER	Verticuteermachine, 69 cm	2006/42/EG

De relevante technische documentatie werd samengesteld in overeenstemming met Deel B van Bijlage VII van richtlijn 2006/42/EG.

Wij beloven op vraag van nationale overheden relevante informatie over deze gedeeltelijk afgewerkte machine over te dragen. Dit zal gebeuren via elektronische weg.

Deze machine mag pas in werking worden gesteld als ze geïntegreerd is in een goedgekeurd Toro-model zoals beschreven in de toegevoegde conformiteitsverklaring en in overeenstemming met alle instructies, waardoor men ervan kan uitgaan dat ze in overeenstemming is met alle relevante richtlijnen.

Gecertificeerd:



David Klis
Sr. Engineering Manager
8111 Lyndale Ave. South
Bloomington, MN 55420, USA
January 19, 2015

Technisch contactpersoon EU:

Peter Tetteroo
Toro Europe NV
B-2260 Oevel-Westerloo
Belgium

Tel. 0032 14 562960
Fax 0032 14 581911

Lijst met internationale dealers

Dealer:	Land:	Telefoonnummer:	Dealer:	Land:	Telefoonnummer:
Agrolanc Kft	Hongarije	36 27 539 640	Maquiver S.A.	Colombia	57 1 236 4079
Balama Prima Engineering Equip.	Hongkong	852 2155 2163	Maruyama Mfg. Co. Inc.	Japan	81 3 3252 2285
B-Ray Corporation	Korea	82 32 551 2076	Mountfield a.s.	Tsjechië	420 255 704 220
Casco Sales Company	Puerto Rico	787 788 8383	Mountfield a.s.	Slowakije	420 255 704 220
Ceres S.A.	Costa Rica	506 239 1138	Munditol S.A.	Argentinië	54 11 4 821 9999
CSSC Turf Equipment (pvt) Ltd.	Sri Lanka	94 11 2746100	Norma Garden	Rusland	7 495 411 61 20
Cyril Johnston & Co.	Noord-Ierland	44 2890 813 121	Oslinger Turf Equipment S.A.	Ecuador	593 4 239 6970
Cyril Johnston & Co.	Ierland	44 2890 813 121	Oy Hako Ground and Garden Ab	Finland	358 987 00733
Equiver	Mexico	52 55 539 95444	Parkland Products Ltd.	Nieuw-Zeeland	64 3 34 93760
Femco S.A.	Guatemala	502 442 3277	Perfetto	Polen	48 61 8 208 416
ForGarder OU	Estland	372 384 6060	Pratoverde SRL.	Italië	39 049 9128 128
G.Y.K. Company Ltd.	Japan	81 726 325 861	Prochaska & Cie	Oostenrijk	43 1 278 5100
Geomechaniki of Athens	Griekenland	30 10 935 0054	RT Cohen 2004 Ltd.	Israël	972 986 17979
Golf international Turizm	Turkije	90 216 336 5993	Riversa	Spanje	34 9 52 83 7500
Guandong Golden Star	China	86 20 876 51338	Lely Turfcare	Denemarken	45 66 109 200
Hako Ground and Garden	Zweden	46 35 10 0000	Solvert S.A.S.	Frankrijk	33 1 30 81 77 00
Hako Ground and Garden	Noorwegen	47 22 90 7760	Spypros Stavrinides Limited	Cyprus	357 22 434131
Hayter Limited (U.K.)	Verenigd Koninkrijk	44 1279 723 444	Surge Systems India Limited	India	91 1 292299901
Hydroturf Int. Co Dubai	Verenigde Arabische Emiraten	97 14 347 9479	T-Markt Logistics Ltd.	Hongarije	36 26 525 500
Hydroturf Egypt LLC	Egypte	202 519 4308	Toro Australia	Australië	61 3 9580 7355
Irrimac	Portugal	351 21 238 8260	Toro Europe NV	België	32 14 562 960
Irrigation Products Int'l Pvt Ltd.	India	0091 44 2449 4387	Valtech	Marokko	212 5 3766 3636
Jean Heybroek BV	Nederland	31 30 639 4611	Victus Emak	Polen	48 61 823 8369

Privacyverklaring voor Europa

De informatie die Toro verzamelt
Toro Warranty Company (Toro) respecteert uw privacy. Om uw aanspraak op garantie te behandelen en contact met u op te nemen in het geval van een terugroepactie vragen wij om bepaalde persoonlijke informatie, hetzij direct of via uw lokale Toro-dealer.

Het Toro garantiesysteem wordt gehost op servers in de Verenigde Staten, waar de privacywet mogelijk niet dezelfde bescherming biedt als in uw land.

DOOR UW PERSOONLIJKE GEGEVENS MET ONS TE DELEN STEMT U IN MET DE VERWERKING VAN UW PERSOONLIJKE GEGEVENS ZOALS BESCHREVEN IN DEZE PRIVACYVERKLARING.

Hoe Toro informatie gebruikt
Toro kan uw persoonsgegevens gebruiken om uw aanspraak op garantie te behandelen, contact met u op te nemen in het geval van een terugroepactie, of voor een ander doeleinde waarvan we u op de hoogte brengen. Toro kan uw informatie delen met zijn afdelingen, dealers of andere zakenpartners in verband met deze activiteiten. We verkopen uw persoonsgegevens niet aan andere bedrijven. We behouden ons het recht voor om persoonsgegevens te delen teneinde te voldoen aan geldende wetten en verzoeken van de aangewezen autoriteiten, opdat wij onze systemen naar behoren kunnen gebruiken of met het oog op onze eigen bescherming of die van andere gebruikers.

Behoud van uw persoonlijke gegevens
Wij bewaren uw persoonlijke gegevens zo lang als dat nodig is voor de doeleinden waarvoor ze oorspronkelijk werden verzameld of voor andere legitieme doeleinden (zoals naleving van voorschriften), of zo lang als vereist is door de van toepassing zijnde wet.

Toro's engagement voor de beveiliging van uw persoonlijke gegevens.
We nemen redelijke voorzorgen om uw persoonlijke gegevens te beschermen. We proberen bovendien de nauwkeurigheid en geldigheid van persoonlijke gegevens te waarborgen.

Toegang tot en aanpassing van uw persoonlijke gegevens
Als u toegang wenst tot uw persoonlijke gegevens of deze wilt aanpassen, gelieve dan een e-mail te sturen naar legal@toro.com.

Australische consumentenwet

Australische klanten kunnen voor informatie over de Australische consumentenwet (Australian Consumer Law) terecht bij de lokale Toro-dealer of ze kunnen deze informatie in de doos vinden.

De Algemene Garantiebepalingen voor Toro-producten

Beperkte garantie van twee jaar

Voorwaarden en producten waarvoor de garantie geldt

De Toro Company en de hieraan gelieerde onderneming, Toro Warranty Company, bieden krachtens een overeenkomst tussen beide ondernemingen gezamenlijk de garantie dat uw Toro-product (hierna: het 'product') gedurende twee jaar of 1500 bedrijfsuren* vrij van materiaalgebreken of fabricagefouten is, met dien verstande dat hierbij de kortste periode moet worden aangehouden. Deze garantie geldt voor alle producten met uitzondering van beluchters (zie de afzonderlijke garantieverklaringen voor deze producten). In een geval waarin de garantie van toepassing is, zullen wij het product kosteloos repareren en ook niet de kosten van diagnose, arbeid, onderdelen en transport in rekening brengen. De garantie gaat in op de datum waarop het product is geleverd aan de oorspronkelijke koper.
* Producten uitgerust met een urenteller.

Aanwijzingen voor aanvraag van garantieservice

U dient contact op te nemen met de distributeur van commerciële producten of erkende dealer bij wie u het product heeft gekocht, zodra u denkt dat er sprake is van een geval waarop de garantie van toepassing is. Als het u moeite kost een distributeur of erkende dealer te vinden of vragen hebt over rechten of plichten met betrekking tot de garantie, kunt u contact met ons opnemen op:

Toro Commercial Products Service Department
Toro Warranty Company
8111 Lyndale Avenue South
Bloomington, MN 55420-1196, VS

+1–952–888–8801 of +1–800–952–2740

E-mail: commercial.warranty@toro.com

Plichten van de eigenaar

Als eigenaar van het product bent u verantwoordelijk voor de vereiste onderhouds- en afstelwerkzaamheden die worden vermeld in de *Gebruikershandleiding.* Indien u nalaat de vereiste onderhouds- en afstelwerkzaamheden uit te voeren, kan dit aanleiding zijn een aanspraak op garantie af te wijzen.

Zaken en gevallen die niet onder de garantie vallen

Niet alle storingen of defecten van het product die plaatsvinden tijdens de garantieperiode zijn materiaalgebreken of fabricagefouten. Buiten deze garantie vallen:

- Defecten als gevolg van het gebruik van andere dan originele Toro-onderdelen, of als gevolg van de montage en gebruik van additionele, gewijzigde of niet van Toro afkomstige accessoires en producten. De fabrikant van deze artikelen kan een afzonderlijke garantie verstrekken.
- Defecten als gevolg van nalatigheid om aanbevolen onderhouds en/of afstelwerkzaamheden te verrichten. Als u uw Toro-product niet goed onderhoudt volgens de lijst met aanbevolen onderhoudswerkzaamheden in de *Gebruikershandleiding* kan dit ertoe leiden dat garantieclaims worden afgewezen.
- Defecten als gevolg van verkeerd, achteloos of roekeloos gebruik van het product.
- Onderdelen die onderhevig zijn aan slijtage door gebruik, tenzij deze gebreken vertonen. Voorbeelden van onderdelen die slijten of worden verbruikt tijdens een normaal gebruik van het product zijn onder meer, maar niet uitsluitend: remblokken en remvoeringen, koppelingsvoeringen, maaimessen, messenkooien, rollen en lagers (verzegeld of smeerbaar), snijplaten, bougies, zwenkwielen en zwenkwiellagers, banden, filters, drijfriemen en sommige onderdelen van spuitmachines zoals membranen, spuitdoppen, afsluitkleppen en dergelijke.
- Defecten veroorzaakt door externe invloeden. Externe invloeden zijn onder meer, maar niet uitsluitend: weersomstandigheden, wijze van opslag, verontreiniging, gebruik van niet-goedgekeurde brandstoffen, koelvloeistoffen, smeermiddelen, additieven, meststoffen, water, chemicaliën en dergelijke.
- Storingen of gebrekkige prestaties die het gevolg zijn van het gebruik van brandstoffen (bv. benzine, diesel of biodiesel) die niet voldoen aan hun respectievelijke industriestandaarden.
- Normale geluidssterkte, trillingen, slijtage en achteruitgang.
- Normale slijtage omvat onder meer, maar niet uitsluitend: schade aan stoelen als gevolg van slijtage of afschuring, afgebladderde verfoppervlakken, beschadigde stickers en krassen op ruiten.

Onderdelen

Garantie wordt verleend op onderdelen die moeten worden vervangen in het kader van het vereiste onderhoud, gedurende de garantieperiode tot hun geplande vervanging. Een onderdeel dat uit hoofde van de garantie is vervangen, komt voor de duur van de oorspronkelijke productgarantie in aanmerking voor de garantie en wordt eigendom van Toro. Toro neemt de uiteindelijke beslissing of een onderdeel of een groep van onderdelen wordt gerepareerd of vervangen. Toro mag voor garantiereparaties in de fabriek gereviseerde onderdelen gebruiken.

Garantie semitractieaccu en lithiumionaccu:

Semitractieaccu's en lithiumionaccu's hebben een specifiek totaal aantal kilowatturen die zij tijdens hun levensduur kunnen leveren. De gebruikte technieken voor het bedienen, opladen en onderhouden van de accu kan leiden tot een langere of kortere levensduur van de accu. Als de accu's in dit product worden gebruikt, zal hun bruikbaarheid tussen de oplaadintervallen langzaam verminderen totdat zij volledig uitgeput zijn. Vervanging van een accu die is uitgeput als gevolg van normaal gebruik, is de verantwoordelijkheid van de eigenaar van het product. Een accu moet soms tijdens de normale garantieperiode op kosten van de eigenaar worden vervangen. Opmerking: (alleen lithiumionaccu): een lithiumionaccu heeft een gedeeltelijke proratagarantie die loopt van jaar 3 tot jaar 5 en die gebaseerd is op de tijd die de accu al dienst heeft gedaan en de gebruikte kilowatturen. Raadpleeg de *Gebruikershandleiding* voor meer informatie.

Onderhoud is ten koste van de eigenaar

Opvoeren van de motor, smeren, reinigen en waxen, het vervangen van filters, koelvloeistof en het uitvoeren van aanbevolen onderhoudswerkzaamheden behoren tot de gebruikelijke werkzaamheden die nodig zijn voor Toro-producten en die voor rekening van de eigenaar zijn.

Algemene voorwaarden

Op grond van deze garanties mogen reparaties uitsluitend worden uitgevoerd door een erkende Toro-dealer.

The Toro Company en de Toro Warranty Company zijn niet aansprakelijk voor indirecte of bijkomende schade of gevolgschade in samenhang met het gebruik van de Toro-producten die onder deze garantie vallen, inclusief de kosten of uitgaven voor de levering van vervangen materiaal of diensten gedurende een redelijke periode van onbruikbaarheid of buitengebruikstelling tijdens de uitvoering van reparatiewerkzaamheden op grond van deze garantie. Met uitzondering van de emissiegarantie waarnaar hieronder, indien van toepassing, wordt verwezen, bestaat er geen andere expliciete garantie. Alle impliciete garanties van verkoopbaarheid of geschiktheid voor gebruik zijn beperkt tot de duur van deze expliciete garantie.

Sommige staten laten geen uitsluiting van incidentele of voortvloeiende schade toe, noch beperkingen van de duur van geïmpliceerde garanties. De bovenstaande uitsluitingen en beperkingen zijn daarom mogelijk niet op u van toepassing. Deze garantie geeft u specifieke juridische rechten; daarnaast kunt u beschikken over andere rechten die per land kunnen verschillen.

Opmerking met betrekking tot de garantie op de motor:

Het emissiecontrolesysteem op uw product kan vallen onder de dekking van een afzonderlijke garantie die tegemoetkomt aan de eisen van de Amerikaanse Environmental Protection Agency (EPA) en/of de California Air Resources Board (CARB). De beperkingen van de bedrijfsuren die hierboven zijn genoemd, gelden niet voor de garantie op het emissiecontrolesysteem. Zie de garantieverklaring voor het controlesysteem van de emissie van de motor in de Gebruikershandleiding van uw product of in het documentatiemateriaal van de fabrikant van de motor voor nadere bijzonderheden

Andere landen dan de Verenigde Staten en Canada

Kopers van Toro-producten die zijn geëxporteerd uit de Verenigde Staten of Canada, moeten contact opnemen met hun Toro Distributeur (Dealer) voor de garantiebepaling die in hun land, provincie of staat van toepassing zijn. Als u om een of andere reden ontevreden bent over de service van uw distributeur of moeilijk informatie over de garantie kunt krijgen, verzoeken wij u contact op te nemen met de Toro-importeur.