Form No. 3394-477 Rev A

TORO®

Count on it.

Bruksanvisning

69 cm vertikalklippare

Reelmaster® 3100-D-serien DPA-klippenhet

Modellnr 03184—Serienr 315000001 och högre

Registrera din produkt på www.Toro.com.
Översättning av originalet (SV)

CE

3394-477 A

⚠ VARNING

KALIFORNIEN
Proposition 65 Varning

Den här produkten innehåller en eller flera kemikalier som av den amerikanska delstaten Kalifornien anses orsaka cancer, fosterskador och andra fortplantningsskador.

Denna produkt uppfyller alla relevanta europeiska direktiv. Mer information finns i försäkran om inbyggnad i slutet av det här dokumentet.

Introduktion

Vertikalklipparsatsen monteras på en åkmaskin och är avsedd att användas av yrkesförare som har anlitats för kommersiellt arbete. Den är primärt konstruerad för att vertikalklippa gräs på väl underhållna parkgräsmattor, idrottsplaner och kommersiella anläggningar.

Läs den här informationen noga så att du lär dig att använda och underhålla produkten på rätt sätt och för att undvika person- och produktskador. Du är ansvarig för att produkten används på ett korrekt och säkert sätt.

Du kan kontakta Toro direkt på www.Toro.com om du behöver utbildningsmaterial för säkerhet och drift, information om tillbehör, hjälp med att hitta en återförsäljare eller om du vill registrera din produkt.

Kontakta en auktoriserad återförsäljare eller Toros kundservice och ha produktens modell- och artikelnummer till hands om du har behov av service, Toro-originaldelar eller ytterligare information. Skriv in numren i det tomma utrymmet.

Modellnr _____

Serienr _____

I den här bruksanvisningen anges potentiella risker och alla säkerhetsmeddelanden har markerats med en varningssymbol (Figur 1), som anger fara som kan leda till allvarliga personskador eller dödsfall om föreskrifterna inte följs.



Figur 1

1. Varningssymbol

Två ord används också i den här bruksanvisningen för att markera information. **Viktigt** anger speciell teknisk information och **Observera** anger allmän information som bör ges särskild uppmärksamhet.

Innehåll

Säkerhet 3
- Säkerhets- och instruktionsdekaler 3

Montering 4
- 1 Inspektera vertikalklipparen 5
- 2 Montera transportrullarna 5
- 3 Justera knivdjupet 5
- 4 Justera det bakre grässkyddet 6
- 5 Justera rullskraporna 6
- 6 Justera transportrullarna 7
- 7 Montera vertikalklipparcylindern 7

Produktöversikt 8
- Specifikationer 8

Körning 8
- Övningsperiod 8
- Arbetstips 8

Underhåll 9
- Smörja vertikalklipparen 9
- Justera cylinderlagren 9
- Ta bort vertikalklipparknivarna från axeln 10
- Montera vertikalklipparknivarna 10
- Serva rullen 10

© 2015—The Toro® Company

8111 Lyndale Avenue South
Bloomington, MN 55420

Kontakta oss på www.Toro.com.
Tryckt i USA

Med ensamrätt

Säkerhet

Maskinen har utformats i enlighet med specifikationerna i SS-EN ISO 5395:2013.

Riskkontroll och förebyggande av olyckor beror på uppmärksamhet, ansvarskänsla och korrekt utbildning hos den personal som använder, transporterar, underhåller och förvarar maskinen. Felaktig användning eller felaktigt underhåll av maskinen kan leda till personskada eller dödsfall. Följ nedanstående säkerhetsföreskrifter för att minska denna risk för skador eller dödsfall.

- Läs, se till att du har förstått och följ alla anvisningar i bruksanvisningen till traktorenheten innan du använder vertikalklipparen.
- Läs, se till att du har förstått och följ alla anvisningar i denna brukanvisning innan du använder vertikalklipparen.
- Låt aldrig barn köra traktorenheten eller vertikalklipparen. Låt inte vuxna köra traktorenheten eller vertikalklipparen utan att ha fått ordentliga instruktioner. Endast utbildade förare som har läst den här bruksanvisningen får använda vertikalklipparen.
- Kör aldrig vertikalklipparen om du är påverkad av alkohol, läkemedel eller andra droger.
- Blixtnedslag kan leda till allvarliga personskador eller dödsfall. Om det blixtrar eller åskar i området ska maskinen inte användas. Sök skydd.
- Håll alla skydd och skyddsanordningar på plats. Reparera eller byt före körning om något skydd, någon säkerhetsanordning eller dekal är defekt, trasig, oläslig eller skadad. Dra även åt eventuella lösa muttrar, bultar och skruvar för att säkerställa att maskinen är säker att använda.
- Ha alltid på dig rejäla, halkfria skor. Kör inte vertikalklipparen i sandaler, tygskor eller tennisskor, eller i shorts. Bär inte löst sittande plagg som kan fastna i rörliga delar. Använd alltid långbyxor. Det är tillrådligt att bära skyddsglasögon, skyddsskor och hjälm, och detta är till och med ett krav enligt vissa lokala säkerhets- och försäkringsbestämmelser.
- Avlägsna allt skräp och andra föremål som kan plockas upp och slungas omkring av vertikalklipparens cylinderknivar. Håll alla kringstående borta från arbetsområdet.
- Om knivarna slår i ett fast föremål eller om enheten vibrerar ovanligt mycket, stannar du maskinen och stänger av motorn. Inspektera vertikalklipparen för att se om det finns några skadade delar. Reparera eventuella skador innan du startar och använder vertikalklipparen igen.
- Sänk ner vertikalklipparen till marken och ta ut nyckeln ur tändningslåset när maskinen lämnas utan uppsikt.
- Se till att vertikalklipparen är säker att använda genom att hålla alla muttrar, bultar och skruvar ordentligt åtdragna.
- Ta ut nyckeln ur tändningslåset för att förhindra att motorn oavsiktligt startas, innan du börjar utföra service, gör några justeringar eller ställer undan maskinen i förvaring.
- Utför endast det underhåll som beskrivs i denna bruksanvisning. Kontakta en auktoriserad Toro-återförsäljare vid eventuellt behov av större reparationer eller assistans.
- Använd originaldelar från Toro för att skydda din investering och bibehålla Toro-utrustningen i toppskick. Toro tillhandahåller reservdelar som utformats exakt efter utrustningens tekniska specifikation, så de är mycket driftsäkra. Använd enbart originaldelar från Toro så slipper du bekymmer.

Säkerhets- och instruktionsdekaler

Säkerhetsdekalerna och anvisningarna är fullt synliga för föraren och finns nära alla potentiella farozoner. Dekaler som har skadats eller ramlat bort ska bytas ut eller ersättas.

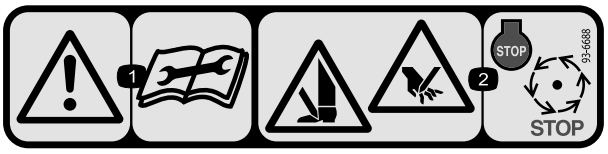

93-6688

1. Varning – läs instruktionerna innan du utför service eller underhåll.
2. Avkapningsrisk för händer och fötter – stäng av motorn och vänta tills rörliga delar stannat.

Montering

Lösa delar

Använd diagrammet nedan för att kontrollera att alla delar finns med.

Tillvägagångssätt	Beskrivning	Antal	Användning
1	Vertikalklippare	1	Inspektera vertikalklipparen.
2	Transportrullenhet Saxpinne	2 2	Montera transportrullarna.
3	Inga delar krävs	–	Justera knivdjupet.
4	Inga delar krävs	–	Justera det bakre grässkyddet.
5	Inga delar krävs	–	Justera rullskraporna.
6	Inga delar krävs	–	Justera transportrullarna.
7	Inga delar krävs	–	Montera vertikalklipparcylindern.

Media och extradelar

Beskrivning	Antal	Användning
Reservdelskatalog Bruksanvisning	1 1	Gå igenom dokumentationen och spara den sedan på en lämplig plats:

Viktigt: **Om någon del saknas kan monteringen inte slutföras.**

Obs: Vänster och höger sida på maskinen motsvarar förarens vänstra respektive högra sida vid normal körning.

Obs: Om du måste tippa vertikalklipparen för att komma åt vertikalklipparknivarna ska du använda stödet (medföljer traktorenheten) (Figur 2).

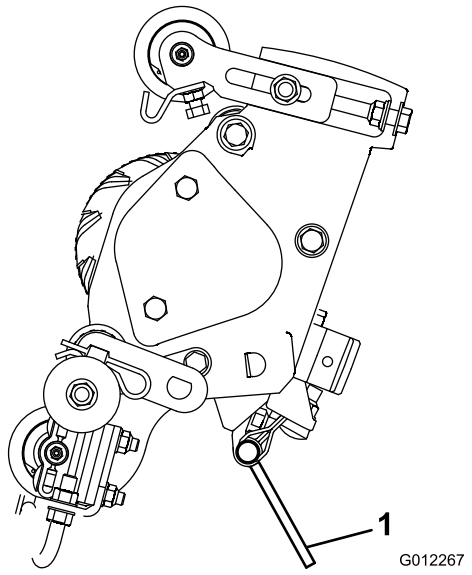

Figur 2

1. Stöd

1

Inspektera vertikalklipparen

Delar som behövs till detta steg:

1	Vertikalklippare

Tillvägagångssätt

När du har packat upp vertikalklipparen ur lådan ska du kontrollera följande:

1. Kontrollera fettet på cylinderns bägge ändar. Fett ska synas tydligt i cylinderlagren samt i cylinderaxelns räfflade delar.
2. Se till att samtliga muttrar och skruvar är ordentligt åtdragna.
3. Kontrollera att bärramens fjädring löper fritt och inte fastnar när den flyttas framåt och bakåt.

2

Montera transportrullarna

Delar som behövs till detta steg:

2	Transportrullenhet
2	Saxpinne

Tillvägagångssätt

Fäst ett transportrullfäste på varje sidoplåtstapp med en saxpinne (Figur 3).

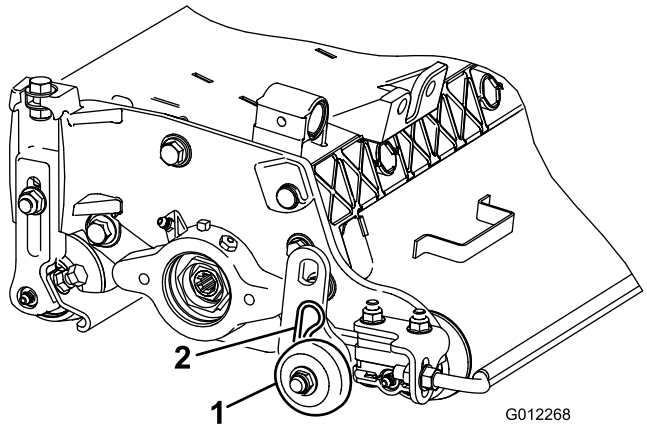

Figur 3

1. Transportrullenhet
2. Saxpinne

Obs: Rullen ska placeras på vertikalklipparens bakre del.

3

Justera knivdjupet

Inga delar krävs

Tillvägagångssätt

Obs: Vi rekommenderar ett nedträngningsdjup på maximalt 6 mm för knivarna.

1. Ställ vertikalklipparcylindern på en plan yta.
2. Under den främre och bakre rullen på vertikalklipparcylindern (i båda ändar av cylindern) placerar du två mätstänger som är lika långa som det djup du önskar att knivarna tränger ner under markytan (Figur 4).

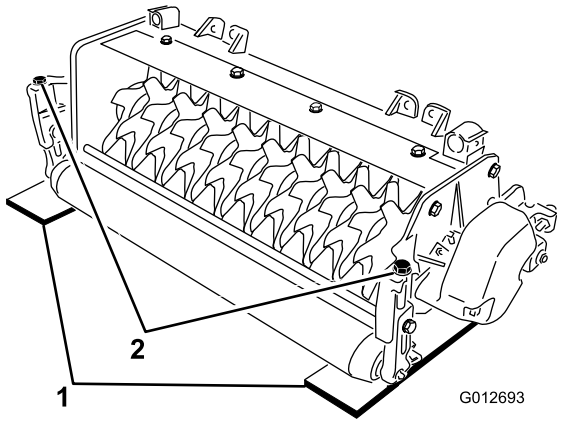

Figur 4

1. Mätstång
2. Justeringsbult

Obs: Vertikalklipparknivarna får inte vidröra mätstängerna.

3. Vrid justeringsbulten på båda klipphöjdsfästena (Figur 4) så att cylinderknivarna kommer i kontakt med den plana ytan i båda ändar.

Obs: När vertikalklipparknivarna slits ut kommer cylinderns diameter att minska och djupinställningen att ändras. Kontrollera djupinställningen regelbundet för att säkerställa att den önskade inställningen bibehålls.

4

Justera det bakre grässkyddet

Inga delar krävs

Tillvägagångssätt

Obs: Vid användning i gräsförhållanden där det förekommer mycket skräp eller ovanligt tungt tovigt gräs ska det bakre utkastarskyddet öppnas så att skräpet kan kastas ut från cylindern.

1. Lossa bultarna på svängtappen på grässkyddet (Figur 5).

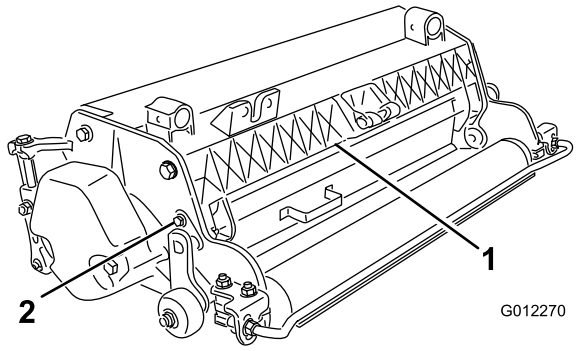

Figur 5

1. Bakre grässkydd
2. Axelbult

2. Vrid grässkyddet till önskad inställning och dra åt bultarna (Figur 5).

⚠ VAR FÖRSIKTIG

Öppna inte det bakre skyddet så att det är högre än i jämnhöjd med marken.

Utslungat skräp kan orsaka personskador.

5

Justera rullskraporna

Inga delar krävs

Tillvägagångssätt

1. Lossa flänsmuttrarna som håller fast rullskraporna (Figur 6).

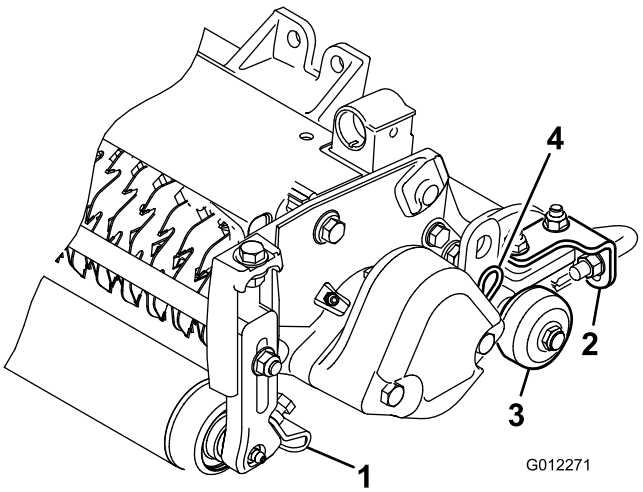

Figur 6

1. Främre rullskrapa
2. Bakre rullskrapa
3. Transportrulle
4. Saxpinne

2. Flytta skrapstängerna inåt eller utåt för att få ett mellanrum på 0,0 till 0,75 mm mellan skrapan och rullen.
3. Skrapstången ska ligga parallellt med rullen och med den plana ytan.
4. Dra åt flänsmuttrarna för att säkra justeringen.

6

Justera transportrullarna

Inga delar krävs

Tillvägagångssätt

Skydda bladen från kontakt med hårda ytor genom att sänka ner transportrullarna (Figur 6) innan vertikalklipparen sänks ner till verkstadsgolvet eller tas bort från traktorenheten.

1. Ta bort saxpinnen som håller fast transportrullfästet på sidoplåtstappen.
2. Placera transportrullen på följande sätt:
   - Sänk rullfästet innan vertikalklipparen sänks ner till verkstadsgolvet.
   - Höj rullfästet när vertikalklipparen har höjts till driftläget.
3. Fäst transportrullfästet på sidoplåtstappen med saxpinnen.
4. Upprepa proceduren i vertikalklipparens andra ände.

7

Montera vertikalklipparcylin-dern

Inga delar krävs

Tillvägagångssätt

Viktigt: När du sänker ner vertikalklipparcylindrarna ska du vara försiktig så att cylinderknivarna inte skadas på grund av kontakt med betonggolv eller stenbelagda ytor. Sänk ner transportrullarna innan du sänker ner vertikalklipparna till ett betonggolv eller en stenbelagd yta.

Vertikalklipparen kan monteras på någon av de tre olika platserna på traktorenheten. I figur 6 visas hur hydrauldrivmotorn är vänd för var och en av platserna. Montera en motvikt på vertikalklipparens vänstra sida om vertikalklipparen monteras på en plats som gör att motorn måste monteras på dess högra sida. Om vertikalklipparen monteras på en plats som gör att motorn hamnar på klipparens vänstra sida, monterar du i stället en motvikt på vertikalklipparens högra sida.

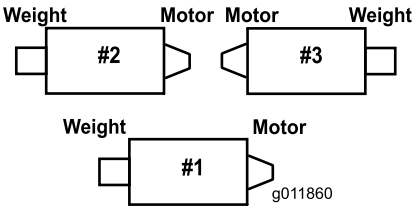

Figur 7

Obs: Motvikterna är monterade på vertikalklipparens högra sida vid leverans. Bultarna i vänster ände är avsedda att användas till att säkra hydraulmotorn.

Vertikalklipparcylindrar monteras på traktorenheten på samma sätt som klippenheter. Se bruksanvisningen till traktorenheten för monteringsinstruktioner.

Produktöversikt

Specifikationer

Nettovikt	63 kg

Körning

Obs: Vänster och höger sida på maskinen är lika med förarens vänstra respektive högra sida vid normal körning.

Övningsperiod

Innan vertikalklipparcylindrarna används måste du utvärdera hur cylindern fungerar vid den önskade inställningen. Kör på ett öppet område som inte används och avgör om önskat resultat kommer att uppnås. Justera efter behov.

Arbetstips

1. Kör traktorenheten med full gas, full cylinderhastighet (inställning 11) och mellan 5 och 8 km/tim.
2. Vi rekommenderar ett nedträngningsdjup på maximalt 6 mm för knivarna.
3. Effektbehovet för att driva vertikalklipparcylindrarna varierar beroende på rådande gräs- och jordförhållanden. Färdhastigheten måste eventuellt sänkas vid vissa förhållanden.
4. Vid användning i gräsförhållanden där det förekommer mycket skräp eller ovanligt tungt tovigt gräs ska det främre och bakre utkastarskyddet öppnas så att skräpet kan kastas ut från cylindern.

⚠ VAR FÖRSIKTIG

Öppna inte det bakre skyddet så att det är högre än i jämnhöjd med marken.

Utslungat skräp kan orsaka personskador

Underhåll

Smörja vertikalklipparen

Varje vertikalklippare har sex smörjnipplar (Figur 8) som ska smörjas varje vecka med universalfett nr 2 på litiumbas.

Smörjpunkterna är den främre rullen (2), den bakre rullen (2) samt cylinderlagren (2).

Viktigt: Om klippenheterna smörjs omedelbart efter tvätt töms vatten ut ur lagren vilket ökar lagrens livslängd.

1. Torka av alla smörjnipplar med en ren trasa.
2. Påför fett tills det rinner ut rent fett ur rullens tätningar och lagrets övertrycksventil (Figur 8).

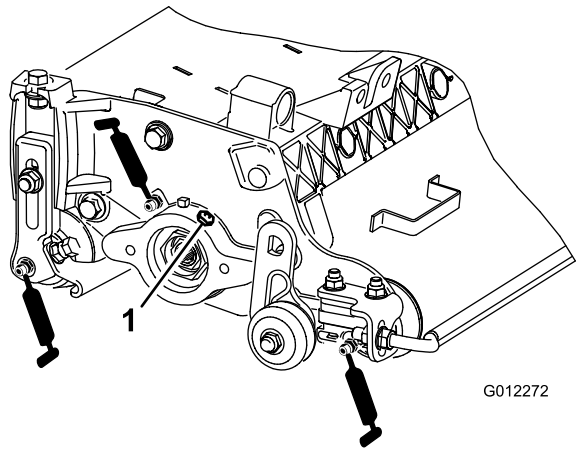

Figur 8

1. Övertrycksventil

3. Torka bort eventuellt överflödigt fett.

Justera cylinderlagren

För att cylinderlagren ska hålla länge bör du regelbundet kontrollera om det förekommer spel i cylinderändarna. Cylinderlagren kan kontrolleras och justeras enligt följande:

1. Fatta tag i cylinderaxeln och försök att flytta cylinderenheten från sida till sida (Figur 9).

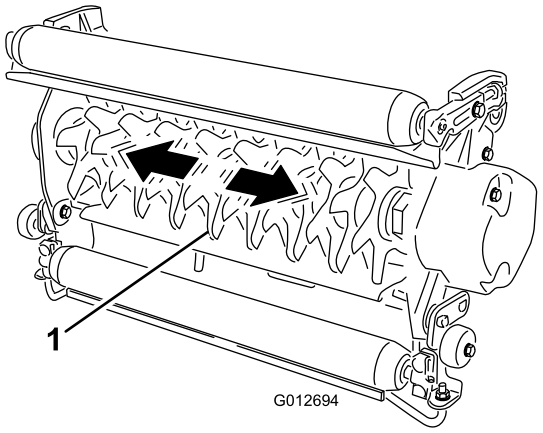

Figur 9

1. Cylinderaxel

2. Om det förekommer spel i cylinderändarna gör du följande:
   A. Lossa den yttre ställskruven som håller fast lagrets justermutter på lagerhuset som sitter på vänster sida av klippenheten (Figur 10).

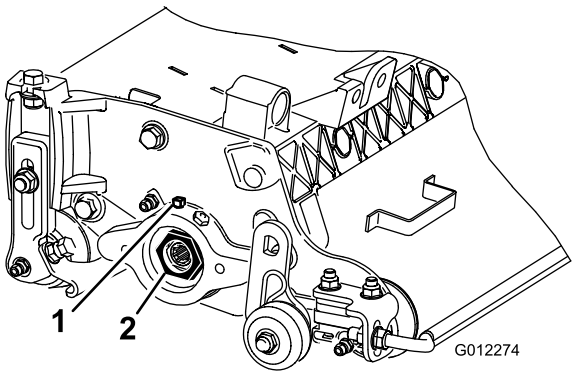

Figur 10

1. Ställskruv
2. Lagrets justermutter

   B. Använd en 1-3/8 tum hylsnyckel och dra långsamt åt cylinderlagrets justermutter tills spelet i cylinderändarna försvinner. Om justeringen av muttern inte får bort spelet byter du ut cylinderlagren.

   Obs: Cylinderlagren **behöver inte** förbelastas. Om du drar åt cylinderlagrets justermutter för mycket skadas cylinderlagren.

3. Dra åt ställskruven som håller fast lagrets justermutter på lagerhuset. Dra åt ställskruven till 1,4–1,7 Nm.

Ta bort vertikalklipparknivarna från axeln

1. Sätt fast änden av vertikalklipparaxeln, som endast har en bricka och mutter, i ett skruvstäd.
2. Vrid muttern i andra änden av axeln moturs och ta bort muttern.

⚠ VAR FÖRSIKTIG

Knivarna är mycket vassa och kan ha grader (”skägg”) som kan skära dig i händerna.

Var försiktig när du tar bort knivarna från axeln.

3. Ta bort den lilla distansbrickan, brickan, knivarna och de stora distansbrickorna. Rengör och smörj den fyrkantiga axeln med ett tunt lager fett för att underlätta monteringen (Figur 11).

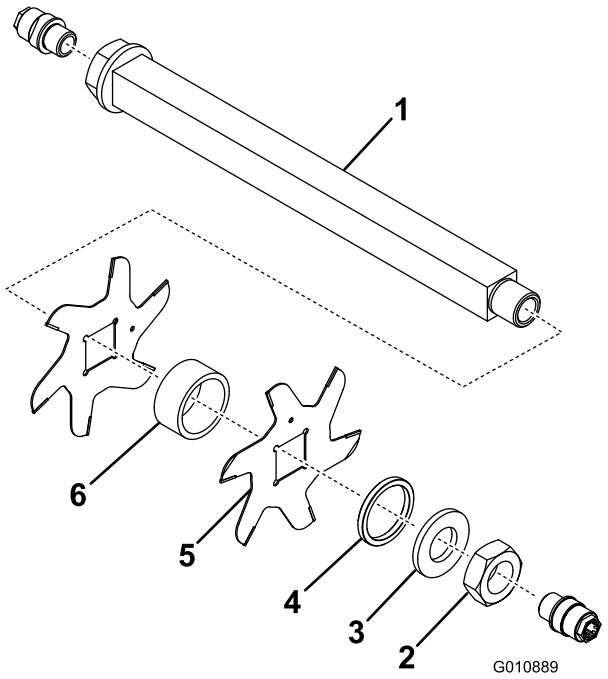

Figur 11

1. Axel
2. Mutter
3. Bricka
4. Liten distansbricka
5. Kniv (16)
6. Stor distansbricka (15)

Viktigt: Vänd inte på vertikalklipparens cylinderknivar. Demonteringsordningen är mycket viktig. Vänd inte på vertikalklipparens cylinderknivar under demonteringen och ändra inte ordningen när de monteras. Observera styrhålet i vertikalklipparknivarna. Styrhålet används vid monteringen för att uppnå rätt helix för vertikalklipparcylindern.

Montera vertikalklipparknivarna

1. Montera en cylinderkniv (Figur 12).
2. Montera en stor distansbricka.
3. Vänd inte på cylinderknivarna när de monteras tillbaka på cylinderaxeln.

   Obs: Om du vänder på knivarna kommer de knivar som används (rundade) att blandas med de vassa ändarna på de knivar som inte har använts. Det kommer att leda till att vertikalklipparens cylinderenhet inte fungerar som den ska. Var alltid försiktig när vertikalklipparknivarna demonteras från cylindern.
4. Montera nästa kniv medurs så att styrhålet (Figur 12) inte är linje med hålet i den första kniven utan förskjuts med ett avstånd lika stort som flatsidan på axeln.

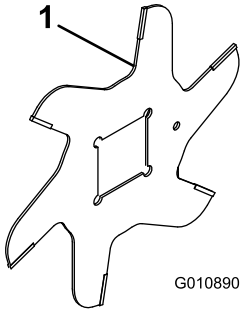

Figur 12

1. Styrhål

5. Fortsätt att montera distansbrickorna och knivarna på det här viset tills alla knivar har monterats.

   Obs: När knivarna har monterats på rätt sätt kommer de att sitta i sicksackordning (förskjutna) så att de får ett spiralliknande utseende.
6. Montera den lilla distansbrickan på axeln.
7. Stryk på blå Loctite 242 på muttern. Montera muttern på axeln (med den bearbetade sidan av muttern mot distansbrickan) och dra åt till 109–136 Nm.

Serva rullen

En ombyggnadssats till rulle (artikelnr 114-5430) och en verktygssats för ombyggnad av rulle (artikelnr 115-0803) (Figur 13) finns tillgängliga för service av rullen. Ombyggnadssatsen till rullen innehåller alla lager, lagermuttrar samt inre och yttre tätningar som krävs för att bygga om en rulle. Verktygssatsen för ombyggnad av rulle omfattar alla verktyg och monteringsanvisningar som krävs för att bygga om en rulle med ombyggnadssatsen. Titta i reservdelskatalogen eller kontakta återförsäljaren om du behöver hjälp.

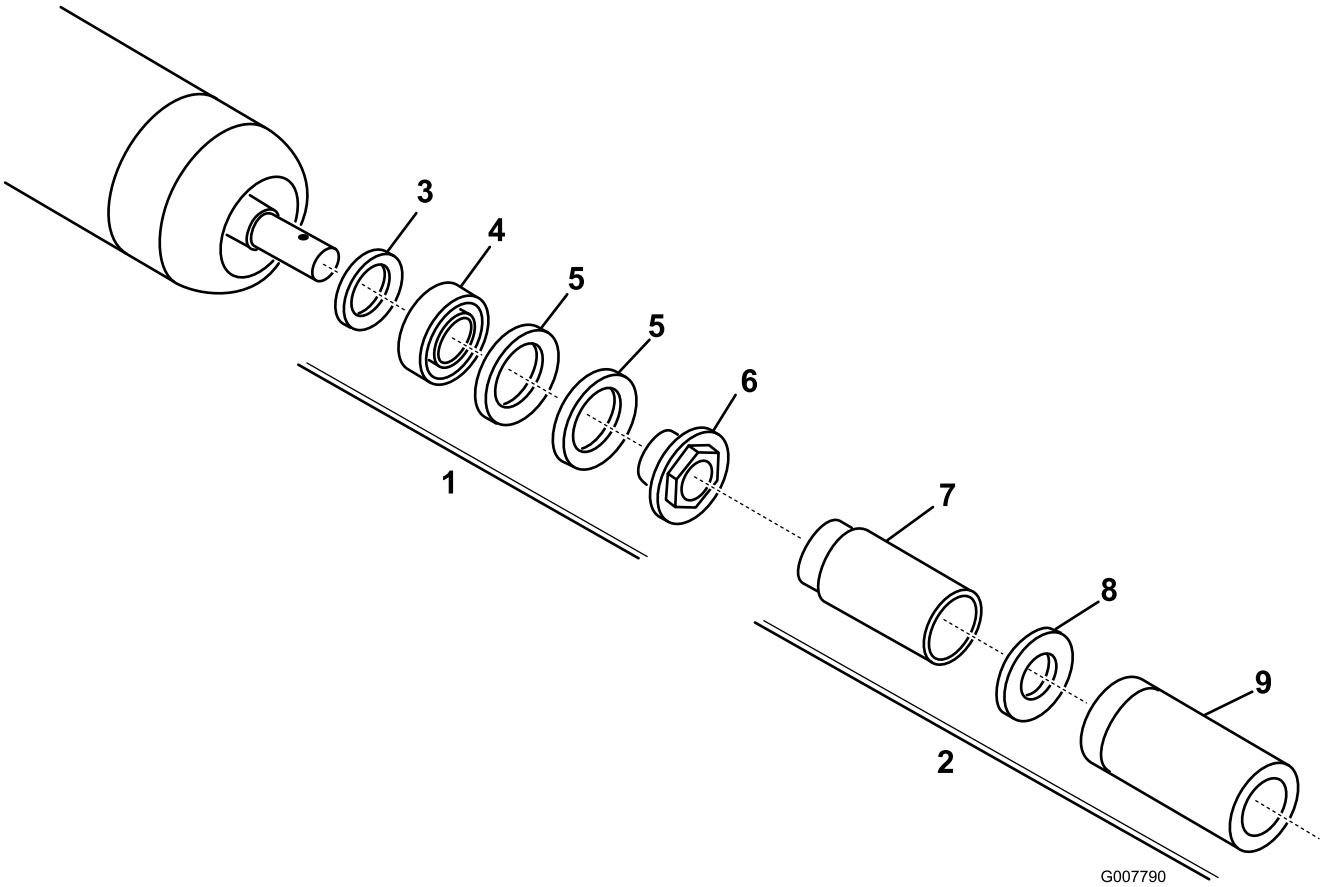

Figur 13

1. Ombyggnadssats (artikelnr 114-5430)
2. Verktygssats för ombyggnad (artikelnr 115-0803)
3. Inre tätning
4. Lager
5. Yttre tätning
6. Lagermutter
7. Verktyg för inre tätning
8. Bricka
9. Verktyg för lager/yttre tätning

Anteckningar:

Anteckningar:

Försäkran om inbyggnad

The Toro Company, 8111 Lyndale Ave. South, Bloomington, MN, USA försäkrar att följande enheter överensstämmer med nedanstående direktiv, förutsatt att de monteras i enlighet med medföljande anvisningar på vissa Toro-modeller enligt vad som anges i relevant deklaration om överensstämmelse.

Modellnr	Serienr	Produktbeskrivning	Fakturabeskrivning	Allmän beskrivning	Direktiv
03184	315000001 och högre	69 cm vertikalklippare	RM 3100 27" VERTICUTTER	Vertikalklippare, 69 cm	2006/42/EG

Relevant teknisk dokumentation har sammanställts enligt kraven i Del B i Bilaga VII i direktivet 2006/42/EG.

Vi åtar oss att vidarebefordra, enligt förfrågningar från nationella myndigheter, relevant information om detta delvis färdigställda verktyg. Vidarebefordringen sker elektroniskt.

Verktyget ska inte idrifttas förrän det har monterats i lämpliga Toro-modeller enligt anvisningarna i tillhörande deklaration om överensstämmelse och i enlighet med alla andra tillgängliga anvisningar, efter vilket verktyget kan sägas överensstämma med alla relevanta direktiv.

Intygas:



David Klis
Senior Engineering Manager
8111 Lyndale Ave. South
Bloomington, MN 55420, USA
January 19, 2015

Teknisk EU-kontakt:

Peter Tetteroo
Toro Europe NV
B-2260 Oevel-Westerloo
Belgium

Tel. 0032 14 562960
Fax 0032 14 581911

Lista över internationella återförsäljare

Återförsäljare:	Land:	Telefonnummer:	Återförsäljare:	Land:	Telefonnummer:
Agrolanc Kft	Ungern	36 27 539 640	Maquiver S.A.	Colombia	57 1 236 4079
Balama Prima Engineering Equip.	Hongkong	852 2155 2163	Maruyama Mfg. Co. Inc.	Japan	81 3 3252 2285
B-Ray Corporation	Korea	82 32 551 2076	Mountfield a.s.	Tjeckien	420 255 704 220
Casco Sales Company	Puerto Rico	787 788 8383	Mountfield a.s.	Slovakien	420 255 704 220
Ceres S.A.	Costa Rica	506 239 1138	Munditol S.A.	Argentina	54 11 4 821 9999
CSSC Turf Equipment (pvt) Ltd.	Sri Lanka	94 11 2746100	Norma Garden	Ryssland	7 495 411 61 20
Cyril Johnston & Co.	Nordirland	44 2890 813 121	Oslinger Turf Equipment SA	Ecuador	593 4 239 6970
Cyril Johnston & Co.	Irland	44 2890 813 121	Oy Hako Ground and Garden Ab	Finland	358 987 00733
Equiver	Mexiko	52 55 539 95444	Parkland Products Ltd.	Nya Zeeland	64 3 34 93760
Femco S.A.	Guatemala	502 442 3277	Perfetto	Polen	48 61 8 208 416
ForGarder OU	Estland	372 384 6060	Pratoverde SRL.	Italien	39 049 9128 128
G.Y.K. Company Ltd.	Japan	81 726 325 861	Prochaska & Cie	Österrike	43 1 278 5100
Geomechaniki of Athens	Grekland	30 10 935 0054	RT Cohen 2004 Ltd.	Israel	972 986 17979
Golf international Turizm	Turkiet	90 216 336 5993	Riversa	Spanien	34 9 52 83 7500
Guandong Golden Star	Kina	86 20 876 51338	Lely Turfcare	Danmark	45 66 109 200
Hako Ground and Garden	Sverige	46 35 10 0000	Solvert S.A.S.	Frankrike	33 1 30 81 77 00
Hako Ground and Garden	Norge	47 22 90 7760	Spypros Stavrinides Limited	Cypern	357 22 434131
Hayter Limited (U.K.)	Storbritannien	44 1279 723 444	Surge Systems India Limited	Indien	91 1 292299901
Hydroturf Int. Co Dubai	Förenade Arabemiraten	97 14 347 9479	T-Markt Logistics Ltd.	Ungern	36 26 525 500
Hydroturf Egypt LLC	Egypten	202 519 4308	Toro Australia	Australien	61 3 9580 7355
Irrimac	Portugal	351 21 238 8260	Toro Europe NV	Belgien	32 14 562 960
Irrigation Products Int'l Pvt Ltd.	Indien	0091 44 2449 4387	Valtech	Marocko	212 5 3766 3636
Jean Heybroek b.v.	Nederländerna	31 30 639 4611	Victus Emak	Polen	48 61 823 8369

Europeiskt sekretessmeddelande

De uppgifter som Toro registrerar
Toro Warranty Company (Toro) respekterar din integritet. För att kunna behandla dina garantianspråk och kontakta dig i händelse av att en produkt måste återkallas ber vi dig att uppge vissa personuppgifter, antingen direkt eller via din lokala Toro-återförsäljare.

Toros garantisystem körs på servrar som finns i USA där sekretesslagarna kanske inte ger samma skydd som i ditt land.

GENOM ATT UPPGE DINA PERSONUPPGIFTER FÖR OSS SAMTYCKER DU TILL ATT DE BEHANDLAS SÅ SOM BESKRIVS I DET HÄR SEKRETESSMEDDELANDET.

Så här använder Toro informationen
Toro kan använda dina personuppgifter för att behandla garantianspråk och för att kontakta dig i händelse av att en produkt återkallas. Toro kan vidarebefordra uppgifterna till sina dotterbolag, återförsäljare eller andra affärspartner i samband med någon av dessa aktiviteter. Vi säljer inte dina personuppgifter till något annat företag. Vi förbehåller oss rätten att vidarebefordra personuppgifter i syfte att efterleva tillämpliga lagar och uppfylla förfrågningar från vederbörliga myndigheter, administrera system på rätt sätt eller för vår egen eller andra användares säkerhet.

Så här sparas dina personuppgifter
Vi sparar dina personuppgifter så länge vi behöver dem för de syften de ursprungligen registrerades för, av andra legitima skäl (t.ex. för att följa föreskrifter) eller så länge som krävs enligt tillämplig lag.

Toros engagemang för att skydda dina personuppgifter
Vi vidtar skäliga försiktighetsåtgärder för att skydda dina personuppgifter. Vi vidtar också åtgärder för att bibehålla personuppgifternas aktuella status så att de är korrekta.

Åtkomst till och korrigering av personuppgifter
Om du vill granska eller korrigera dina personuppgifter kan du kontakta oss via e-post på legal@toro.com.

Konsumenträtt i Australien

Australiensiska kunder hittar information rörande australiensisk konsumenträtt inuti förpackningen eller hos den lokala Toro-återförsäljaren.

Toros allmänna produktgaranti

Två års begränsad garanti

Fel och produkter som omfattas

The Toro Company och dess dotterbolag Toro Warranty Company garanterar gemensamt, och i enlighet med ett avtal dem emellan, att din Toro-produkt (”produkten”) är utan material- och tillverkningsfel i två år eller 1 500 arbetstimmar*, beroende på vilket som inträffar först. Den här garantin gäller för alla produkter förutom luftare (och för dem finns det separata garantiförklaringar). Om ett fel som omfattas av garantin föreligger, kommer vi att reparera produkten utan kostnad för dig. Detta omfattar feldiagnos, arbete, reservdelar och transport. Den här garantin börjar gälla det datum då produkten levereras till den ursprungliga köparen i återförsäljarledet.
* Produkt som är utrustad med en timmätare.

Anvisningar för garantiservice

Du är ansvarig för att meddela produktdistributören eller den auktoriserade återförsäljaren som du köpte produkten av så snart du tror att något fel som omfattas av garantin föreligger. Om du behöver hjälp med att hitta en produktdistributör eller en auktoriserad återförsäljare, eller om du har några frågor som rör dina rättigheter och skyldigheter beträffande garantin, kan du kontakta oss på:

Toro Commercial Products Service Department
Toro Warranty Company
8111 Lyndale Avenue South
Bloomington, MN 55420-1196

+1-952-888-8801 eller +1-800-952-2740

E-post: commercial.warranty@toro.com

Ägarens ansvar

Som ägare till produkten är du ansvarig för att utföra det underhåll och de justeringar som krävs, i enlighet med anvisningarna i *bruksanvisningen*. Om du inte utför nödvändigt underhåll och nödvändiga justeringar kan detta leda till att ett eventuellt garantianspråk inte godkänns.

Produkter och fel som inte omfattas

Alla produkt- eller funktionsfel som inträffar inom garantiperioden beror inte på material- eller tillverkningsfel. Den här garantin omfattar inte följande:

- Produktfel som orsakas av att andra reservdelar än Toro-originaldelar används eller av att extra, modifierade tillbehör och produkter som inte har tillverkats av Toro monteras och används. I vissa fall erbjuder tillverkaren en separat garanti för sådana produkter.
- Produktfel som orsakas av underlåtenhet att utföra det underhåll och/eller de justeringar som rekommenderas. Garantianspråk kan komma att underkännas om Toro-produkten inte underhålls i enlighet med anvisningarna i stycket Rekommenderat underhåll i *bruksanvisningen*.
- Produktfel som orsakas av felaktig, slarvig eller vårdslös användning av produkten.
- Slitdelar som förbrukas vid användning, förutom om dessa visar sig vara defekta. Exempel på slitdelar som förbrukas eller slits ut vid normal användning av produkten omfattar, men är inte begränsade till, bromsklossar, bromsbelägg, lamellbelägg, knivar, cylindrar, valsar och lager (tätade eller smörjbara), underknivar, tändstift, svänghjul och svänghjulslager, däck, filter, remmar samt vissa sprutkomponenter som membran, munstycken och backventiler m.m.
- Fel som orsakats av yttre påverkan. Yttre påverkan omfattar, men är inte begränsat till, väder, förvaringsomständigheter, föroreningar, användning av bränslen, kylvätskor, smörjmedel, tillsatser, konstgödningsmedel, vatten eller kemikalier m.m. som ej har godkänts.
- Fel eller problem med prestandan på grund av att bränslen (t.ex. bensin, diesel eller biodiesel) som inte uppfyller respektive industristandarder har använts.
- Normalt förekommande buller, vibrationer, slitage och försämringar.
- Normalt slitage omfattar, men är inte begränsat till, skador på säten till följd av slitage eller nötning, slitage på målade ytor, repor på dekaler och fönster m.m.

Reservdelar

Reservdelar som planeras att bytas ut i samband med nödvändigt underhåll omfattas endast av garantin under perioden fram till den planerade tidpunkten för utbytet av delen. Delar som byts ut i enlighet med den här garantin omfattas av garantin under hela den återstående produktgarantin och tillfaller Toro. Toro fattar det slutliga beslutet om huruvida en befintlig del eller enhet ska repareras eller bytas ut. Toro har rätt att använda omarbetade reservdelar vid garantireparationer.

Garanti för djupurladdnings- och litiumjonbatterier:

Djupurladdnings- och litiumjonbatterier har en total livslängd på ett visst antal kilowattimmar. Den totala livslängden kan förlängas eller förkortas genom olika drift-, laddnings- och underhållstekniker. I och med att batterierna i produkten används, förkortas användningstiden mellan laddningsintervallen gradvis till dess att batterierna är helt förbrukade. Det är ägaren till produkten som ansvarar för att ersätta batterier som förbrukas genom normal användning. Batterierna måste kanske bytas ut under garantiperioden, och det sker då på ägarens bekostnad. Obs! (endast litiumjonbatterier): Garantin för litiumjonbatterier är begränsad och beräknas proportionellt från år tre till fem baserat på användningstid och antal förbrukade kilowattimmar. Se *bruksanvisningen* för mer information.

Ägaren bekostar underhållet

Den vanliga service som krävs för Toro-produkter omfattar bland annat att finjustera motorn, smörja, rengöra och polera maskinen, byta filter och kylvätska samt att utföra det underhåll som rekommenderas. Sådan service får ägaren själv bekosta.

Allmänna villkor

Reparation av en auktoriserad Toro-distributör eller Toro-återförsäljare är den enda kompensation som du har rätt till under denna garanti.

Varken The Toro Company eller Toro Warranty Company är ansvariga för indirekta eller oförutsedda skador eller följdskador i samband med användningen av de Toro-produkter som omfattas av denna garanti. Detta inkluderar alla kostnader eller utgifter för att tillhandahålla ersättningsutrustning eller service under rimliga perioder med funktionsfel eller avsaknad av möjlighet av använda produkten medan reparationer som omfattas av garantin utförs. Med undantag för den emissionsgaranti som nämns nedan, och endast om denna är tillämplig, finns ingen annan uttrycklig garanti. Alla indirekta garantier i fråga om säljbarhet och användningslämplighet är begränsade till denna uttryckliga garantis varaktighet.

I vissa stater är det inte tillåtet att undanta oförutsedda skador eller följdskador, eller tidsbegränsa en indirekt garantis varaktighet, och i dessa fall är det möjligt att ovanstående undantag och begränsningar inte gäller. Denna garanti ger dig specifika juridiska rättigheter, och du kan även ha andra rättigheter som varierar från stat till stat.

Anmärkning om motorgarantin:

Emissionskontrollsystemet på produkten kan omfattas av en separat garanti som uppfyller de krav som fastställts av den amerikanska miljömyndigheten (Environmental Protection Agency, EPA) och/eller Kaliforniens luftskyddsmyndighet (California Air Resources Board, CARB). Tidsbegränsningarna som anges ovan är inte tillämpliga i fråga om garantin för emissionskontrollsystem. Se garantiförklaringen om emissionskontroll som medföljer produkten eller finns i motortillverkarens dokumentation för ytterligare information.

Andra länder än USA och Kanada

Kunder som har köpt Toro-produkter som exporterats från andra länder än USA eller Kanada ska kontakta sin Toro-distributör (återförsäljare) för att få garantipolicyn för sitt eget land eller sin provins eller stat. Om du av någon anledning är missnöjd med din distributörs service eller har svårt att få garantiupplysningar kontaktar du Toro-importören.