Form No. 3394-596 Rev A

Sæt med ledningsnet til e-knivcylindre

Greensmaster® 3320- eller TriFlex® 3420-traktionsenhed

Modelnr. 131-8758

Monteringsvejledning

⚠ ADVARSEL

CALIFORNIEN
Advarsel i henhold til erklæring nr. 65

Dette produkt indeholder et eller flere kemikalier, der ifølge staten Californien er kræftfremkaldende og giver medfødte defekter eller forplantningsskader.

Bemærk: Maskinens venstre og højre side og for- og bagside er set fra den normale betjeningsposition.

Klargøring af maskinen

1. Parker maskinen på en plan flade, stop motoren, og tag nøglen ud af tændingen.
2. Kobl batteriets minuskabel fra batteriet.
3. Deaktiver cylinderbatterierne ved at trække i batterifrakoblingen nederst til venstre på styrtbøjlen.
4. Fjern flangehovedboltene, der fastgør venstre og højre konsol, og fjern konsollerne.

   Bemærk: Gem flangehovedboltene og den venstre konsol. Kasser den højre konsol.

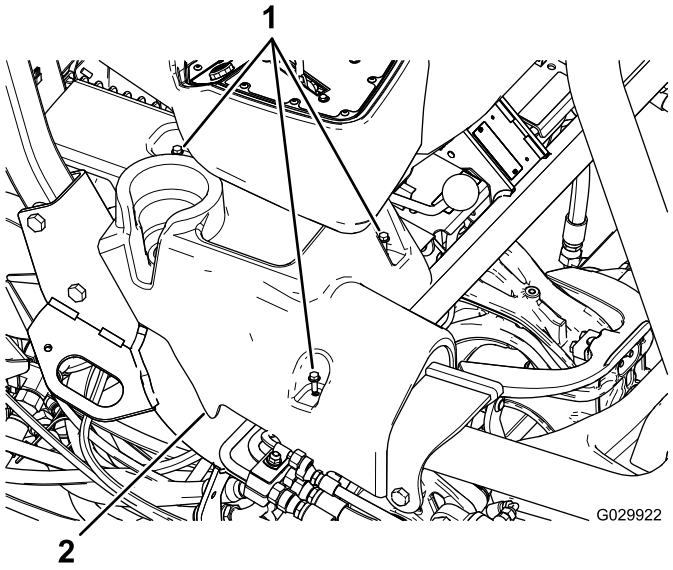

Figur 1
Højre konsol vist

1. Flangehovedbolte
2. Højre konsol

5. Vip sædet frem.
6. Tag jordklemmens stik (J06 og J08) ud af motorblokken.
7. Klip og fjern alle kabelbånd, der fastgør det eksisterende ledningsnet.

   Vigtigt: Undlad at klippe andre ledninger eller dele.
8. Fjern monteringsbeslaget, der fastgør sikringsblokken under sædet.

   Bemærk: Hold sikringsblokken fastgjort til beslaget.

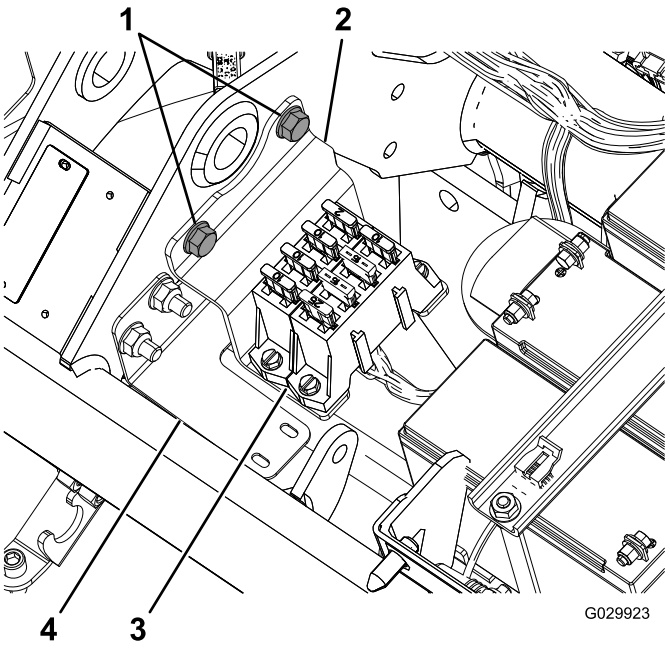

Figur 2

1. Flangebolte (fjern og gem)
2. Beslag
3. Sikringsblok
4. Ledningsnetbeslag

9. Frakobl ledningsnettet fra de 3 cylindermotorer (2 stik hver).
10. Tag stikket ud af generatoren i nærheden af motoren.

© 2015—The Toro® Company
8111 Lyndale Avenue South
Bloomington, MN 55420

Registrer dit produkt på www.Toro.com.

CE

Oversættelse af original (DA)
Trykt i USA
Alle rettigheder forbeholdes

3394-596 A

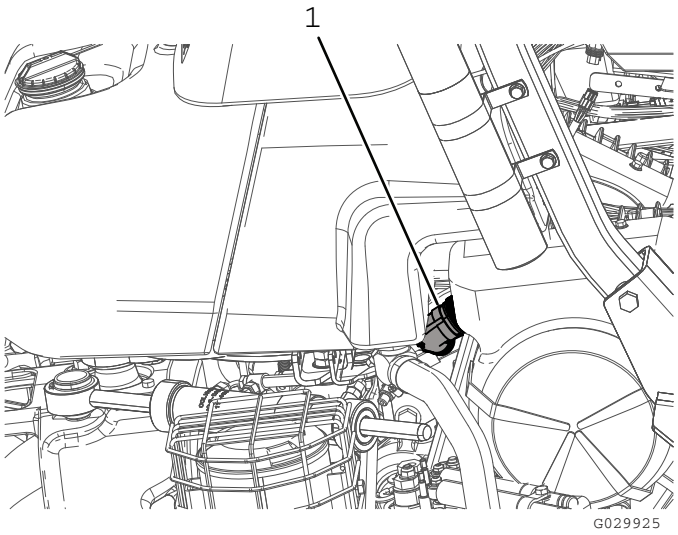

Figur 3

1. Generatorstik

11. Tag de 2 stik (CAN-bussammenkoblingen og interfacet til hovedledningsnettet) fra hovedledningsnettet (under sædet).
12. Frakobl placerings-ID-modulet (P08).
13. Frakobl CAN-interfacemodulet (P10).
14. På forreste terminal af 48 VDC-afbryderen skal du frakoble ledningen, der er markeret som "batteriside", og batterifrakoblingsledningen (119-1784).

    Bemærk: Batterifrakoblingsledningen kan forblive frakoblet fra 48 VDC-afbryderen, indtil du monterer det nye ledningsnet (122-0523).
15. Frakobl hovedafbryderens 2 spolestik fra 48 VDC-afbryderen.
16. Frakobl strømmen fra kontaktsiden (J07) fra den anden side af 48 VDC-afbryderen.
17. Fjern e-knivcylindrenes aktiveringsrelæstik.
18. Frakobl terminalen fra 10 A 58 V-sikringen.
19. Fjern og kasser ledningsnettet.

Føring og tilslutning af ledningsnettet

1. Placer det nye ledningsnet således, at forlængelsen til generatoren kan gå langs med højre side af bagstellet, og sikringsblokken har nok frirum til, at man kan montere den på styrtbøjlebeslaget.
2. Før ledningsnettet ved siden af hovedledningsnettet under operatørens sæde.
3. Bøj ledningsnettet, så den passer ind bag sikringsblokkens monteringsbeslag under sædet.

   Bemærk: Følg profilen for ledningsnetbeslaget (120-4570). Se Figur 2.
4. Før ledningsnettet under stellets hovedrør og foran cylinderbatterierne (Figur 4).

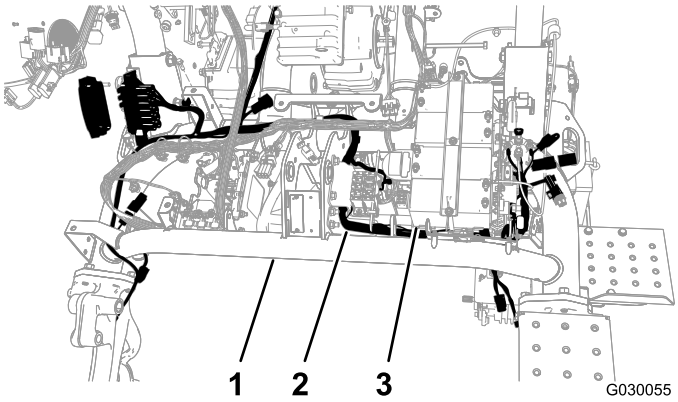

Figur 4

1. Hovedrør
2. Ledningsnet
3. Cylinderbatterier

5. Før ledningsnettet tilbage under hovedrøret mellem batteripladens modsatte side og det venstre stelrør.
6. Træk ledningsnettet gennem åbningen i stellet.

   Bemærk: Der bør være plads nok til at fastgøre kontaktsideafbryderen, mens der føres under og omkring 48 VDC-afbryderen.
7. Fastgør ledningsnettet til ledningsnetbeslaget med trykbeslaget og et kabelbånd (Figur 5).

   Bemærk: Hvis det gamle trykbeslag stadig sidder i hullet, skal du fjerne det.

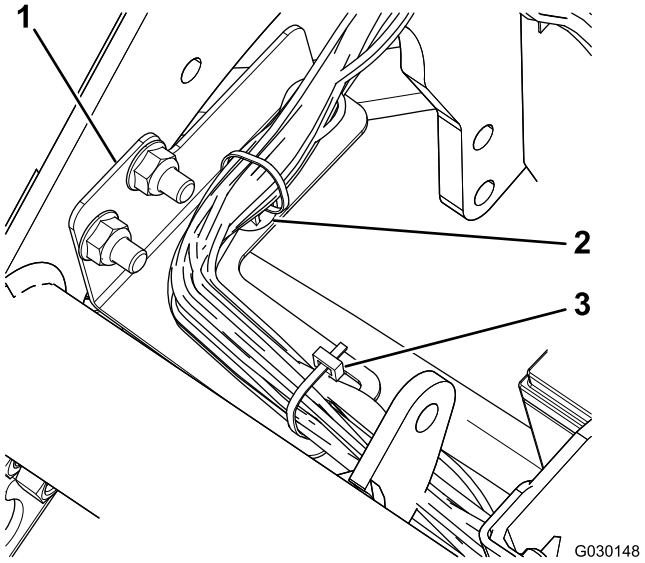

Figur 5

1. Ledningsnetbeslag
2. Trykbeslag
3. Kabelbånd

8. Slut generatorinterfacet på hovedledningsnettet til terminalen på generatoren i nærheden af motoren.

Bemærk: På model 04530 (benzinmotor) sidder generatoren midt i maskinstellet (Figur 6). På model 04540 (dieselmotor) sidder generatoren uden for maskinstellet (Figur 7).

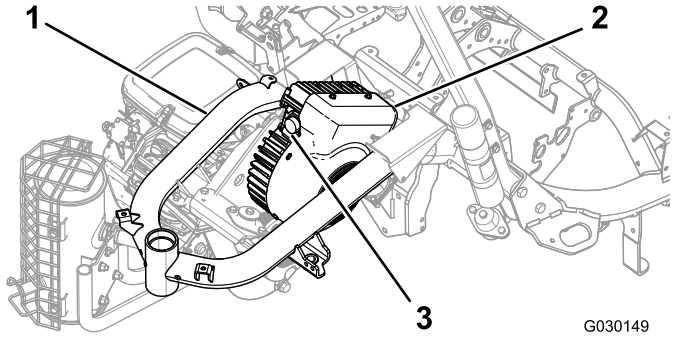

Figur 6
Model 04530

1. Stel
2. Generator
3. Terminal

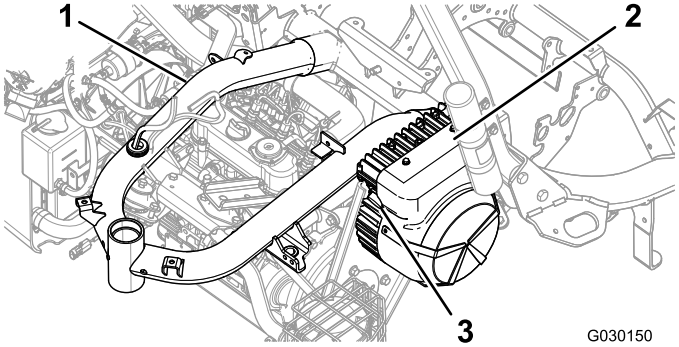

Figur 7
Model 04540

1. Stel
2. Generator
3. Terminal

9. Drej langsomt ringen på generatorinterfacestikket med uret for at rette det andet stik ind og sikre tilslutningen.

   Vigtigt: Kontroller, at terminalerne er helt tilsluttet. En løs tilslutning kan forårsage varmeudslip fra den elektriske strøm, hvilket kan beskadige produktet.

10. Slut de rette terminaler til cylindermotorerne.

    Bemærk: Sørg for, at stikkene klikker sammen, så de sidder godt til.

11. Afmonter og bortskaf hætten fra 10 A 58 V-sikringen (en rød ledning og en gul ledning). Se Figur 8.

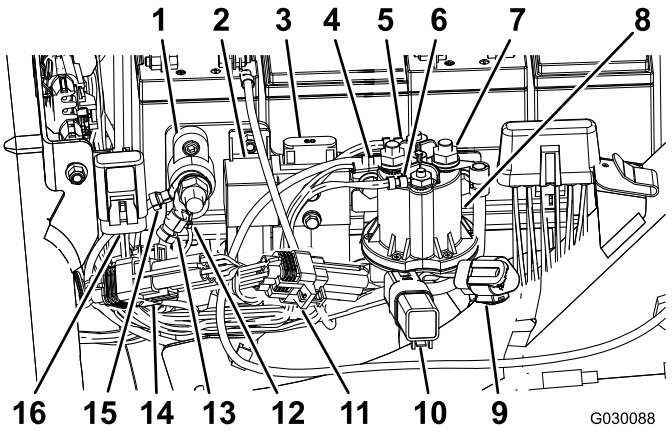

Figur 8

1. Motorblok
2. E-knivcylindrenes aktiveringsrelæ
3. E-knivcylindersikring (60 A 58 V), eksisterende
4. Batteristrøm (kappe ikke vist)
5. Hovedafbryders spolestik (hvidt)
6. Hovedafbryders spolestik (brunt)
7. Kontaktstrøm (kappe ikke vist)
8. 48 VDC-afbryder
9. E-knivcylindrenes CAN-diagnostikport
10. Beskyttelsesdiode
11. ID-modul
12. Ledningsnet, jord
13. Ledningsnet, jord
14. CAN-interfacemodul (P10)
15. E-knivcylinderbatterier, jord
16. 10 A 58 V-sikring

12. Før terminalen med 10 A 58 V-sikringen ind i den eksisterende hætte, der er monteret på maskinstellet.
13. Slut e-knivcylindrenes aktiveringsrelæstik (P07).
14. Slut 90 graders stikket (J07) på kontaktsiden på ledningsnettet til den bageste terminal på 48 VDC-afbryderen, og fastgør den til terminalen.
15. Før ledningen under flangen på 48 VDC-afbryderen.
16. Slut hovedafbryderens 2 spolestik til 48 VDC-afbryderen.
17. Slut ledningen, der er markeret som "batteriside", og batterifrakoblingsledningen til den forreste terminal på 48 VDC-afbryderen.
18. Skub isoleringskapperne til strømafbryderen på kontaktsiden og afbryderen på batterisiden over terminalerne for at dække dem.
19. Tilslut ID-modulet (P08).
20. Tilslut CAN-interfacemodulet (P10).
21. Tilslut de 2 terminaler (CAN-bussammenkoblingen og interfacet til hovedledningsnettet) på det nye ledningsnet til de 2 terminaler på hovedledningsnettet under sædet.
22. Monter sikringsblokken, idet du fører ledningsnettet bag beslaget (Figur 9).

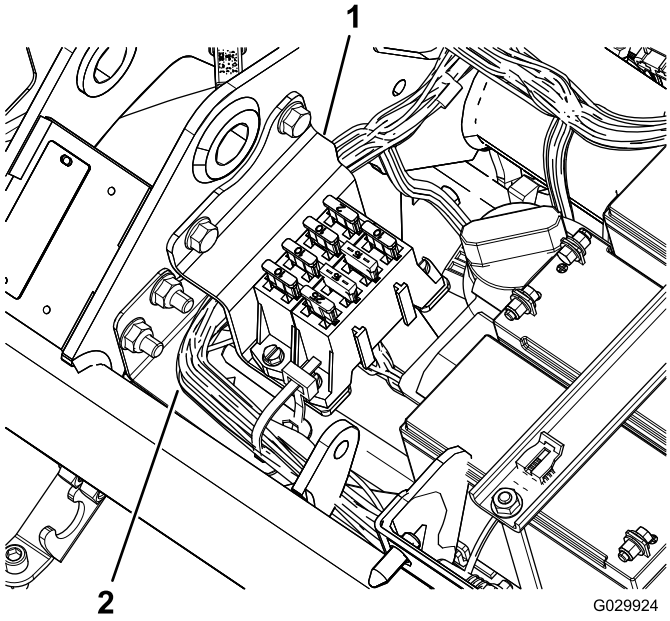

Figur 9

1. Beslag
2. Ledningsnet

23. Forbind jordklemmens stik (J06 og J08) til motorblokken.
24. Brug kabelbånd til at fastgøre ledningerne til hovedledningsnettet og til maskinstellet.

   Vigtigt: Sørg for, at ledningerne holdes væk fra bevægelige dele.

25. Fastgør ledningsnettet til maskinstellet foran og bagved brændstoftankbeslaget.
26. Brug kabelbånd til at fastgøre det nye ledningsnet.

   Vigtigt: Sørg for, at ledningerne er placeret sådan, at sædet ikke klemmer dem.

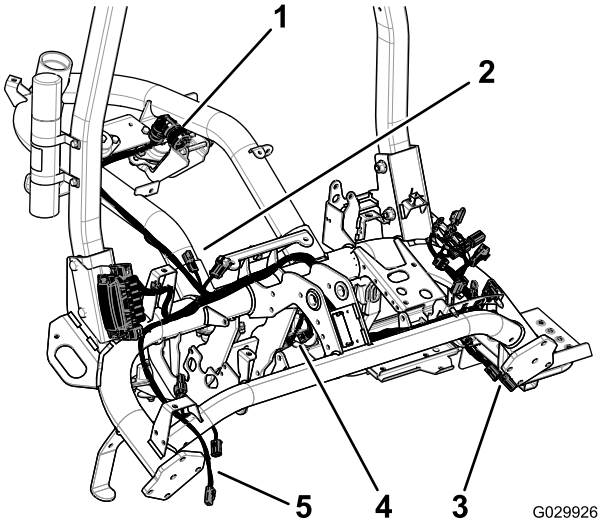

Figur 10

1. Generatorstik
2. Terminaler til hovedledningsnettet
3. Terminaler til knivcylinder 2
4. Terminaler til knivcylinder 1
5. Terminaler til knivcylinder 3

Montering af sikringsblokbeslaget

1. Løsn de 2 bolte og møtrikker, som fastgør styrtbøjlens højre side til maskinstellet (Figur 11).

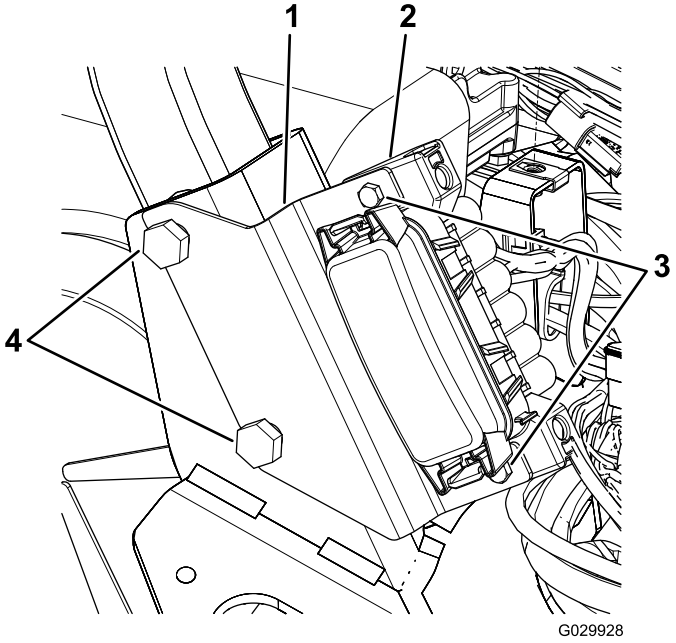

Figur 11

1. Beslag
2. Sikringsblok
3. Skruer
4. Bolte til styrtbøjlen

2. Ret rillerne i sikringsblokbeslaget efter boltene som vist i Figur 11.

3. Tilspænd styrtbøjlens fastgørelsesanordninger med et moment på 136 til 149 N·m.
4. Brug de 2 skruer til at fastgøre sikringsblokken til beslaget (Figur 11).

Montering af sidekonsollerne

1. Ret bolthullerne i den nye højre konsol ind efter bolthullerne i maskinen (Figur 12).

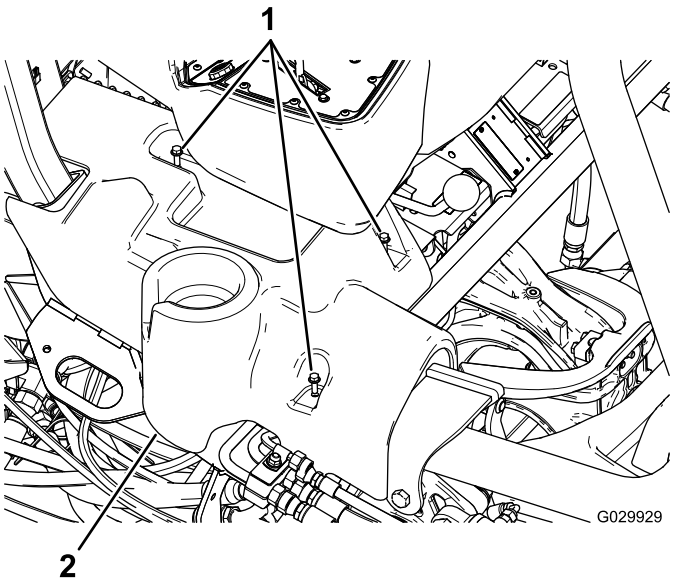

Figur 12
Højre konsol vist

1. Flangehovedbolte
2. Højre konsol

2. Ret bolthullerne i den eksisterende venstre konsol ind efter bolthullerne i maskinen.
3. Fastgør sidekonsollerne med de eksisterende flangehovedbolte.

Bemærkninger:

Bemærkninger:



Count on it.