Form No. 3394-598 Rev A

Kit de arnés para molinetes eléctricos

Unidades de tracción Greensmaster® 3320 o 3420 TriFlex®

Nº de modelo 131-8758

Instrucciones de instalación

⚠ ADVERTENCIA

CALIFORNIA
Advertencia de la Propuesta 65

Este producto contiene una o más sustancias químicas que el Estado de California considera causantes de cáncer, defectos congénitos o trastornos del sistema reproductor.

Nota: Determine los lados derecho e izquierdo, delantero y trasero de la máquina desde la posición normal del operador.

Preparación de la máquina

1. Aparque la máquina en una superficie nivelada, pare el motor y retire la llave de contacto.
2. Desconecte el cable negativo de la batería.
3. Deshabilite las baterías de los molinetes separando los conectores de la batería situados en la base del lado izquierdo del ROPS.
4. Retire los pernos con arandela prensada que sujetan las consolas derecha e izquierda, y retire las consolas.

   Nota: Guarde los pernos con arandela prensada y la consola izquierda. Deseche la consola derecha.

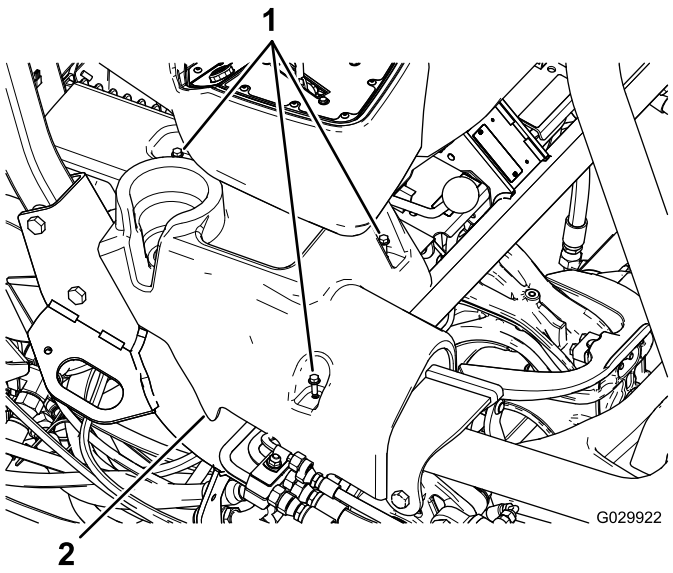

Figura 1
Consola derecha ilustrada

1. Pernos con arandela prensada
2. Consola derecha

5. Incline el asiento hacia adelante.
6. Retire los conectores de los terminales de tierra (J06 y J08) del bloque de terminales de tierra.
7. Corte y retire todas las bridas que sujetan el arnés de cables existente.

   Importante: No corte ningún cable ni otros componentes.

8. Retire el soporte de montaje que sujeta el bloque de fusibles debajo del asiento.

   Nota: No separe el bloque de fusibles del soporte.

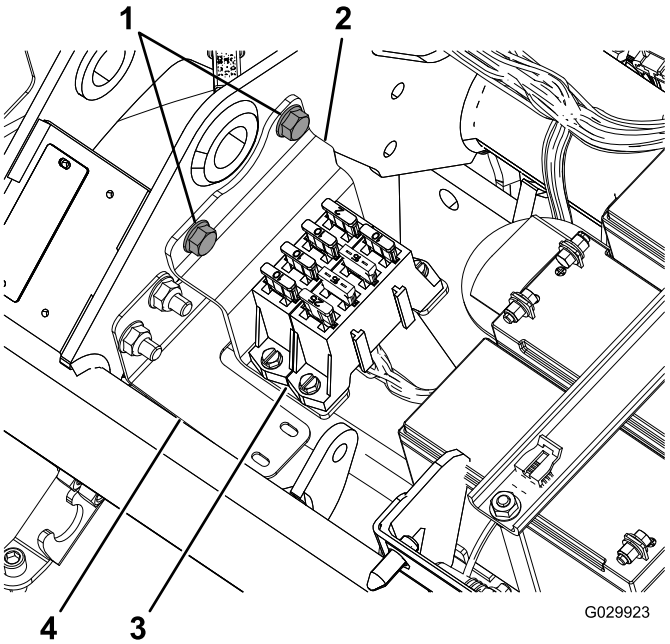

Figura 2

1. Pernos con arandela prensada (retirar y guardar)
2. Soporte
3. Bloque de fusibles
4. Soporte de arnés

© 2015—The Toro® Company
8111 Lyndale Avenue South
Bloomington, MN 55420

Registre su producto en www.Toro.com.

CE

Traducción del original (ES)
Impreso en EE. UU.
Reservados todos los derechos

3394-598 A

9. Desconecte el arnés de los 3 motores de molinete (2 conectores en cada uno).
10. Desconecte la clavija del generador, que está situado cerca del motor.

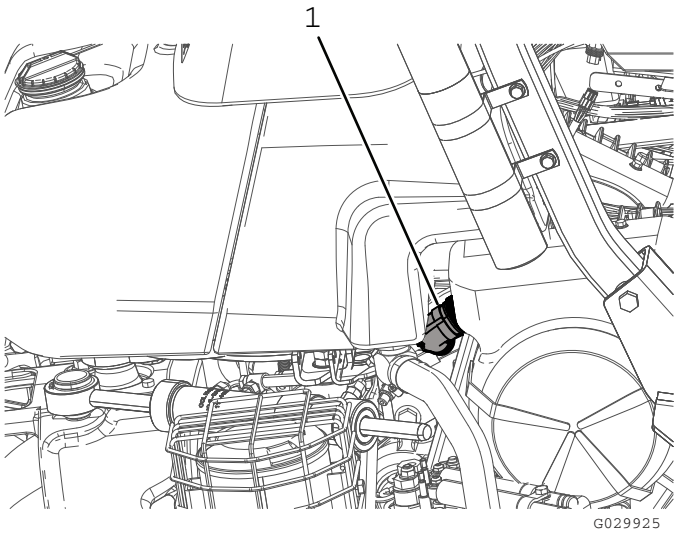

Figura 3

1. Clavija del generador

11. Desconecte los 2 conectores (la interconexión del bus CAN y la interfaz con el arnés principal) del arnés principal (situado debajo del asiento).
12. Desconecte el módulo de ID de posición (P08).
13. Desconecte el módulo de interfaz CAN (P10).
14. En el terminal delantero del contactor de 48 VCC, desconecte el cable marcado "Battery side" (lado de la batería) y el cable de desconexión de la batería (119-1784).

    Nota: El cable de desconexión de la batería puede permanecer desconectado del contactor de 48 VCC hasta que se instale el arnés nuevo (122-0523).
15. Desconecte los 2 conectores de la bobina principal del contactor de 48 VCC.
16. Desenchufe el conector de potencia del lado conmutado (J07) del otro extremo del contactor de 48 VCC.
17. Retire el conector del relé de habilitación de los molinetes eléctricos.
18. Desconecte el terminal del fusible de 10 A/58 voltios.
19. Retire y deseche el arnés de cables.

Enrutado y conexión del arnés de cables

1. Coloque el arnés de cables nuevo de manera que la extensión al generador pueda tenderse por el lado derecho del bastidor trasero, y que haya suficiente holgura para montar el bloque de fusibles en el soporte del ROPS.
2. Tienda el arnés junto al arnés principal, por debajo del asiento del operador.
3. Doble del arnés para que encaje detrás del soporte de montaje del bloque de fusibles, debajo del asiento.

   Nota: Siga el perfil del soporte de arnés (120-4570); consulte Figura 2.
4. Enrute el arnés por debajo del tubo principal del bastidor y por delante de las baterías de los molinetes (Figura 4).

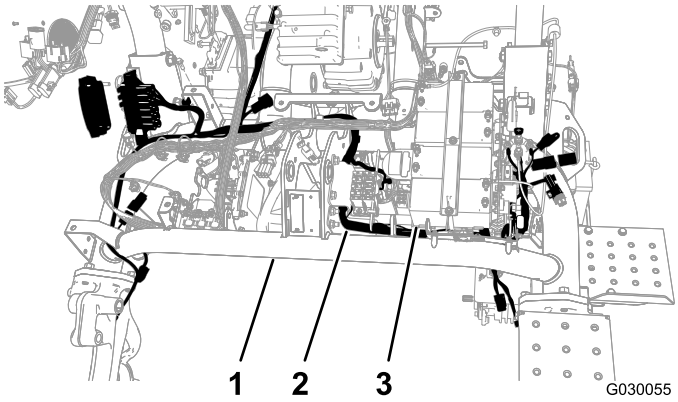

Figura 4

1. Tubo principal
2. Arnés
3. Baterías de los molinetes

5. Enrute el arnés hacia atrás, por debajo del tubo principal y entre el lado opuesto de la placa de la batería y el tubo izquierdo del bastidor.
6. Saque el arnés a través del hueco del bastidor.

   Nota: Debe haber suficiente espacio para conectar el interruptor del lado conmutado, enrutándolo por debajo y alrededor del contactor de 48 VCC.
7. Sujete el arnés al soporte del arnés usando un clip a presión y una brida (Figura 5).

   Nota: Si el clip antiguo está todavía en el taladro, retírelo.

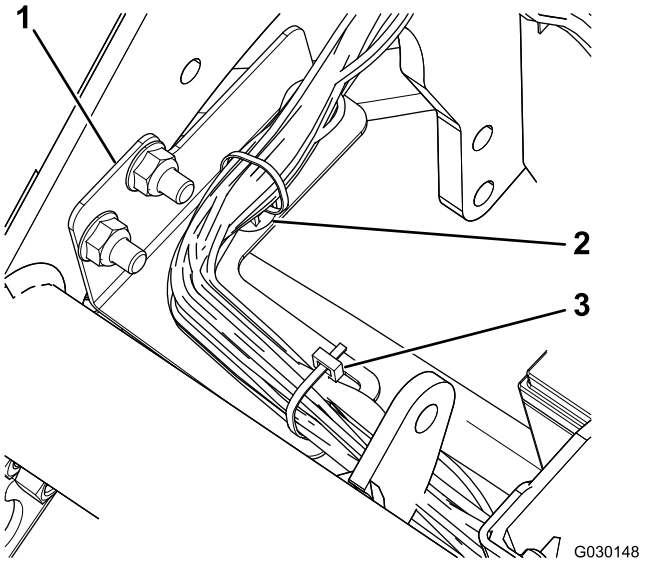

Figura 5

1. Soporte de arnés
2. Clip
3. Brida

8. Enchufe la interfaz del generador del arnés en el terminal del generador, cerca del motor.

   Nota: En el modelo 04530 (motor a gasolina), el generador está situado en el centro del bastidor de la máquina (Figura 6); en el modelo 04540 (motor diésel), el generador está situado por fuera del bastidor de la máquina (Figura 7).

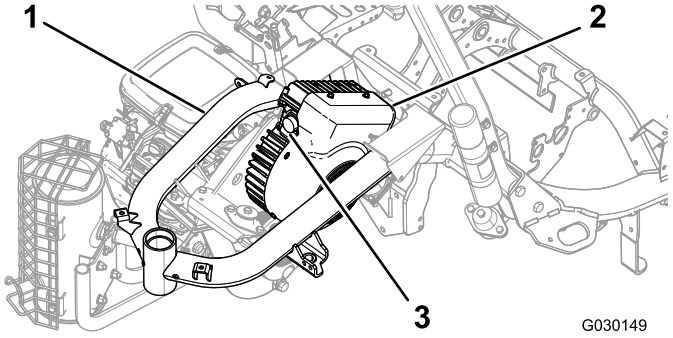

Figura 6
Modelo 04530

1. Bastidor
2. Generador
3. Terminal

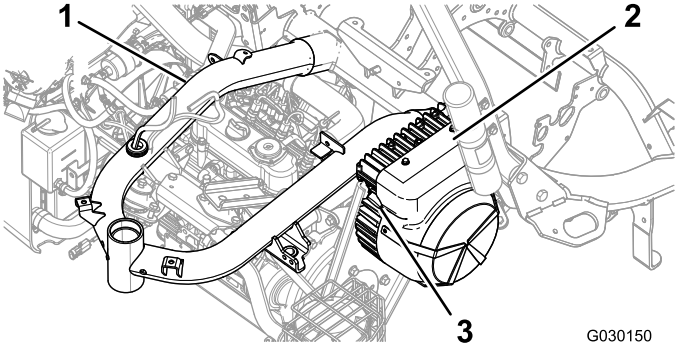

Figura 7
Modelo 04540

1. Bastidor
2. Generador
3. Terminal

9. Gire lentamente el anillo del conector de la interfaz del generador en sentido horario para alinear el otro conector y sujetar la conexión.

   Importante: Asegúrese de que los terminales están correctamente conectados. Si la conexión es mala, la corriente eléctrica puede causar un sobrecalentamiento, dando lugar a daños en el producto.

10. Conecte los terminales correspondientes a los motores de los molinetes.

    Nota: Asegúrese de que los conectores hagan clic para una conexión segura.

11. Retire y deseche la tapa del fusible de 10 A/58 voltios (un cable rojo y un cable amarillo); consulte Figura 8.

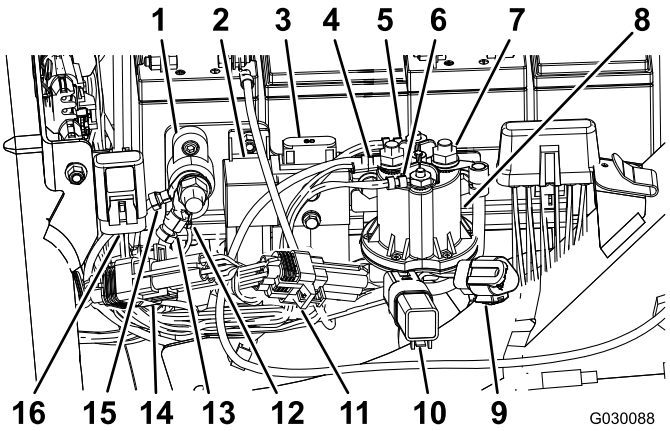

Figura 8

1. Bloque de terminales de tierra
2. Relé de habilitación de los molinetes eléctricos
3. Fusible de los molinetes eléctricos (60 A–58 V) (existente)
4. Alimentación del lado de la batería (cubierta de goma no ilustrada)
5. Conector de la bobina del contactor principal (blanco)
6. Conector de la bobina del contactor principal (marrón)
7. Alimentación del lado conmutado (cubierta de goma no ilustrada)
8. Contactor de 48 VCC
9. Conector diagnóstico CAN molinetes eléctricos
10. Diodo de protección
11. Módulo ID
12. Toma de tierra del arnés
13. Toma de tierra del arnés
14. Módulo de interfaz CAN (P10)
15. Toma de tierra de las baterías de los molinetes eléctricos
16. Fusible de 10 A/58 voltios

12. Inserte el terminal que tiene el fusible de 10 A/58 voltios en la tapa existente montada en el bastidor de la máquina.
13. Conecte el conector del relé de habilitación de los molinetes eléctricos (P07).
14. Conecte el conector de 90° del lado conmutado (J07) del arnés al terminal trasero del contactor de 48 VCC, y sujételo al terminal.
15. Enrute el cable por debajo de la brida del contactor de 48 VCC.
16. Conecte los 2 conectores de la bobina del contactor principal al contactor de 48 VCC.
17. Conecte el cable marcado "Battery side" (lado de la batería) y el cable de desconexión de la batería al terminal delantero del contactor de 48 VCC.
18. Coloque las cubiertas de goma sobre los terminales del conector de potencia del lado conmutado y el conector del lado de la batería para aislarlos.
19. Conecte el módulo ID (P08).
20. Conecte el módulo de interfaz CAN (P10).
21. Conecte los 2 terminales (la interconexión del bus CAN y la interfaz con el arnés principal) del arnés nuevo a los dos terminales del arnés principal de la máquina, situado debajo del asiento.
22. Instale el bloque de fusibles, con el arnés enrutado por detrás del soporte (Figura 9).

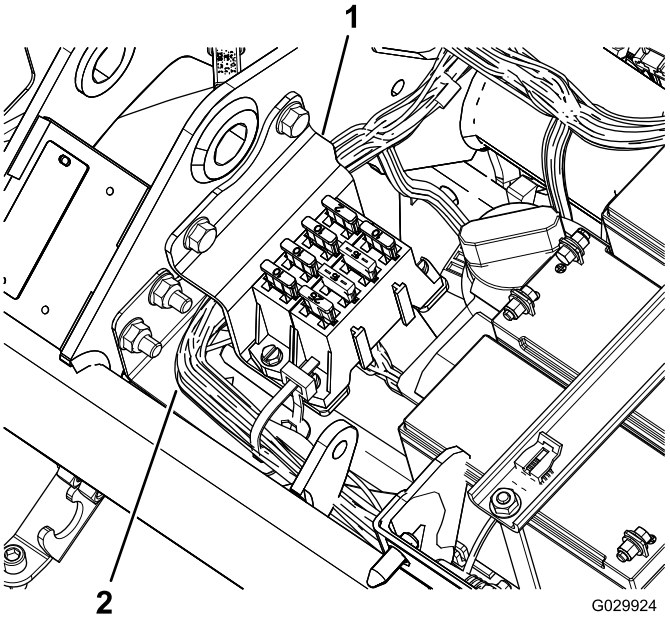

Figura 9

1. Soporte
2. Arnés de cables

23. Conecte los conectores de los terminales de tierra (J06 y J08) al bloque de terminales de tierra.
24. Utilice bridas para sujetar los cables al arnés principal de la máquina y al bastidor de la máquina.

Importante: Asegúrese de que los cables están alejados de las piezas en movimiento.

25. Sujete el arnés al bastidor de la máquina detrás y delante del soporte del depósito de combustible.
26. Utilice bridas para sujetar el arnés nuevo.

Importante: Asegúrese de colocar los cables de manera que el conjunto de asiento no pueda aplastarlos.

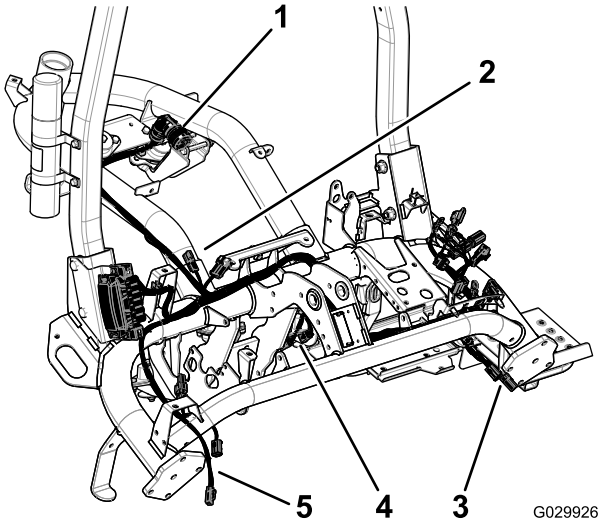

Figura 10

1. Clavija del generador
2. Terminales del arnés principal
3. Terminales del molinete 2
4. Terminales del molinete 1
5. Terminales del molinete 3

Instalación del soporte del bloque de fusibles

1. Afloje las 2 tuercas y pernos que fijan el lado derecho del ROPS al bastidor de la máquina (Figura 11).

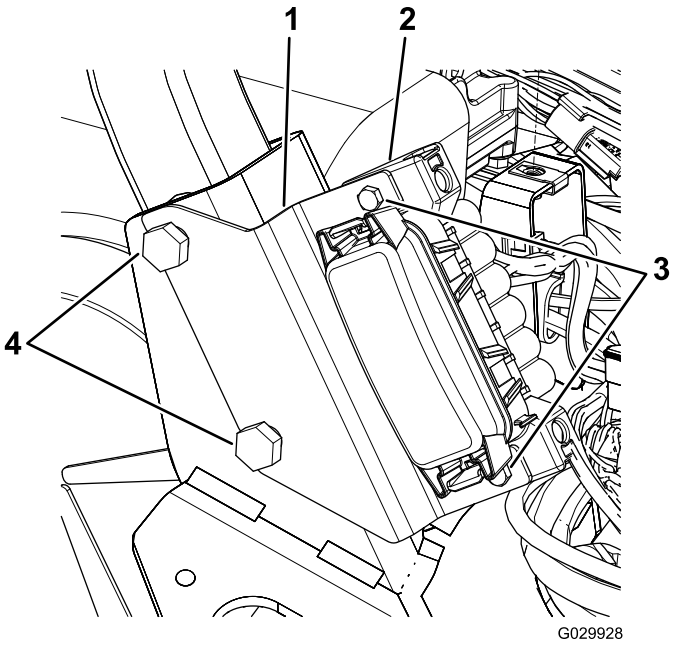

Figura 11

1. Soporte
2. Bloque de fusibles
3. Tornillos
4. Pernos del ROPS

2. Alinee las ranuras del soporte del bloque de fusibles con los pernos, según se muestra en Figura 11.
3. Apriete las fijaciones del ROPS a 136–149 N·m.
4. Utilice los 2 tornillos para sujetar el bloque de fusibles al soporte (Figura 11).

Instalación de las consolas laterales

1. Alinee los taladros de la consola derecha nueva con los taladros de la máquina (Figura 12).

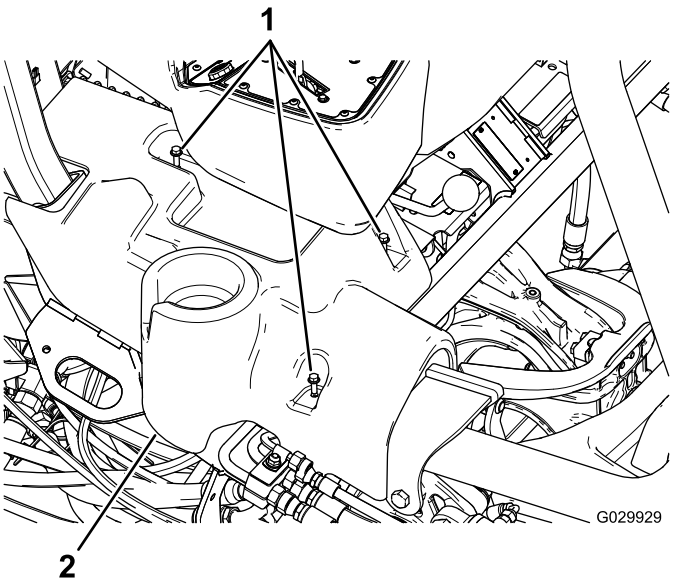

Figura 12

Consola derecha ilustrada

1. Pernos con arandela prensada
2. Consola derecha

2. Alinee los taladros de la consola izquierda existente con los taladros de la máquina.
3. Sujete las consolas laterales con los pernos con arandela prensada existentes.

Notas:

Notas:



Count on it.