Form No. 3394-599 Rev A

E-kelojen johdinsarja

Greensmaster® 3320/3420 TriFlex® -ajoyksikkö

Mallinro: 131-8758

Asennusohjeet

⚠ VAARA

KALIFORNIA
Lakiesityksen 65 mukainen varoitus

Tämä tuote sisältää kemikaaleja, jotka Kalifornian osavaltion tietojen mukaan aiheuttavat syöpää, synnynnäisiä epämuodostumia tai lisääntymiseen liittyvää haittaa.

Huomaa: Koneen vasen ja oikea puoli sekä etu- ja takaosa määritellään normaalista käyttöasennosta käsin.

Koneen valmistelu

1. Pysäköi kone tasaiselle alustalle, sammuta moottori ja irrota virta-avain.
2. Irrota akun miinuskaapeli akusta.
3. Poista kela-akut käytöstä vetämällä akun katkaisu erilleen alustassa kaatumissuojausjärjestelmän vasemmalla puolella.
4. Irrota vasemman- ja oikeanpuoleista konsolia paikallaan pitävät laippakantapultit ja irrota konsolit.

   Huomaa: Säilytä laippakantapultit ja vasen konsoli. Hävitä oikea konsoli.

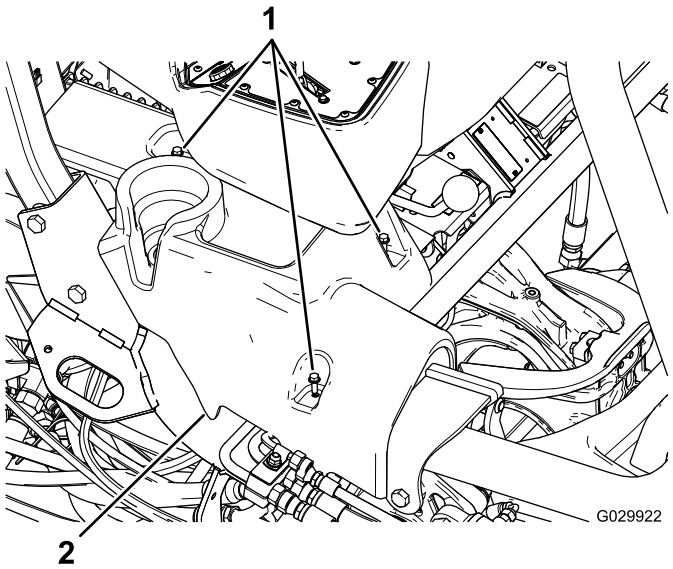

Kuva 1
Kuvassa oikea konsoli

1. Laippakantapultit
2. Oikea konsoli

5. Kallista istuinta eteenpäin.
6. Irrota maadoitusliitännän liittimet (J06 ja J08) maadoituslohkosta.
7. Leikkaa ja irrota kaikki nippusiteet, joilla nykyinen johdinsarja on kiinnitetty.

   Tärkeää: Älä leikkaa johtoja tai muita osia.
8. Irrota asennuskannatin, jolla sulakerasia on kiinnitetty istuimen alle.

   Huomaa: Pidä sulakerasia kiinnitettynä kannattimeen.

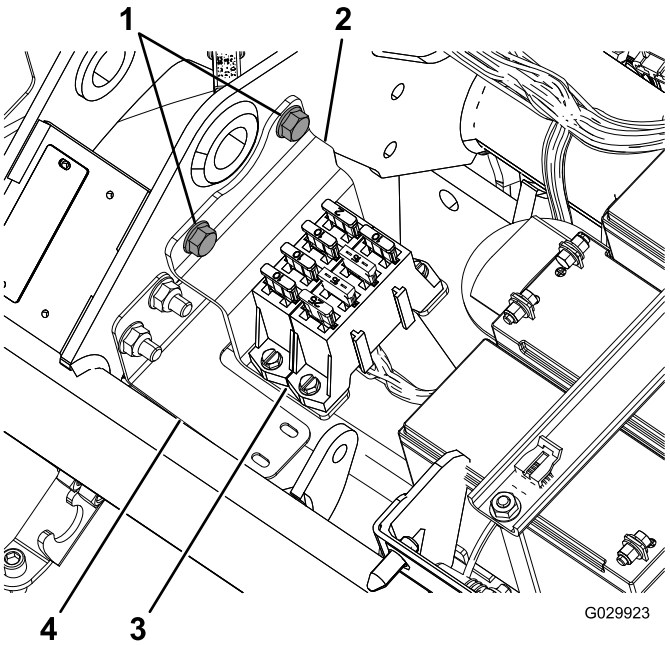

Kuva 2

1. Laippapultit (irrota ja säilytä)
2. Kannatin
3. Sulakerasia
4. Johdinsarjan kannatin

9. Irrota johdinsarja kolmesta kelamoottorista (kaksi liitintä kussakin).

© 2015—The Toro® Company
8111 Lyndale Avenue South
Bloomington, MN 55420

Rekisteröi tuotteesi osoitteessa www.Toro.com.

CE

Käännös alkuperäisestä tekstistä (FI)
Painettu Yhdysvalloissa
Kaikki oikeudet pidätetään

3394-599 A

10. Irrota tulppa laturista, joka on moottorin lähellä.

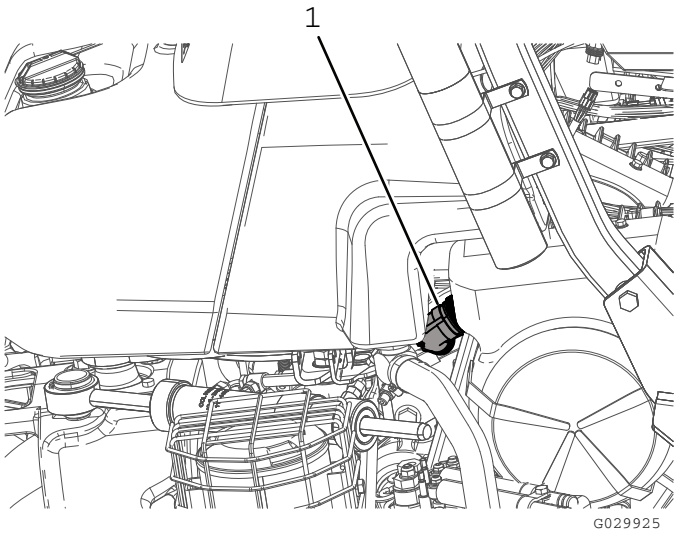

Kuva 3

1. Laturin tulppa

11. Irrota kaksi liitintä (CAN-väylän yhteenkytkentä ja liitäntä pääjohdinsarjaan) pääjohdinsarjasta (istuimen alla).
12. Irrota sijainnin ID-moduuli (P08).
13. Irrota CAN-liitännän moduuli (P10).
14. Irrota 48 V DC:n kontaktorin etuliittimessä johto, johon on merkitty Battery Side (akkupuoli), ja akun katkaisujohto (119-1784).

    Huomaa: Akun katkaisujohto voi olla irrotettuna 48 V DC:n kontaktorista, kunnes uusi johdinsarja (122-0523) asennetaan.
15. Irrota kaksi pääkontaktorin kelaliitintä 48 V DC:n kontaktorista.
16. Irrota kytkinpuolen virta (J07) 48 V DC:n kontaktorin toisesta päästä.
17. Irrota E-kelojen käyttöönottorelan liitin.
18. Irrota liitin 10 A:n, 58 V:n sulakkeesta.
19. Irrota ja hävitä johdinsarja.

Johdinsarjan reititys ja kytkentä

1. Aseta uusi johdinsarja niin, että jatke laturiin menee takarungon oikeaa puolta pitkin ja sulakerasiassa on tarpeeksi liikkumavaraa kaatumissuojausjärjestelmän kannattimeen asentamista varten.
2. Vie johdinsarja istuimen alla olevan pääjohdinsarjan vierestä.
3. Taita johdinsarjaa niin, että se sopii istuimen alla olevan sulakerasian asennuskannattimen taakse.

    Huomaa: Seuraa johdinsarjan kannattimen profiilia (120-4570) kuvan mukaisesti (Kuva 2).
4. Vie johdinsarja rungon pääputken alta ja kela-akkujen edestä (Kuva 4).

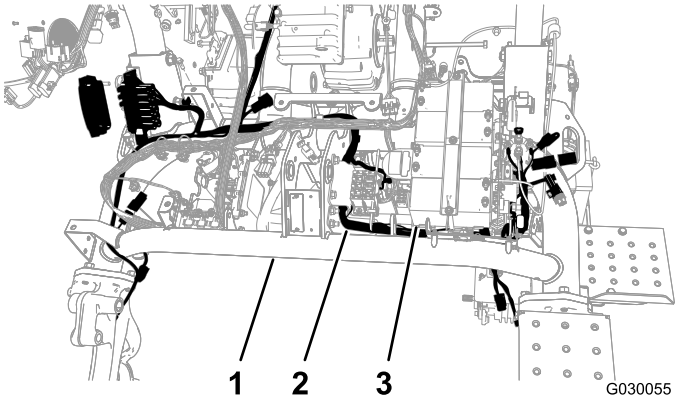

Kuva 4

1. Pääputki
2. Johdinsarja
3. Kela-akut

5. Vie johdinsarja takaisin pääputken alta akkulevyn vastakkaisen puolen ja vasemman runkoputken välistä.
6. Vedä johdinsarja rungon välin läpi.

    Huomaa: Tilaa pitäisi olla riittävästi kytkinpuolen liittimeen kiinnittämiseen vietäessä 48 V DC:n kontaktorin ali ja ympäri.
7. Kiinnitä johdinsarja johdinsarjan kannattimeen painettavalla kiinnikkeellä ja nippusiteellä (Kuva 5).

    Huomaa: Jos vanha painettava kiinnike on yhä aukossa, irrota se.

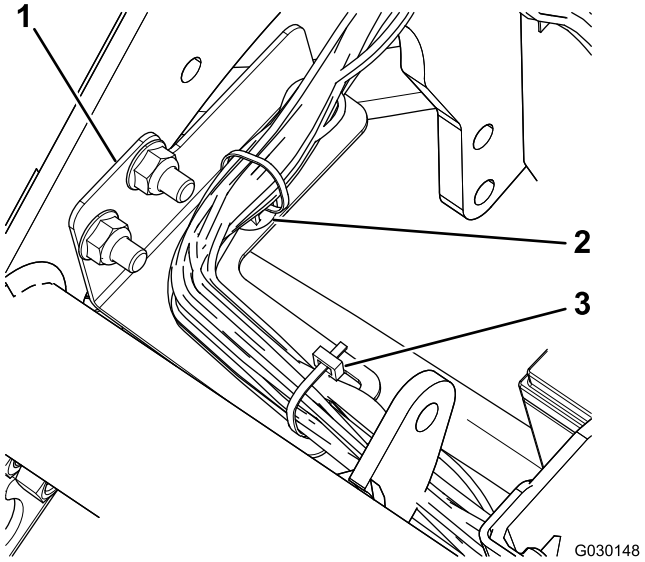

Kuva 5

1. Johdinsarjan kannatin
2. Painettava kiinnike
3. Nippuside

8. Kytke johdinsarjan laturin liitäntä moottorin lähellä olevan laturin liittimeen.

Huomaa: Mallissa 04530 (bensiinimoottori) laturi on koneen rungon keskellä (Kuva 6). Mallissa 04540 (dieselmoottori), laturi on koneen rungon ulkopuolella (Kuva 7).

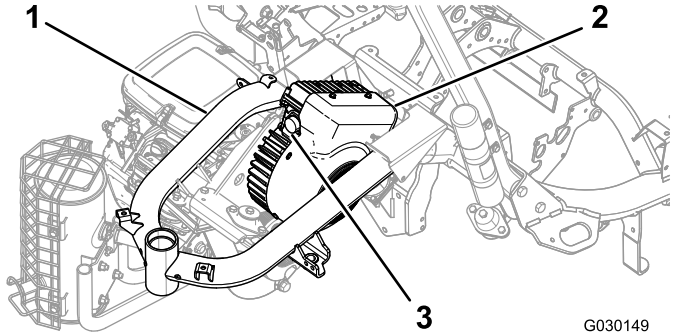

Kuva 6

Malli 04530

1. Runko
2. Laturi
3. Liitin

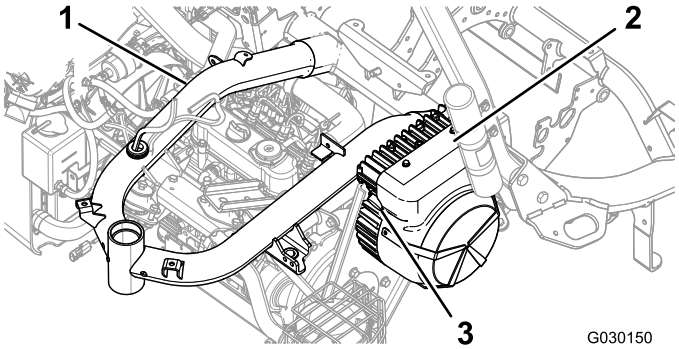

Kuva 7

Malli 04540

1. Runko
2. Laturi
3. Liitin

9. Kierrä laturin liitännän liittimen rengasta hitaasti myötäpäivään ja kohdista toinen liitin ja kiinnitä liitäntä.

   Tärkeää: Varmista, että liittimet ovat täysin kytkettyinä. Löysä liitäntä saattaa aiheuttaa sähkövirrasta johtuvan liiallisen kuumenemisen, mikä vahingoittaa tuotetta.

10. Kytke asianmukaiset liittimet kelamoottoreihin.

    Huomaa: Varmista, että liittimet napsahtavat yhteen tiukasti.

11. Irrota ja hävitä 10 A:n, 58 V:n sulakkeen (punainen ja keltainen johto) suojus kuvan mukaisesti (Kuva 8).

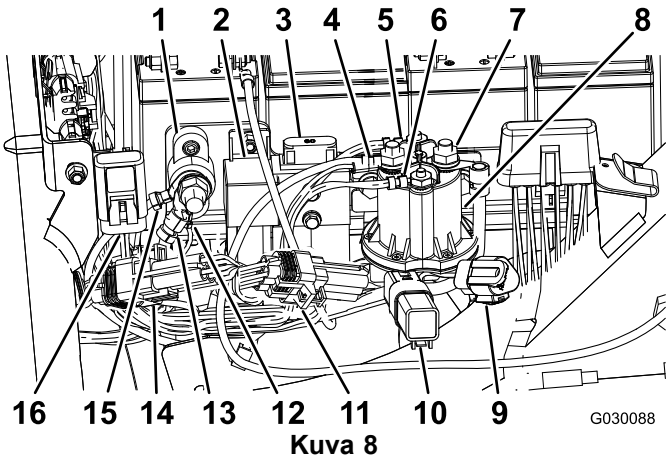

Kuva 8

1. Maadoitusrasia
2. E-kelojen käyttöönottorela
3. E-kelojen sulake (60 A – 58 V), nykyinen
4. Akkupuolen virta (suojusta ei kuvassa)
5. Pääkontaktorin kelaliitin (valkoinen)
6. Pääkontaktorin kelaliitin (ruskea)
7. Kytkinpuolen virta (suojusta ei kuvassa)
8. 48 V DC:n kontaktori
9. E-kelojen CAN-vianmääritysliitäntä
10. Soujadiodi
11. ID-moduuli
12. Johdinsarjan maadoitus
13. Johdinsarjan maadoitus
14. CAN-liitännän moduuli (P10)
15. E-kelojen akkujen maadoitus
16. 10 A:n, 58 V:n sulake

12. Kytke 10 A:n, 58 V:n sulakkeen liitin koneen runkoon kiinnitettyyn olemassa olevaan suojukseen.
13. Kytke E-kelojen käyttöönottorelan liitin (P07).
14. Kytke johdinsarjan 90 asteen kytkinpuolen (J07) liitin 48 V DC:n kontaktorin takaliittimeen ja kiinnitä se takaliittimeen.
15. Vie johto 48 V DC:n kontaktorin laipan alta.
16. Kytke kaksi pääkontaktorin kelaliitintä 48 V DC:n kontaktoriin.
17. Kytke johto, johon on merkitty Battery Side (akkupuoli), ja akun katkaisujohto 48 V DC:n kontaktorin etuliittimeen.
18. Peitä liittimet liu'uttamalla kytkinpuolen virtaliittimen eristesuojukset ja akkupuolen liitin liittimien yli.
19. Kytke ID-moduuli (P08).
20. Kytke CAN-liitännän moduuli (P10).
21. Kytke uuden johdinsarjan kaksi liitintä (CAN-väylän yhteenkytkentä ja liitäntä pääjohdinsarjaan) istuimen alla olevan koneen pääjohdinsarjan kahteen liittimeen.
22. Asenna sulakerasia niin, että johdinsarja on viety kannattimen takaa (Kuva 9).

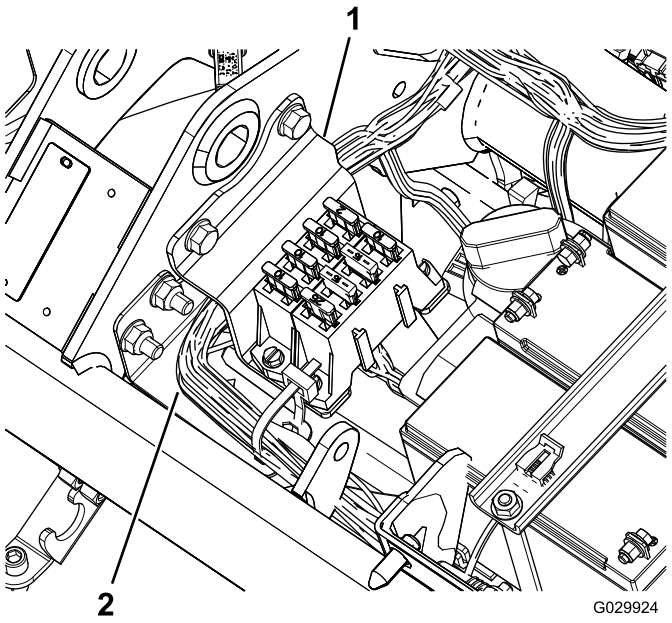

Kuva 9

1. Kannatin
2. Johdinsarja

23. Kytke maadoitusliitännän liittimet (J06 ja J08) maadoituslohkoon.
24. Kiinnitä johdot nippusiteillä koneen pääjohdinsarjaan ja koneen runkoon.

   Tärkeää: Varmista, että johdot ovat etäällä liikkuvista osista.
25. Kiinnitä johdinsarja koneen runkoon polttoainesäiliön kannattimen taakse ja eteen.
26. Kiinnitä uusi johdinsarja nippusiteillä.

   Tärkeää: Varmista, että johdot on asetettu niin, että istuinkokoonpano ei purista niitä.

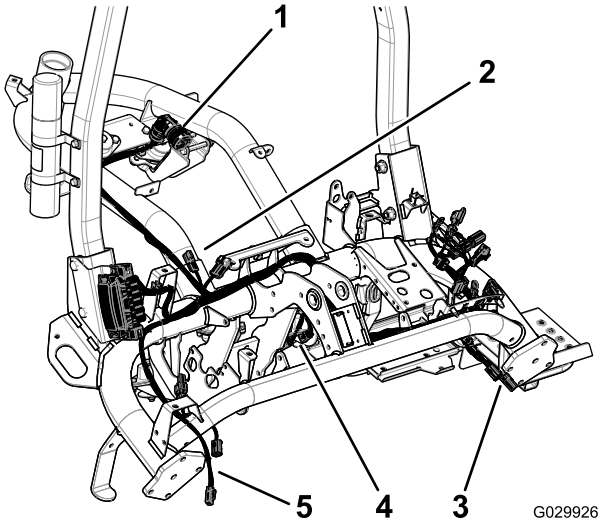

Kuva 10

1. Laturin tulppa
2. Liittimet pääjohdinsarjaan
3. Liittimet kelaan 2
4. Liittimet kelaan 1
5. Liittimet kelaan 3

Sulakerasian kannattimen asennus

1. Löysää kahta mutteria ja pulttia, joilla kaatumissuojausjärjestelmän oikea puoli on kiinnitetty koneen runkoon (Kuva 11).

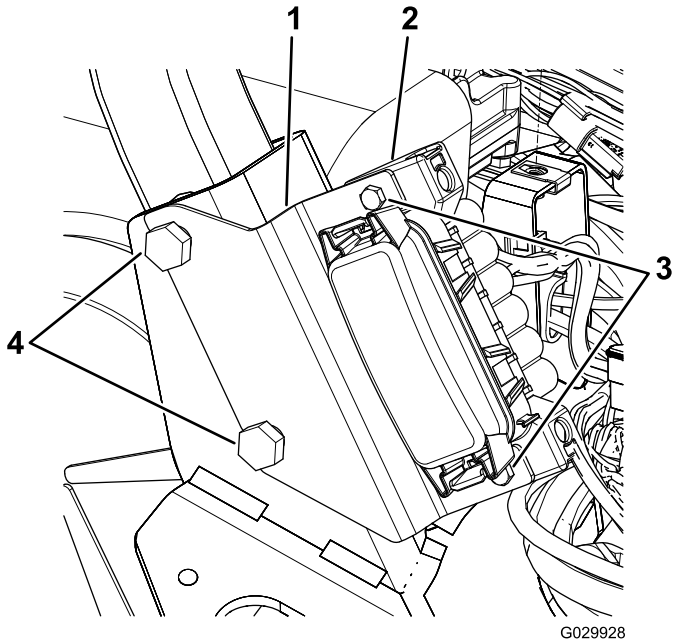

Kuva 11

1. Kannatin
2. Sulakerasia
3. Ruuvit
4. Kaatumissuojausjärjestelmän pultit

2. Kohdista sulakerasian kannattimen aukot pultteihin kuvan mukaisesti (Kuva 11).
3. Kiristä kaatumissuojausjärjestelmän kiinnikkeet momenttiin 136–149 N·m.
4. Kiinnitä sulakerasia kannattimeen kahdella ruuvilla (Kuva 11).

Sivukonsoleiden asennus

1. Kohdista uuden, oikean konsolin pulttien reiät koneen pulttien reikiin (Kuva 12).

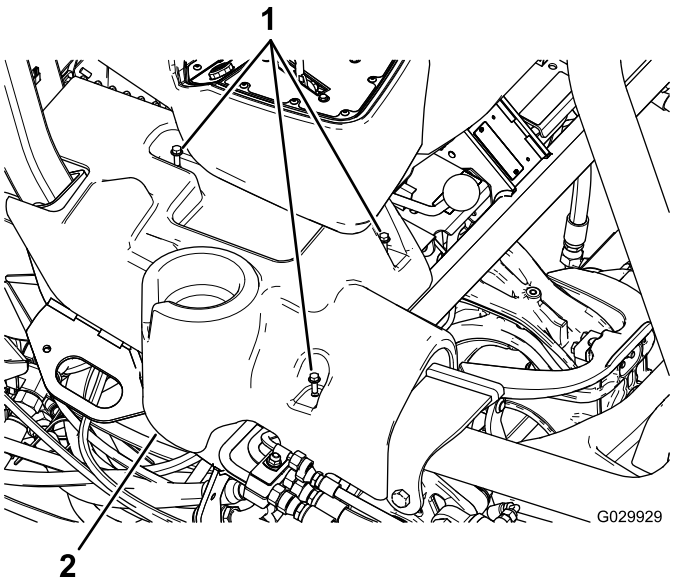

Kuva 12

Kuvassa oikea konsoli

1. Laippakantapultit
2. Oikea konsoli

2. Kohdista vanhan, vasemman konsolin pulttien reiät koneen pulttien reikiin.
3. Kiinnitä sivukonsolit vanhoilla laippakantapulteilla.

Huomautuksia:

Huomautuksia:



Count on it.