Form No. 3394-601 Rev A

Kit del cablaggio del cilindro a comando elettrico

Trattorino Greensmaster® 3320 o 3420 TriFlex®

Nº del modello 131-8758

Istruzioni di installazione

⚠ AVVERTENZA

CALIFORNIA
Avvertenza norma "Proposition 65"

Il presente prodotto contiene una o più sostanze chimiche che nello Stato della California sono considerate cancerogene e causa di anomalie congenite o di altre problematiche della riproduzione.

Nota: Stabilite i lati sinistro e destro, anteriore e posteriore della macchina rispetto alla normale posizione di guida.

Preparazione della macchina

1. Parcheggiate la macchina su terreno pianeggiante, spegnete il motore e togliete la chiave dall'accensione.
2. Scollegate il cavo negativo della batteria dalla batteria.
3. Disattivate le batterie del cilindro separando il dispositivo di scollegamento della batteria alla base del lato sinistro del ROPS.
4. Rimuovete i bulloni a testa flangiata che fissano le consolle di sinistra e destra e rimuovete le consolle.

   Nota: Conservate i bulloni a testa flangiata e la consolle di sinistra. Eliminate la consolle di destra.

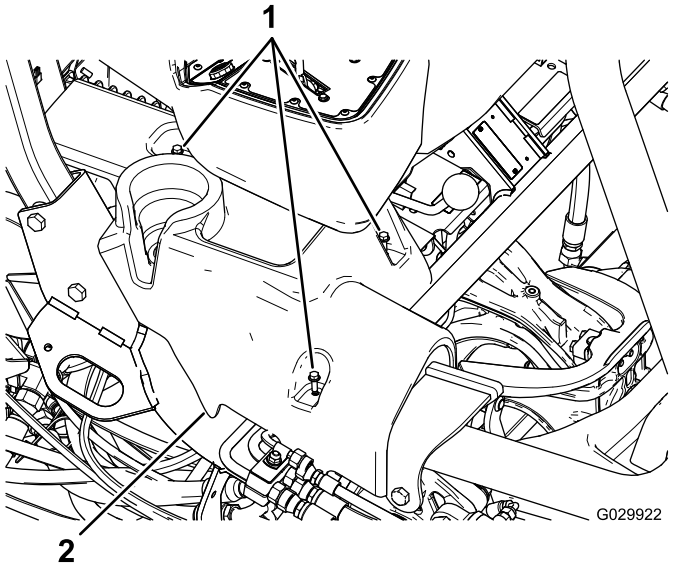

Figura 1
Illustrazione della consolle di destra

1. Bulloni a testa flangiata
2. Consolle di destra

5. Inclinate in avanti il sedile.
6. Rimuovete i connettori dei morsetti di messa a terra (J06 e J08) dalla morsettiera di messa a terra.
7. Tagliate e rimuovete tutte le fascette per cavi che fissano il cablaggio preassemblato preesistente.

   Importante: Non tagliate fili o altri componenti.
8. Rimuovete la staffa di montaggio che fissa il portafusibili sotto il sedile.

   Nota: Lasciate il portafusibili attaccato alla staffa.

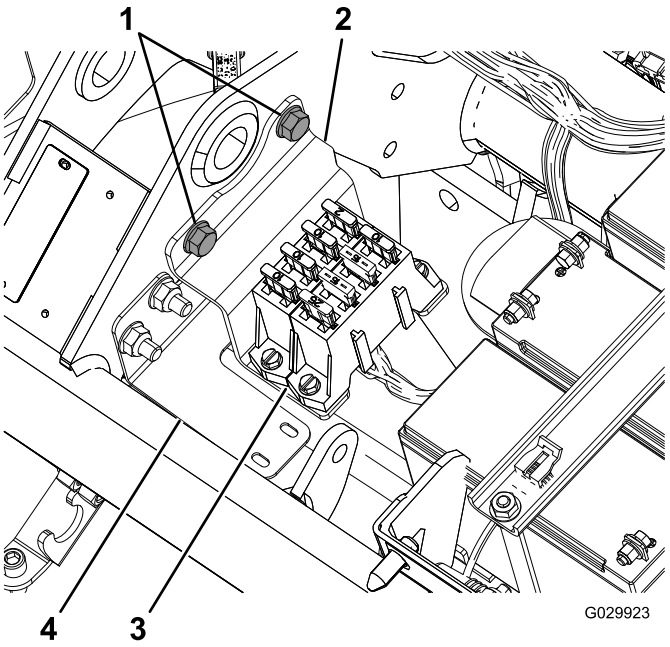

Figura 2

1. Bulloni flangiati (da rimuovere e conservare)
2. Staffa
3. Portafusibili
4. Staffa del cablaggio

9. Scollegate il cablaggio dai 3 motori dei cilindri (2 connettori ciascuno).

© 2015—The Toro® Company
8111 Lyndale Avenue South
Bloomington, MN 55420

Registrate il vostro prodotto presso www.Toro.com.

CE

Traduzione dell'originale (IT)
Stampato negli USA
Tutti i diritti sono riservati

3394-601 A

10. Scollegate la spina dal generatore, situato accanto al motore.

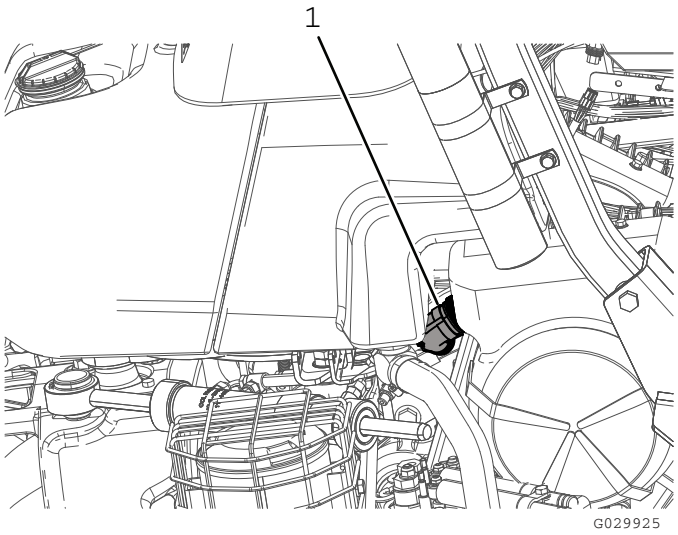

Figura 3

1. Spina del generatore

11. Scollegate i 2 connettori (l'intercollegamento del bus CAN e l'interfaccia al cablaggio principale) dal cablaggio principale (situato sotto il sedile).
12. Scollegate il modulo di identificazione della posizione (P08).
13. Scollegate il modulo dell'interfaccia CAN (P10).
14. Sul morsetto anteriore del contattore da 48 V c.c., scollegate il filo contrassegnato con "Battery Side" (lato batteria) e il filo di scollegamento della batteria (119-1784).

    Nota: Il filo di scollegamento della batteria può rimanere scollegato dal contattore da 48 V c.c. fino a quando non installate il nuovo cablaggio (122-0523).
15. Scollegate i 2 connettori della bobina del contattore principale dal contattore da 48 V c.c.
16. Rimuovete l'alimentazione lato interruttore (J07) dall'altra estremità del contattore da 48 V c.c.
17. Rimuovete il connettore del relè di attivazione dei cilindri a comando elettrico.
18. Scollegate il morsetto dal fusibile da 58 V e 10 A.
19. Rimuovete ed eliminate il cablaggio preassemblato.

Disposizione e collegamento del cablaggio preassemblato

1. Posizionate il nuovo cablaggio preassemblato in modo che la prolunga al generatore possa correre lungo il lato destro del telaio posteriore e che il portafusibili sia sufficientemente lento per il montaggio sulla staffa del ROPS.
2. Fate correre il cablaggio accanto al cablaggio principale sotto il sedile dell'operatore.
3. Piegate il cablaggio in modo che si inserisca dietro la staffa di montaggio del portafusibili sotto il sedile.

   Nota: Seguite il profilo della staffa del cablaggio (120-4570); fate riferimento alla Figura 2.
4. Disponete il cablaggio sotto il tubo principale del telaio e davanti alle batterie del cilindro (Figura 4).

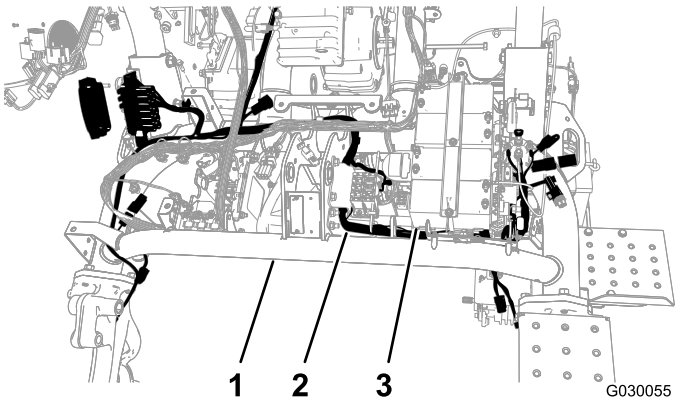

Figura 4

1. Tubo principale
2. Cablaggio preassemblato
3. Batterie del cilindro

5. Disponete nuovamente il cablaggio sotto il tubo principale tra il lato opposto della piastra della batteria e il tubo del telaio sinistro.
6. Tirate il cablaggio attraverso il foro del telaio.

   Nota: Dovrebbe esserci spazio sufficiente per collegare il connettore lato interruttore mentre lo disponete sotto e attorno al contattore da 48 V c.c.
7. Fissate il cablaggio alla staffa del cablaggio con una fascetta e una fascetta per cavi (Figura 5).

   Nota: Se la vecchia fascetta è ancora nel foro, rimuovetela.

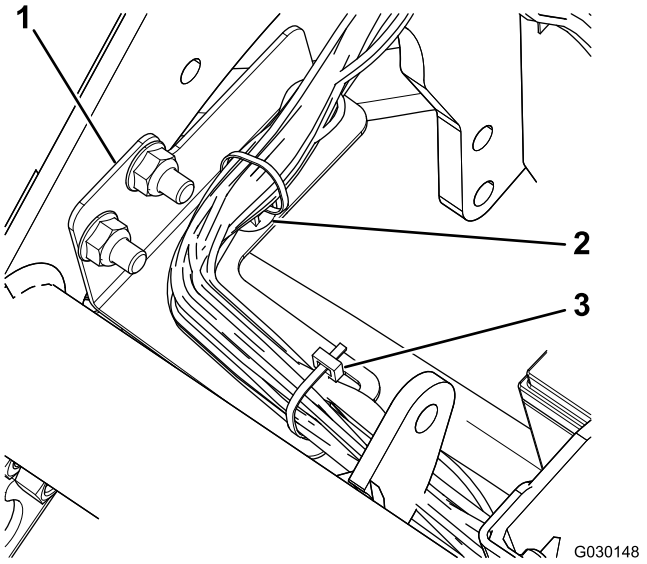

Figura 5

1. Staffa del cablaggio
2. Fascetta
3. Fascetta per cavi

8. Collegate l'interfaccia del generatore sul cablaggio al morsetto sul generatore, accanto al motore.

   Nota: Sul modello 04530 (motore a benzina), il generatore è situato al centro del telaio della macchina (Figura 6); sul modello 04540 (motore diesel), il generatore è situato all'esterno del telaio della macchina (Figura 7).

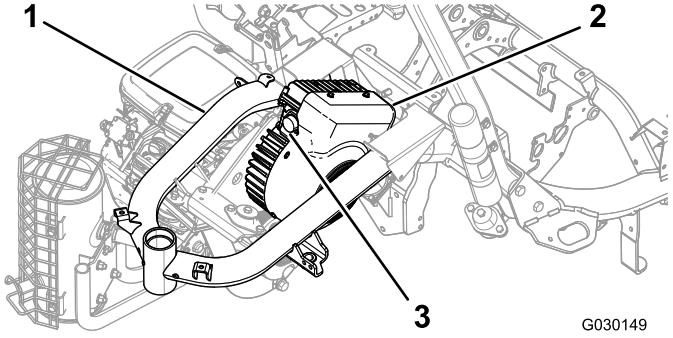

Figura 6
Modello 04530

1. Telaio
2. Generator (Generatore)
3. Morsetto

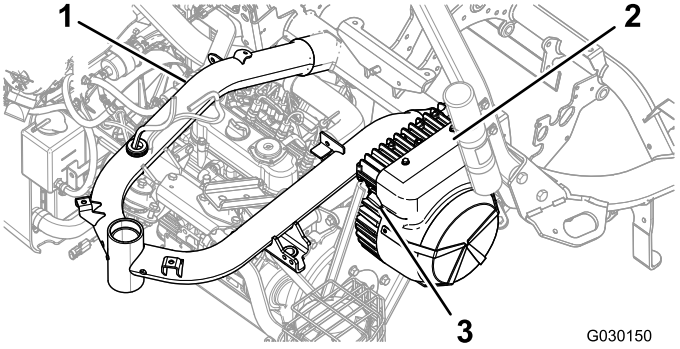

Figura 7
Modello 04540

1. Telaio
2. Generator (Generatore)
3. Morsetto

9. Ruotate lentamente l'anello sul connettore dell'interfaccia del generatore in senso orario per allineare l'altro connettore e fissare il collegamento.

   Importante: Assicuratevi che i morsetti siano completamente collegati. Un collegamento lento può causare calore eccessivo proveniente dalla corrente elettrica e causare danni al prodotto.

10. Collegate i morsetti corretti ai motori dei cilindri.

    Nota: Assicuratevi che si avverta un clic quando i connettori si collegano, il che significa che sono fissati.

11. Togliete ed eliminate il tappo del fusibile da 58 V e 10 A (un filo rosso e uno giallo); fate riferimento alla Figura 8.

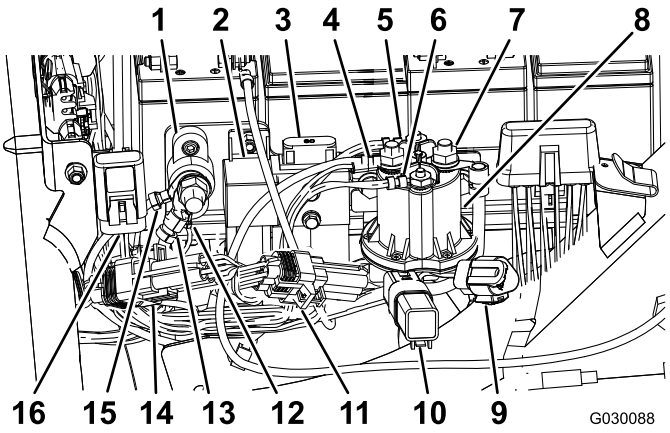

Figura 8

1. Messa a terra
2. Relè di attivazione dei cilindri a comando elettrico
3. Fusibile dei cilindri a comando elettrico (60 A - 58 V), preesistente
4. Alimentazione lato batteria (guaina non illustrata)
5. Connettore della bobina del contattore principale (bianco)
6. Connettore della bobina del contattore principale (marrone)
7. Alimentazione lato interruttore (guaina non illustrata)
8. Contattore da 48 V c.c.
9. Porta diagnostica CAN dei cilindri a comando elettrico
10. Diodo di protezione
11. Modulo di identificazione
12. Messa a terra del cablaggio
13. Messa a terra del cablaggio
14. Modulo dell'interfaccia CAN (P10)
15. Messa a terra delle batterie dei cilindri a comando elettrico
16. Fusibile da 58 V e 10 A

12. Inserite il morsetto con il fusibile da 58 V e 10 A nel tappo preesistente montato sul telaio della macchina.
13. Collegate il connettore del relè di attivazione dei cilindri a comando elettrico (P07).
14. Collegate il connettore a 90 gradi lato interruttore (J07) del cablaggio al morsetto posteriore del contattore da 48 V c.c. e fissatelo al morsetto.
15. Disponete il filo sotto la flangia sul contattore da 48 V c.c.
16. Collegate i 2 connettori della bobina del contattore principale al contattore da 48 V c.c.
17. Collegate il filo contrassegnato con "Battery Side" (lato batteria) e il filo di scollegamento della batteria al morsetto anteriore del contattore da 48 V c.c.
18. Fate scorrere le guaine isolanti per il connettore di alimentazione lato interruttore e il connettore lato batteria sui morsetti per coprirli.
19. Collegate il modulo di identificazione (P08).
20. Collegate il modulo dell'interfaccia CAN (P10).
21. Collegate i 2 morsetti (l'intercollegamento del bus CAN e l'interfaccia al cablaggio principale) sul nuovo cablaggio con i 2 morsetti sul cablaggio principale della macchina sotto il sedile.
22. Montate il portafusibili con il cablaggio disposto dietro la staffa (Figura 9).

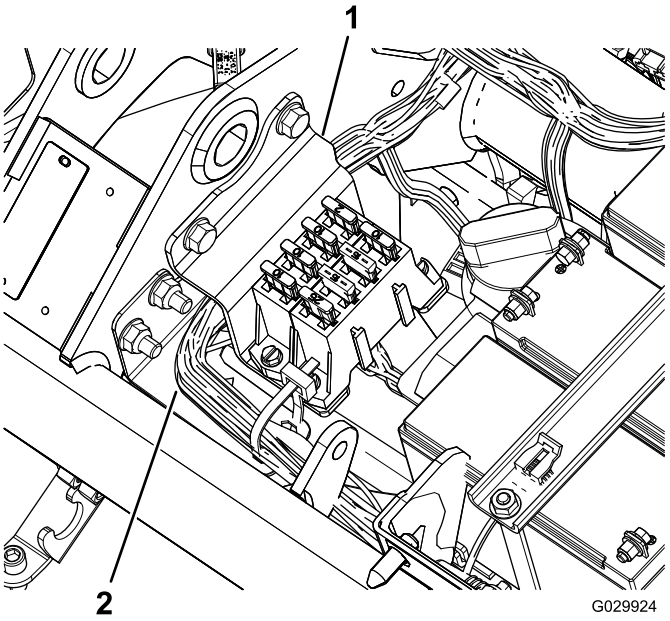

Figura 9

1. Staffa
2. Cablaggio preassemblato

23. Collegate i connettori dei morsetti di messa a terra (J06 e J08) alla morsettiera di messa a terra.
24. Utilizzate fascette per fissare i fili al cablaggio principale della macchina e al telaio della macchina stessa.

Importante: Verificate che i fili siano lontani da parti in movimento.

25. Fissate il cablaggio al telaio della macchina dietro la staffa del serbatoio del carburante e davanti alla staffa del serbatoio del carburante.
26. Utilizzate fascette per cavi per fissare il nuovo cablaggio.

Importante: Assicuratevi che i fili siano in posizione tale da non essere schiacciati dal gruppo del sedile.

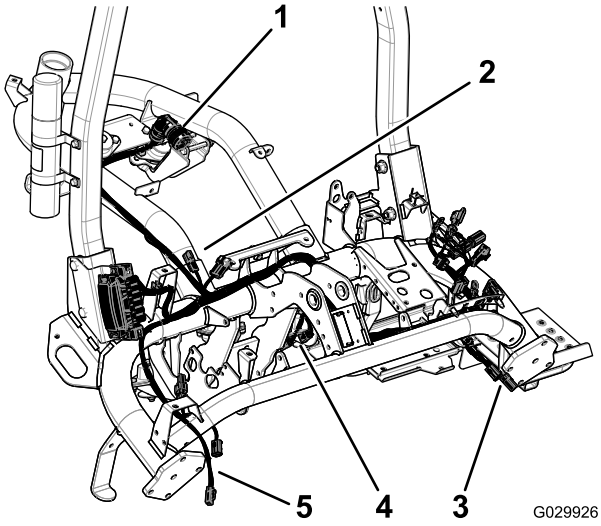

Figura 10

1. Spina del generatore
2. Morsetti al cablaggio principale
3. Morsetti al cilindro 2
4. Morsetti al cilindro 1
5. Morsetti al cilindro 3

Montaggio della staffa del portafusibili

1. Allentate i 2 dadi e bulloni che fissano il lato destro del ROPS al telaio della macchina (Figura 11).

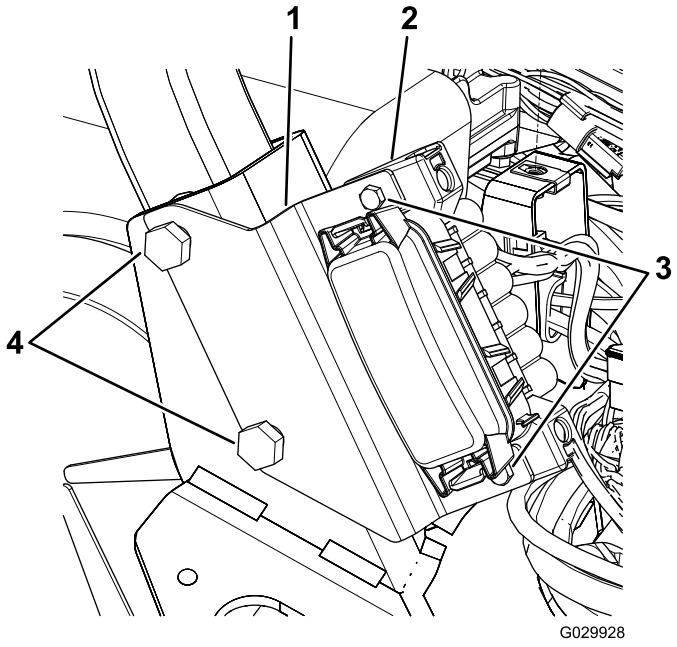

Figura 11

1. Staffa
2. Portafusibili
3. Viti
4. Bulloni del ROPS

2. Allineate le scanalature nella staffa del portafusibili con i bulloni, come illustrato nella Figura 11.
3. Serrate i dispositivi di fissaggio del ROPS a un valore compreso tra 136 e 149 N·m.
4. Utilizzate le 2 viti per fissare il portafusibili alla staffa (Figura 11).

Montaggio delle consolle laterali

1. Allineate i fori dei bulloni nella nuova consolle di destra con i fori dei bulloni sulla macchina (Figura 12).

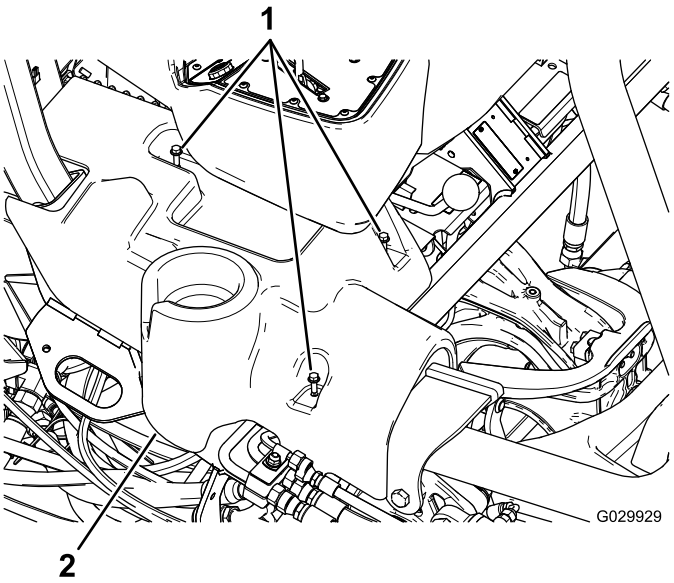

Figura 12

Illustrazione della consolle di destra

1. Bulloni a testa flangiata
2. Consolle di destra

2. Allineate i fori dei bulloni nella consolle di sinistra preesistente con i fori dei bulloni sulla macchina.
3. Fissate le consolle laterali con i bulloni a testa flangiata preesistenti.

Note:

Note:



Count on it.