Form No. 3394-603 Rev A

Kabelboom voor e-messenkooien

Greensmaster® 3320 of 3420 TriFlex® tractie-eenheid

Modelnr.: 131-8758

Installatie-instructies

⚠ WAARSCHUWING

CALIFORNIË
Proposition 65 Waarschuwing

Dit product bevat een chemische stof of chemische stoffen waarvan de Staat Californië weet dat ze kanker, geboorteafwijkingen en schade aan het voortplantingssysteem veroorzaken.

Opmerking: Bepaal vanuit de normale bedieningspositie de linker- en rechterzijde en de voor- en achterzijde van de machine.

De machine gebruiksklaar maken

1. Plaats de machine op een egaal oppervlak, stop de motor en verwijder het sleuteltje uit het contact.
2. Koppel de minkabel los van de accu.
3. Schakel de messenkooiaccu's uit door de accuafkoppelaar onderaan de linkerzijde van de rolbeugel af te koppelen.
4. Verwijder de flenskopbouten waarmee het linker- en rechterbedieningspaneel bevestigd zijn en verwijder de panelen.

   Opmerking: Bewaar de flenskopbouten en het linkerbedieningspaneel. Gooi het rechterbedieningspaneel weg.

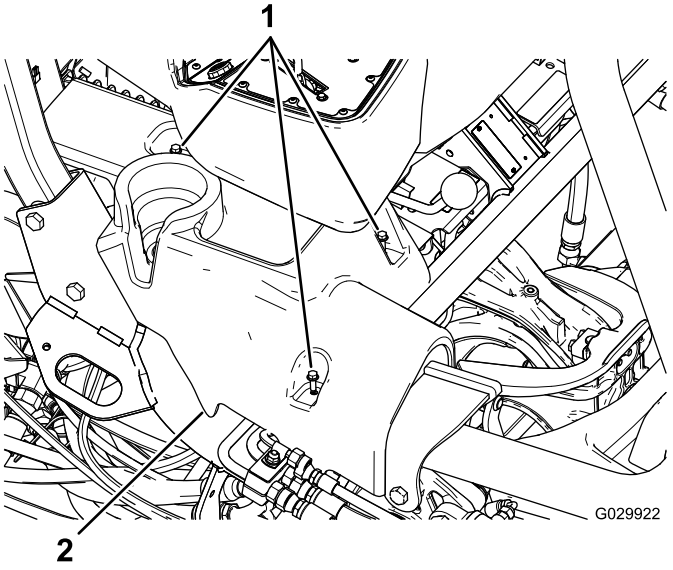

Figuur 1
Rechterbedieningspaneel getoond

1. Flenskopbouten
2. Rechterbedieningspaneel

5. Kantel de stoel naar voren.
6. Koppel de aardingsaansluitingen (J06 en J08) van het aardingsblok.
7. Snij alle aanwezige kabelbinders waarmee de oude kabelboom bevestigd is door en verwijder de kabelbinders.

   Belangrijk: Geen kabels of andere onderdelen doorsnijden.
8. Verwijder de bevestigingsbeugel waarmee het zekeringenblok onder de stoel bevestigd is.

   Opmerking: Laat de zekeringhouder op de beugel zitten.

© 2015—The Toro® Company
8111 Lyndale Avenue South
Bloomington, MN 55420

Registreer uw product op www.Toro.com. Vertaling van de oorspronkelijke tekst (NL)

CE

Gedrukt in de VS
Alle rechten voorbehouden

3394-603 A

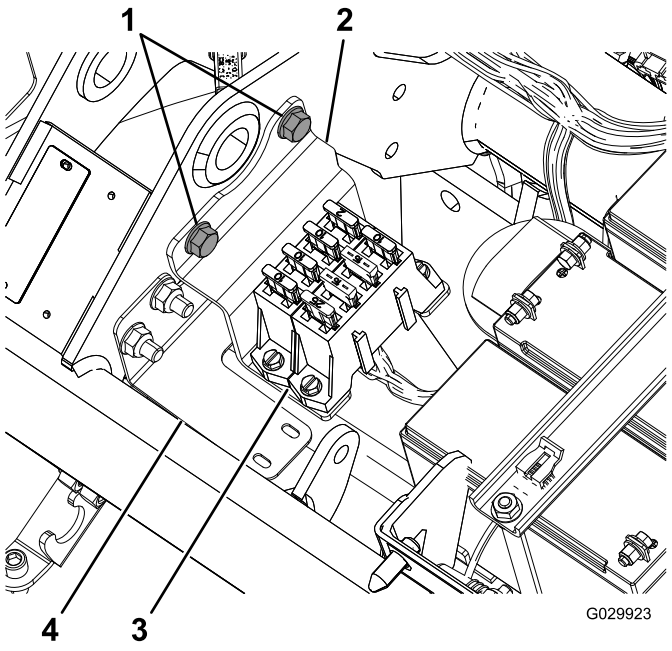

Figuur 2

1. Flensbouten (verwijderen en bewaren)
2. Beugel
3. Zekeringhouder
4. Draadboombeugel

9. Koppel de kabelboom los van de 3 messenkooimotoren (2 aansluitingen elk).
10. Koppel de plug los van de generator, die zich bij de motor bevindt.

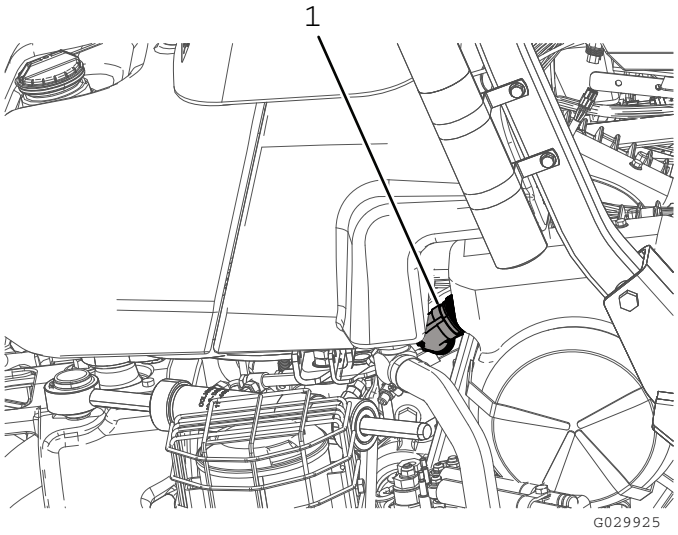

Figuur 3

1. Plug van generator

11. Maak de 2 aansluitingen (de CAN-busverbinding en de interface naar de hoofdkabelboom) los van de hoofdkabelboom (onder de stoel).
12. Koppel de locatie-ID-module af (P08).
13. Koppel de CAN-interfacemodule af (P10).
14. Koppel aan de voorste klem van de 48 V DC-schakelaar de draad af die gemarkeerd is met 'Battery Side', alsook de accuafkoppeldraad (119-1784).

    Opmerking: De accuafkoppeldraad mag afgekoppeld blijven van de 48 V DC-schakelaar totdat u de nieuwe kabelboom monteert (122-0523).
15. Koppel de 2 spoelaansluitingen van het hoofdcontact los van de 48 V DC-schakelaar.
16. Verwijder de voeding aan de schakelaarzijde (J07) van het andere uiteinde van de 48 V DC-schakelaar.
17. Verwijder de aansluiting van het inschakelrelais van de e-messenkooien.
18. Koppel de klem los van de 10 A 58 V zekering.
19. Verwijder de kabelboom en gooi deze weg.

De kabelboom leiden en aansluiten

1. Plaats de nieuwe kabelboom zo dat het verlengstuk naar de generator langs de rechterzijde van het achterframe kan lopen en de zekeringhouder genoeg speling heeft met het oog op de montage op de beugel van de kantelbeveiliging.
2. Leid de kabelboom naast de hoofdkabelboom onder de bestuurdersstoel.
3. Buig de kabelboom zo dat deze achter de montagebeugel voor de zekeringhouder onder de stoel past.

   Opmerking: Volg het profiel van de kabelboombeugel (120-4570); zie Figuur 2.
4. Leid de kabelboom onder de hoofdbuis van het frame en voor de accu's van de messenkooien (Figuur 4).

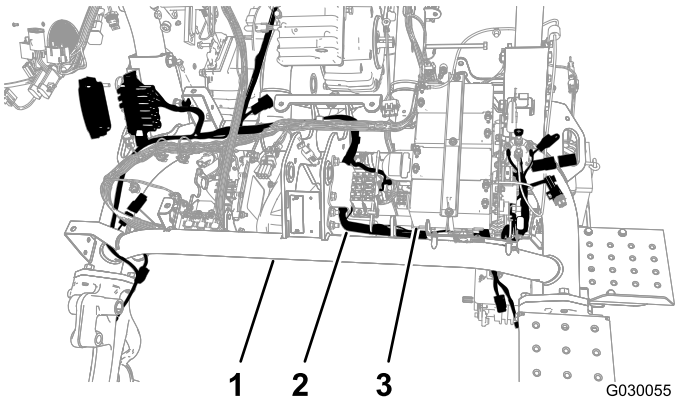

Figuur 4

1. Hoofdbuis
2. Kabelboom
3. Accu's van messnkooien

5. Leid de kabelboom terug onder de hoofdbuis tussen de tegenoverliggende kant van de accuplaat en de linkerframebuis.
6. Trek de kabelboom door de opening in het frame.

Opmerking: Er moet genoeg plaats zijn om de zijaansluiting van de schakelaar aan te koppelen terwijl u de kabelboom onder en rond de 48 V DC-schakelaar leidt.

7. Bevestig de kabelboom met de plug en een kabelbinder aan de draadboombeugel (Figuur 5).

   Opmerking: Verwijder de oude plug als deze nog in de opening zit.

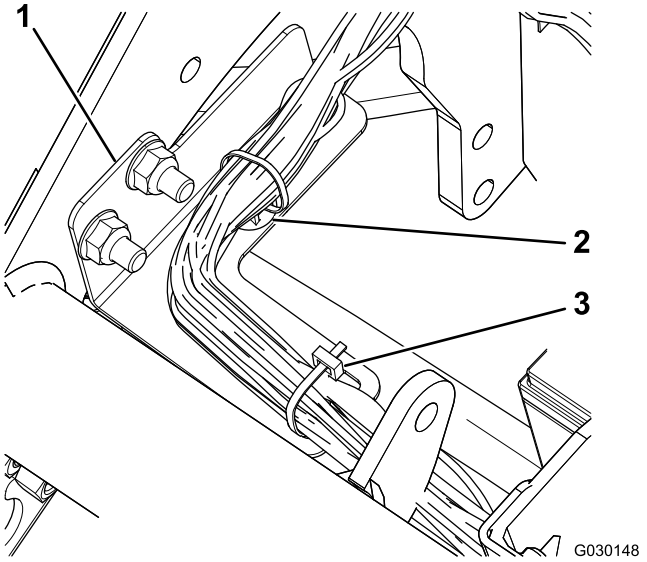

Figuur 5

1. Draadboombeugel
2. Schuifsteun
3. Kabelbinder

8. Sluit de generatorinterface op de kabelboom aan op de klem van de generator, bij de motor.

   Opmerking: Op model 04530 (benzinemotor) bevindt de generator zich in het midden van het machineframe (Figuur 6); op model 04540 (dieselmotor) bevindt de generator zich buiten het machineframe (Figuur 7).

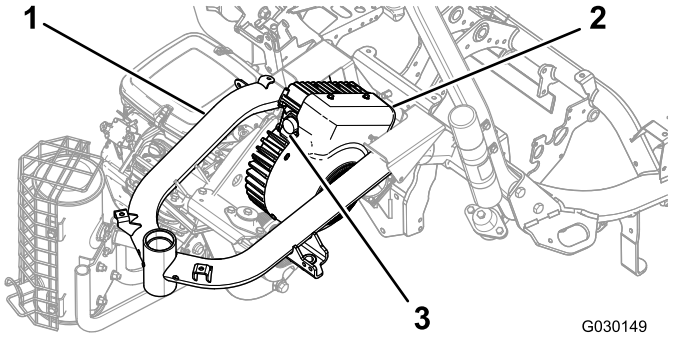

Figuur 6
Model 04530

1. Frame
2. Generator
3. Klem

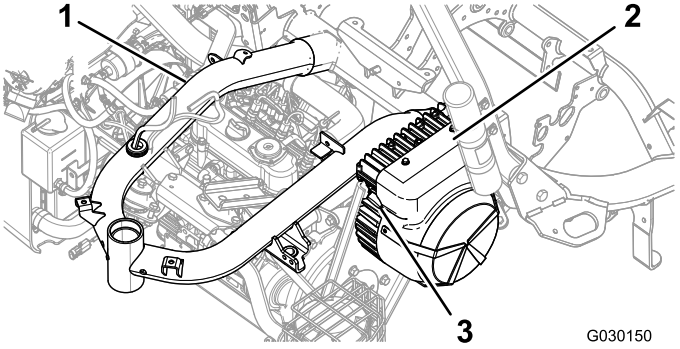

Figuur 7
Model 04540

1. Frame
2. Generator
3. Aansluiting

9. Draai de ringaansluiting van de generatorinterface langzaam rechtsom om de andere aansluiting uit te lijnen en borg de verbinding.

   Belangrijk: Zorg ervoor dat de klemmen volledig vastzitten. Een losse klem kan oververhitting van elektrische stroom en schade aan het product veroorzaken.

10. Sluit de overeenkomende klemmen aan op de messenkooimotoren.

    Opmerking: Zorg ervoor dat de aansluitingen samenklikken zodat ze vastzitten.

11. Verwijder de kap van de 10 A 58 V zekering en gooi deze weg (een rode en een gele draad); zie Figuur 8.

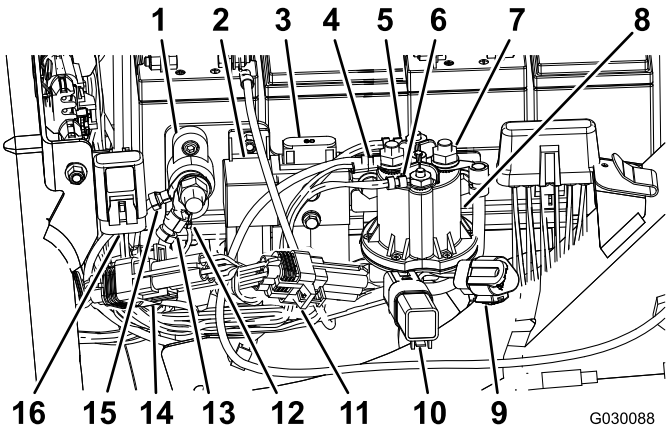

Figuur 8

1. Aardingsblok
2. Inschakelrelais e-messenkooien
3. Bestaande zekering e-messenkooien (60 A, 58 V)
4. Voeding accuzijde (kap niet afgebeeld)
5. Spoelaansluiting hoofdschakelaar (wit)
6. Spoelaansluiting hoofdschakelaar (bruin)
7. Voeding schakelaarzijde (kap niet afgebeeld)
8. 48 V DC-schakelaar
9. CAN-diagnostische poort e-messenkooien
10. Beschermdiode
11. ID-module
12. Kabelboomaarding
13. Kabelboomaarding
14. CAN-interfacemodule (P10)
15. Aarding van e-messenkooiaccu's
16. Zekering 10 A 58 V

12. Steek de klem met de zekering van 10 A 58 V in de oude kap die op het machineframe gemonteerd is.
13. Sluit de inschakelrelaisaansluiting van de e-messenkooien aan (P07).
14. Sluit de 90°-aansluiting aan de schakelaarzijde (J07) van de kabelboom aan op de achterste klem van de 48 V DC-schakelaar, en bevestig aan de klem.
15. Leid de kabel onder de flens van de 48 V DC-schakelaar.
16. Koppel de 2 spoelaansluitingen van de hoofdschakelaar aan op de 48 V DC-schakelaar.
17. Sluit de kabel met markering 'Battery Side' en de accuafkoppeldraad aan op de voorste klem van de 48 V DC-schakelaar.
18. Schuif de isolatorkappen voor de stroomaansluiting aan de schakelaarzijde en de aansluiting aan de accuzijde over de klemmen om deze te bedekken.
19. Sluit de ID-module aan (P08).
20. Koppel de CAN-interfacemodule aan (P10).
21. Koppel de 2 klemmen (de CAN-busverbinding en de interface naar de hoofdkabelboom) van de nieuwe kabelboom aan op de 2 klemmen van de hoofdkabelboom van de machine onder de stoel.
22. Monteer de zekeringhouder met de kabelboom achter de beugel geleid (Figuur 9).

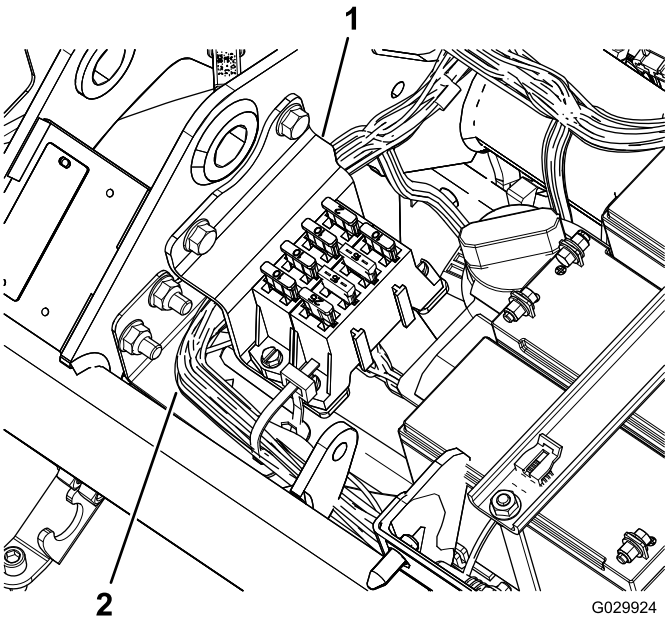

Figuur 9

1. Beugel
2. Kabelboom

23. Koppel de aardingsaansluitingen (J06 en J08) aan op het aardingsblok.
24. Gebruik kabelbinders om de kabels vast te maken aan de hoofdkabelboom en het frame van de machine.

Belangrijk: Zorg ervoor dat de kabels uit de buurt van bewegende onderdelen zijn bevestigd.

25. Bevestig de kabelboom aan het machineframe voor en achter de beugel van de brandstoftank.
26. Gebruik kabelbinders om de nieuwe kabelboom te bevestigen.

Belangrijk: Bevestig de kabels zodanig dat ze niet kunnen worden geplet door de stoel.

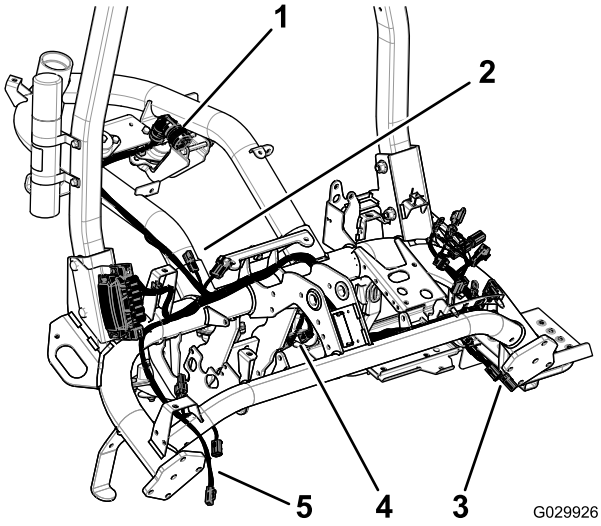

Figuur 10

1. Plug van generator
2. Klemmen naar hoofdkabelboom
3. Klemmen naar messenkooi 2
4. Klemmen naar messenkooi 1
5. Klemmen naar messenkooi 3

De beugel van de zekeringhouder monteren

1. Draai de 2 moeren en bouten los waarmee de rechterzijde van de rolbeugel aan het frame van de machine is bevestigd (Figuur 11).

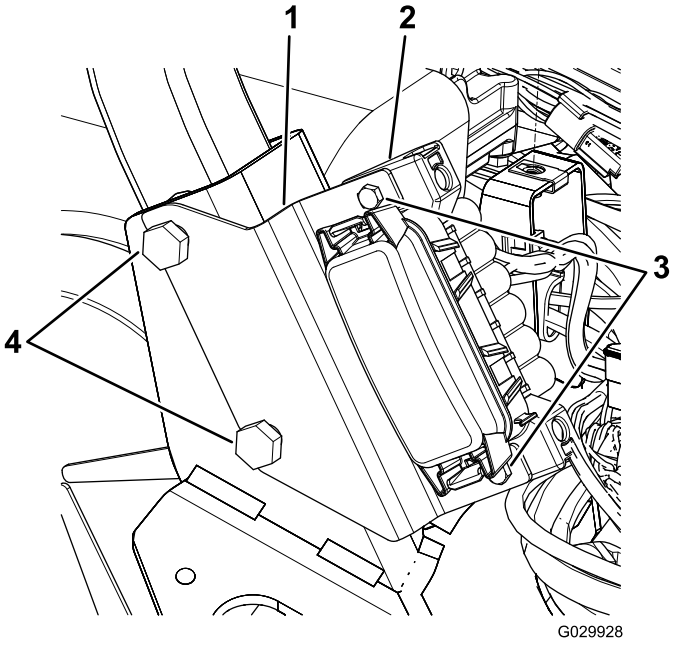

Figuur 11

1. Beugel
2. Zekeringhouder
3. Schroeven
4. Bouten van rolbeugel

2. Lijn de openingen in de beugel van de zekeringhouder uit met de bouten; zie Figuur 11
3. Draai de rolbeugelbevestigingen aan tot 136-149 N·m.
4. Gebruik de 2 schroeven om de zekeringhouder aan de beugel te bevestigen (Figuur 11).

De zijbedieningspanelen monteren

1. Lijn de boutgaten in het nieuwe rechterbedieningspaneel uit met de boutgaten in de machine (Figuur 12).

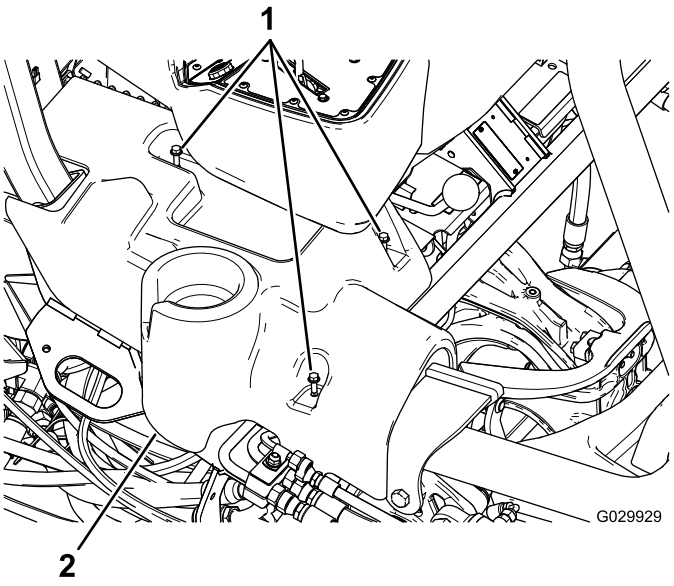

Figuur 12

Rechterbedieningspaneel getoond

1. Flenskopbouten
2. Rechterbedieningspaneel

2. Lijn de boutgaten in het oude linkerbedieningspaneel uit met de boutgaten in de machine.
3. Bevestig de zijbedieningspanelen met de oude flenskopbouten.

Opmerkingen:

Opmerkingen:



Count on it.