Form No. 3394-604 Rev A

Ledningssatssett for el-spoler

Greensmaster® 3320- eller 3420 TriFlex®-trekkenhet

Modellnr. 131-8758

Installasjonsveiledning

⚠ ADVARSEL

CALIFORNIA
Proposition 65-advarsel

Dette produktet inneholder et kjemikalie eller kjemikalier som staten California vet forårsaker kreft, fødselsdefekter eller forplantningsskade.

Merk: Angi hva som er høyre og venstre side samt foran og bak på maskinen, ved å stå i normal arbeidsstilling.

Klargjøre maskinen

1. Parker maskinen på en jevn overflate, stopp motoren og ta nøkkelen ut av tenningen.
2. Koble den negative batterikabelen fra batteriet.
3. Deaktiver spolebatteriene ved å dra løs batterikoblingen nederst på venstre side av veltebeskyttelsen.
4. Fjern flenshodeboltene som fester høyre og venstre side av konsollene, og fjern konsollene.

   Merk: Ta vare på flenshodeboltene og den venstre konsollen. Kast den høyre konsollen.

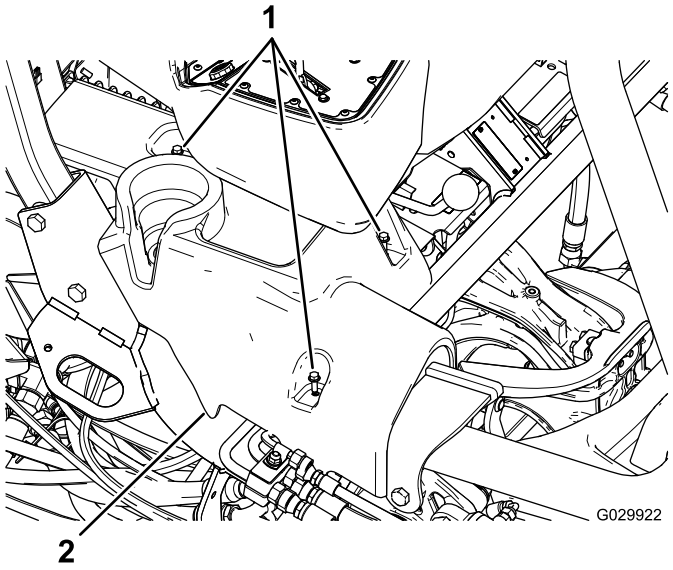

Figur 1
Høyre konsoll vises

1. Flenshodebolter
2. Høyre konsoll

5. Tipp setet forover.
6. Fjern jordklemmene (J06 og J08) fra jordingsblokken.
7. Klipp av og fjern alle kabelfester som holder fast den eksisterende ledningssatsen.

   Viktig: Du må ikke klippe av ledninger eller komponenter.

8. Fjern festebraketten som holder sikringsblokken på plass under setet.

   Merk: La sikringsblokken være festet på braketten.

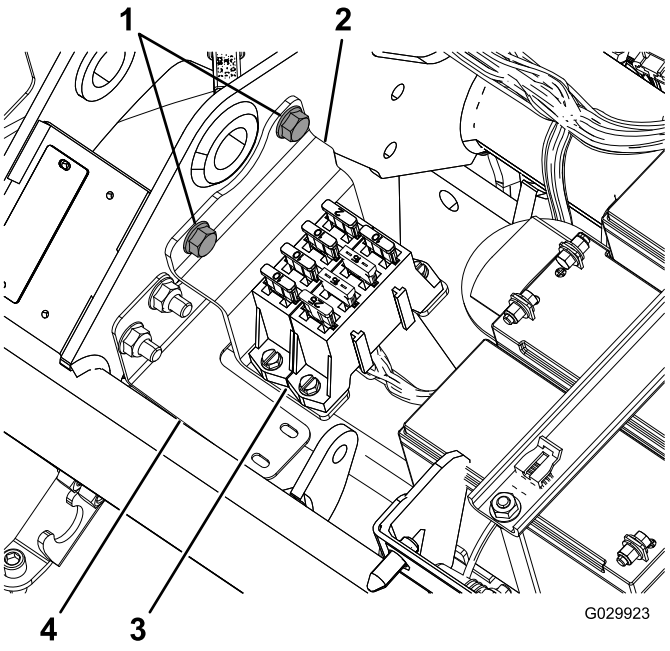

Figur 2

1. Flensbolter (fjern og ta vare på)
2. Brakett
3. Sikringsblokk
4. Ledningssatsbrakett

9. Koble ledningssatsen fra de tre spolemotorene (to kontakter hver).

© 2015—The Toro® Company
8111 Lyndale Avenue South
Bloomington, MN 55420

Registrer ditt produkt på www.Toro.com.

CE

Oversettelse av originalen (NO)
Trykt i USA
Med enerett

3394-604 A

10. Koble pluggen fra generatoren, som er montert i nærheten av motoren.

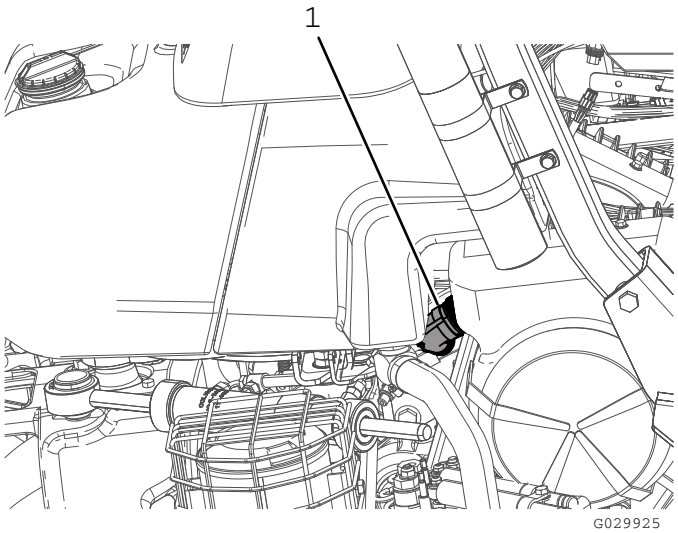

Figur 3

1. Generatorplugg

11. Koble fra de to kontaktene (CAN-bus-sammenkobling og grensesnittet til hovedledningssatsen) fra hovedledningssatsen (plassert under setet).
12. Koble fra plasserings-ID-modulen (P08).
13. Koble fra CAN-grensesnittmodulen (P10).
14. På det fremre tilkoblingspunktet på 48 VDC-kontakten, kobler du fra ledningen merket Battery Side (batteriside) samt frakoblingsledningen for batteriet (119-1784).

    Merk: Batteriledningen kan være frakoblet fra 48 VDC-kontaktoren til du monterer den nye ledningssatsen (122-0523).
15. Koble hovedkontaktorens to spoletilkoblinger fra 48 VDC-kontaktoren.
16. Fjern sidekontakten (J07) fra den andre siden av 48 VDC-kontaktoren.
17. Fjern relékontakten til el-spolene.
18. Koble tilkoblingspunktet fra sikringen på 10 A 58 V.
19. Fjern og kast ledningssatsen.

Plassering og tilkobling av ledningssatsen

1. Plasser den nye ledningssatsen slik at forlengelsen til generatoren kan løpe langs høyre side av den bakre rammen, og sikringsblokken har nok slakk til å kunne monteres til veltebeskyttelsesbraketten.
2. La ledningssatsen løpe langs hovedledningssatsen under operatørsetet.
3. Bøy ledningssatsen slik at den passer inn bak monteringsbraketten til sikringsblokken under setet.

Merk: Følg profilen til ledningssatsbraketten (120-4570). Se Figur 2.

4. Før ledningssatsen under rammens hovedrør og foran spolebatteriene (Figur 4).

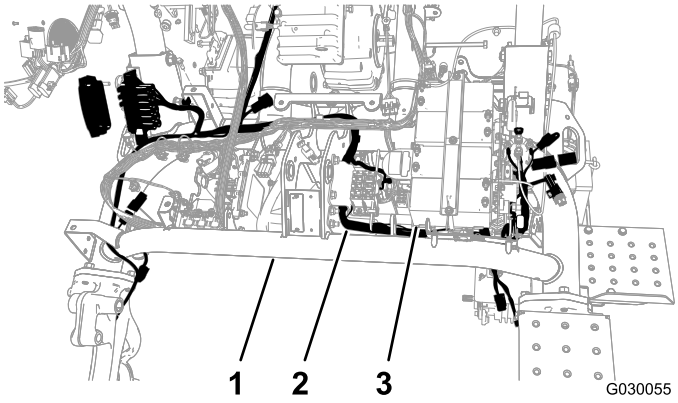

Figur 4

1. Hovedrør
2. Ledningssats
3. Spolebatteri

5. Før ledningssatsen tilbake under hovedrøret, mellom den motsatte siden av batteriplaten og det venstre rammerøret.
6. Trekk ledningssatsen gjennom åpningen i rammen.

   Merk: Det skal være nok plass til å feste sidekontakten når den føres under og rundt 48 VDC-kontaktoren.
7. Fest ledningssatsen til ledningssatsbraketten med trykkfestet og et kabelfeste (Figur 5).

   Merk: Hvis det gamle trykkfestet fortsatt er i hullet, må du fjerne det.

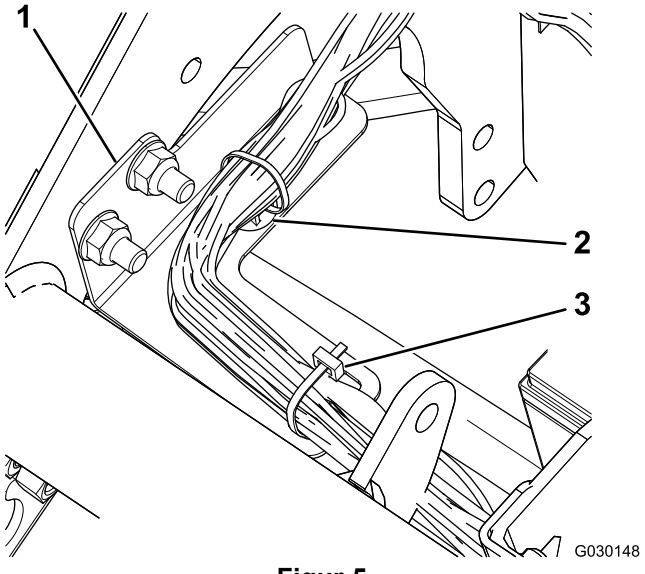

Figur 5

1. Ledningssatsbrakett
2. Trykkfeste
3. Kabelfeste

8. Koble generatorens grensesnitt på ledningssatsen til terminalen på generatoren, i nærheten av motoren.

   Merk: På modell 04530 (bensinmotor) er generatoren plassert midt på maskinrammen (Figur 6), og på modell 04540 (dieselmotor) er generatoren plassert utenfor maskinrammen (Figur 7).

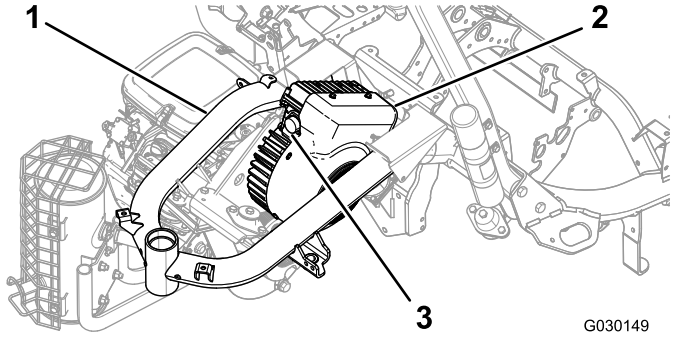

Figur 6

Modell 04530

1. Ramme
2. Generator
3. Tilkoblingspunkt

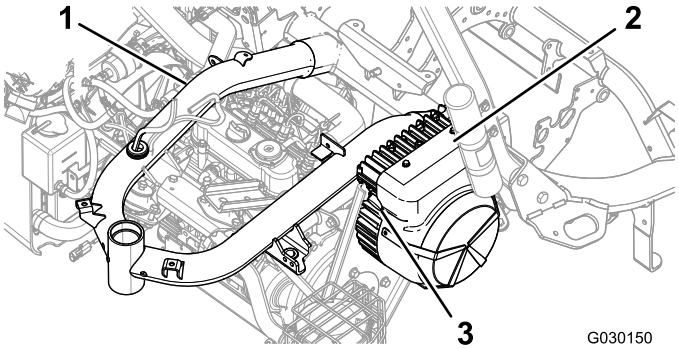

Figur 7

Modell 04540

1. Ramme
2. Generator
3. Tilkoblingspunkt

9. Vri ringen på grensesnittkontakten til generatoren sakte med klokken for innrette med den andre kontakten, og fest tilkoblingen.

   Viktig: Se til at klemmene er fullstendig tilkoblet. En løs kobling kan føre til overoppheting i den elektriske spenningen, noe som kan medføre produktskade.

10. Koble de riktige klemmene til spolemotorene.

    Merk: Påse at kontaktene klikker sammen slik at de er godt festet.

11. Fjern og kast lokket fra 10A 58-voltsikringen (én rød og én gul ledning). Se Figur 8

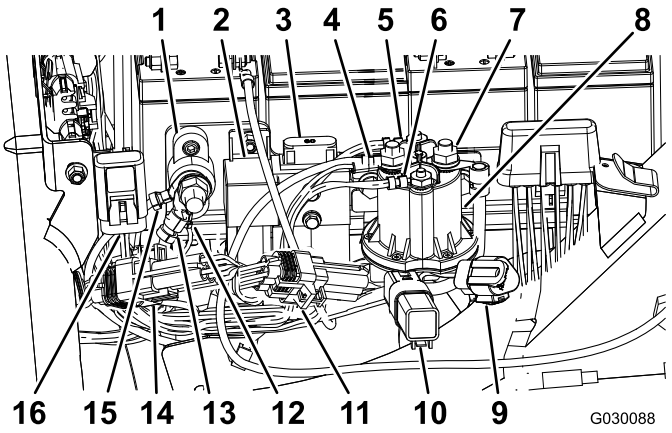

Figur 8

1. Jordingsblokk
2. Relé for el-spoleaktivering
3. Sikring for el-spoler (60A-58V), eksisterende
4. Strøm på batterisiden (hette ikke vist)
5. Hovedkontaktor for spoletilkobling (hvit)
6. Hovedkontaktor for spoletilkobling (brun)
7. Sidekontakt (hette ikke vist)
8. 48 VDC-kontaktor
9. Diagnostikkport for el-spole-CAN
10. Beskyttelsesdiode
11. ID-modul
12. Jordet ledningssats
13. Jordet ledningssats
14. CAN-grensesnittmodul (P10)
15. El-spolebatterier, jordet
16. 10A 58-volts sikring

12. Sett inn tilkoblingspunktet med sikringen på 10 A 58 V i den eksisterende hetten på maskinrammen.
13. Koble til relékontakten til el-spolene (P07).
14. Koble til 90-graders sidekontakt (J07) på ledningssatsen til det bakre tilkoblingspunktet på 48 VDC-kontaktoren, og fest den til tilkoblingspunktet.
15. Før ledningen under flensen på 48 VDC-kontaktoren.
16. Koble til de to hovedkontaktor-spoletilkoblingene til 48 VDC-kontaktoren.
17. Koble til ledningen merket Battery Side og frakoblingsledningen for batteriet til det fremre tilkoblingspunktet på 48 VDC-kontaktoren.
18. Skyv isoleringshettene over sidekontakten og batterikontakten for å beskytte dem.
19. Koble til ID-modulen (P08).
20. Koble til CAN-grensesnittmodulen (P10).
21. Koble til de to terminalene (CAN-bus-sammenkoblingen og grensesnittet til hovedledningssatsen) på den nye ledningssatsen til de to tilkoblingspunktene på hovedledningssatsen under setet.
22. Monter sikringsblokken, med ledningssatsen ført bak braketten (Figur 9).

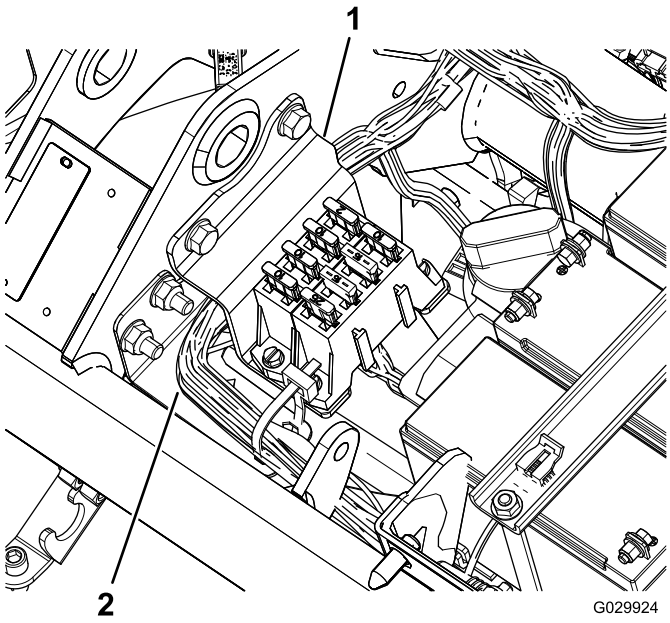

Figur 9

1. Brakett
2. Ledningsnett

23. Koble til jordklemmene (J06 og J08) til jordingsblokken.
24. Bruk kabelfester til å feste ledningene til maskinens hovedledningssats og til maskinrammen.

   Viktig: Sørg for at ledningene ikke er i nærheten av bevegelige deler.

25. Fest ledningssatsen til maskinrammen bak drivstofftankbraketten, og foran drivstofftankbraketten.
26. Bruk kabelfestene til å feste den nye ledningssatsen.

   Viktig: Påse at ledningene er plassert slik at seteenheten ikke klemmer dem.

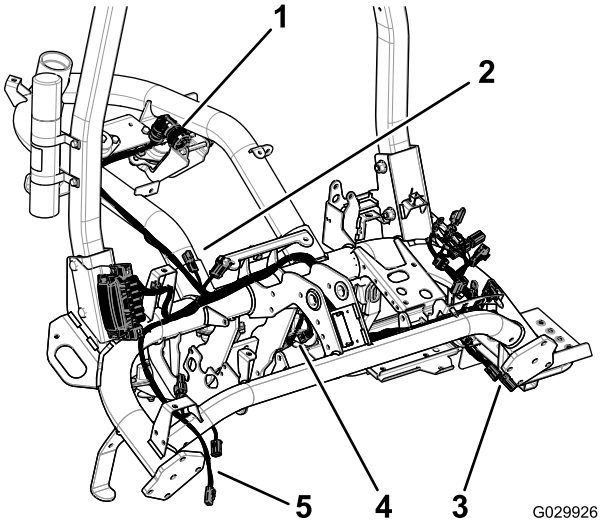

Figur 10

1. Generatorplugg
2. Tilkoblingspunkt til hovedledning
3. Tilkoblingspunkt for spole 2
4. Tilkoblingspunkt for spole 1
5. Tilkoblingspunkt for spole 3

Montere sikringsblokkbraketten

1. Løsne de to mutrene og boltene som fester høyre side av veltebeskyttelsen til maskinrammen (Figur 11).

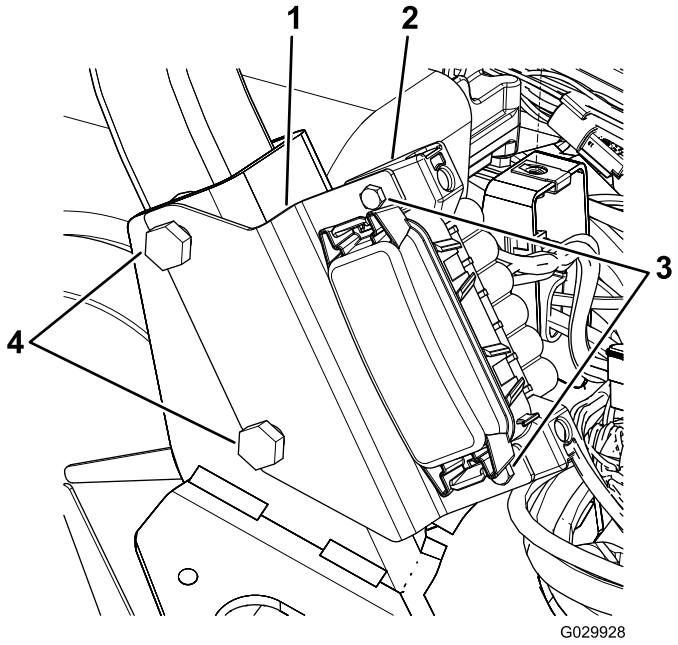

Figur 11

1. Brakett
2. Sikringsblokk
3. Skruer
4. Bolter til veltebeskyttelse

2. Innrett slissene i sikringsblokkbraketten med boltene, som vist i Figur 11.

3. Trekk til festene på veltebeskyttelsen med et moment på 136–149 N·m.
4. Bruk to skruer til å feste sikringsblokken til braketten (Figur 11).

Montere sidekonsollene

1. Innrett bolthullene i den nye høyre konsollen med bolthullene på maskinen (Figur 12).

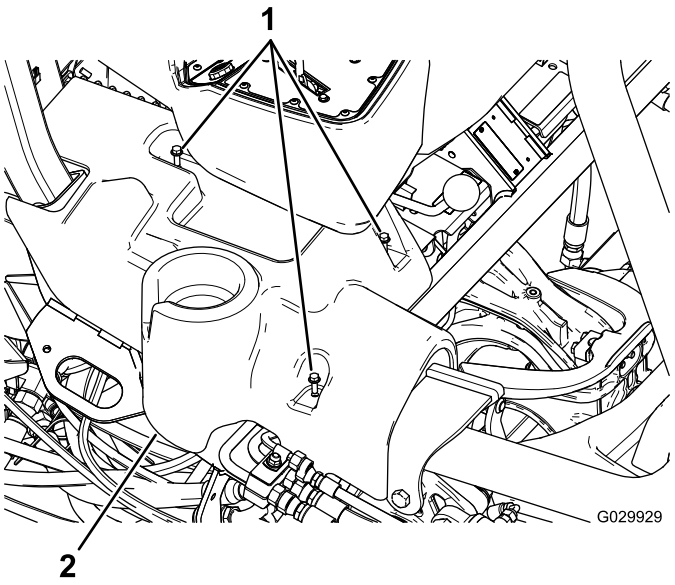

Figur 12
Høyre konsoll vises

1. Flenshodebolter
2. Høyre konsoll

2. Innrett bolthullene i den eksisterende venstre konsollen med bolthullene på maskinen.
3. Fest sidekonsollene med de eksisterende flenshodeboltene.

Notat:

Notat:



Count on it.