Form No. 3394-606 Rev A

Комплект жгута проводки системы электронного управления барабанами

Тяговый блок Greensmaster® 3320 или 3420 TriFlex®

Номер модели 131-8758

Инструкции по монтажу

⚠ ПРЕДУПРЕЖДЕНИЕ

КАЛИФОРНИЯ
Положение 65, Предупреждение

В соответствии с информацией, имеющейся в распоряжении компетентных органов штата Калифорния, данное вещество содержит химическое соединение (соединения), отнесенные к категории канцерогенных, способных вызвать врождённые пороки и оказывающих вредное воздействие на репродуктивную систему человека.

Примечание: Определите левую и правую, а также переднюю и заднюю стороны машины (если смотреть с места оператора).

Подготовка машины

1. Установите машину на горизонтальной поверхности, выключите двигатель и выньте ключ из замка зажигания.
2. Отсоедините минусовой кабель от аккумуляторной батареи.
3. Отключите аккумуляторные батареи барабана, разомкнув выключатель аккумуляторной батареи, расположенный на основании левой стороны конструкции защиты оператора при опрокидывании машины (ROPS).
4. Выверните болты с фланцевыми головками, которые крепят левую и правую панели, и снимите панели.

   Примечание: Сохраните болты с фланцевыми головками и левую панель. Удалите в отходы правую панель.

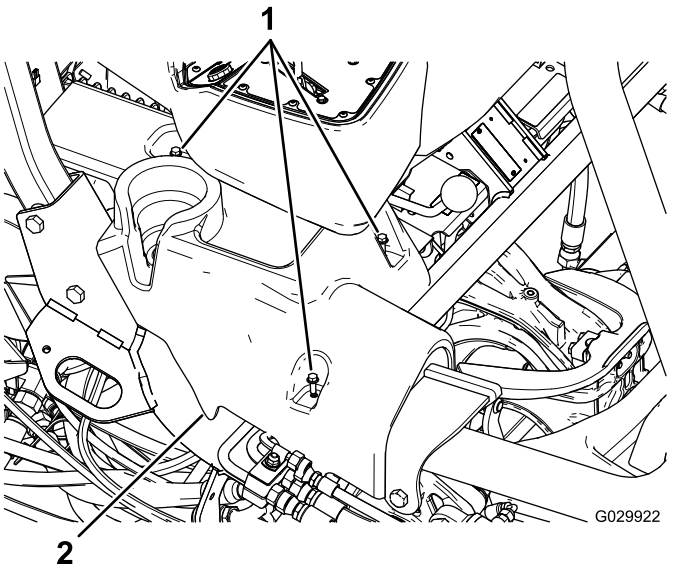

Рисунок 1
Показана правая панель

1. Болты с фланцевыми головками
2. Правая панель

5. Откиньте сиденье вперед.
6. Снимите разъемы клемм заземления (J06 и J08) с блока заземления.
7. Разрежьте и удалите все кабельные стяжки, крепящие имеющийся жгут проводки.

   Внимание: Не отрезайте никакие другие провода или компоненты.
8. Снимите монтажный кронштейн, удерживающий блок предохранителей под сиденьем.

© 2015—The Toro® Company
8111 Lyndale Avenue South
Bloomington, MN 55420

Регистрация в www.Toro.com.

CE

Перевод исходного документа (RU)
Отпечатано в США
Все права защищены

3394-606 A

Примечание: Оставьте блок предохранителей подсоединенным к кронштейну.

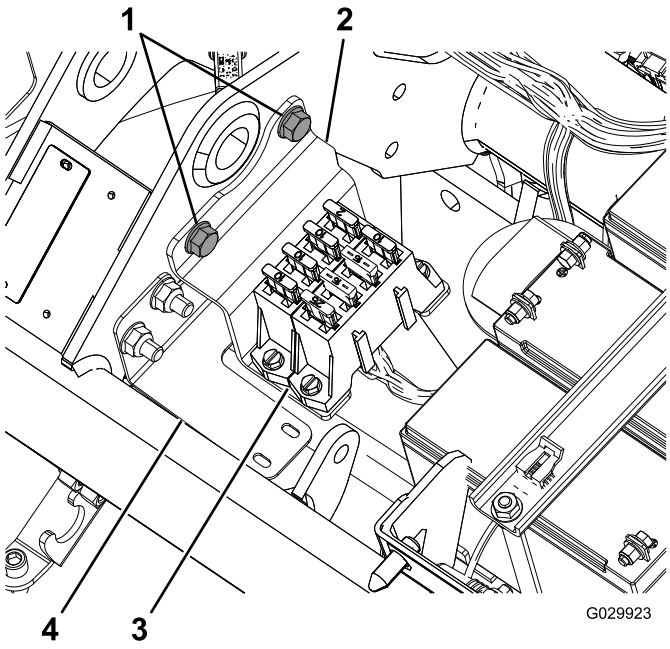

Рисунок 2

1. Фланцевые болты (снимите и сохраните)
2. Кронштейн
3. Блок предохранителей
4. Кронштейн жгута проводки

9. Отсоедините жгут от трех двигателей барабанов (по 2 разъема на каждом).
10. Отсоедините вилку от генератора, расположенного рядом с двигателем.

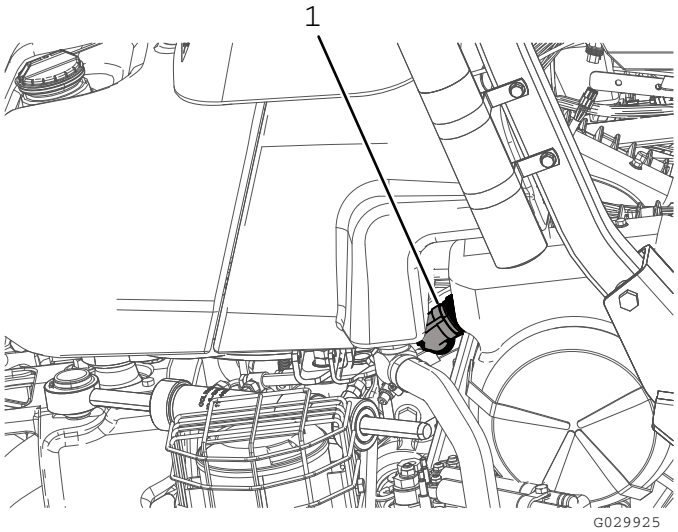

Рисунок 3

1. Вилка генератора

11. Отсоедините 2 разъема (промежуточное соединение шины CAN и интерфейс с главным жгутом) от главного жгута (расположены под сиденьем).
12. Отсоедините модуль идентификации местоположения (P08).
13. Отсоедините модуль интерфейса CAN (P10).
14. Отсоедините от передней клеммы контактора 48 В пост. тока провод выключателя аккумуляторной батареи, обозначенный «Battery Side» (Напряжение аккумуляторной батареи) (119-1784).

    Примечание: До установки нового жгута (122-0523) провод выключателя аккумуляторной батареи можно оставить отсоединенным от контактора 48 В пост. тока.
15. Отсоедините 2 разъема главной катушки от контактора 48 В пост. тока.
16. Снимите провод напряжения нагрузки (J07) с другого конца контактора 48 В пост. тока .
17. Отсоедините разъем реле разрешения включения электронного управления барабанами.
18. Отсоедините клемму от предохранителя на 10 Ампер, 58 Вольт.
19. Снимите и удалите в отходы жгут проводки.

Прокладка и подсоединение жгута проводки

1. Расположите новый жгут проводки таким образом, чтобы ответвление к генератору могло проходить вдоль правой стороны задней рамы, а блок предохранителей имел достаточную свободную длину провода, чтобы смонтировать его на кронштейне конструкции ROPS.
2. Проложите новый жгут проводки рядом с главным жгутом проводки, расположенным под сиденьем оператора.
3. Изогните жгут так, чтобы он укладывался позади монтажного кронштейна блока предохранителей, расположенного под сиденьем.

   Примечание: Проложите жгут по контуру кронштейна жгута (120-4570); см. Рисунок 2.
4. Проложите жгут под главной трубой рамы и перед аккумуляторными батареями барабанов (Рисунок 4).

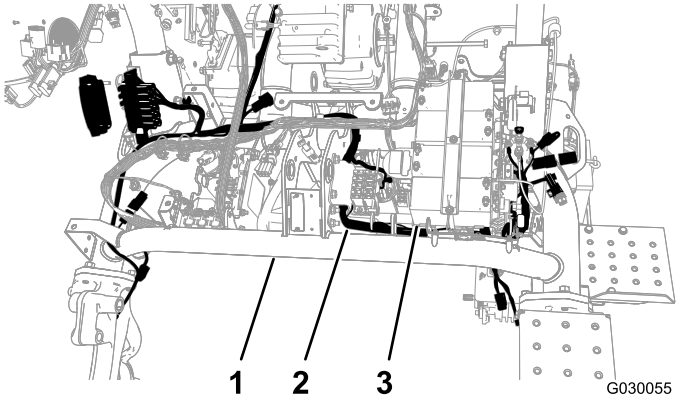

Рисунок 4

1. Главная труба
2. Жгут проводки
3. Аккумуляторные батареи барабанов

5. Проложите жгут под главной трубой между противоположной стороной пластины аккумуляторной батареи и левой трубой рамы.
6. Протяните жгут через зазор рамы.

   Примечание: При прокладке жгута под контактором с напряжением управления 48 В пост. тока и вокруг контактора должно быть достаточно места для подключения провода напряжения нагрузки.
7. Прикрепите жгут к кронштейну жгута проводки с помощью кабельной стяжки с клипсой и стандартной кабельной стяжки (Рисунок 5).

   Примечание: Если в отверстии находится старая клипса, удалите ее.

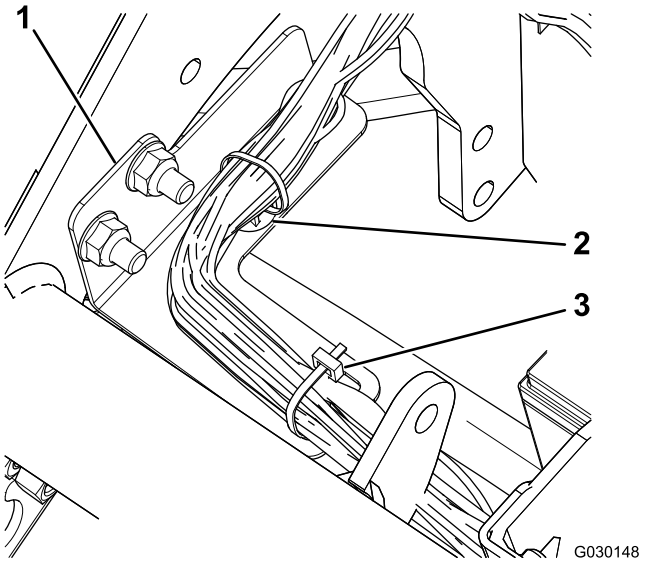

Рисунок 5

1. Кронштейн жгута проводки
2. Вставное крепление
3. Кабельная стяжка

8. Подсоедините интерфейс генератора на жгуте проводки к клемме генератора рядом с двигателем.

   Примечание: На модели 04530 (бензиновый двигатель) генератор расположен в центре рамы машины (Рисунок 6); на модели 04540 (дизельный двигатель) генератор расположен снаружи рамы машины (Рисунок 7).

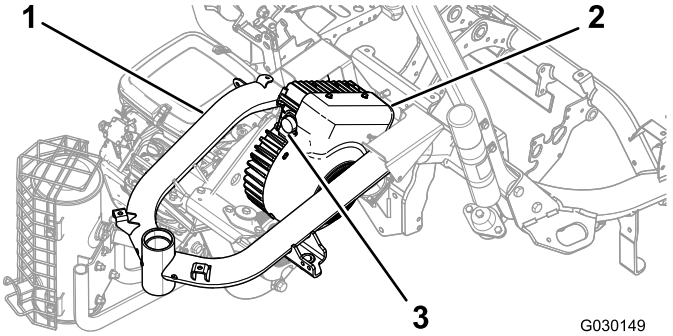

Рисунок 6

Модель 04530

1. Рама
2. Генератор
3. Клемма

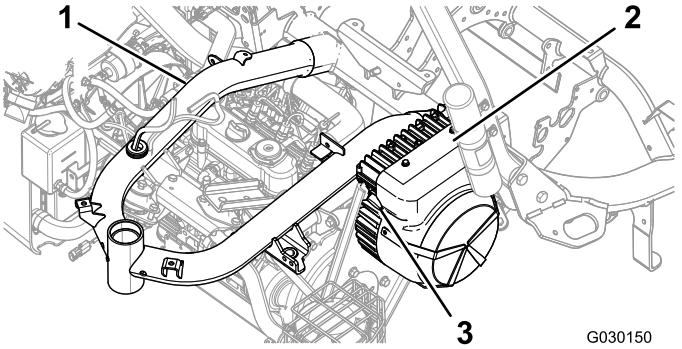

Рисунок 7

Модель 04540

1. Рама
2. Генератор
3. Клемма

9. Медленно поверните кольцо на разъеме интерфейса генератора по часовой стрелке, чтобы совместить с другим разъемом и зафиксировать соединение.

   Внимание: Убедитесь в надежности клеммных соединений. Участок с ослабленным контактом может перегреваться при прохождении через него электрического тока, что приводит к повреждению машины.
10. Подсоедините соответствующие клеммы к двигателям барабанов.

    Примечание: Разъемы должны соединяться со щелчком, свидетельствующим о надежности соединения.

11. Снимите и удалите в отходы крышки с предохранителя на 10 А 58 В (красный провод и желтый провод); см. Рисунок 8.

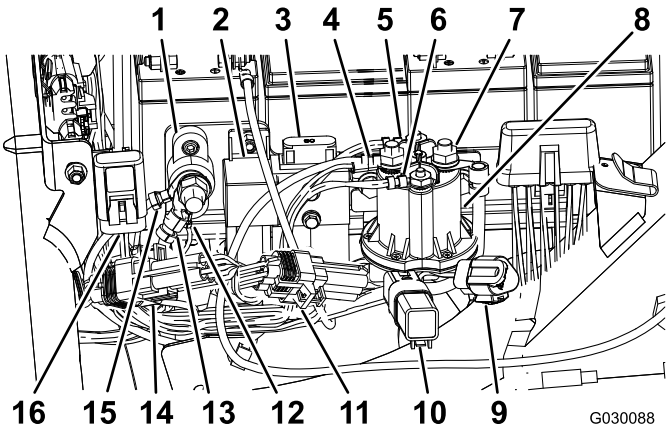

Рисунок 8

1. Блок заземления
2. Реле разрешения включения электронного управления барабанами
3. Предохранитель электронного управления барабанами (60 А-58 В), имеющийся
4. Напряжение питания аккумуляторной батареи (колпачок не показан)
5. Разъем главной катушки контактора (белый)
6. Разъем главной катушки контактора (коричневый)
7. Напряжение нагрузки (колпачок не показан)
8. Контактор с напряжением управления 48 В пост. тока
9. Диагностический порт CAN системы электронного управления барабанами
10. Защитный диод
11. Идентификационный модуль
12. Заземление жгута проводки
13. Заземление жгута проводки
14. Модуль интерфейса CAN (P10).
15. Заземление аккумуляторных батарей электронного управления барабанами
16. Предохранитель на 10 А, 58 Вольт

12. Вставьте клемму с предохранителем на 10 А 58 Вольт в крышку, установленную на раме машины.
13. Подсоедините разъем реле разрешения включения электронного управления барабанами (P07).
14. Подсоедините прямоугольный разъем (J07) провода напряжения нагрузки на жгуте проводки к задней клемме контактора 48 В пост. тока и зафиксируйте соединение.
15. Проложите проводку под фланцем на контакторе 48 В пост. тока.
16. Подсоедините 2 разъема главной катушки контактора к контактору на 48 В пост. тока.
17. Подсоедините провод выключателя аккумуляторной батареи, обозначенный «Battery Side» (Напряжение аккумуляторной батареи) к передней клемме контактора 48 В пост. тока.
18. Наденьте изолирующие колпачки разъема напряжения нагрузки и разъема напряжения аккумуляторной батареи на клеммы, чтобы закрыть их.
19. Подсоедините модуль идентификации (P08).
20. Подсоедините модуль интерфейса CAN (P10).
21. Подсоедините 2 клеммы (промежуточное соединение шины CAN и интерфейс с главным жгутом проводки) на новом жгуте проводки к двум клеммам на главном жгуте проводки машины, который расположен под сиденьем.
22. Установите блок предохранителей, проложив жгут позади кронштейна (Рисунок 9).

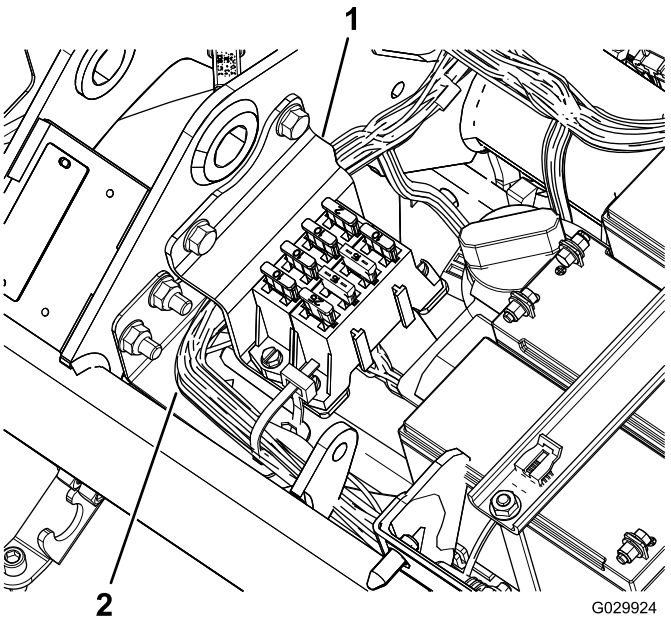

Рисунок 9

1. Кронштейн
2. Жгут проводки

23. Подсоедините разъемы клемм заземления (J06 и J08) к блоку заземления.
24. С помощью кабельных стяжек прикрепите провода к главному жгуту проводки и раме машины.

Внимание: Уедитесь, что провода находятся на достаточном расстоянии от движущихся частей.

25. Прикрепите жгут проводки к раме машины позади кронштейна топливного бака и перед ним.
26. Прикрепите новый жгут кабельными стяжками.

Внимание: Убедитесь, что провода нигде не сдавливаются сиденьем.

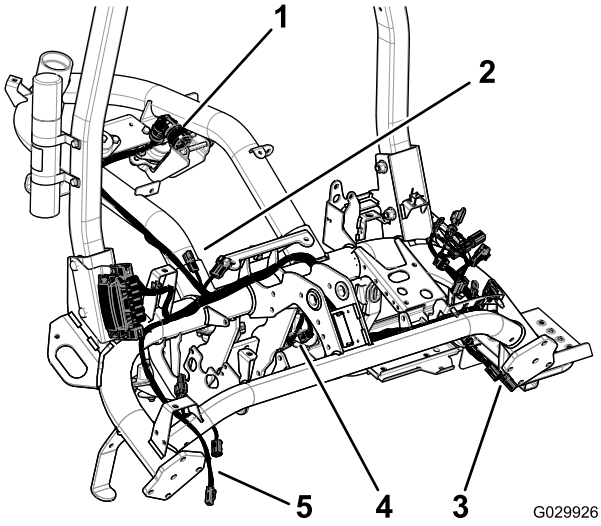

Рисунок 10

1. Вилка генератора
2. Клеммы для подсоединения к главному жгуту
3. Клеммы подсоединения к барабану 2
4. Клеммы подсоединения к барабану 1
5. Клеммы подсоединения к барабану 3

Установка кронштейна блока предохранителей

1. Ослабьте две гайки и болты крепления правой стороны конструкции ROPS к раме машины (Рисунок 11).

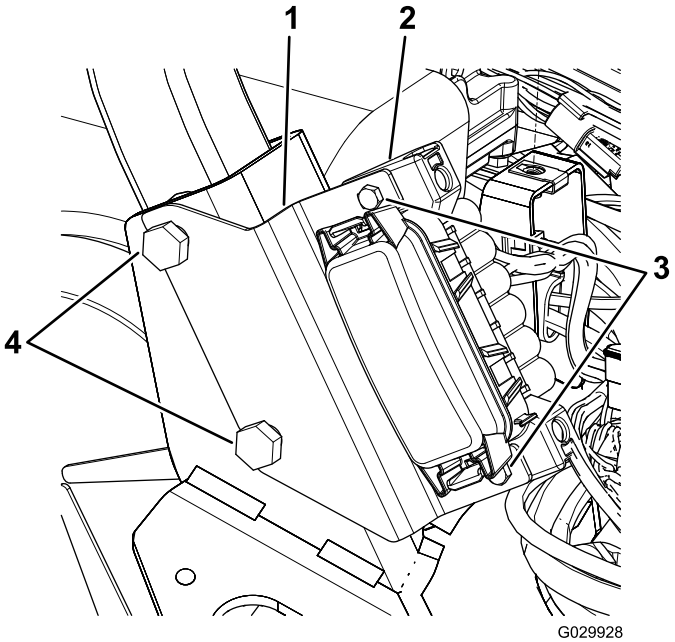

Рисунок 11

1. Кронштейн
2. Блок предохранителей
3. Винты
4. Болты конструкции ROPS

2. Совместите пазы в кронштейне блока предохранителей с болтами, как показано на Рисунок 11.
3. Затяните крепежные детали конструкции ROPS с моментом от 136 до 149 Н·м.
4. Прикрепите двумя винтами блок предохранителей к кронштейну (Рисунок 11).

Установка боковых панелей

1. Совместите отверстия под болты в новой правой панели с отверстиями под болты в машине (Рисунок 12).

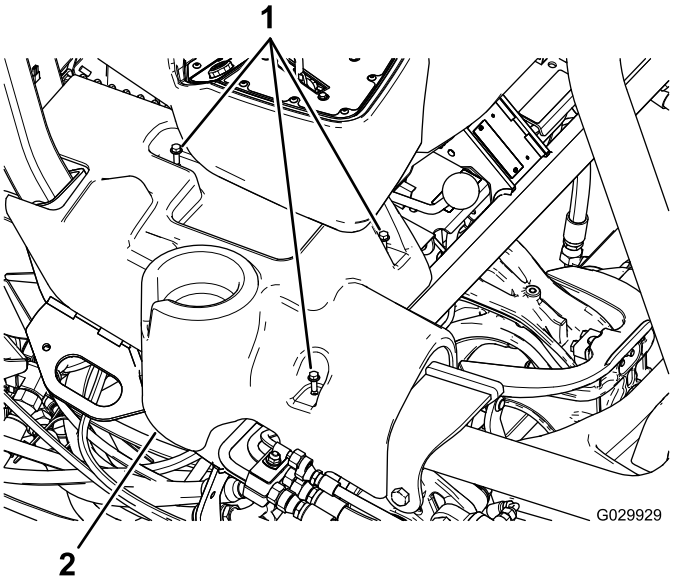

Рисунок 12

Показана правая панель

1. Болты с фланцевыми головками
2. Правая панель

2. Совместите отверстия под болты в имеющейся левой панели с отверстиями под болты в машине.
3. Закрепите боковые панели имеющимися болтами с фланцевыми головками.

Примечания:

Примечания:



Count on it.