Form No. 3394-607 Rev A

E-cylinderkablagesats

Greensmaster® 3320- eller 3420 TriFlex®-traktorenhet

Modellnr 131-8758

Monteringsanvisningar

⚠ VARNING

KALIFORNIEN
Proposition 65 Varning

Den här produkten innehåller en eller flera kemikalier som av den amerikanska delstaten Kalifornien anses orsaka cancer, fosterskador och andra fortplantningsskador.

Obs: Vänster och höger sida samt fram och bak på maskinen är sett ur förarens synvinkel vid normal körning.

Förbereda maskinen

1. Parkera maskinen på ett jämnt underlag, stäng av motorn och ta ut nyckeln ur tändningslåset.
2. Koppla bort batteriets minuskabel från batteriet.
3. Avaktivera cylinderbatterierna genom att dra isär batterifrånkopplingskabeln vid basen på vänster sida av vältskyddet.
4. Ta bort flänsbultarna som håller fast vänster och höger konsoler och ta bort konsolerna.

   Obs: Spara flänsbultarna och vänster konsol. Kassera höger konsol.

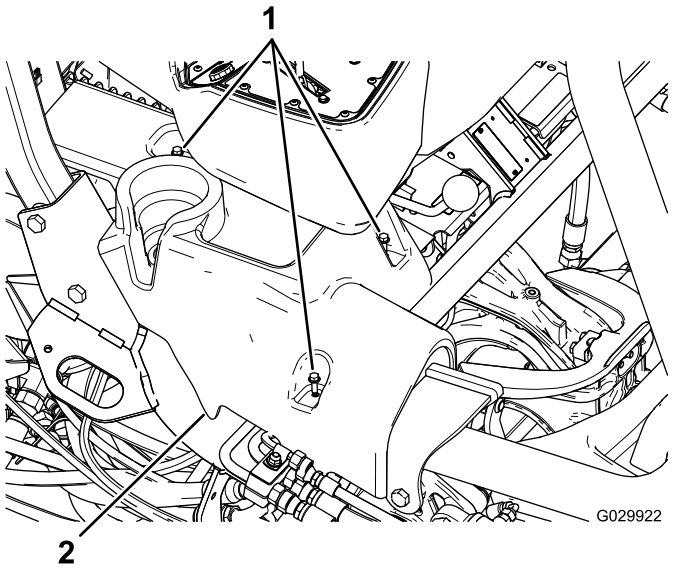

Figur 1
Höger konsol visas

1. Flänsbultar
2. Höger konsol

5. Luta sätet framåt.
6. Ta bort jordningsklämmans anslutningar (J06 och J08) från jordningsblocket.
7. Kapa och ta bort kabelbanden som fäster det befintliga kablaget.

   Viktigt: Kapa inte några kablar eller andra komponenter.

8. Ta bort monteringsfästet som håller fast säkringsblocket under sätet.

   Obs: Spara säkringsblocket som sitter fast på fästet.

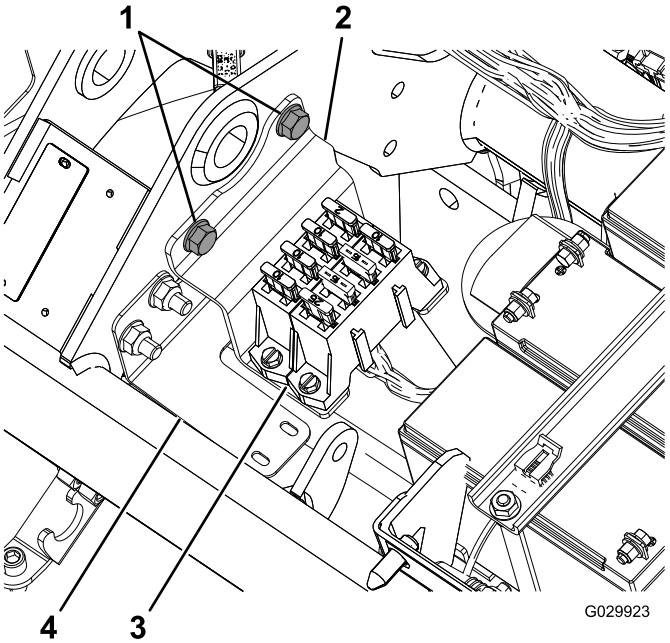

Figur 2

1. Flänsbultar (ta bort och spara)
2. Fäste
3. Säkringsblock
4. Kablagefäste

© 2015—The Toro® Company
8111 Lyndale Avenue South
Bloomington, MN 55420

Registrera din produkt på www.Toro.com.

CE

Översättning av originalet (SV)
Tryckt i USA
Med ensamrätt

3394-607 A

9. Koppla loss kablaget från de tre cylindermotorerna (två anslutningar var).
10. Koppla loss pluggen från generatorn nära motorn.

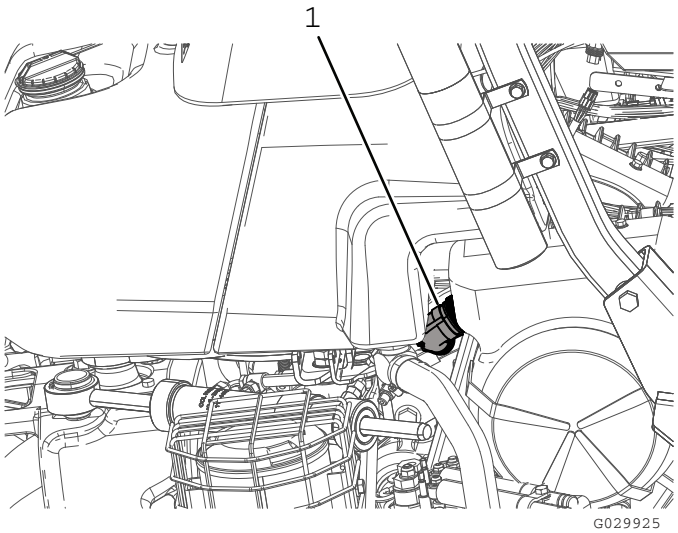

Figur 3

1. Generatorplugg

11. Koppla loss de två anslutningarna (CAN-busskoppling och gränssnittet för huvudkablaget) från huvudkablaget (under sätet).
12. Koppla loss plats-ID-modulen (P08).
13. Koppla loss CAN-gränssnittsmodulen (P10).
14. Koppla loss kabeln som är markerad med ”Battery side” (batterisida) och batterifrånkopplingskabeln (119-1784) på den främre terminalen för kontakten på 48 V likström.

    Obs: Batterifrånkopplingskabeln kan fortsätta att vara frånkopplad från kontakten på 48 V likström tills du monterar det nya kablaget (122-0523).
15. Koppla loss de två spolanslutningarna till huvudkontakten från kontakten på 48 V DC.
16. Ta bort växelsidokontakten (J07) från den andra änden av 48 V likströmskontakten.
17. Ta bort E-cylinderns aktiveringsreläkontakt.
18. Koppla loss terminalen från säkringen på 10 A 58 volt.
19. Ta bort och kassera kablaget.

Dra och ansluta kablaget

1. Placera det nya kablaget så att förlängningen till generatorn kan löpa längs höger sida på den bakre ramen och säkringsblocket har tillräckligt med spel för att det ska kunna monteras på vältskyddsfästet.
2. Dra kablaget bredvid huvudkablaget under förarsätet.
3. Böj kablaget så att det får plats bakom monteringsfästet till säkringsblocket under sätet.

Obs: Följ kablagefästets (120-4570) profil, se Figur 2.

4. Dra kablaget under ramens huvudrör och framför cylinderbatterierna (Figur 4).

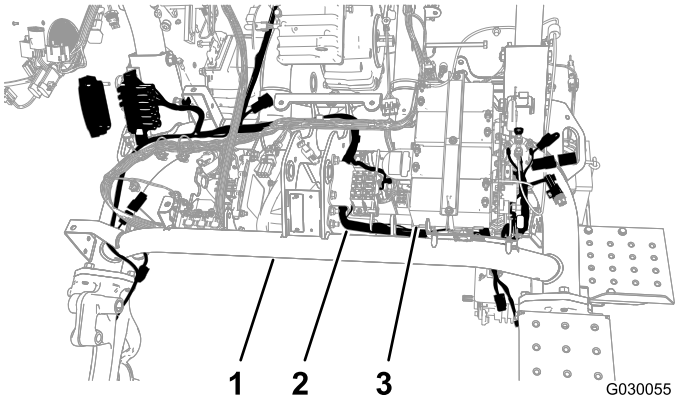

Figur 4

1. Huvudrör
2. Kablage
3. Cylinderbatterier

5. Dra kablaget tillbaka under huvudröret mellan den motsatta sidan av batteriplattan och vänster ramrör.
6. Dra kablaget genom hålet i ramen.

   Obs: Det bör finnas tillräckligt med utrymme för att ansluta växelsidokontakten när du drar under och runt kontakten på 48 V likström.
7. Fäst kablaget på kablagefästet med kabeltrycket och ett kabelband (Figur 5).

   Obs: Om det gamla kabeltrycket fortfarande är i hålet tar du bort det.

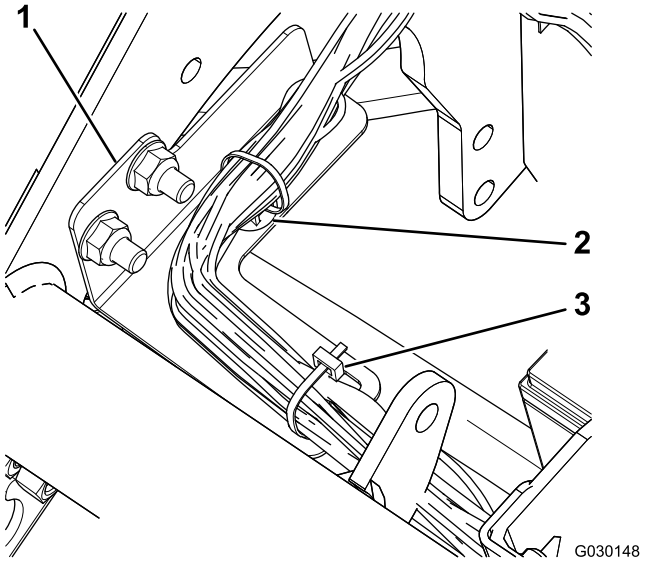

Figur 5

1. Kablagefäste
2. Kabeltrycke
3. Kabelband

8. Anslut generatorns gränssnitt på kablaget i generatorns terminal nära motorn.

Obs: På modell 04530 (bensinmotor) finns generatorn nära mitten av maskinramen (Figur 6), på modell 04540 (dieselmotor) finns generatorn på utsidan av maskinramen (Figur 7).

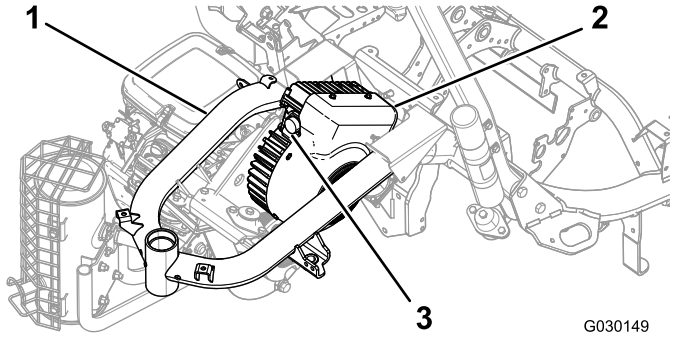

Figur 6
Modell 04530

1. Ram
2. Generator
3. Terminal

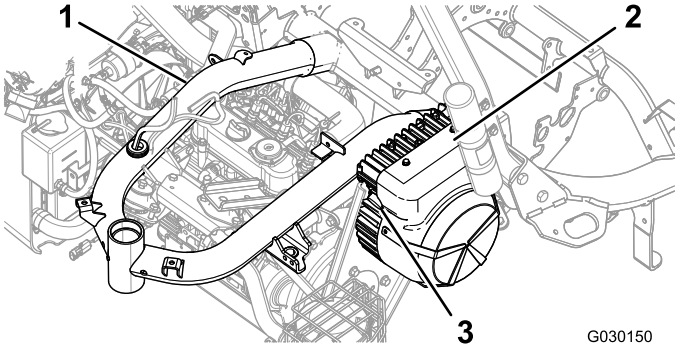

Figur 7
Modell 04540

1. Ram
2. Generator
3. Terminal

9. Vrid långsamt ringen på generatorgränssnittets kontakt medurs för att rikta in den andra kontakten och fäst anslutningen.

   Viktigt: Se till att terminalerna är helt anslutna. En lös anslutning kan orsaka värmebildning från den elektriska strömmen och leda till produktskada.

10. Anslut rätt terminaler till cylindermotorerna.

    Obs: Se till att kontakterna klickar ihop så att de är säkra.

11. Ta bort locket från säkringen på 10 A 58 volt (en röd kabel och en gul kabel), se Figur 8.

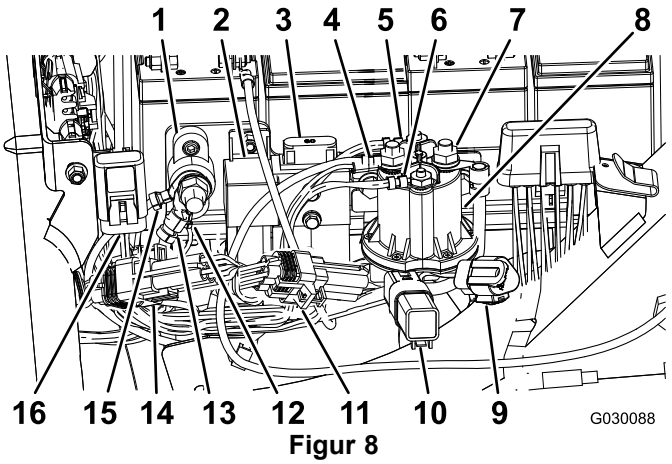

Figur 8

1. Jordblock
2. E-cylinderns aktiveringsrelä
3. E-cylindersäkring (60 A – 58 V), befintlig
4. Batterisidoström (kåpan visas inte)
5. Huvudkontaktens spolanslutning (vit)
6. Huvudkontaktens spolanslutning (brun)
7. Växelsidokontakt (kåpan visas inte)
8. 48 V likströmskontakt
9. E-cylinderns CAN-diagnosport
10. Skyddsdiod
11. ID-modul
12. Jordkablage
13. Jordkablage
14. CAN-gränssnittsmodul (P10)
15. E-cylinderns batterijord
16. Säkring på 10 A 58 volt

12. För in terminalen med säkringen på 10 A 58 volt i den befintliga kåpan som är monterad på maskinramen.
13. Anslut E-cylinderns aktiveringsreläkontakt (P07).
14. Anslut 90-graders växelsidokontakten (J07) på kablaget till den bakre terminalen på 48 V likströmskontakten och fäst den vid terminalen.
15. Dra kabeln under flänsen på 48 V likströmskontakten.
16. Anslut de två spolanslutningarna på huvudkontakten till kontakten på 48 V DC.
17. Anslut kabeln som är markerad med ”Battery side” (batterisida) och batterifrånkopplingskabeln till den främre terminalen för kontakten på 48 V likström.
18. Trä isoleringskåporna till växelsidokontakten och batterisidokontakten över terminalerna för att täcka dem.
19. Anslut ID-modulen (P08).
20. Anslut CAN-gränssnittsmodulen (P10).
21. Anslut de två terminalerna (CAN-busskoppling och gränssnittet för huvudkablaget) på det nya kablaget med de två terminalerna på huvudmaskinkablaget under sätet.
22. Montera säkringsblocket med kablaget draget bakom fästet (Figur 9).

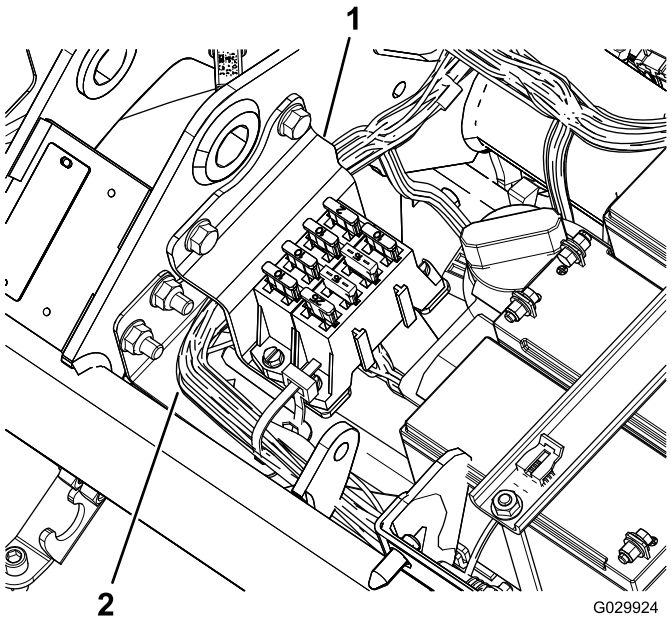

Figur 9

1. Fäste
2. Kablage

23. Anslut jordningsklämmans anslutningar (J06 och J08) till jordningsblocket.
24. Använd kabelband för att fästa kablarna vid huvudmaskinkablaget och vid maskinramen.

    Viktigt: Se till att kablarna inte är nära några rörliga delar.

25. Fäst kablaget vid maskinramen bakom bränsletankfästet och framför bränsletankfästet.
26. Använd kabelband för att fästa det nya kablaget.

    Viktigt: Se till att kablarna sitter i ett läge där sätet inte krossar dem.

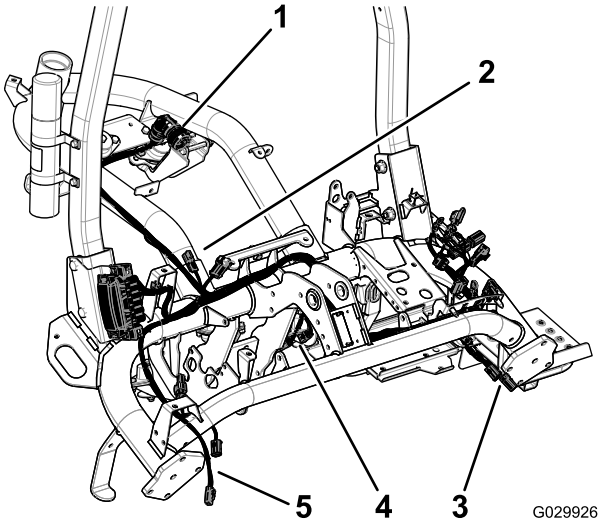

Figur 10

1. Generatorplugg
2. Terminaler till huvudkablaget
3. Terminaler till cylinder 2
4. Terminaler till cylinder 1
5. Terminaler till cylinder 3

Montera säkringsblocksfästet

1. Lossa de två skruvarna och muttrarna som fäster vältskyddets högra sida vid maskinramen (Figur 11).

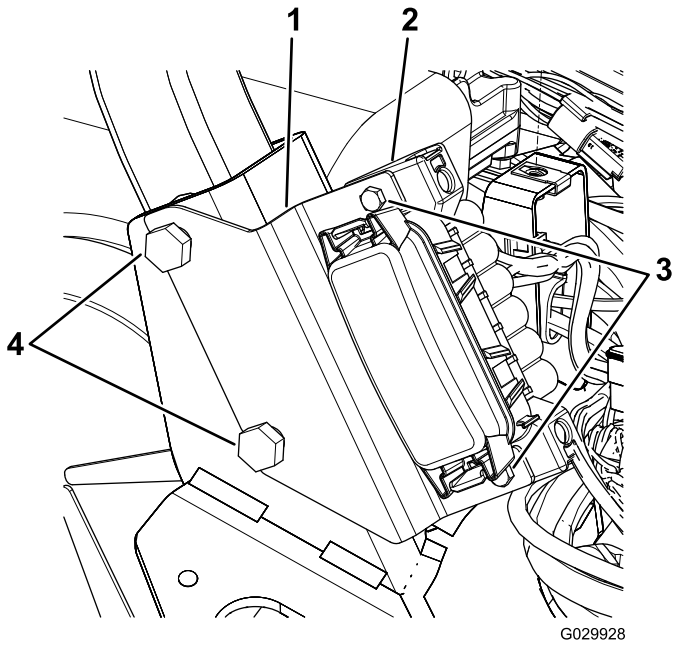

Figur 11

1. Fäste
2. Säkringsblock
3. Skruvar
4. Vältskyddsskruvar

2. Rikta in spåren i säkringsblocksfästet med bultarna i enlighet med Figur 11.
3. Dra åt vältskyddets fästelement till 136–149 N·m.

4. Använd de två skruvarna för att fästa säkringsblocket vid fästet (Figur 11).

Montera sidokonsolerna

1. Rikta in skruvhålen i den nya högerkonsolen med skruvhålen på maskinen (Figur 12).

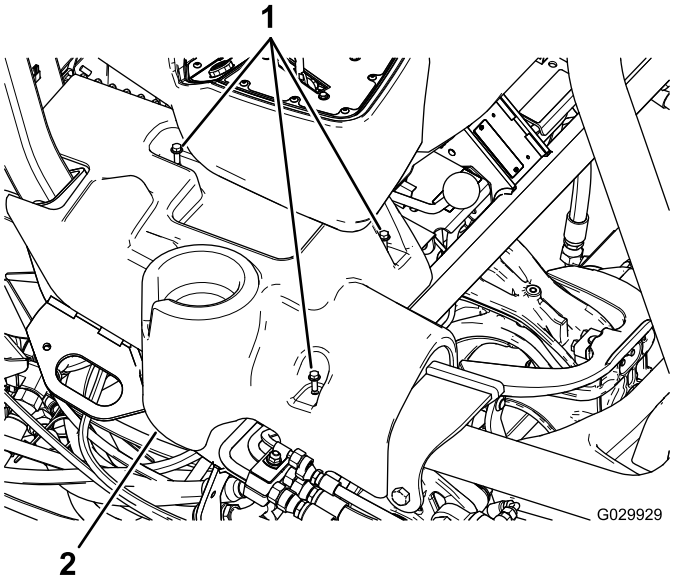

Figur 12
Höger konsol visas

1. Flänsbultar
2. Höger konsol

2. Rikta in skruvhålen i den befintliga vänsterkonsolen med skruvhålen på maskinen.
3. Fäst sidokonsolerna med de befintliga flänsbultarna.

Anteckningar:

Anteckningar:



Count on it.