Form No. 3394-608 Rev A

E-Reels 线束套件

Greensmaster® 3320 或 3420 TriFlex® 主机

型号 131-8758

安装说明

⚠ 警告

加利福尼亚州
第65号提案中警告称：
此产品包含加利福尼亚州已知的能致癌、致出生缺陷或损害生殖系统的化学物质。

注意： 根据正常操作位置来确定机器的前后左右侧。

准备机器

1. 将机器停放在水平地面上，关闭发动机，然后从点火开关上拔下钥匙。
2. 断开电池的负极接线。
3. 将电池拉离防翻滚保护架（ROPS）左侧的基座，禁用滚刀电池。
4. 拆下固定左侧和右侧控制台的凸缘头螺栓，卸掉控制台。

   注意： 保留凸缘头螺栓和左控制台。丢弃右控制台。

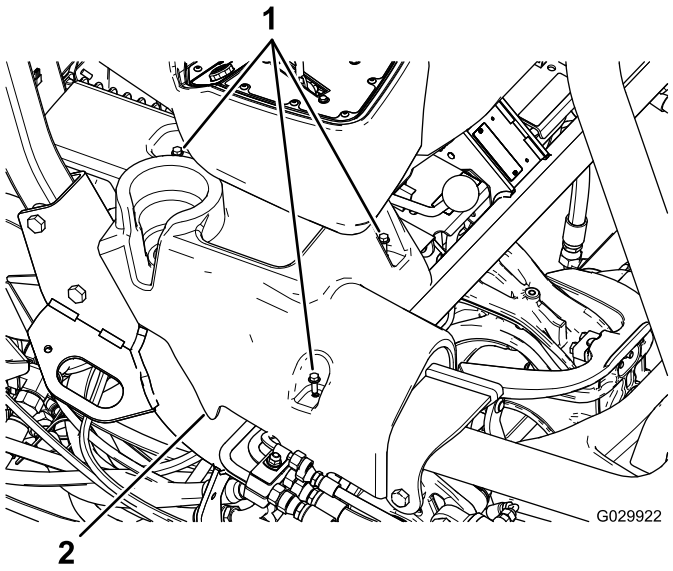

图1
图中所示为右控制台

1. 凸缘头螺栓
2. 右控制台

5. 使座椅前倾。
6. 从地线盒中拆除接地端子连接器（J06 和 J08）。
7. 割断并拆除固定现有线束的所有扎带。

   重要事项： 切勿割断任何电线或其他组件。
8. 拆除固定座椅下保险丝盒的安装支架。

注意： 保持保险丝盒与支架的连接。

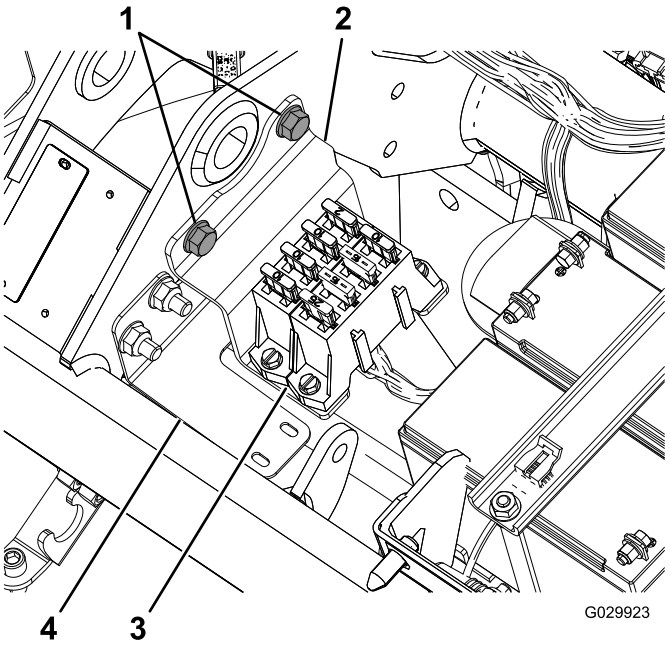

图2

1. 凸缘螺栓（拆下并放好）
2. 支架
3. 保险丝盒
4. 线束支架

9. 断开 3 个滚刀马达（各有 2 个连接器）的线束。
10. 断开位于发动机附近的发电机的插头。

© 2015—The Toro® Company
8111 Lyndale Avenue South
Bloomington, MN 55420

注册： www.Toro.com.

CE

译文 (ZH)
美国印刷
保留所有权利

3394-608 A

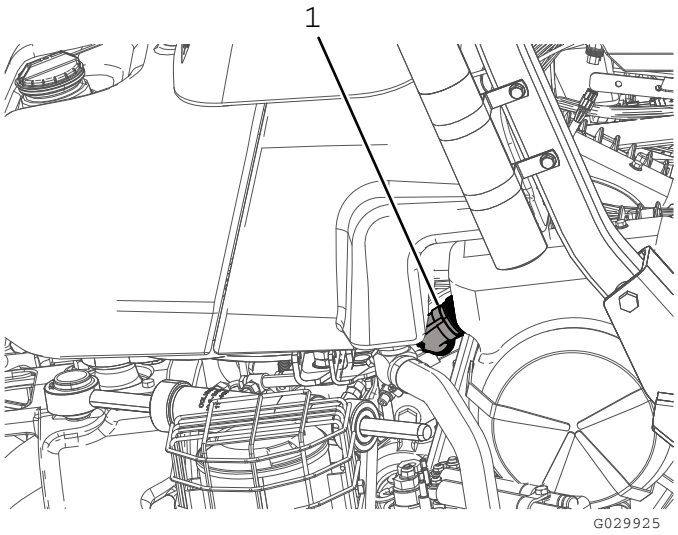

图3

1. 发电机插头

11. 断开主线束（位于座椅下方）的 2 个连接器（CAN 总线互连且与主线束连接）。
12. 断开位置 ID 模块（P08）。
13. 断开 CAN 接口模块（P10）。
14. 在 48 VDC 接触器的前端子上，断开标记为“电池侧”的电线和电池断开线（119-1784）。

    注意： 在安装新线束（122-0523）之前，保持电池断开线与 48 VDC 接触器分离。
15. 断开 48 VDC 接触器的 2 个主接触器线圈连接器。
16. 从 48 VDC 接触器的另一端拆下开关侧电线（J07）。
17. 拆除 E-Reels 启动继电器连接器。
18. 断开 10A 58V 保险丝的端子。
19. 拆下并丢弃线束。

布置并连接线束

1. 确定新线束的位置，以便发电机的延长线可沿着后机架的右侧铺设，且保险丝盒有足够的空间，以便其安装到 ROPS 支架上。
2. 紧贴操作员座椅下方的主线束布线。
3. 折弯线束，以便安装到座椅下保险丝盒的安装支架后面。

   注意： 沿线束支架（120-4570）的轮廓安装；请参阅 图2。
4. 将线束布置在机架的主管道下和滚刀电池前（图4）。

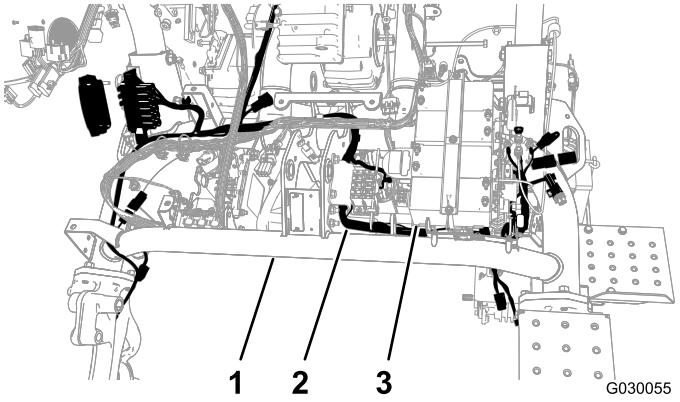

图4

1. 主管道
2. 线束
3. 滚刀电池

5. 重新将线束布置在电池板对面与左机架管之间的主管道下方。
6. 从机架缝隙拉出线束。

   注意： 在开关端连接器布置在 48 VDC 接触器下方和周围时，应有足够的空间，以连接开关端连接器。
7. 用插销式固定座和扎带将线束固定到线束支架上（图5）。

   注意： 如果旧的插销式固定座仍在孔中，请取出。

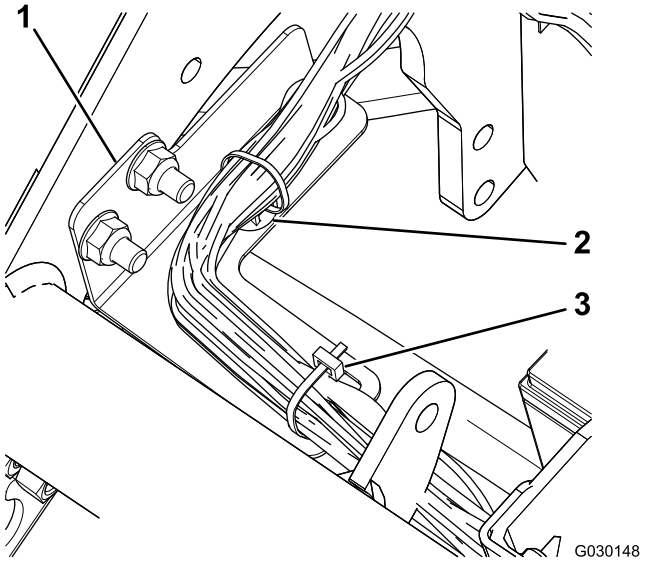

图5

1. 线束支架
2. 插销式固定座
3. 扎带

8. 将线束上的发动机接口插入发电机上靠近发动机的端子。

   注意： 对于型号 04530（汽油发动机），发电机位于机器机架的中央（图6）；对于型号 04540（柴油发动机），发电机位于机架的外侧（图7）。

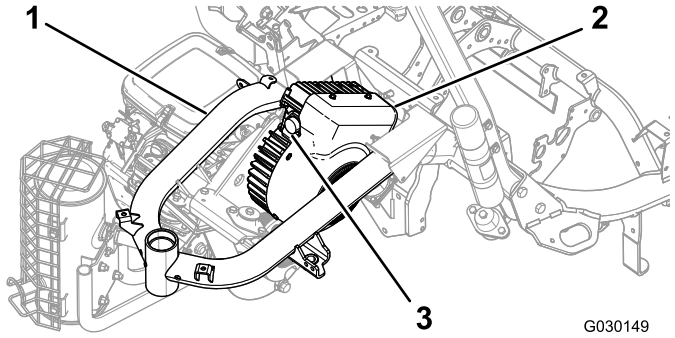

图6

型号 04530

1. 机架
2. 发电机
3. 端子

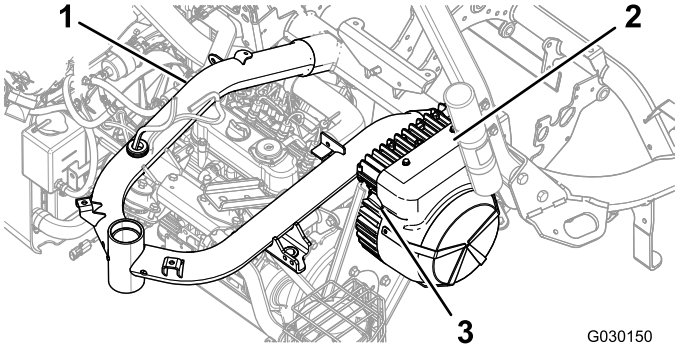

图7

型号 04540

1. 机架
2. 发电机
3. 端子

9. 顺时针缓慢旋转发电机接口连接器上的环，与另一连接器对齐并固定连接。

   重要事项： 确保端子完全连接。松散的连接可能致使电流产生过热，导致产品受损。

10. 将相应端子连接至滚刀马达。

    注意： 确保连接器卡在一起，以固定到位。

11. 拆下并丢弃 10A 58V 保险丝（红色电线和黄色电线）上的帽；请参阅 图8。

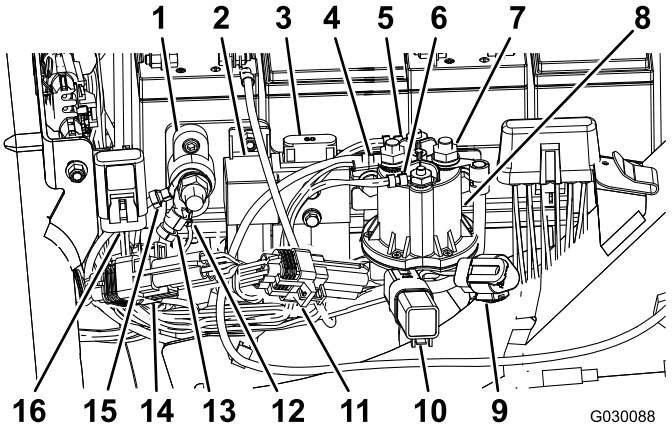

图8

1. 地线盒
2. E-Reels 启动继电器
3. E-reels 保险丝（60A-58V），现有
4. 电池侧电源（未显示橡皮套）
5. 主接触器线圈连接器（白色）
6. 主接触器线圈连接器（棕色）
7. 开关侧电源（未显示橡皮套）
8. 48 VDC 接触器
9. E-reels CAN 诊断端口
10. 保护二极管
11. ID 模块
12. 线束接地线
13. 线束接地线
14. CAN 接口模块（P10）
15. E-Reels 电池接地线
16. 10A 58V 保险丝

12. 将带 10A 58V 保险丝的端子插入机架上安装的现有帽中。
13. 连接 E-Reels 启动继电器连接器（P07）。
14. 将线束上的开关侧 90 度（J07）连接器连接至 48 VDC 接触器上的后端子，并固定到端子上。
15. 将电线布置在 48 VDC 接触器上的法兰下方。
16. 将 2 个主接触器线圈连接器连接至 48 VDC 接触器。
17. 将标记有“电池侧”的电线和电池断开电线连接至 48 VDC 接触器的前端子。
18. 将开关侧电源连接器和电池侧连接器的绝缘橡皮套滑动到端子上方，予以覆盖。
19. 连接 ID 模块（P08）。
20. 连接 CAN 接口模块（P10）。
21. 将新线束的 2 个端子（CAN 总线互连且连接至主线束）与座椅下主机器线束上的 2 个端子相连。
22. 用布置在支架后的线束安装保险丝盒（图9）。

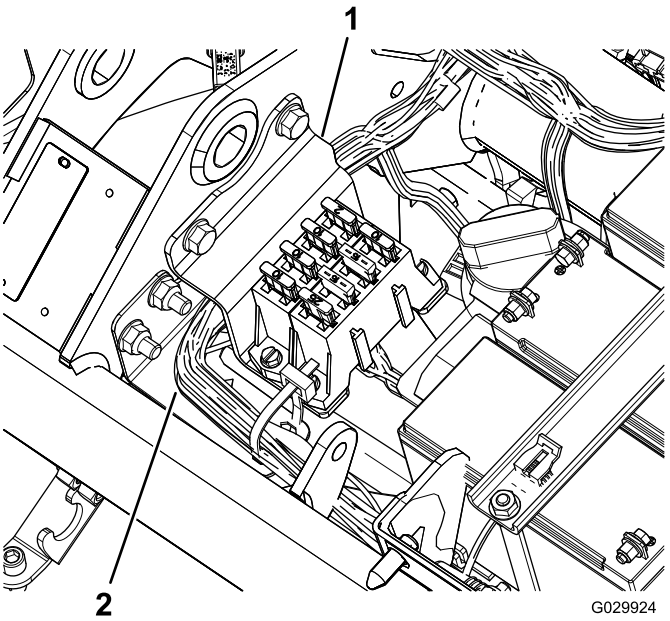

图9

1. 支架
2. 线束

23. 连接接地端子连接器（J06 和 J08）与地线盒。
24. 用扎带将电线固定在主机器线束和机架上。

重要事项： 确保电线远离活动部件。

25. 将线束固定在油箱支架后与油箱支架前的机架上。
26. 用扎带固定新线束。

重要事项： 确保电线不会遭到座椅组件的挤压。

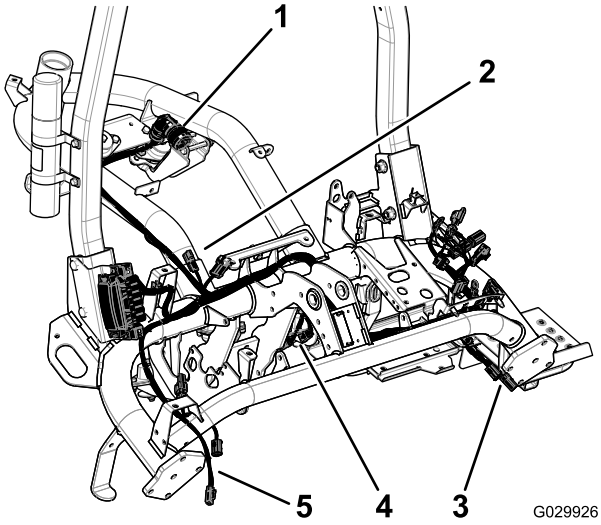

图10

1. 发电机插头
2. 主线束端子
3. 端子至滚刀 2
4. 端子至滚刀 1
5. 端子至滚刀 3

安装保险丝盒支架

1. 拧开将 ROPS 右侧固定到机架上的 2 个螺母和螺栓（图11）。

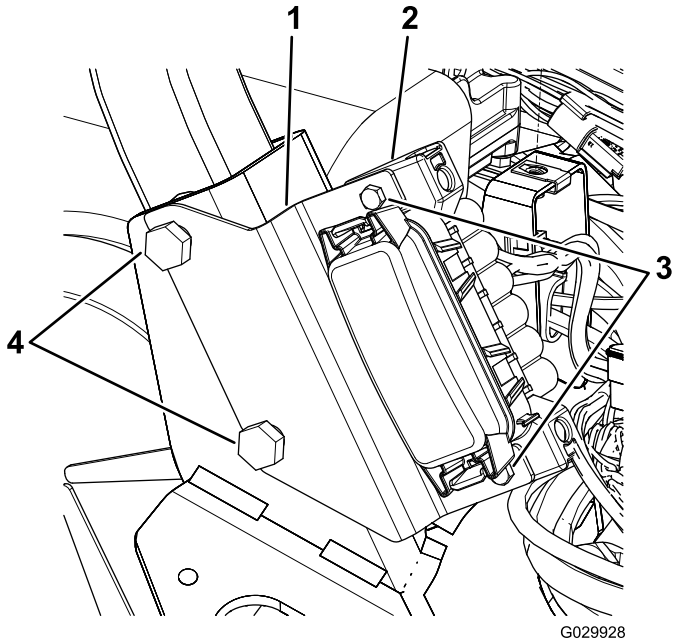

图11

1. 支架
2. 保险丝模块
3. 螺丝
4. ROPS 螺栓

2. 如图11 所示，将保险丝盒支架上的插槽与螺栓对齐。
3. 上紧 ROPS 紧固件扭矩至 136～149N•m。
4. 用 2 个螺丝将保险丝盒固定到支架上（图11）。

安装侧面控制台

1. 将新右控制台上的螺栓孔与机器上的螺栓孔对齐（图12）。

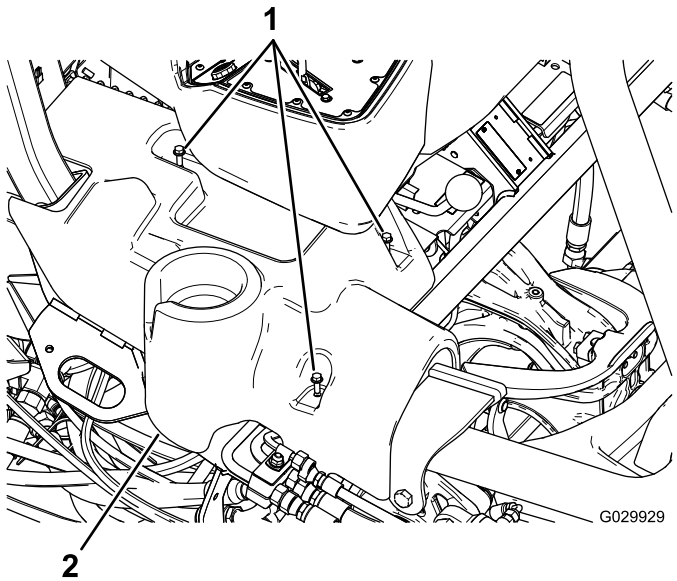

图12

图中所示为右控制台

1. 凸缘头螺栓
2. 右控制台

2. 将现有左控制台上的螺栓孔与机器上的螺栓孔对齐。
3. 用现有凸缘头螺栓固定侧方控制台。