Form No. 3394-628 Rev A

# Quick Attach -eturunko

## Groundsmaster® 360 -yleisajoyksikkö

**Mallinro: 30509—Sarjanro: 315000001 tai suurempi**

**Asennusohjeet**

Tämä tuote on soveltuvien eurooppalaisten direktiivien mukainen. Lisätietoja on tämän julkaisun lopussa olevassa liittämisvakuutuksessa.

**⚠ VAARA**

**KALIFORNIA**
**Lakiesityksen 65 mukainen varoitus**

**Tämä tuote sisältää kemikaaleja, jotka Kalifornian osavaltion tietojen mukaan aiheuttavat syöpää, synnynnäisiä epämuodostumia tai lisääntymiseen liittyvää haittaa.**

# Asennus

## Irralliset osat

Tarkista alla olevasta taulukosta, että kaikki osat on toimitettu.

| Ohjeet | Kuvaus | Määrä | Käyttökohde |
|---|---|---|---|
| 1 | Mitään osia ei tarvita | – | Irrota leikkuupöytä. |
| 2 | Lisälaitteiden eturunko<br>Lyhyempi hydrauliputki<br>Pitempi hydrauliputki | 1<br>1<br>1 | Asenna hydrauliputket lisälaitteiden eturunkoon. |
| 3 | Ruuvi, 1/2 × 1–1/4 tuumaa<br>Laippamutteri, 1/2 tuumaa<br>Ruuvi, 1/2 × 4–1/2 tuumaa<br>Välikappale<br>Ruuvi, 1/2 × 3–1/4 tuumaa<br>Tukialuslaatta<br>Välikappale | 4<br>11<br>6<br>4<br>1<br>2<br>1 | Asenna lisälaitteiden eturunko. |
| 4 | Putkiliitin<br>Levy<br>Putkiliitin<br>Levy<br>Lukkoruuvi<br>Laippamutteri | 1<br>1<br>1<br>1<br>2<br>2 | Asenna hydrauliputkien kokoonpanot. |
| 5 | Mitään osia ei tarvita | – | Asenna vetoakseli. |
| 6 | Kytkin<br>Tarra | 2<br>1 | Asenna kytkimet. |
| 7 | Mitään osia ei tarvita | – | Testaa lisälaite. |

**© 2015—The Toro® Company**
**8111 Lyndale Avenue South**
**Bloomington, MN 55420**

Rekisteröi tuotteesi osoitteessa www.Toro.com.

CE

Käännös alkuperäisestä tekstistä (FI)

**Painettu Yhdysvalloissa.**
**Kaikki oikeudet pidätetään**

*3394-628* A

## Ohjeet, oppaat ja muut osat

| Kuvaus | Määrä | Käyttökohde |
|---|---|---|
| Asennusohjeet | 1 | Sisältää ohjeet sarjan asennusta varten |
| Osaluettelo | 1 | Sisältää varaosien osanumerot |
| Lukitustappi | 1 | Käytetään lisälaitteen kiinnittämiseen nostorunkoon |
| Sokka | 1 | Käytetään lisälaitteen kiinnittämiseen nostorunkoon |

**Huomaa:** Groundsmaster 360:ssa pitää olla asennettuna sähkölisävarustesarja (osanumero 115-0019) Quick Attach -eturunkosarjan käyttöä varten.

# 1

# Leikkuupöydän irrotus

### Mitään osia ei tarvita

## Ohjeet

1. Pysäköi kone tasaiselle alustalle ja nosta leikkuupöytä ylimpään asentoon. Pysäytä moottori, kytke seisontajarru ja poista avain virtalukosta.

   **Huomaa:** Kun leikkuupöytä on yläasennossa, vetolinkkien vääntöjousten jännitys on alhaisempi, jolloin vetolinkit on helpompi irrottaa koneesta.

2. Irrota koneen kummankin puolen vetolinkki seuraavasti:

   **⚠ VAROITUS**

   **Ole varovainen, kun irrotat vetolinkkejä. Vetolinkin vääntöjouset saattavat saada vetolinkit kiertymään irrottamisen aikana.**

   - Irrota olkapultti, joka kiinnittää kiinnitystapin kannatinrunkoon (Kuva 1).

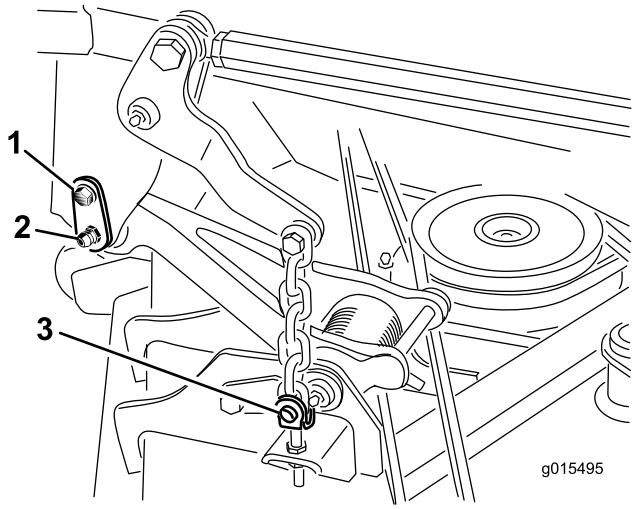


**Kuva 1**

1. Olkapultti
2. Kiinnitystappi
3. Rengastapit ja liitintapit

   - Vedä kiinnitystappi varovasti irti kannatinrungosta ja vetolinkistä.

3. Huomioi leikkuukorkeustapin sijainti leikkuukorkeuden kannattimessa. Tietoa tarvitaan kokoamisessa (Kuva 2). Irrota leikkuukorkeustappi leikkuukorkeuden kannattimesta.

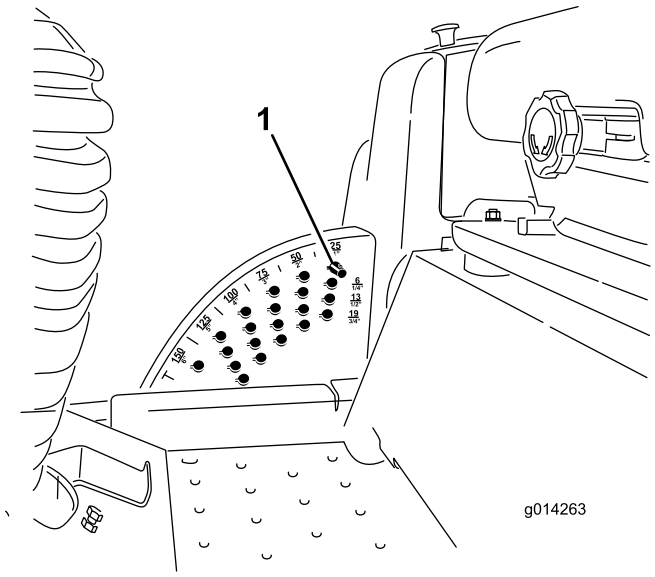


**Kuva 2**

1. Leikkuukorkeustappi

4. Aseta leikkuupöydän alle asianmukaiset tuet.
5. Käynnistä moottori ja laske leikkuupöytä täysin alas tukien päälle. Sammuta moottori ja irrota avain virtalukosta.

**⚠ VAARA**

**Älä käynnistä moottoria ja kytke voimanulosoton (PTO) kytkintä, kun voimanulosoton vetoakseli on irrotettu leikkuupöydästä. Jos moottori käynnistetään ja voimanulosoton akseli pääsee kääntymään, seurauksena voi olla vakavia henkilövahinkoja ja konevaurioita. Estä voimanulosoton kytkimen vahingossa tapahtuva käyttö irrottamalla voimanulosoton sulake sulakerasiasta.**

6. Nosta lattialevy, jolloin leikkuupöydän yläpuoli tulee näkyviin.
7. Irrota voimanulosoton vetoakselin haarukkapää leikkuupöydän vaihteiston akselista seuraavasti:
   - Irrota putkisokka haarukkapäästä ja vaihteiston akselista (Kuva 3). Säilytä putkisokka myöhempää käyttöä varten.

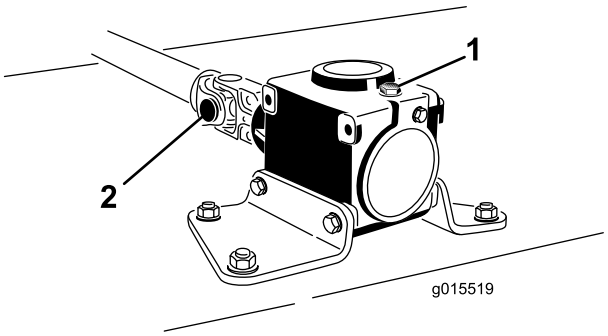


**Kuva 3**

1. Vaihteisto
2. Voimanulosoton vetoakselin haarukkapää

   - Löysää kaksi kantaruuvia ja lukkomutteria (Kuva 3).
   - Liu'uta vetoakselin haarukkapää irti vaihteiston akselista ja sido ne kiinni runkoon tukea varten.
8. Irrota neljä rengastappia ja liitintappia, jotka kiinnittävät pöydän nostoketjut leikkuupöydän säätöliittimiin (Kuva 1).
9. Siirrä leikkuupöytä irti koneesta.

# 2

# Hydrauliputkien asennus lisälaitteiden eturunkoon

### Vaiheeseen tarvittavat osat:

| | |
|---|---|
| 1 | Lisälaitteiden eturunko |
| 1 | Lyhyempi hydrauliputki |
| 1 | Pitempi hydrauliputki |

## Ohjeet

1. Asenna lyhyempi hydrauliputki löysästi venttiilin suoraan liittimeen (Kuva 4).
2. Asenna pitempi hydrauliputki löysästi asennuslohkon suoraan liittimeen (Kuva 4).

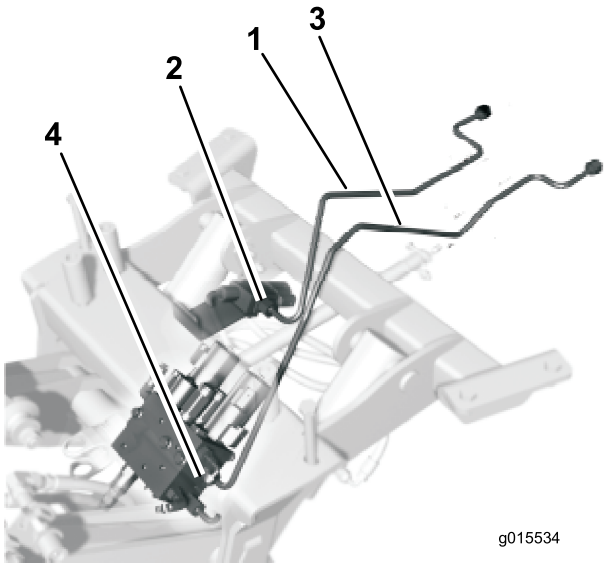


**Kuva 4**

1. Lyhyempi hydrauliputki
2. Venttiili
3. Pitempi hydrauliputki
4. Asennuslohko

# 3

# Lisälaitteiden eturungon asennus

### Vaiheeseen tarvittavat osat:

| | |
|---|---|
| 4 | Ruuvi, 1/2 × 1–1/4 tuumaa |
| 11 | Laippamutteri, 1/2 tuumaa |
| 6 | Ruuvi, 1/2 × 4–1/2 tuumaa |
| 4 | Välikappale |
| 1 | Ruuvi, 1/2 × 3–1/4 tuumaa |
| 2 | Tukialuslaatta |
| 1 | Välikappale |

## Ohjeet

1. Katso kuvasta kiinnikkeiden, joilla lisälaitteiden eturunko kiinnitetään ajoyksikön rungon alapintaan, sijainti, asento ja koko (Kuva 5).

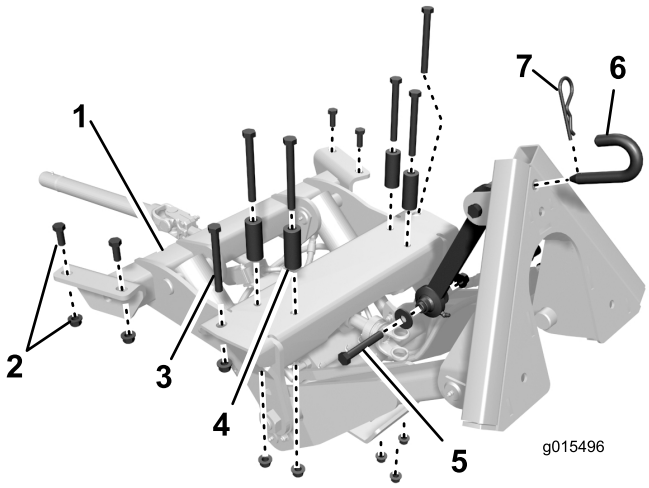


**Kuva 5**

1. Lisälaitteiden eturunko
2. Ruuvi, 1/2 × 1-1/4 tuumaa ja laippamutteri, 1/2 tuumaa
3. Ruuvi, 1/2 × 4-1/2 tuumaa
4. Välikappale
5. Ruuvi, 1/2 × 3–1/4 tuumaa, kaksi tukialuslaattaa ja lukkomutteri, 1/2 tuumaa
6. Lukitustappi
7. Sokka

2. Ohjaa lyhyemmän hydrauliputken kokoonpano (Kuva 4) vetopyörän ohjaustangon ympäri ja yli.
3. Sijoita lisälaitteiden eturunko koneen etuosan alle (Kuva 6).
4. Nosta lisälaitteiden eturunkoa niin, että kiinnitysreiät ja runkokiskojen sekä eturungon poikittaislevyn kiinnitysreiät ovat kohdakkain (Kuva 6).

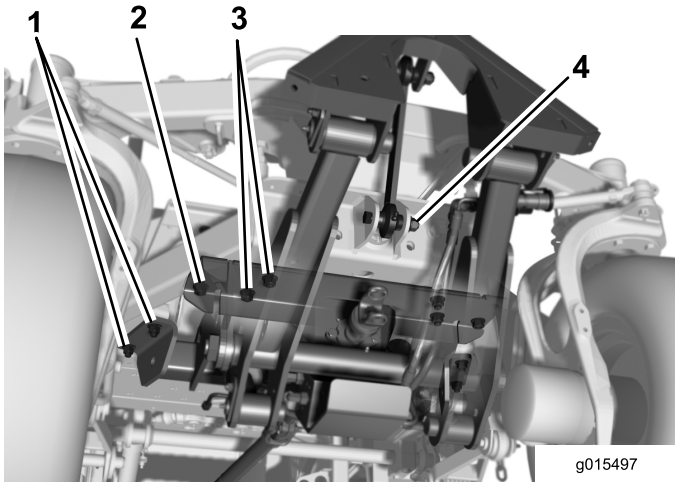


**Kuva 6**

1. Ruuvi, 1/2 × 1-1/4 tuumaa ja laippamutteri, 1/2 tuumaa
2. Ruuvi, 1/2 × 4-1/2 tuumaa ja laippamutteri, 1/2 tuumaa
3. Ruuvi, 1/2 × 4-1/2 tuumaa, välikappale ja laippamutteri, 1/2 tuumaa
4. Ruuvi, 1/2 × 3–1/4 tuumaa, kaksi tukialuslaattaa ja lukkomutteri, 1/2 tuumaa

5. Kiinnitä lisälaitteen etuosan kummankin puolen ulompi aukko runkokiskoihin 1/2 × 4-1/2 tuuman ruuvilla ja 1/2 tuuman laippamutterilla (Kuva 6).
6. Kiinnitä lisälaitteen takaosan kumpikin puoli löysästi runkokiskoihin kahdella 1/2 × 1-1/4 tuuman ruuvilla ja 1/2 tuuman laippamutterilla (Kuva 6).
7. Kiinnitä lisälaite rungon poikittaislevyyn neljän vapaana olevan kiinnitysreiän avulla käyttäen 1/2 × 4-1/2 tuuman ruuveja, välikappaleita ja 1/2 tuuman laippamuttereita (Kuva 6). Sijoita välikappaleet ruuvin kannan ja poikittaislevyn väliin.
8. Kiristä kiinnittimet momenttiin 91 - 113 N·m.
9. Kiinnitä ylin tukikokoonpano akselitukeen 1/2 × 3–1/4 tuuman ruuvilla, kahdella tukialuslaatalla ja 1/2 tuuman lukkomutterilla (Kuva 5 ja Kuva 6). Aluslaatat tulee sijoittaa akselituen korvakkeiden ulkopuolelle. Asenna välikappale ja kiristä se momenttiin 91 –13 N·m (Kuva 7).

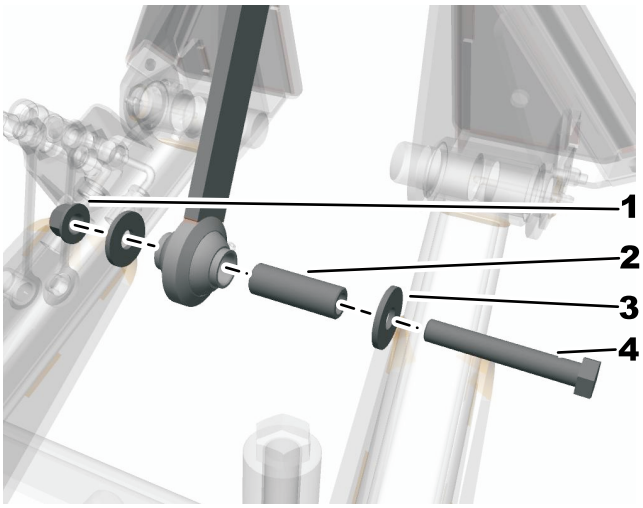


**Kuva 7**

1. Lukkomutteri (1/2 tuumaa)
2. Välikappale
3. Tukialuslaatta
4. Ruuvi (1/2 × 3-1/4 tuumaa)

# 4

# Hydrauliputkien kokoonpanojen asennus

### Vaiheeseen tarvittavat osat:

| | |
|---|---|
| 1 | Putkiliitin |
| 1 | Levy |
| 1 | Putkiliitin |
| 1 | Levy |
| 2 | Lukkoruuvi |
| 2 | Laippamutteri |

## Ohjeet

1. Aseta tyhjennysastia hydrauliputkien korkkien alle (Kuva 8).
2. Irrota koneen hydrauliputkien korkit (Kuva 8). Irrota korkit yksi kerrallaan putkien asentamisen aikana, jotta hydraulinestettä ei valu liikaa hukkaan.

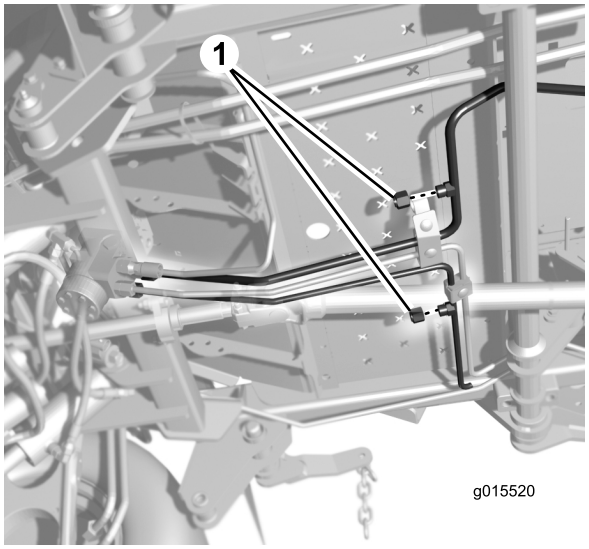


**Kuva 8**

1. Hydrauliputkien korkit

3. Liitä lyhyemmän hydrauliputken takapää koneen putkeen (Kuva 9).

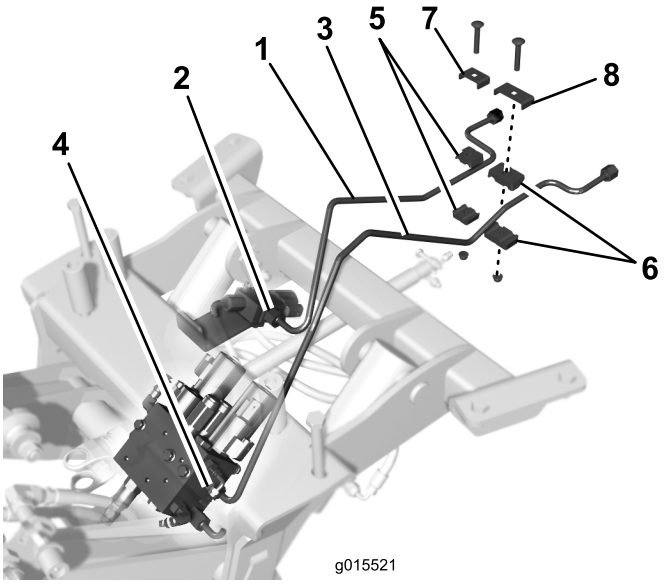


**Kuva 9**

1. Lyhyempi hydrauliputki
2. Venttiili
3. Pitempi hydrauliputki
4. Asennuslohko
5. Putkiliitin, pieni
6. Putkiliitin, suuri
7. Levy, pieni
8. Levy, suuri

4. Liitä pitemmän hydrauliputken takapää koneen putkeen (Kuva 9).
5. Kiristä liitännät.
6. Kiinnitä lyhyempi hydrauliputki löysästi koneessa olevaan vierekkäiseen putkeen pienemmällä putkiliittimellä, levyllä, lukkoruuvilla ja laippamutterilla (Kuva 9).
7. Kiinnitä pitempi hydrauliputki löysästi koneessa olevaan vierekkäiseen putkeen suuremmalla putkiliittimellä, levyllä, lukkoruuvilla ja laippamutterilla (Kuva 9).
8. Kiristä lukkoruuvit ja mutterit.

# 5

# Vetoakselin asennus

### Mitään osia ei tarvita

## Ohjeet

1. Liu'uta vetoakseli kiinni lisälaitteen väliakseliin siten, että vetoakselin ja väliakselin kiinnitysreiät ovat kohdakkain (Kuva 10).

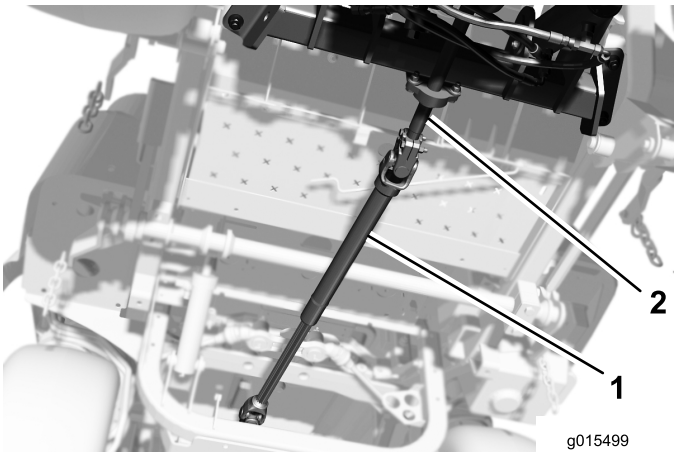


**Kuva 10**

1. Vetoakseli
2. Väliakseli

2. Kiinnitä vetoakseli väliakseliin putkisokalla, jonka aikaisemmin irrotit.
3. Kiristä kaksi vetoakselin kantaruuvia ja lukkomutteria.

# 6

# Kytkinten asennus

### Vaiheeseen tarvittavat osat:

| | |
|---|---|
| 2 | Kytkin |
| 1 | Tarra |

## Ohjeet

1. Leikkaa mukana toimitettu tarra irti veitsellä.
2. Irrota kojelaudan aukon suojus painamalla sitä sisäpuolelta.
3. Asenna tarra kytkimen aukkojen väliin.

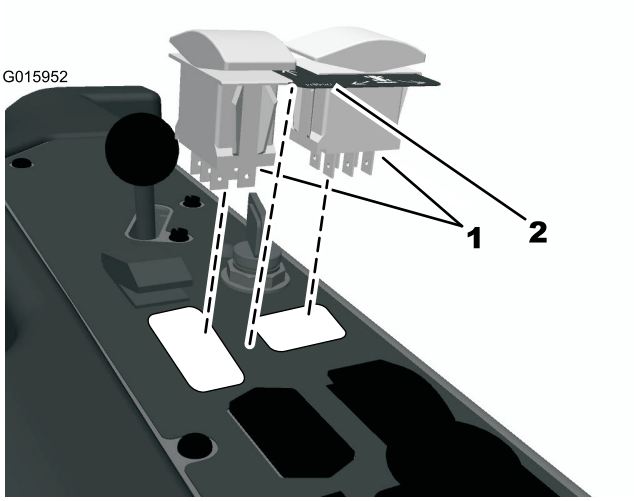


**Kuva 11**

1. Kytkimet
2. Tarra

4. Asenna kytkimet painamalla ne aukkoihin.
5. Kytke johdinsarja kytkimiin.

# 7

# Quick Attach -eturungon testaaminen

### Mitään osia ei tarvita

## Ohjeet

Testaa koneen toiminta varmistaaksesi, että kaikki säätimet ja osat toimivat odotetulla tavalla.

1. Käynnistä moottori.
2. Nosta ja laske Quick Attach -eturunkoa varmistaaksesi, että kaikki toiminnot toimivat odotetusti.
3. Pysäytä moottori, kytke seisontajarru ja poista avain virtalukosta.
4. Tarkista, onko vuotoja.

   **Huomaa:** Jos vuotoja esiintyy tai jos kone ei toimi asianmukaisesti, tarkista ja toista tämän käyttöoppaan sisältämät toimet varmistaaksesi, että kaikki osat on liitetty oikein.

# Käyttö

**Huomaa:** Koneen vasen ja oikea puoli määritellään normaalista käyttöasennosta käsin.

# Muista aina turvallisuus

Lue kaikki turvallisuusohjeet ja perehdy merkintöihin. Nämä tiedot auttavat suojaamaan sinua ja sivullisia loukkaantumiselta.

**⚠ HENGENVAARA**

**Käyttö märällä ruoholla, jäällä tai jyrkillä rinteillä saattaa aiheuttaa luisumista ja koneen hallinnan menetyksen.**

**Renkaiden lipeäminen reunojen yli saattaa kaataa koneen, mistä voi olla seurauksena vakava loukkaantuminen, hukkumisvaara tai kuolema.**

**Lue kaatumissuojausohjeet ja -varoitukset ja noudata niitä.**

**Noudata seuraavia ohjeita hallinnan säilyttämiseksi ja kaatumisen ehkäisemiseksi.**

- **Älä käytä pudotusten tai veden lähellä.**
- **Vähennä rinteissä nopeutta ja ole äärimmäisen varovainen.**
- **Älä muuta nopeutta tai suuntaa äkillisesti. Käytä turvavöitä.**

**⚠ VAROITUS**

**Tämä kone tuottaa 85 dBA:n ylittävän äänitason käyttäjän korvan korkeudelle ja voi aiheuttaa kuulovamman pitkäaikaisessa käytössä.**

**Käytä kuulosuojaimia käyttäessäsi konetta.**

Suosittelemme, että koneen käytön aikana käytetään suojalaseja, kuulonsuojaimia sekä jalkoja ja päätä suojaavia varusteita.

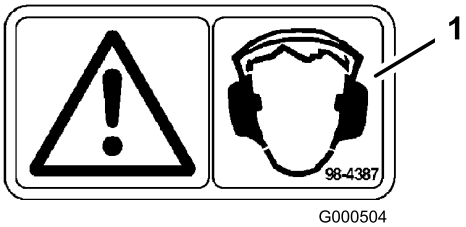


**Kuva 12**

1. Vaara – käytä kuulosuojaimia

# Etukiinnityksen käyttö

Etukiinnitystä käytetään keinukytkimillä mukaisesti Kuva 13.

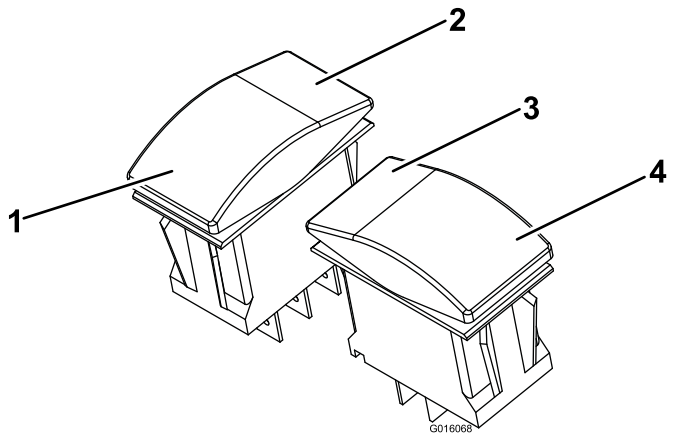


**Kuva 13**

1. Laske etukiinnitys alas painamalla kerran. Sammuta pitämällä painettuna.
2. Etukiinnityksen nosto ja pito
3. Käännä etukiinnitystä oikealle.
4. Käännä etukiinnitystä vasemmalle.

**⚠ VAARA**

**Sammutuskytkimen tai etukiinnityksen laskukytkimen pitäminen painettuna voi vaurioittaa hydraulijärjestelmää vakavasti ja vahingoittaa etukiinnitystä.**

## Etukiinnityksen käyttö:

Laske leikkuupöytä kohdan (sivu ) mukaisesti ja asenna vetoakseli kohdan (sivu ) mukaisesti.

**⚠ VAARA**

**Vetoakselia ei voi asentaa etukiinnitykseen leikkuupöydän ollessa asennettuna. Muutoin laite vaurioituu.**

**⚠ VAARA**

**Voimalaitteettomien etulisälaitteiden käyttöä ei suositella, kun leikkuupöytä on asennettuna. Tämä voi vahingoittaa laitetta, käyttäjää tai sivullisia.**

## Leikkurin käyttö

1. Puhdista ja rasvaa kaikki etulisälaitteet.
2. Irrota vetoakseli.
3. Asenna etuleikkuupöytä.

# Lisälaitteet

Tutustu lisälaitteen mukana toimitettuun *käyttöoppaaseen* ennen käyttöä.

Varmista ennen hydrauliikan pikaliittimien kytkemistä, että niissä ei ole epäpuhtauksia.

Estä lähtöakselin ruostuminen öljyämällä se huolellisesti.

Älä käytä voimanulosottoa lisälaitteen ollessa yläasennossa. Voimanulosottolinjasta kuuluu tällöin selvä ääni.

Asenna lisälaite seuraavasti:

- Poista laitteesta mahdollinen aikaisempi lisälaite. Suojaa aikaisemman lisälaitteen liitokset ja varastoi se valmistajan ohjeiden mukaisesti.
- Aja laite paikalleen lisälaitteen sovittimen taakse. Nosta laitteen sovitin lisälaitteen sovittimeen.
- Kiinnitä sovittimet yhteen tapilla ja sokalla (Kuva 14). Voimakkaaseen kuormitukseen joutuvassa liitoksessa on suositeltavaa käyttää mutteria ja pulttia.

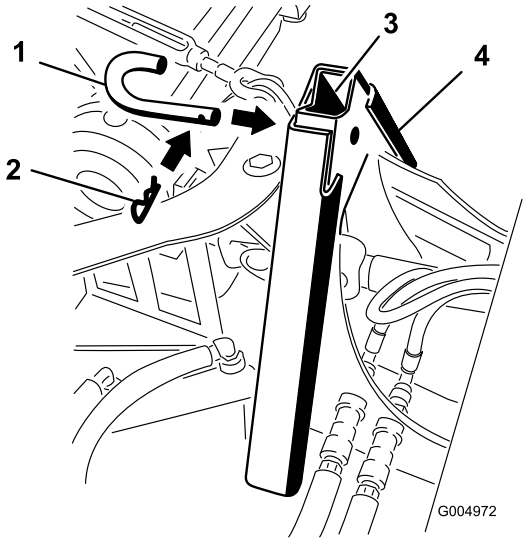


**Kuva 14**

1. Kiinnitystappi
2. Sokka

# Etukiinnitys ja leikkuupöytä

**Leikkuupöydän irrotus**

1. Siirry tasaiselle ja vaakasuoralle alustalle ja nosta leikkuupöytä yläasentoon.
2. Aseta kaksi huonekalujen siirtoon käytettyä lavaa leikkuupöydän molempiin päihin ja laske leikkuupöytä alas niin, että se jää siirtolavojen varaan.
3. Irrota pultit (5/16 tuumaa) ja irrota tapit vetotangoista leikkuupöydän molemmilta puolilta.
4. Irrota neljä pidikettä ja liitintappia ketjuista, joiden varassa leikkuupöytä roikkuu.
5. Irrota putkisokka ja avaa pultit, joilla vetoakseli on kiinnitetty leikkuupöytään.
6. Liu'uta vetoakseli irti leikkuupöydän hammasvaihteistosta ja kiinnitä se laitteen runkoon kuminauhalla tai hihnalla.
7. Leikkuupöytä voidaan nyt vetää pois laitteen alta.
8. Jos laitetta valmistellaan talvikäyttöön, leikkuupöydän kiinnitysketjut on hyvä irrottaa.

**Leikkuupöydän kiinnitys**

1. Jos leikkuupöydän ketjut irrotettiin nostovarsista, asenna ne takaisin.
2. Nosta leikkuupöydän vetotankoja vääntöraudalla ja aseta jokaisen tangon alle pölkky (15 × 5 × 10 cm). **Ole varovainen, sillä vääntöjouseen on varastoitunut energiaa.**
3. Nosta laitteen etuosaa, jotta leikkuupöytä voidaan työntää sen alle, ja kohdista kolot ja vetotangot.
4. Laske laite hitaasti vetotankojen päälle, kunnes rungon aukot ovat kohdakkain. Asenna tapit ja varmista ne pulteilla (5/16 tuumaa).
5. Nosta laitetta hiukan, kunnes pölkyt voidaan poistaa helposti vetotankojen alta.
6. Laske konetta, kunnes ketjut voidaan kiinnittää liitintapeilla ja pidikkeillä. Ketjujen yltäminen leikkuupöytään voi edellyttää, että kone käynnistetään ja nostovarret lasketaan ala-asentoon.
7. Kun leikkuupöytä on kiinnitetty, liu'uta vetoakseli vaihteiston uraan, kunnes aukot ovat kohdakkain. Asenna putkisokat ja kiristä kaksi vetoakselin pulttia.
8. Käynnistä laite ja nosta leikkuupöytä riittävän korkealle, jotta siirtolavat voidaan poistaa.
9. Tarkista ja säädä leikkuukorkeus *käyttöoppaan* ohjeiden mukaan.

# Kunnossapito

## Kunnossapitotaulukko

| Huoltoväli | Huoltotoimenpide |
|---|---|
| 10 ensimmäisen käyttötunnin jälkeen | • Kiristä rungon kiinnityspultit.<br>• Kiristä pyöränmutterit. |
| 50 käyttötunnin välein | • Voitele rasvanipat. |
| 200 käyttötunnin välein | • Kiristä pyöränmutterit. |

**⚠ VAROITUS**

**Jos jätät avaimen virtalukkoon, joku voi vahingossa käynnistää moottorin ja vahingoittaa vakavasti lähellä olijoita.**

**Irrota avain virtalukosta ennen huollon aloitusta.**

## Rasvaus ja voitelu

Voitele laite 50 tunnin välein. Rasvaa useammin, jos käyttöolosuhteet ovat erittäin pölyiset tai hiekkaiset.

Rasvatyyppi: Yleisrasva.

### Rasvausohjeet

**Huoltoväli:** 50 käyttötunnin välein

1. Vapauta voimanulosotto ja kytke seisontajarru.
2. Sammuta moottori, irrota avain ja odota, että kaikki liikkuvat osat ovat pysähtyneet, ennen kuin poistut käyttäjän paikalta.
3. Puhdista rasvanipat rievulla. Hankaa mahdolliset maaliläiskät pois nipasta (nipoista).
4. Liitä voitelupistooli nippaan. Pumppaa rasvaa nippoihin, kunnes rasvaa alkaa tihkua laakereista.
5. Pyyhi pois liika rasva.

### Rasvan lisäyskohdat

Rasvaa kuvassa esitetyt kohdat (Kuva 15).

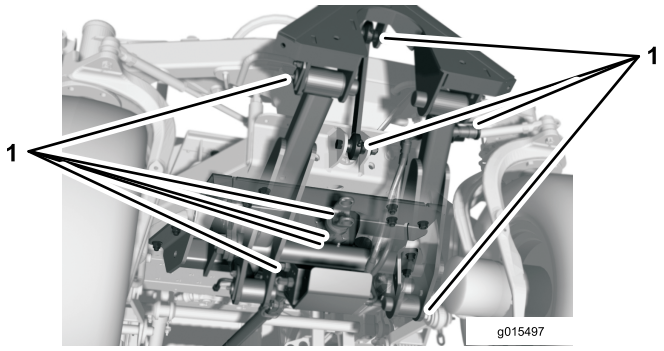


**Kuva 15**

1. Rasvauskohdat

Rasvaa voimanulosoton akseli (Kuva 16).

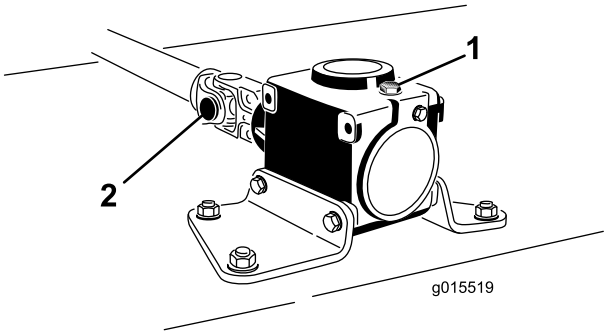


**Kuva 16**

1. Vaihteisto
2. Voimanulosoton vetoakselin haarukkapää

## Sähköjärjestelmän huolto

**Tärkeää: Työskennellessäsi sähköjärjestelmän parissa irrota aina akun kaapelit (miinuskaapeli (-) ensin) estääksesi oikosulkua vahingoittamasta johtoja.**

### Sulakkeiden tarkastus

Lisätietoja sulakkeista on ohjaamon mukana toimitetussa *käyttöoppaassa.*

Jos laitteen sähköjärjestelmässä on vikoja, tarkasta sulakkeet. Irrota sulakkeet yksi kerrallaan ja tarkista, ovatko ne palaneet. Jos sulakkeita on vaihdettava, uuden sulakkeen **tyypin ja ampeeriluvun** on oltava sama kuin vanhan sulakkeen. Muutoin **sähköjärjestelmä voi vahingoittua**..

**Huomaa:** Jos sulake palaa usein, sähköjärjestelmässä on todennäköisesti oikosulku, ja valtuutetun huoltoliikkeen on huollettava sähköjärjestelmä.

# Varastointi

## Kone

1. Puhdista laite ja ohjaamo huolellisesti. Kiinnitä erityistä huomiota seuraaviin kohtiin:
   - Voimanulosoton akselikokoonpano
   - Kaikki rasvanipat ja nivelet
   - Öljyä voimanulosoton akselin ura, jotta se ei ruostu.
2. Tarkista, etteivät kiinnikkeet ole löysällä, ja kiristä tarvittaessa. Kiristä talvirungon ajoyksikköön kiinnittävät viisi pulttia momenttiin 359 N·m.
3. Rasvaa tai öljyä kaikki rasvanipat ja nivelet. Pyyhi pois ylimääräinen voiteluaine.
4. Hio varovasti ja maalaa korjausmaalilla maalipinnat, jotka ovat naarmuuntuneet, lohkeilleet tai ruostuneet. Korjaa kaikki metallirungossa olevat kolhut.

# Huomautuksia:

# Huomautuksia:

# Liittämisvakuutus

| Mallinro: | Sarjanro: | Tuotteen kuvaus | Laskun kuvaus | Yleinen kuvaus | Direktiivi |
|---|---|---|---|---|---|
| 30509 | 315000001 tai suurempi | Quick Attach -eturunko, Groundsmaster 360 -yleisajoyksikkö | FRONT FRAME, QAS-4WD GM360 | Quick Attach -eturunko | 2006/42/EY, 2000/14/EY |

Asiaankuuluvat tekniset asiakirjat on laadittu direktiivin 2006/42/EY liitteessä VII olevan B osan vaatimusten mukaisesti.

Yhtiö sitoutuu ilmoittamaan kansallisten viranomaisten pyynnöstä näitä puolivalmisteita koskevat olennaiset tiedot. Tiedot ilmoitetaan elektronisesti.

Laitteita ei saa käyttää, ennen kuin ne on liitetty hyväksyttyihin Toro-malleihin laitteita koskevien vaatimustenmukaisuusvakuutusten ja kaikkien ohjeiden mukaisesti. Tällöin laitteiden voidaan vakuuttaa noudattavan kaikkia asiaankuuluvia direktiivejä.

Sertifioitu:



David Klis
Tekninen johtaja
8111 Lyndale Ave. South
Bloomington, MN 55420, USA
September 29, 2014

EU:n tekninen yhteyshenkilö:

Peter Tetteroo
Toro Europe NV
B-2260 Oevel-Westerloo
Belgium

Tel. 0032 14 562960
Fax 0032 14 581911

# Kansainväliset jakelijat

| Jakelija: | Maa: | Puhelinnumero: | Jakelija: | Maa: | Puhelinnumero: |
|---|---|---|---|---|---|
| Agrolanc Kft | Unkari | 36 27 539 640 | Maquiver S.A. | Kolumbia | 57 1 236 4079 |
| Balama Prima Engineering Equip. | Hongkong | 852 2155 2163 | Maruyama Mfg. Co. Inc. | Japani | 81 3 3252 2285 |
| B-Ray Corporation | Korea | 82 32 551 2076 | Mountfield a.s. | Tšekin tasavalta | 420 255 704 220 |
| Casco Sales Company | Puerto Rico | 787 788 8383 | Mountfield a.s. | Slovakia | 420 255 704 220 |
| Ceres S.A. | Costa Rica | 506 239 1138 | Munditol S.A. | Argentiina | 54 11 4 821 9999 |
| CSSC Turf Equipment (pvt) Ltd. | Sri Lanka | 94 11 2746100 | Norma Garden | Venäjä | 7 495 411 61 20 |
| Cyril Johnston & Co. | Pohjois-Irlanti | 44 2890 813 121 | Oslinger Turf Equipment SA | Ecuador | 593 4 239 6970 |
| Cyril Johnston & Co. | Irlanti | 44 2890 813 121 | Oy Hako Ground and Garden Ab | Suomi | 358 987 00733 |
| Equiver | Meksiko | 52 55 539 95444 | Parkland Products Ltd. | Uusi-Seelanti | 64 3 34 93760 |
| Femco S.A. | Guatemala | 502 442 3277 | Perfetto | Puola | 48 61 8 208 416 |
| ForGarder OU | Viro | 372 384 6060 | Pratoverde SRL. | Italia | 39 049 9128 128 |
| G.Y.K. Company Ltd. | Japani | 81 726 325 861 | Prochaska & Cie | Itävalta | 43 1 278 5100 |
| Geomechaniki of Athens | Kreikka | 30 10 935 0054 | RT Cohen 2004 Ltd. | Israel | 972 986 17979 |
| Golf international Turizm | Turkki | 90 216 336 5993 | Riversa | Espanja | 34 9 52 83 7500 |
| Guandong Golden Star | Kiina | 86 20 876 51338 | Lely Turfcare | Tanska | 45 66 109 200 |
| Hako Ground and Garden | Ruotsi | 46 35 10 0000 | Solvert S.A.S. | Ranska | 33 1 30 81 77 00 |
| Hako Ground and Garden | Norja | 47 22 90 7760 | Spypros Stavrinides Limited | Kypros | 357 22 434131 |
| Hayter Limited (U.K.) | Yhdistynyt kuningaskunta | 44 1279 723 444 | Surge Systems India Limited | Intia | 91 1 292299901 |
| Hydroturf Int. Co Dubai | Arabiemiirikuntien liitto | 97 14 347 9479 | T-Markt Logistics Ltd. | Unkari | 36 26 525 500 |
| Hydroturf Egypt LLC | Egypti | 202 519 4308 | Toro Australia | Australia | 61 3 9580 7355 |
| Irrimac | Portugali | 351 21 238 8260 | Toro Europe NV | Belgia | 32 14 562 960 |
| Irrigation Products Int'l Pvt Ltd. | Intia | 0091 44 2449 4387 | Valtech | Marokko | 212 5 3766 3636 |
| Jean Heybroek b.v. | Alankomaat | 31 30 639 4611 | Victus Emak | Puola | 48 61 823 8369 |

## Eurooppalainen tietosuojailmoitus

Toron keräämät tiedot
Toro Warranty Company (Toro) huolehtii asiakkaiden tietosuojasta. Takuuvaatimusten käsittelyä ja mahdollisia tuotteiden takaisinkutsukampanjoita varten pyydämme, että asiakkaat lähettävät henkilötiedot suoraan Torolle tai paikalliselle Toro-jälleenmyyjälle.

Toro-takuujärjestelmä toimii yhdysvaltalaisilla palvelimilla, eivätkä yhdysvaltalaiset tietosuojalait välttämättä tarjoa samanlaista suojaa kuin vastaavat lait asiakkaan omassa maassa.

ANTAMALLA HENKILÖTIEDOT TOROLLE ASIAKAS SUOSTUU SIIHEN, ETTÄ NÄITÄ TIETOJA KÄSITELLÄÄN TÄSSÄ TIETOSUOJAILMOITUKSESSA KUVATULLA TAVALLA.

Tapa, jolla Toro käyttää tietoja
Toro voi käyttää henkilötietoja takuuvaatimusten käsittelyyn, yhteydenottoihin mahdollisissa tuotteiden takaisinkutsukampanjoissa ja muissa mahdollisissa tarkoituksissa, joista kerrotaan erikseen. Toro voi jakaa tietoja Toron sisaryhtiöille, jälleenmyyjille ja muille liiketoimintakumppaneille näiden tarkoitusten yhteydessä. Toro ei myy asiakkaiden henkilötietoja muille yhtiöille. Toro pidättää oikeuden luovuttaa henkilötietoja lain määräämiin tarkoituksiin tai asiaankuuluvien viranomaisten pyynnöstä, Toron järjestelmien toiminnan varmistamiseksi tai Toron turvallisuuden tai muiden käyttäjien turvallisuuden varmistamiseksi.

Henkilötietojen säilytys
Henkilötietoja säilytetään niin kauan kuin niitä tarvitaan niiden alkuperäiseen tarkoitukseen tai muihin asianmukaisiin tarkoituksiin (kuten viranomaismääräysten noudattamiseksi) tai lain määräämän ajan.

Toron vakuutus asiakkaiden henkilötietojen tietosuojasta
Toro pyrkii säilyttämään henkilötietojen tietosuojan kohtuullisten varotoimien avulla. Lisäksi se pyrkii huolehtimaan tietojen tarkkuudesta ja paikkansapitävyydestä.

Henkilötietojen käyttö ja korjaus
Jos haluat tarkistaa henkilötietosi tai korjata niitä, lähetä sähköpostia osoitteeseen legal@toro.com.

## Australian kuluttajalainsäädäntö

Australialaiset asiakkaat voivat saada lisätietoja Australian kuluttajalainsäädännöstä pakkauksen sisällä olevasta materiaalista tai paikalliselta Toro-jälleenmyyjältä.

# Toron yleinen kaupallisten tuotteiden takuu

Kahden vuoden rajoitettu takuu

## Ehdot ja takuunalaiset tuotteet

Toro Company ja sen sisaryhtiö Toro Warranty Company antavat yhteisen sopimuksensa mukaisesti tälle Toron kaupalliselle tuotteelle (”tuote”) kahden vuoden tai 1 500 käyttötunnin* (sen mukaan, kumpi saavutetaan ensin) materiaali- ja valmistusvirhetakuun. Tämä takuu koskee kaikkia tuotteita ilmastajia lukuun ottamatta (katso näiden tuotteiden erillinen takuulauselma). Jos takuuehdot täyttyvät, korjaamme tuotteen veloituksetta. Tähän sisältyy vianmääritys, työ, osat ja kuljetus. Tämä takuu alkaa sinä päivämääränä, jolloin tuote toimitetaan alkuperäiselle ostajalle.
* Koskee tuotteita, joissa on tuntilaskuri.

## Takuuhuollon ohjeet

Ostajan vastuulla on ilmoittaa heti tuotteen maahantuojalle tai valtuutetulle jälleenmyyjälle, jolta tuote on ostettu, jos hän uskoo tuotteessa olevan takuunalaisen vian. Maahantuojien ja jälleenmyyjien yhteystiedot sekä tiedot takuuseen liittyvistä oikeuksista ja vastuista ovat saatavana osoitteesta:

Toro Commercial Products Service Department
Toro Warranty Company
8111 Lyndale Avenue South
Bloomington, MN 55420-1196

+1 952 888 8801 tai +1 800 952 2740
Sähköpostiosoite: commercial.warranty@toro.com

## Omistajan vastuut

Tuotteen omistajan vastuulla on huolehtia *käyttöoppaassa* esitetyistä huolloista ja säädöistä. Vaadittavien huoltojen ja säätöjen laiminlyönti voi johtaa takuuvaatimuksen hylkäämiseen.

## Takuun ulkopuoliset kohteet ja viat

Kaikki takuuaikana ilmenevät tuoteviat ja häiriöt eivät ole valmistus- tai materiaalivirheitä. Tämä takuu ei kata seuraavia:

- Tuoteviat, jotka aiheutuvat muiden kuin Toron varaosien käytöstä tai ylimääräisten tai muutettujen ei-Toro-lisävarusteiden ja tuotteiden asennuksesta ja käytöstä. Näiden valmistaja saattaa antaa erillisen takuun.
- Tuoteviat, jotka johtuvat suositeltujen huoltojen ja/tai säätöjen laiminlyönnistä. Jos Toro-tuotetta ei huolleta asianmukaisesti *käyttöoppaassa* olevien huolto-ohjeiden mukaisesti, takuu voidaan evätä.
- Tuoteviat, jotka johtuvat tuotteen liian rajusta, huolimattomasta tai piittaamattomasta käytöstä.
- Kuluvat osat, ellei niitä havaita viallisiksi. Tuotteen normaalissa käytössä kuluvia osia ovat esimerkiksi jarrupalat ja -päällysteet, kytkimen päällysteet, terät, kelat, rullat ja laakerit (suljetut tai rasvattavat), kiinteät terät, sytytystulpat, kääntöpyörät ja laakerit, renkaat, suodattimet, hihnat ja tietyt ruiskuttimen osat, kuten kalvot, suuttimet ja sulkuventtiilit jne.
- Ulkopuolisen tekijän aiheuttamat viat. Ulkopuolisina tekijöinä pidetään esimerkiksi säätä, varastointimenetelmiä, likaantumista sekä hyväksymättömien polttoaineiden, jäähdytysnesteiden, voiteluaineiden, lisäaineiden, lannoitteiden, veden tai kemikaalien yms. käyttöä.
- Soveltuvista vaatimuksista poikkeavien polttoaineiden (esim. bensiinin, dieselin tai biodieselin) laatuun tai toimintaan liittyvät ongelmat.
- Normaali melu, tärinä, kuluminen ja haurastuminen.
- Normaali ”kuluminen” kattaa esimerkiksi istuinten vaurioitumisen kulumisen tai hankaamisen seurauksena, maalipintojen kulumisen, naarmuuntuneet tarrat tai ikkunat jne.

## Osat

Huoltoaikataulun mukaisesti vaihdettavat osat kuuluvat takuun piiriin niiden määritettyyn vaihtoajankohtaan asti. Tämän takuun mukaisesti vaihdetuille osille annetaan takuu alkuperäisen tuotetakuun ajaksi, ja ne siirtyvät Toron omistukseen. Toro tekee lopullisen päätöksen siitä, korjataanko osa tai kokoonpano vai vaihdetaanko se. Toro voi käyttää takuukorjauksiin kunnostettuja osia.

## Syväpurkaus- ja litium-ioniakun takuu:

Syväpurkaus- ja litium-ioniakun käyttöikänsä aikana tuottama kokonaiskilowattituntimäärä on rajallinen. Tapa, jolla akkua käytetään, ladataan ja huolletaan, voi joko pidentää tai lyhentää akun kokonaiskäyttöikää. Kun laitteen akkuja käytetään, niiden mahdollistama työmäärä latauskertojen välillä vähenee hitaasti, kunnes akut ovat kuluneet loppuun. Normaalissa käytössä loppuun kuluneiden akkujen vaihto on tuotteen omistajan vastuulla. Akkujen vaihto voi olla tarpeen tuotteen normaalin takuuajan sisällä omistajan kustannuksella. Huomaa (vain litium-ioniakku): litium-ioniakulla on vain osat kattava suhteutettu takuu kolmannesta vuodesta viidenteen vuoteen käyttöajan ja käytettyjen kilowattituntien perusteella. Lisätietoja on *käyttöoppaassa*.

## Omistaja tekee huollot omalla kustannuksellaan

Moottorin viritys, voitelu, puhdistus ja kiillotus, suodattimien ja jäähdytysnesteen vaihto sekä suositeltujen huoltojen suorittaminen ovat esimerkkejä normaaleista huoltotoimista, jotka Toro-tuotteen omistajan on tehtävä omalla kustannuksellaan.

## Yleiset ehdot

Tämä takuu oikeuttaa ainoastaan valtuutetun Toro-maahantuojan tai jälleenmyyjän tekemään korjaukseen.

**Toro Company ja Toro Warranty Company eivät ole vastuussa epäsuorista, satunnaisista tai välillisistä vahingoista, jotka liittyvät tämän takuun kattamiin Toro-tuotteisiin. Tällaisia vahinkoja voivat olla esimerkiksi korvaavan tuotteen tai huollon hankkimiseen liittyvät kustannukset kohtuullisten vikajaksojen aikana tai kustannukset, jotka aiheutuvat siitä, että tuote ei ole käytettävissä takuuhuollon aikana. Alla esitetty päästötakuu, jos se on sovellettavissa, on ainoa nimenomainen takuu. Kaikki hiljaiset takuut tuotteen sopivuudesta kauppatavaraksi tai tiettyyn tarkoitukseen ovat voimassa vain tämän nimenomaisen takuun ajan.**

Joissakin osavaltioissa ei sallita satunnaisten tai välillisten vahinkojen poissulkemista tai hiljaisen takuun kestoon liittyviä rajoituksia, joten yllä mainitut poikkeukset ja rajoitukset eivät välttämättä koske kaikkia ostajia. Tämä takuu antaa ostajalle tiettyjä laillisia oikeuksia. Ostajalla voi olla myös muita oikeuksia, jotka vaihtelevat osavaltioittain.

## Moottorin takuuta koskeva huomautus:

Tuotteen päästöjen rajoitusjärjestelmä saattaa kuulua erillisen takuun piiriin Yhdysvaltojen Environmental Protection Agencyn EPA:n ja/tai California Air Resources Boardin CARB:n vaatimusten mukaisesti. Yllä mainitut tuntirajoitukset eivät koske päästöjen rajoitusjärjestelmän takuuta. Lisätietoja on tuotteen mukana toimitetussa tai moottorin valmistajan oppaisiin sisältyvässä moottorin päästöjärjestelmän takuulauselmassa (Engine Emission Control Warranty Statement).

## Muut maat kuin Yhdysvallat ja Kanada

Asiakkaat, jotka ovat ostaneet Yhdysvalloista tai Kanadasta maahantuotuja Toro-tuotteita, saavat maansa, maakuntansa tai osavaltionsa mukaiset takuuehdot Toro-jälleenmyyjältä. Jos Toro-jälleenmyyjä ei pysty jostain syystä toimittamaan takuuehtoja, on otettava yhteys Toro-maahantuojaan.