Form No. 3394-635 Rev A

Быстроустанавливаемая передняя рама

Универсальная машина Groundsmaster® 360

Номер модели 30509—Заводской номер 315000001 и до

Инструкции по монтажу

Данное изделие отвечает требованиям всех соответствующих директив, действующих в Европе. Дополнительные сведения см. в «Декларации встроенной системы (DOI)» в конце данной публикации.

⚠ ПРЕДУПРЕЖДЕНИЕ

КАЛИФОРНИЯ
Положение 65, Предупреждение

В соответствии с информацией, имеющейся в распоряжении компетентных органов штата Калифорния, данное вещество содержит химическое соединение (соединения), отнесенные к категории канцерогенных, способных вызвать врождённые пороки и оказывающих вредное воздействие на репродуктивную систему человека.

Монтаж

Незакреплённые детали

Используя таблицу, представленную ниже, убедитесь в том, что все детали отгружены

Процедура	Наименование	Количество	Использование
1	Детали не требуются	–	Демонтируйте режущую деку.
2	Передняя рама навесного оборудования	1	Установите гидравлические трубки на переднюю раму навесного оборудования
	Гидравлическая трубка, короткая	1	
	Гидравлическая трубка, длинная	1	
3	Винт 1/2 x 1–1/4 дюйма	4	Установите переднюю раму навесного оборудования.
	Гайка с фланцем, 1/2 дюйма	11	
	Винт 1/2 x 4–1/2 дюйма	6	
	Проставка	4	
	Винт 1/2 x 3–1/4 дюйма	1	
	Опорная шайба	2	
	Проставка	1	
4	Винтовой зажим для шлангов	1	Установите гидравлические трубки в сборе
	Пластина	1	
	Винтовой зажим для шлангов	1	
	Пластина	1	
	Вагонный винт	2	
	Гайка с буртиком	2	
5	Детали не требуются	–	Установите приводной вал.

© 2015—The Toro® Company
8111 Lyndale Avenue South
Bloomington, MN 55420

Регистрация в www.Toro.com.

CE

Перевод исходного документа (RU)
Отпечатано в США.
Все права защищены

3394-635 A

Процедура	Наименование	Количество	Использование
6	Переключатель Наклейка	2 1	Установите переключатели.
7	Детали не требуются	–	Проверьте навесное оборудование.

Информационные материалы и дополнительные детали

Наименование	Количество	Использование
Инструкции по установке	1	Используйте для установки комплекта.
Каталог деталей	1	Использовать для определения каталожных номеров деталей
Стопорный штифт	1	Используйте для крепления навесного оборудования к подъемной раме.
Шплинт	1	Используйте для крепления навесного оборудования к подъемной раме.

Примечание: Для использования комплекта быстроустанавливаемой передней рамы машина Groundsmaster 360 должна быть оборудована комплектом вспомогательного электрического устройства, № по кат. 115-0019.

1

Демонтаж режущей деки

Детали не требуются

Процедура

1. Установите машину на горизонтальную поверхность; режущая дека должна находиться в полностью поднятом положении. Остановите двигатель, затяните стояночный тормоз и выньте ключ из замка зажигания.

   Примечание: Когда режущая дека находится в поднятом положении, натяжение торсионной пружины тягового звена снижается, значительно облегчая процедуру отсоединения тяговых звеньев от машины.

2. Отсоедините от каждой стороны машины тяговое звено следующим образом:

⚠ ПРЕДОСТЕРЕЖЕНИЕ

Будьте осторожны при отсоединении тяговых звеньев. Во время демонтажа торсионные пружины тягового звена могут вызывать некоторое вращение тяговых звеньев.

- Открутите винт с буртиком, крепящий стопорный штифт к несущей раме (Рисунок 1).

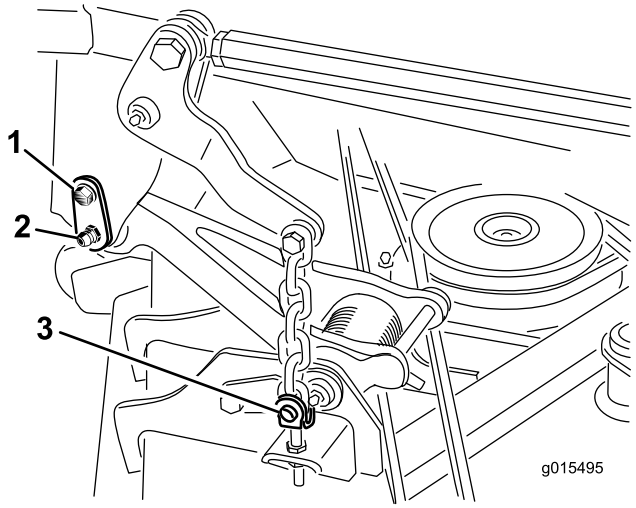

Рисунок 1

1. Винт с буртиком
2. Стопорный штифт
3. Пальцы фиксации кольца и штифты с головками

- Осторожно извлеките стопорный штифт из несущей рамы и тягового звена.

3. Заметьте положение штифта регулировки высоты скашивания относительно положения кронштейна регулировки высоты скашивания, чтобы использовать это положение при повторной сборке (Рисунок 2). Удалите штифт регулировки высоты скашивания из кронштейна регулировки высоты скашивания.

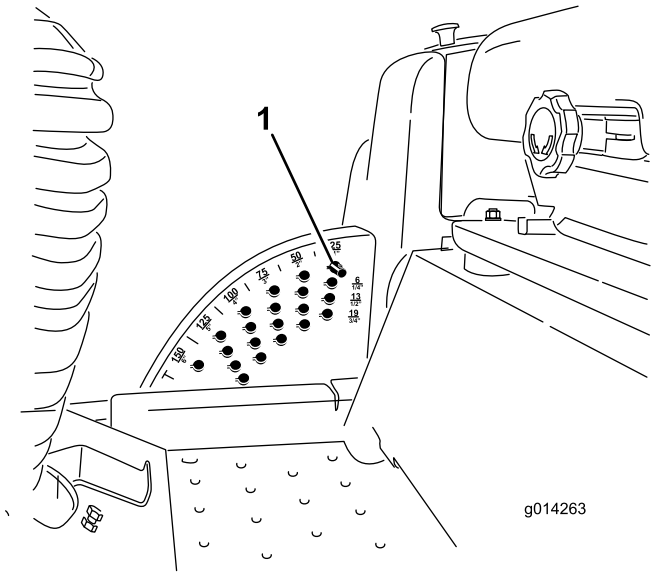

Рисунок 2

1. Штифт регулировки высоты скашивания

4. Разместите соответствующие такелажные тележки под режущей декой.
5. Запустите двигатель и полностью опустите режущую деку на такелажные тележки. Остановите двигатель и извлеките ключ из замка зажигания.

⚠ ПРЕДУПРЕЖДЕНИЕ

Не запускайте двигатель и не включайте механизм отбора мощности (PTO), если ведущий вал механизма не подсоединен к режущей деке. Запуск двигателя делает возможным вращение вала механизма отбора мощности, что может привести к серьезной травме оператора и повреждению машины. Извлеките предохранитель механизма отбора мощности (PTO) из блока предохранителей для предотвращения непреднамеренного включения муфты PTO.

6. Поднимите панель пола, открывая доступ к верхней части режущей деки.
7. Отсоедините концевую вилку приводного вала PTO от вала редуктора режущей деки следующим образом:
   - Извлеките цилиндрический штифт из концевой вилки и вала редуктора (Рисунок 3). Сохраните цилиндрический штифт для повторного использования.

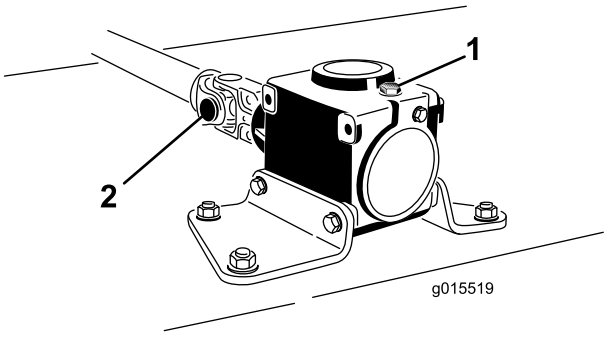

Рисунок 3

1. Редуктор
2. Концевая вилка приводного вала механизма отбора мощности

   - Ослабьте два колпачковых винта с контргайками (Рисунок 3).
   - Сместите концевую вилку приводного вала с вала редуктора и привяжите их к раме для фиксации.
8. Снимите 4 пальца фиксации кольца и штифты с головками, которые крепят подъемные цепи деки к регулировочным вилкам на режущей деке (Рисунок 1).
9. Откатите режущую деку от машины.

2

Установка гидравлических трубок на переднюю раму навесного оборудования

Детали, требуемые для этой процедуры:

1	Передняя рама навесного оборудования
1	Гидравлическая трубка, короткая
1	Гидравлическая трубка, длинная

Процедура

1. Установите, не затягивая, короткую гидравлическую трубку на прямой штуцер клапана (Рисунок 4).
2. Установите, не затягивая, длинную гидравлическую трубку на прямой штуцер коллектора (Рисунок 4).

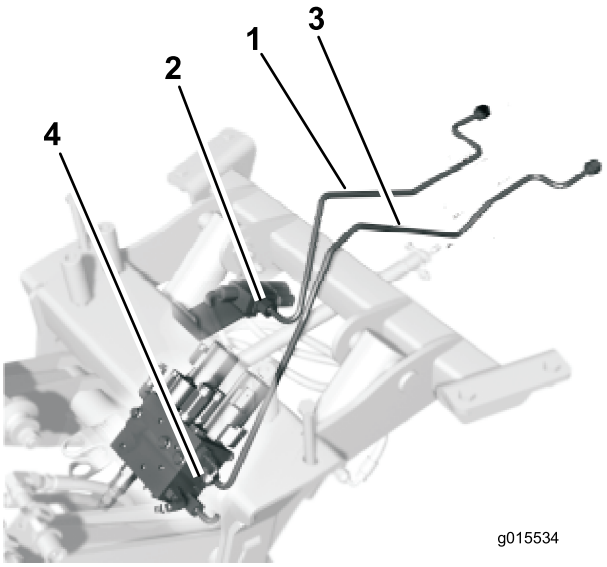

Рисунок 4

1. Короткая гидравлическая трубка
2. Клапан
3. Длинная гидравлическая трубка
4. Коллектор

3

Установка передней рамы навесного оборудования

Детали, требуемые для этой процедуры:

4	Винт 1/2 x 1–1/4 дюйма
11	Гайка с фланцем, 1/2 дюйма
6	Винт 1/2 x 4–1/2 дюйма
4	Проставка
1	Винт 1/2 x 3–1/4 дюйма
2	Опорная шайба
1	Проставка

Процедура

1. На виде сверху Рисунок 5 показаны места, положения и размеры крепежных деталей, используемых для фиксации передней рамы навесного оборудования к нижней части рамы тягового блока.

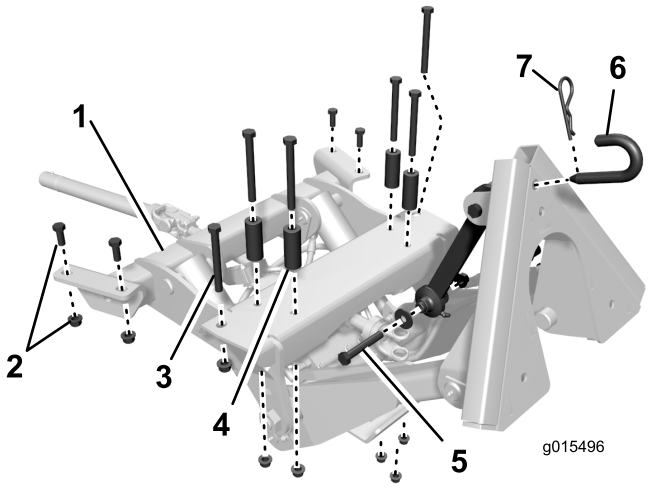

Рисунок 5

1. Передняя рама навесного оборудования
2. Винт 1/2 x 1-1/4 дюйма и фланцевая гайка 1/2 дюйма
3. Винт 1/2 x 4-1/2 дюйма
4. Разделитель
5. Винт 1/2 x 3-1/4 дюйма, две опорные шайбы и контргайка 1/2 дюйма
6. Стопорный штифт
7. Шплинт

2. Проложите короткую гидравлическую трубку в сборе (Рисунок 4) вокруг и поверх штока управления тягой.
3. Расположите переднюю раму навесного оборудования под передней частью машины (Рисунок 6).
4. Поднимите переднюю раму навесного оборудования, одновременно совмещая монтажные отверстия с монтажными отверстиями в швеллерах рамы и поперечной пластине передней рамы (Рисунок 6).

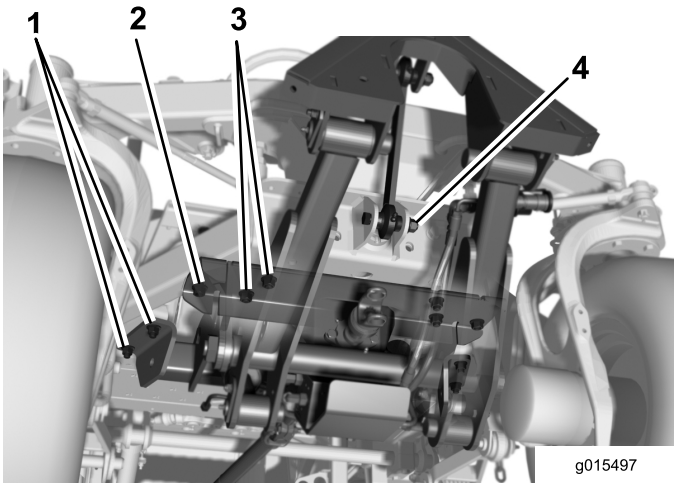

Рисунок 6

1. Винт 1/2 x 1-1/4 дюйма и фланцевая гайка 1/2
2. Винт 1/2 x 4-1/2 дюйма и фланцевая гайка 1/2 дюйма
3. Винт 1/2 x 4-1/2 дюйма, проставка и фланцевая гайка 1/2 дюйма
4. Винт 1/2 x 3–1/4 дюйма, две опорные шайбы и контргайка 1/2 дюйма

5. В передней части навесного оборудования выполните подсоединение через наружное отверстие с каждой стороны к швеллерам рамы с помощью винта 1/2 x 4-1/2 дюйма и фланцевой гайки 1/2 дюйма (Рисунок 6).
6. В задней части навесного оборудования присоедините, не затягивая, каждую сторону к швеллерам рамы с помощью винтов 2 1/2 x 1-1/4 дюйма и фланцевых гаек 1/2 дюйма (Рисунок 6).
7. Используя оставшиеся 4 монтажных отверстия, присоедините навесное оборудование к поперечной пластине рамы с помощью винтов 1/2 x 4-1/2 дюйма, проставок и фланцевых гаек 1/2 дюйма (Рисунок 6). Расположите проставки между головками винтов и поперечной пластиной.
8. Затяните крепежные элементы с моментом 91-113 Н·м.
9. Присоедините узел верхнего звена к опоре моста с помощью винта 1/2 x 3-1/4 дюйма, 2 опорных шайб и контргайки 1/2 дюйма (Рисунок 5 иРисунок 6). Шайбы должны находиться на наружной стороне проушин опоры моста. Установите проставку и затяните с моментом 91-113 Н·м (Рисунок 7).

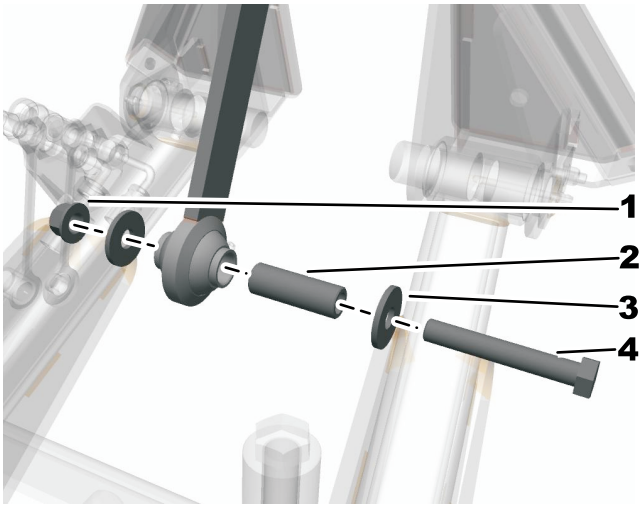

Рисунок 7

1. Контргайка (1/2 дюйма)
2. Проставка
3. Опорная шайба
4. Винт (1/2 x 3-1/4 дюйма)

4

Установка гидравлических трубок в сборе

Детали, требуемые для этой процедуры:

1	Винтовой зажим для шлангов
1	Пластина
1	Винтовой зажим для шлангов
1	Пластина
2	Вагонный винт
2	Гайка с буртиком

Процедура

1. Установите сливной поддон под крышками гидравлических трубок (Рисунок 8).
2. Снимите крышки с гидравлических трубок на машине (Рисунок 8). Снимайте крышки по одной за раз при установке трубок для предотвращения излишних потерь гидравлической жидкости.

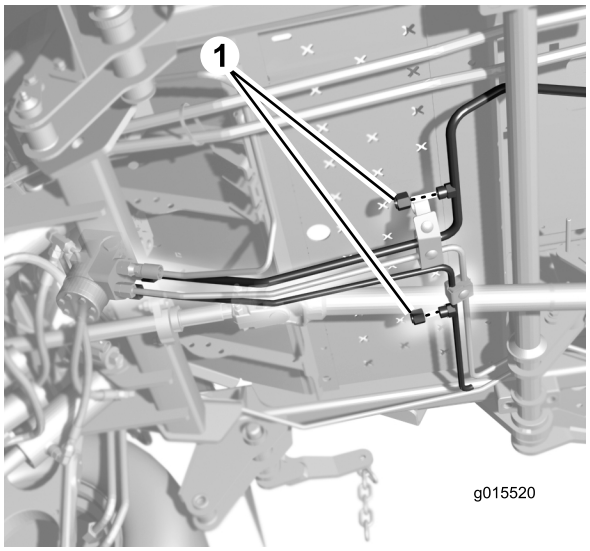

Рисунок 8

1. Крышки гидравлических трубок

3. Подсоедините задний конец короткой гидравлической трубки к трубке на машине (Рисунок 9).

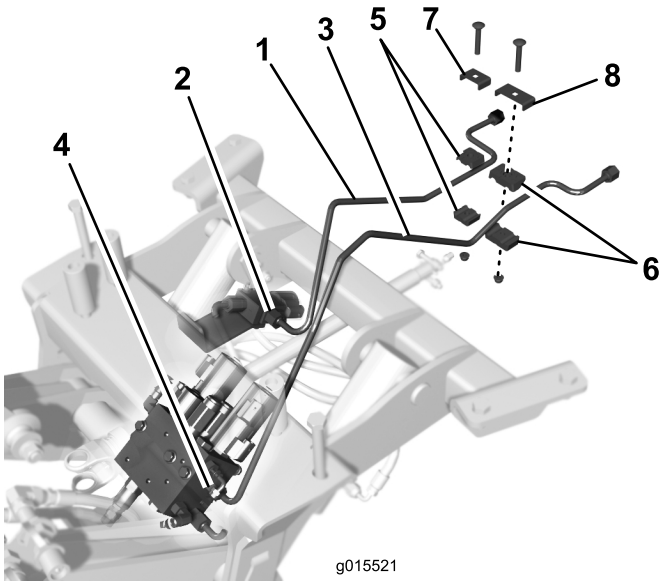

Рисунок 9

1. Короткая гидравлическая трубка
2. Клапан
3. Длинная гидравлическая трубка
4. Коллектор
5. Трубный зажим, малый
6. Трубный зажим, большой
7. Пластина, малая
8. Пластина, большая

4. Подсоедините задний конец длинной гидравлической трубки к трубке на машине (Рисунок 9).
5. Затяните соединения.
6. Прикрепите, не затягивая, короткую гидравлическую трубку к соседней трубке на машине с помощью малого трубного зажима, пластины, каретного винта и фланцевой гайки, как показано на Рисунок 9.
7. Прикрепите, не затягивая, длинную гидравлическую трубку к соседней трубке на машине с помощью большого трубного зажима, пластины, каретного винта и фланцевой гайки, как показано на Рисунок 9.
8. Затяните каретные винты и гайки.

5

Установка приводного вала

Детали не требуются

Процедура

1. Выравнивая монтажные отверстия приводного вала по монтажному отверстию промежуточного вала, установите приводной вал на промежуточный вал навесного оборудования (Рисунок 10).

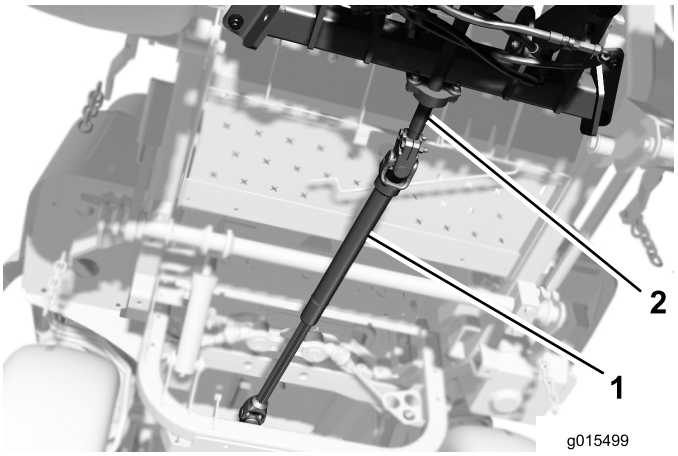

Рисунок 10

1. Приводной вал.
2. Промежуточный вал

2. Прикрепите приводной вал к промежуточному валу с помощью ранее демонтированного цилиндрического штифта.
3. Затяните два колпачковых винта приводного вала с контргайками.

6

Установка переключателей

Детали, требуемые для этой процедуры:

2	Переключатель
1	Наклейка

Процедура

1. Вырежьте прилагаемую наклейку ножом.
2. Снимите выбиваемую заглушку, выдавив ее с внутренней стороны пульта.
3. Расположите наклейку между отверстиями переключателей.

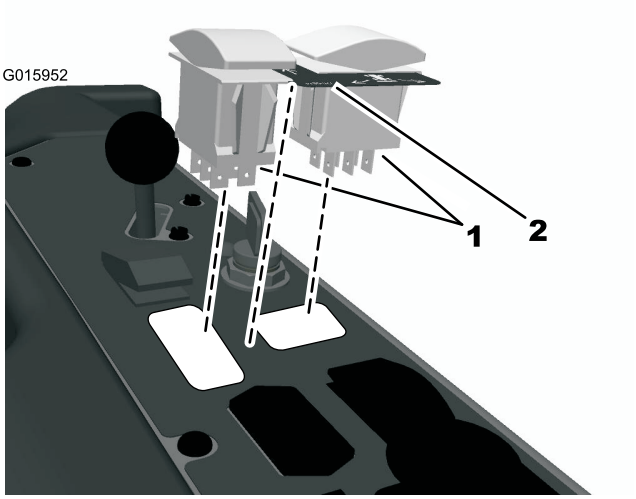

Рисунок 11

1. Переключатели
2. Наклейка

4. Установите переключатели, вдавив их в отверстия.
5. Подсоедините жгуты проводки к переключателям.

7

Проверка быстроустанавливаемой передней рамы

Детали не требуются

Порядок действий

Проверьте машину, чтобы убедиться в правильной работе всех органов управления и деталей.

1. Запустите двигатель.
2. Поднимите и опустите быстроустанавливаемую переднюю раму, чтобы убедиться в правильной работе всех функций.
3. Отключите двигатель, включите стояночный тормоз и выньте ключ из замка зажигания.
4. Проверьте на отсутствие каких-либо утечек.

Примечание: В случае, если обнаружены утечки или машина работает неправильно, просмотрите и повторите действия, описанные в данном руководстве, чтобы убедиться в том, что все соединения выполнены должным образом.

Эксплуатация

Примечание: Определите левую и правую стороны машины относительно рабочего места оператора.

Безопасность – прежде всего!

Изучите все инструкции и символы в разделе по технике безопасности. Знание этой информации поможет вам и находящимся поблизости людям избежать травм.

⚠ ОПАСНО

Работа на мокрой траве, льду или на скользких крутых склонах может привести к соскальзыванию и потере управления.

Переход колес через край может вызвать опрокидывание и привести к тяжелой травме, в том числе с летальным исходом, или стать причиной смерти от утопления.

Изучите и соблюдайте инструкции и предостережения, связанные с работой системы защиты при опрокидывании.

Чтобы избежать потери управления и вероятности опрокидывания:

- **Запрещается работать в непосредственной близости от ям и воды.**
- **На склонах снижайте скорость и будьте особенно внимательны.**
- **Избегайте резких поворотов или внезапных изменений скорости. Всегда используйте ремни безопасности**

⚠ ПРЕДОСТЕРЕЖЕНИЕ

Уровень шума машины превышает 85 дБА, поэтому такое воздействие в течение длительного времени может привести к потере слуха оператором.

Во время работы на этой машине надевайте средства защиты слуха.

Рекомендуется использовать защитные средства для глаз, органов слуха, ног и головы.

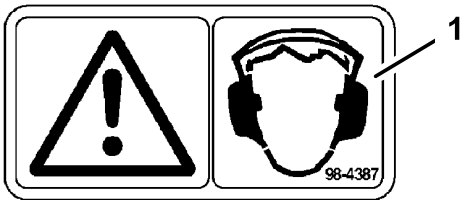

Рисунок 12

1. Осторожно! Используйте средства защиты слуха

Управление передним навесным оборудованием

Для управления передним навесным оборудованием используйте кулисные переключатели, как показано на Рисунок 13.

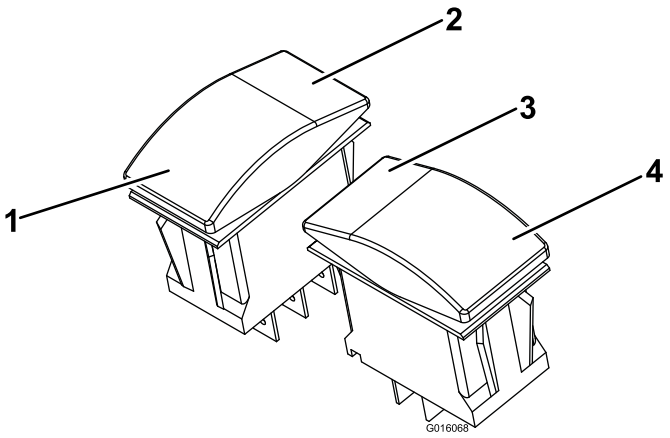

Рисунок 13

1. Нажмите для включения плавающего нижнего положения переднего навесного оборудования. Удерживайте нажатым для выключения питания.
2. Подъем и удержание переднего навесного оборудования
3. Отклонение переднего навесного оборудования вправо
4. Отклонение переднего навесного оборудования влево

⚠ ПРЕДУПРЕЖДЕНИЕ

Удерживание в нажатом положении переключателя выключения питания и опускания переднего навесного оборудования может привести к серьезному повреждению гидравлической системы и стать причиной повреждения переднего навесного оборудования.

Использование переднего навесного оборудования:

Снимите деку газонокосилки, как показано на (страница), затем установите приводной вал, как показано на (страница).

⚠ ПРЕДУПРЕЖДЕНИЕ

Запрещается устанавливать приводной вал на переднее навесное оборудование, если установлена дека; в противном случае машина будет повреждена.

⚠ ПРЕДУПРЕЖДЕНИЕ

Не рекомендуется использовать переднее навесное оборудование, не имеющее привода, с установленной декой. Это может привести к повреждению машины, травмированию оператора или посторонних лиц.

Использование газонокосилки:

1. Очистите и смажьте все переднее навесное оборудование.
2. Снимите приводной вал.
3. Установите переднюю деку.

Навесное оборудование

До начала эксплуатации машины изучите *Руководство для оператора*, поставленное в комплекте навесного оборудования.

Убедитесь в том, что гидравлические быстроразъемные соединители не имеют никаких загрязнений, перед их соединением.

Смазывайте выходной вал для предотвращения коррозии.

Никогда не эксплуатируйте механизм отбора мощности, когда навесное оборудование находится в поднятом положении. Шум от линии привода механизма отбора мощности будет достаточно заметным.

Установите навесное оборудование следующим образом:

- Снимите любые навесные оборудования с машины. Следуйте рекомендациям поставщика навесного оборудования по его безопасной блокировке и хранению.
- Подведите машину в положение позади переходника навесного оборудования. Поднимите переходник машины, чтобы вставить в переходник навесного оборудования.
- Соедините переходники вместе с помощью штифта для навесного оборудования и шпильки, как показано на (Рисунок 14). При более интенсивной нагрузке гайку и болт можно заменить.

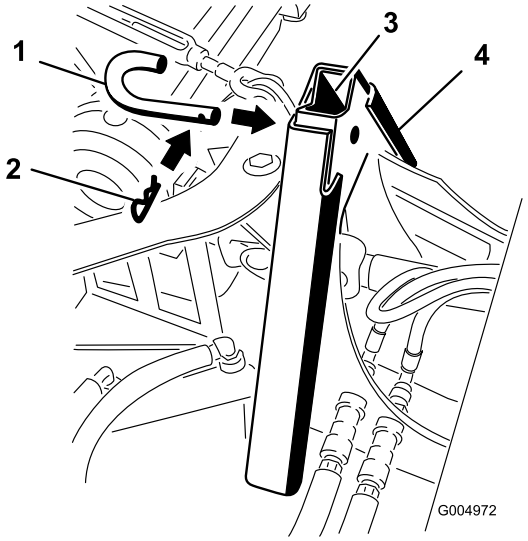

Рисунок 14

1. Штифт навесного оборудования
2. Шплинт

Переоборудование машины с переднего навесного оборудования на деку газонокосилки

Демонтаж деки

1. На плоской горизонтальной поверхности поднимите деку в самое высокое положение.
2. Поместите две такелажные тележки под каждый конец деки и опустите ее так, чтобы она опиралась на тележки.
3. Отверните болты (5/16 дюйма) и снимите штифты с продольных тяг с каждой стороны деки.
4. Извлеките четыре фиксатора и штифты с головками из цепей подвески деки.
5. Извлеките цилиндрический штифт и ослабьте болты, которые крепят приводной вал к деке.
6. Сдвиньте приводной вал с редуктора деки и прикрепите его к раме машины с помощью стяжного шнура или стропа.
7. Теперь деку можно выкатить из-под нижней части машины.
8. Если машина подготавливается к зимней работе, рекомендуется снять подвесные цепи деки.

Присоединение деки

1. Если цепи деки были сняты с подъемных рычагов, установите их на свои места.
2. Поднимите продольные тяги на деке с помощью монтировки и разместите блок (6 x 2 x 4 дюйма) под каждой тягой, чтобы поднять рычаг. **Соблюдайте**

меры предосторожности, так как будет высвобождаться накопленная энергия в торсионной пружине.

3. Поднимите переднюю часть машины так, чтобы был достаточный зазор для смещения деки вниз и выравнивания пазов по продольным тягам.
4. Медленно опустите машину на продольные тяги так, чтобы были совмещены отверстия в раме. Вставьте штифты и закрепите их болтами (5/16 дюйма).
5. Приподнимите машину так, чтобы блоки можно было легко убрать из-под продольных тяг.
6. Опустите машину так, чтобы цепи можно было соединить со штифтами с головками и фиксаторами. Возможно, потребуется произвести запуск машины и опустить подъемные рычаги в самое нижнее положение, чтобы цепи дошли до деки.
7. После подсоединения деки установите приводной вал на шлицы редуктора до совмещения отверстий. Вставьте цилиндрические штифты и затяните два болта на приводном валу.
8. Запустите машину и поднимите деку на достаточную высоту, чтобы можно было убрать такелажные тележки.
9. Для регулировки и проверки высоты скашивания см. *Руководство пользователя*.

Техническое обслуживание

Рекомендуемый график(и) технического обслуживания

Периодичность технического обслуживания	Порядок технического обслуживания
Через первые 10 часа	• Затяните крепежные болты рамы. • Затяните зажимные гайки колес.
Через каждые 50 часов	• Закачайте в масленки консистентную смазку.
Через каждые 200 часов	• Затяните зажимные гайки колес.

⚠ ПРЕДОСТЕРЕЖЕНИЕ

Если вы оставили ключ зажигания в замке, возможен случайный запуск двигателя, что может привести к нанесению серьезных травм вам или окружающим.

Перед выполнением любого технического обслуживания извлеките ключ из замка зажигания.

Смазывание консистентной смазкой и маслом

Смазывайте машину через каждые 50 часов работы. При эксплуатации машины в условиях повышенного содержания пыли или песка смазывание консистентной смазкой необходимо производить чаще.

Тип консистентной смазки: Консистентная смазка общего назначения.

Порядок смазывания

Интервал обслуживания: Через каждые 50 часов

1. Отключите механизм отбора мощности и включите стояночный тормоз.
2. Остановите двигатель, извлеките ключ и дождитесь остановки всех движущихся частей машины, прежде чем покидать рабочий участок.
3. Очистите масленки, используя для этого ветошь. Полностью удалите остатки краски с передней части масленки (масленок).
4. Присоедините к масленке смазочный шприц. Нагнетайте смазку в масленки до тех пор, пока смазка не начнет выходить из подшипников.
5. Удалите всю избыточную смазку.

Где необходимо ввести консистентную смазку

Введите консистентную смазку в местах, показанных на Рисунок 15.

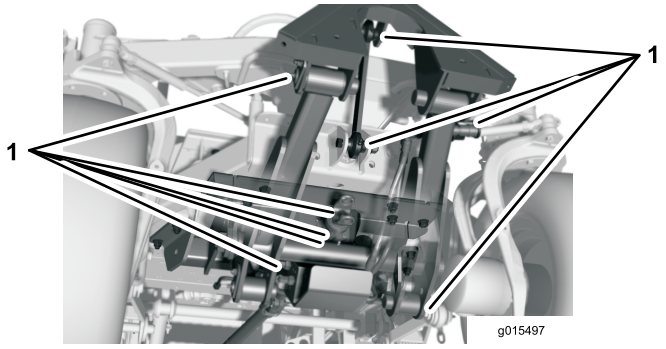

Рисунок 15

1. Места для ввода консистентной смазки

Смажьте вал механизма отбора мощности (Рисунок 16).

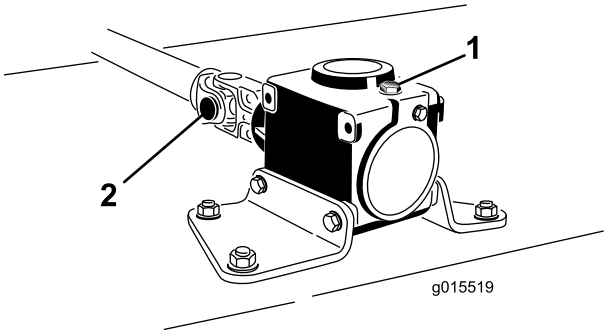

Рисунок 16

1. Редуктор
2. Концевая вилка приводного вала механизма отбора мощности

Техническое обслуживание электрической системы

Внимание: При работе с электрической системой обязательно отсоедините кабели аккумуляторной батареи (сначала отрицательный кабель [–]), чтобы предотвратить возможное повреждение проводки из-за коротких замыканий.

Проверьте предохранители

Информацию по предохранителям см. в *Руководстве для оператора*, прилагаемом к кабине.

Если у машины возникли проблемы с электрической системой, проверьте предохранители. Поочередно вынимайте каждый предохранитель, чтобы проверить, не перегорел ли он. Если необходимо заменить предохранитель, обязательно используйте **предохранитель того же типа и той же нагрузки**, **чтобы не повредить электрическую систему**..

Примечание: Если предохранитель перегорает часто, в электрической системе может быть замыкание и опытный техник по обслуживанию должен провести ее техническое обслуживание.

Хранение

Машина

1. Тщательно очистите машину и кабину, обращая особое внимание на следующие места:
   - Узел вала отбора мощности
   - Все масленки и шарниры
   - Смажьте шлицы выходного вала механизма отбора мощности для предотвращения коррозии.
2. Проверьте все крепежные элементы на отсутствие ослабления затяжки и по мере необходимости подтяните их. Особое внимание уделите затяжке 5 болтов крепления зимней рамы к тяговому блоку с моментом 359 Н·м.
3. Смажьте консистентной смазкой или маслом все масленки и шарниры. Удалите избыточную смазку.
4. Слегка зачистите шкуркой и подкрасьте места, где имеются царапины, сколы или ржавчина. Отремонтируйте вмятины в металлическом корпусе.

Примечания:

Заявление об учете технических условий

Номер модели	Заводской номер	Описание изделия	Описание счета-фактуры	Общее описание	Директива
30509	315000001 и до	Быстроустанавливаемая передняя рама, универсальная машина Groundsmaster 360	FRONT FRAME, QAS-4WD GM360	Быстроустанавливаемая передняя рама	2006/42/EC, 2000/14/EC

Надлежащая техническая документация составлена в соответствии с требованиями Части B Дополнения VII Директивы 2006/42/EC.

В случае поступления запроса от органов государственной власти мы обязуемся передать соответствующую информацию по компонентам частично укомплектованных/собранных машин. Метод передачи информации – электронным сообщением.

Данный механизм подлежит вводу в эксплуатацию только после встраивания в утвержденные модели Toro, на основе Декларации соответствия требованиям и согласно всем инструкциям, в результате чего этот механизм может считаться отвечающим всем соответствующими Директивам.

Сертифицировано:



David Klis
Ведущий технический руководитель
8111 Lyndale Ave. South
Bloomington, MN 55420, USA
September 29, 2014

Контактное лицо в ЕС:

Peter Tetteroo
Toro Europe NV
B-2260 Oevel-Westerloo
Belgium

Tel. 0032 14 562960
Fax 0032 14 581911

Список международных дистрибьюторов

Дистрибьютор:	Страна:	Телефон:	Дистрибьютор:	Страна:	Телефон:
Agrolanc Kft	Венгрия	36 27 539 640	Maquiver S.A.	Колумбия	57 1 236 4079
Balama Prima Engineering Equip.	Гонконг	852 2155 2163	Maruyama Mfg. Co. Inc.	Япония	81 3 3252 2285
B-Ray Corporation	Корея	82 32 551 2076	Mountfield a.s.	Чешская Республика	420 255 704 220
Casco Sales Company	Пуэрто-Рико	787 788 8383	Mountfield a.s.	Словакия	420 255 704 220
Ceres S.A.	Коста-Рика	506 239 1138	Munditol S.A.	Аргентина	54 11 4 821 9999
CSSC Turf Equipment (pvt) Ltd.	Шри-Ланка	94 11 2746100	Norma Garden	Россия	7 495 411 61 20
Cyril Johnston & Co.	Северная Ирландия	44 2890 813 121	Oslinger Turf Equipment SA	Эквадор	593 4 239 6970
Cyril Johnston & Co.	Республика Ирландия	44 2890 813 121	Oy Hako Ground and Garden Ab	Финляндия	358 987 00733
Equiver	Мексика	52 55 539 95444	Parkland Products Ltd.	Новая Зеландия	64 3 34 93760
Femco S.A.	Гватемала	502 442 3277	Perfetto	Польша	48 61 8 208 416
ForGarder OU	Эстония	372 384 6060	Pratoverde SRL.	Италия	39 049 9128 128
G.Y.K. Company Ltd.	Япония	81 726 325 861	Prochaska & Cie	Австрия	43 1 278 5100
Geomechaniki of Athens	Греция	30 10 935 0054	RT Cohen 2004 Ltd.	Израиль	972 986 17979
Golf international Turizm	Турция	90 216 336 5993	Riversa	Испания	34 9 52 83 7500
Guandong Golden Star	Китай	86 20 876 51338	Lely Turfcare	Дания	45 66 109 200
Hako Ground and Garden	Швеция	46 35 10 0000	Solvert S.A.S.	Франция	33 1 30 81 77 00
Hako Ground and Garden	Норвегия	47 22 90 7760	Spypros Stavrinides Limited	Кипр	357 22 434131
Hayter Limited (U.K.)	Великобритания	44 1279 723 444	Surge Systems India Limited	Индия	91 1 292299901
Hydroturf Int. Co Dubai	Объединённые Арабские Эмираты	97 14 347 9479	T-Markt Logistics Ltd.	Венгрия	36 26 525 500
Hydroturf Egypt LLC	Египет	202 519 4308	Toro Australia	Австралия	61 3 9580 7355
Irrimac	Португалия	351 21 238 8260	Toro Europe NV	Бельгия	32 14 562 960
Irrigation Products Int'l Pvt Ltd.	Индия	0091 44 2449 4387	Valtech	Марокко	212 5 3766 3636
Jean Heybroek b.v.	Нидерланды	31 30 639 4611	Victus Emak	Польша	48 61 823 8369

Заявление о конфиденциальности для европейских пользователей

Информация, которую запрашивает компания Toro
Toro Warranty Company (Toro) обеспечивает конфиденциальность ваших данных. Чтобы обработать вашу заявку на гарантийный ремонт и связаться с вами в случае отзыва изделий, мы просим вас предоставить нам некоторую персональную информацию, либо непосредственно в нашу компанию, либо через ваше местное отделение или дилера компании Toro.

Система гарантий Toro размещена на серверах, находящихся на территории Соединенных Штатов, где закон о соблюдении конфиденциальности может не обеспечивать такой же уровень защиты, как в вашей стране.

ПРЕДОСТАВЛЯЯ НАМ СВОЮ ПЕРСОНАЛЬНУЮ ИНФОРМАЦИЮ, ВЫ СОГЛАШАЕТЕСЬ НА ЕЕ ОБРАБОТКУ В СООТВЕТСТВИИ С ОПИСАНИЕМ В НАСТОЯЩЕМ ЗАЯВЛЕНИИ О КОНФИДЕНЦИАЛЬНОСТИ.

Способ использования информации компанией Toro
Компания Toro может использовать вашу персональную информацию, чтобы обрабатывать гарантийные заявки и связываться с вами в случае отзыва изделия или для каких-либо иных целей, о которых мы вам сообщим. Компания Toro может предоставлять вашу информацию в свои филиалы, дилерам или другим деловым партнерам в связи с любыми из указанных видов деятельности. Мы не будем продавать вашу персональную информацию каким-либо сторонним компаниям. Мы оставляем за собой право раскрывать персональную информацию в соответствии с положениями применимых законов и по запросу соответствующих органов власти с целью обеспечения правильной работы наших систем или для нашей собственной защиты или защиты пользователей.

Хранение вашей персональной информации
Мы будем хранить вашу персональную информацию, пока она будет нужна нам для осуществления целей, для которых она была первоначально собрана или для других законных целей (например, соблюдение установленных норм) или в соответствии с положениями применяемого закона.

Обязательство компании Toro по обеспечению безопасности вашей персональной информации
Мы принимаем все необходимые меры для защиты вашей персональной информации. Мы также предпринимаем действия для поддержания точности и актуальности персональной информации.

Доступ и исправление вашей персональной информации
Если вы захотите просмотреть или исправить свою персональную информацию, просьба связаться с нами по электронной почте legal@toro.com.

Закон о защите прав потребителей Австралии

Клиенты в Австралии могут найти информацию, относящуюся к Закону о защите прав потребителей Австралии, внутри упаковки или у своего местного дилера компании Toro.

Общая гарантия на серийно выпускаемые изделия компании Toro

Ограниченная гарантия на два года

Условия гарантии и товары, на которые она распространяется

Компания Toro и ее филиал Toro Warranty Company в соответствии с заключенным между ними соглашением совместно гарантируют, что серийное изделие компании Toro ("Изделие") не будет иметь дефектов материала или изготовления в течение двух лет или 1500 часов работы* (в зависимости от того, что наступит раньше). Настоящая гарантия распространяется на все изделия, за исключением аэраторов (см. отдельные условия гарантии на эти изделия). При наличии гарантийного случая компания произведет ремонт Изделия за свой счет, включая диагностику, трудозатраты, запасные части и транспортировку. Настоящая гарантия начинается со дня доставки Изделия первоначальному розничному покупателю.
* Изделие оборудовано счетчиком моточасов.

Порядок подачи заявки на гарантийное обслуживание

В случае возникновения гарантийного случая вы должны незамедлительно сообщить об этом дистрибьютору серийных изделий или официальному дилеру серийных изделий, у которых было приобретено Изделие. Если вам нужна помощь в определении местонахождения дистрибьютора серийных изделий или официального дилера или если у вас есть вопросы относительно ваших прав и обязанностей по гарантии, вы можете обратиться к нам по адресу:

Toro Commercial Products Service Department
Toro Warranty Company

8111 Lyndale Avenue South

Bloomington, MN 55420-1196

952–888–8801 или 800–952–2740

Эл. почта: commercial.warranty@toro.com

Обязанности владельца

Вы, являясь владельцем Изделия, несете ответственность за выполнение необходимого технического обслуживания и регулировок, указанных в *Руководстве для оператора*. Невыполнение требуемого технического обслуживания и регулировок может быть основанием для отказа в исполнении гарантийных обязательств.

Позиции и условия, не защищенные гарантией

Не все неисправности или нарушения работы изделия, возникшие в течение гарантийного периода, являются дефектами материала или изготовления. Действие этой гарантии не распространяется на следующее:

- Неисправности изделия, возникшие в результате использования запасных частей, произведенных третьей стороной, либо установки и использования дополнительных частей или измененных принадлежностей и изделий других фирм. На эти позиции изготовителем может быть предусмотрена отдельная гарантия.
- Неисправности изделия, возникшие в результате невыполнения рекомендованного технического обслуживания и/или регулировок. Невыполнение надлежащего технического обслуживания изделия компании Toro согласно Рекомендованному техническому обслуживанию, описанному в *Руководстве для оператора*, может привести к отказу исполнения гарантийных обязательств.
- Неисправности изделия, возникшие в результате несоблюдения правил эксплуатации изделия.
- Части, расходуемые в процессе эксплуатации, кроме случаев, когда они будут признаны дефектными. Следующие части, помимо прочего, являются расходными или быстроизнашивающимися в процессе нормальной эксплуатации изделий: тормозные колодки и накладки, фрикционные накладки муфт сцепления, ножи, барабаны, опорные катки и подшипники (герметичные или смазываемые), неподвижные ножи, свечи зажигания, колеса поворотного типа и их подшипники, шины, фильтры, ремни и определенные детали разбрызгивателей, такие как диафрагмы, насадки, обратные клапаны и т.п.
- Поломки, вызванные внешними воздействиями. Факторы, рассматриваемые как внешние воздействия, включают, помимо прочего, атмосферные воздействия, способы хранения, загрязнение, использование неразрешенных топлива, охлаждающей жидкости, смазок, присадок, удобрений, воды, химикатов и т. п.
- Отказы или ухудшение характеристик, обусловленные использованием топлива (т.е. бензина, дизельного или биодизельного топлива), не отвечающего соответствующим отраслевым стандартам.
- Нормальные шум, вибрация, износ и старение.
- Нормальный "износ" включает, помимо прочего, повреждение сидений в результате износа или истирания, потертость окрашенных поверхностей, царапины на предупредительных надписях или окнах и т.п.

Части

Части, замена которых запланирована при необходимом техническом обслуживании, имеют гарантию на период до планового срока замены этих частей. На части, замененные по настоящей гарантии, действует гарантия в течение действия первоначальной гарантии на изделие, и они становятся собственностью компании Toro. Окончательное решение о том, подлежит ли ремонту или замене какая-либо существующая часть или узел, принимается компанией Toro. Компания Toro имеет право использовать для гарантийного ремонта восстановленные детали.

Гарантия на аккумуляторные батареи глубокого разряда и на литий-ионные аккумуляторные батареи:

Аккумуляторные батареи глубокого разряда за время своего срока службы могут выдать определенное полное число киловатт-часов. Методы эксплуатации, подзарядки и технического обслуживания могут увеличить или уменьшить срок службы аккумуляторной батареи. Поскольку аккумуляторные батареи в настоящем изделии являются расходными деталями, эффективность их работы между зарядками будет постепенно уменьшаться до тех пор, пока аккумуляторная батарея полностью не выйдет из строя. Ответственность за замену отработанных вследствие нормальной эксплуатации аккумуляторных батарей несет владелец изделия. Необходимость в замене аккумуляторной батареи за счет владельца может возникнуть во время действия нормального гарантийного периода на изделие. Примечание: (Только литий-ионные аккумуляторные батареи): Гарантия на литий-ионную аккумуляторную батарею имеет пропорциональную часть, начиная с 3-го по 5-й год, зависящую от времени эксплуатации и использованных киловатт-часов. Для получения дополнительной информации обращайтесь к *Руководству для оператора*.

Техническое обслуживание, выполняемое за счет владельца

Регулировка двигателя, смазка, очистка и полировка, замена фильтров, охлаждающей жидкости и проведение рекомендованного технического обслуживания входят в число нормальных операций по уходу за изделиями компании Toro, выполняемых за счет владельца.

Общие условия

Выполнение ремонта официальным дистрибьютором или дилером компании Toro является вашим единственным возмещением убытков по настоящей гарантии.

Компании The Toro Company и Toro Warranty Company не несут ответственности за косвенные, случайные или последующие убытки, связанные с использованием изделий компании Toro, на которые распространяется действие настоящей гарантии, включая любые затраты или расходы на предоставление замещающего оборудования или оказание услуг в течение обоснованных периодов нарушения работы или неиспользования оборудования во время ожидания завершения ремонта в соответствии с условиями настоящей гарантии. Не существует каких-либо иных гарантий, за исключением упоминаемой ниже гарантии на систему контроля выхлопных газов (если применимо). Все подразумеваемые гарантии коммерческого качества или пригодности для конкретного применения ограничены продолжительностью настоящей прямой гарантии.

В некоторых странах не допускается исключать случайные или последующие убытки или ограничения на срок действия подразумеваемой гарантии, вследствие чего вышеуказанные исключения и ограничения могут на вас не распространяться. Настоящая гарантия предоставляет вам конкретные законные права, но вы можете также иметь и другие права, которые меняются в зависимости от страны использования.

Примечание в отношении гарантии на двигатель:

На систему контроля выхлопных газов на Вашем изделии может распространяться действие отдельной гарантии, соответствующей требованиям, установленным Агентством по охране окружающей среды США (EPA) и/или Калифорнийским советом по охране воздушных ресурсов (CARB). Приведенные выше ограничения на моточасы не распространяются на Гарантию на системы контроля выхлопных газов. Подробные сведения приводятся в «Гарантийных обязательствах на системы контроля выхлопных газов двигателей», которые прилагаются к вашему изделию или содержатся в документации предприятия-изготовителя двигателя

Другие страны, за исключением США и Канады

Покупатели, которые приобрели изделия компании Toro за пределами США или Канады, для получения гарантийных полисов для своей страны, провинции и штатов должны обращаться к местному дистрибьютору (дилеру) компании Toro. Если по какой-либо причине вы не удовлетворены услугами вашего дистрибьютора или испытываете трудности с получением информации о гарантии, обратитесь к импортеру изделий компании Toro.