Form No. 3394-649 Rev A

Svängbar slangvinda

2015 och senare Multi-Pro® 5800/Grässpruta

Modellnr 41621—Serienr 315000001 och högre

Bruksanvisning

Obs: Till modeller tillverkade 2014 eller tidigare krävs finputsningssatsen för svängbara slangvindor.

Introduktion

Läs bruksanvisningen noga så att du lär dig att använda och underhålla produkten på rätt sätt. Informationen i bruksanvisningen hjälper dig och andra att undvika personskador och skador på produkten. Även om Toro konstruerar och tillverkar säkra produkter så är det du som ansvarar för att produkten används på ett bra och säkert sätt.

Du kan kontakta Toro direkt på www.Toro.com om du behöver utbildningsmaterial för säkerhet och drift, information om tillbehör, hjälp med att hitta en återförsäljare eller om du vill registrera din produkt.

Kontakta en auktoriserad återförsäljare eller Toros kundservice och ha produktens modell- och serienummer till hands om du har behov av service, Toro originaldelar eller ytterligare information. Figur 1 visar var på produkten modell- och serienumren sitter.

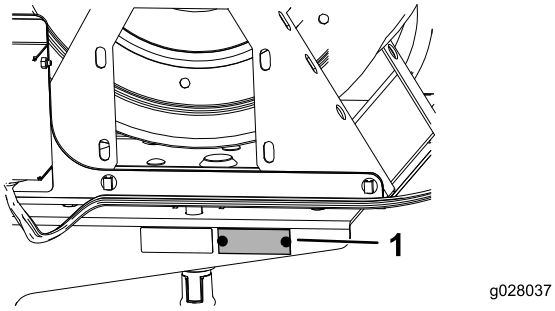

Figur 1

1. Modell- och serienummerplåt

Modellnr _____

Serienr _____

⚠ VARNING

KALIFORNIEN
Proposition 65 Varning

Den här produkten innehåller en eller flera kemikalier som av den amerikanska delstaten Kalifornien anses orsaka cancer, fosterskador och andra fortplantningsskador.

Användning av produkten kan orsaka kemikalieexponering som av den amerikanska delstaten Kalifornien anses orsaka cancer, fosterskador och andra fortplantningsskador.

Obs: Denna produkt uppfyller kraven i alla relevanta europeiska direktiv. Mer information finns i försäkran om inbyggnad i slutet av det här dokumentet.

Vänster och höger sida på maskinen motsvarar förarens vänstra respektive högra sida vid normal körning.

Viktigt: PTFE-tejp behövs till monteringen av den här satsen.

Viktigt: Du behöver ett icke-petroleumbaserat smörjmedel, t.ex. vegetabilisk olja, för att montera den här satsen.

Säkerhet

Felaktig användning eller felaktigt underhåll från förarens eller ägarens sida kan leda till personskador. För att minska risken för skador ska du alltid följa dessa säkerhetsanvisningar och uppmärksamma varningssymbolen. Symbolen betyder Var försiktig, Varning, eller Fara – anvisning för personsäkerhet. Om anvisningarna inte följs kan detta leda till personskador eller dödsfall.

Läs också säkerhets- och användarinstruktionerna i maskinens *bruksanvisning*.

- Rikta inte handsprutan mot personer eller djur. Vätskor som sprutas ut under högt tryck kan tränga in i huden och orsaka allvarliga skador som kan leda till amputation eller dödsfall. Heta vätskor och kemikalier kan även orsaka brännskador och andra personskador. Kontakta omedelbart en läkare som är förtrolig med skador som

© 2014—The Toro® Company
8111 Lyndale Avenue South
Bloomington, MN 55420

Registrera din produkt på www.Toro.com.

CE

Översättning av originalet (SV)
Tryckt i USA
Med ensamrätt

3394-649 A

uppkommer genom att vätska tränger in i huden, om någon del av kroppen skulle komma i kontakt med sprutstrålen.

- Placera aldrig handen eller någon annan kroppsdel framför sprutans munstycke.
- Lämna inte utrustningen under tryck om du går ifrån den.
- Använd inte handsprutan om slangen, avtryckarlåset, munstycket eller någon annan del är skadad eller saknas.
- Använd inte handsprutan om någon slang, koppling eller annan komponent läcker.
- Spruta inte i närheten av elledningar.
- Använd inte handsprutan medan du kör.
- Ta på dig gummihandskar, skyddsglasögon och skyddskläder som täcker hela kroppen om du ska spruta kemikalier med handsprutan.
- Blixtnedslag kan leda till allvarliga personskador eller dödsfall. Om det blixtrar eller åskar i området ska maskinen inte användas. Sök skydd.

⚠ VAR FÖRSIKTIG

Kemikalier är farliga och kan orsaka personskador.

- **Läs anvisningarna på kemikaliebehållarnas etiketter innan du hanterar kemikalierna och följ samtliga av tillverkarens rekommendationer och föreskrifter.**
- **Håll kemikalier borta från huden. Vid hudkontakt, skölj det utsatta området ordentligt med rent vatten och tvål.**
- **Bär skyddsglasögon och annan skyddsutrustning som rekommenderas av kemikalietillverkaren.**

Säkerhets- och instruktionsdekaler

Säkerhetsdekalerna och säkerhetsinstruktionerna är fullt synliga för föraren och finns nära alla potentiella farozoner. Dekaler som har skadats eller försvunnit ska bytas ut eller ersättas.

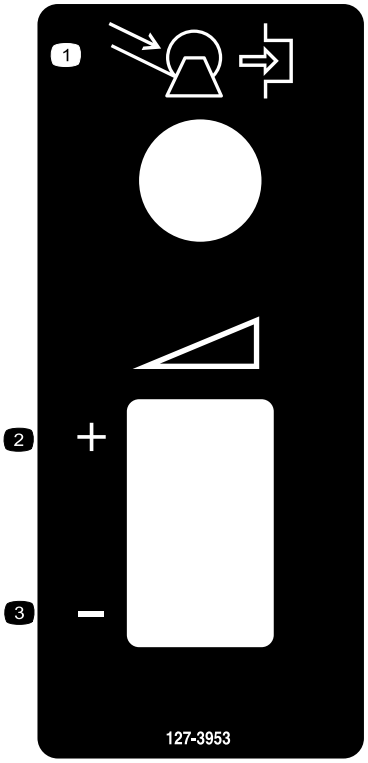

127–3953

1. Tryck på knappen för att dra in slangvindan.
2. Öka spruthastigheten
3. Minska spruthastigheten

Montering

Lösa delar

Använd diagrammet nedan för att kontrollera att alla delar finns med.

Tillvägagångssätt	Beskrivning	Antal	Användning
1	Inga delar krävs	–	Förbereda maskinen.
2	Mutter (1/4–20 tum) Flänsmutter (5/16–18 tum) Flänsmutter (3/8–16 tum) Skruv (3/8–16 x 1 tum) Skruv (1/4–20 x 3/4 tum) Skruv (3/8–16 tum) Skruv (3/8–16 x 3 1/2 tum) Övre fäste Stöd till undre fäste Nedre fäste Whizskruv (5/16–18 x 1 tum, GR5) U-bult Skruv (3/8–16 x 2 1/4 tum) Stödfäste till vindhylla Ansatsbult Ram för vindhylla Kontramutter (5/16–18 tum) Skruv (5/16–18 x 1 tum, GR5) Tryckmätarreducerare Koppling Tryckmätare	1 5 12 5 1 2 2 1 1 1 1 1 2 1 4 1 2 2 1 1 1	Montera slangvindans ram.
3	Kablage Kopplingsdosa Tryckbricka Låsring Slangvinda Fjädersprint Bricka (7/16 tum) Flänsmutter (5/16–18 tum) Skruv (5/16–18 x 1/4 tum) Bricka Flänsmutter (3/8–16 tum) Skruv (3/8–16 tum)	1 1 1 1 1 1 4 2 2 1 4 4	Montera kopplingsdosan och slangvindan.

Tillvägagångssätt	Beskrivning	Antal	Användning
4	Reglerventil T-koppling Slangklämma Kabelband R-klämma Slang (180 cm) Klämma 90-graderskoppling Rörkoppling Mutter (1/4–20 tum) Flänsmutter (3/8–16 tum) Tryckomvandlarledning Skruv (1/4–20 x 3/4 tum)	1 1 1 3 1 1 1 1 1 1 1 1 1	Montera reglerventilen.
5	Sprutpistolslang med koppling Sprutpistol Liten slangklämma	1 1 1	Ansluta sprutslangen.

1

Förbereda maskinen

Inga delar krävs

Tillvägagångssätt

1. Kontrollera att det inte finns några vätskor i maskinen.

   Obs: Spola systemet ordentligt med rent vatten om kemikalier har använts i maskinen; se fordonets *bruksanvisning* för instruktioner.

2. Parkera maskinen på ett plant område, lägg i parkeringsbromsen, stäng av pumpen, stanna motorn och ta ut tändningsnyckeln.
3. Koppla bort batteriets minuspol.

2

Montera slangvindans ram

Delar som behövs till detta steg:

1	Mutter (1/4–20 tum)
5	Flänsmutter (5/16–18 tum)
12	Flänsmutter (3/8–16 tum)
5	Skruv (3/8–16 x 1 tum)
1	Skruv (1/4–20 x 3/4 tum)
2	Skruv (3/8–16 tum)
2	Skruv (3/8–16 x 3 1/2 tum)
1	Övre fäste
1	Stöd till undre fäste
1	Nedre fäste
1	Whizskruv (5/16–18 x 1 tum, GR5)
1	U-bult
2	Skruv (3/8–16 x 2 1/4 tum)
1	Stödfäste till vindhylla
4	Ansatsbult
1	Ram för vindhylla
2	Kontramutter (5/16–18 tum)
2	Skruv (5/16–18 x 1 tum, GR5)
1	Tryckmätarreducerare
1	Koppling
1	Tryckmätare

Tillvägagångssätt

Om en tanksköljningssats har installerats på maskinen måste du ta bort sköljningstanken innan du monterar det övre fästet.

1. Montera det övre fästet med en skruv (1/4–20 x 3/4 tum), en mutter (1/4–20 tum), en whizskruv (5/16–18 x 1 tum, GR5) och en flänsmutter (5/16–18 tum) enligt Figur 2.

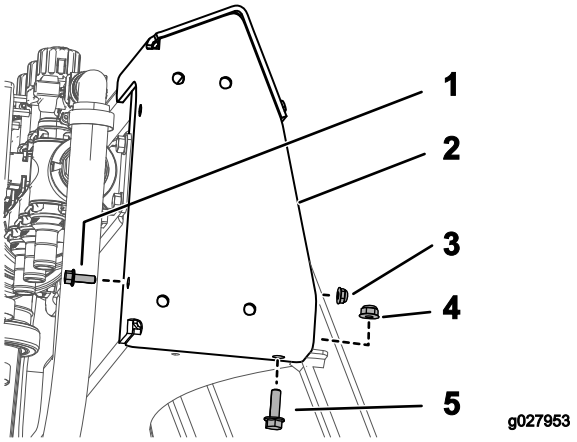

Figur 2

1. Skruv (1/4–20 x 3/4 tum)
2. Övre fäste
3. Mutter (1/4–20 tum)
4. Flänsmutter (5/16–18 tum)
5. Whizskruv (5/16–18 x 1 tum, GR5)

2. Fäst bakändan av det övre fästet med en U-skruv, en skruv (3/8–16 x 1 tum, GR5) och tre flänsmuttrar (3/8–16 tum) enligt Figur 3.

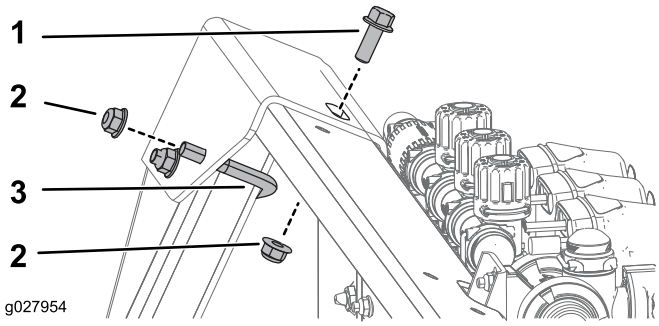

Figur 3

1. Skruv (3/8–16 x 1 tum, GR5)
2. Flänsmutter (3/8–16 tum)
3. U-bult

Obs: Om sköljningstanken togs bort innan du monterade det övre fästet monterar du den innan du fortsätter med nästa steg.

3. Montera det undre fästet och det undre stödfästet på ramen med två skruvar (3/8–16 tum), två skruvar (3/8–16 x 3 1/2 tum) och fyra flänsmuttrar (3/8–16 tum) enligt Figur 4.

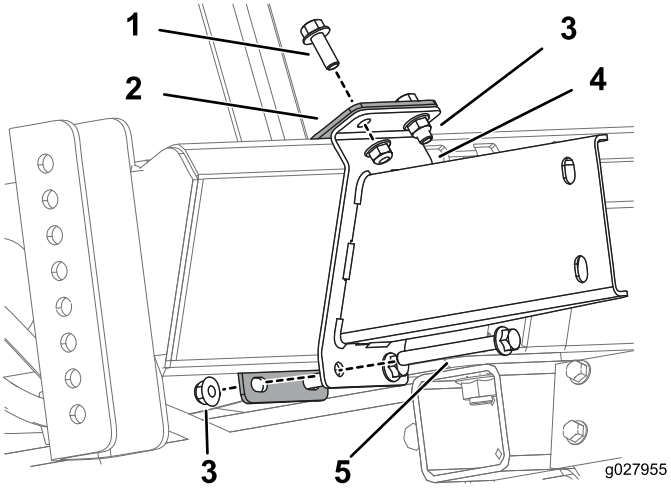

Figur 4

1. Skruv (3/8–16 tum)
2. Undre stödfäste
3. Flänsmutter (3/8–16 tum)
4. Nedre fäste
5. Skruv (3/8–16 x 3 1/2 tum)

4. Fäst vindhyllans stödfäste på de övre och undre fästena med fyra skruvar (3/8–16 x 1 tum, GR5), två skruvar (3/8–16 x 2 1/4 tum) och sex flänsmuttrar (3/8–16 tum) enligt Figur 5.

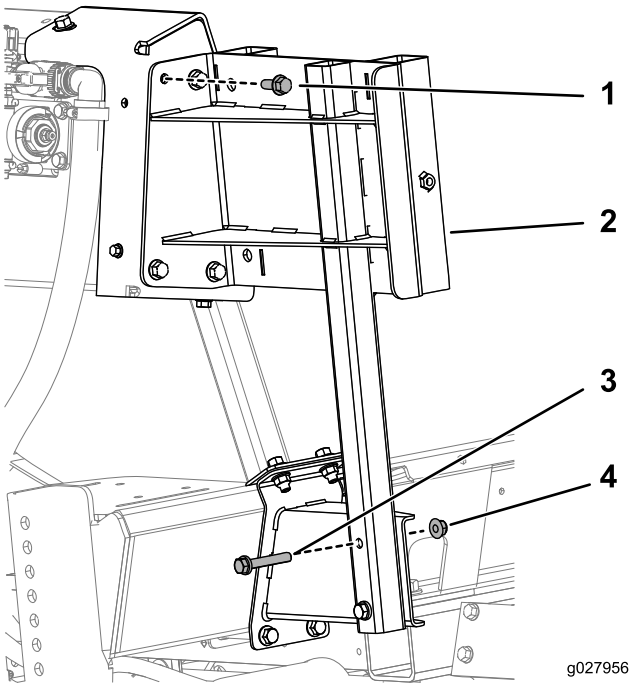

Figur 5

1. Skruv (3/8–16 x 1 tum, GR5)
2. Stödfäste till vindhylla
3. Skruv (3/8–16 x 2 1/4 tum)
4. Flänsmutter (3/8–16 tum)

5. För in ramen för vindhyllan i spåren på stödfästena till vindhyllan och fäst hyllan med fyra ansatsskruvar, fyra flänsmuttrar (5/16–18 tum), två skruvar (5/16-18 x 1 tum, GR5) och två kontramuttrar (5/16–18 tum) enligt Figur 6.

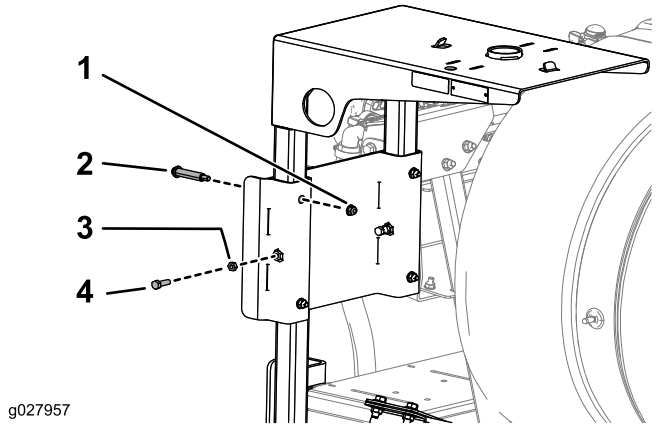

Figur 6

1. Flänsmutter (5/16–18 tum)
2. Ansatsbult
3. Kontramutter (5/16–18 tum)
4. Skruv (5/16–18 x 1 tum, GR5)

6. Sätt PTFE-tejp på tryckmätarens gängor och montera tryckmätarenheten enligt Figur 7.

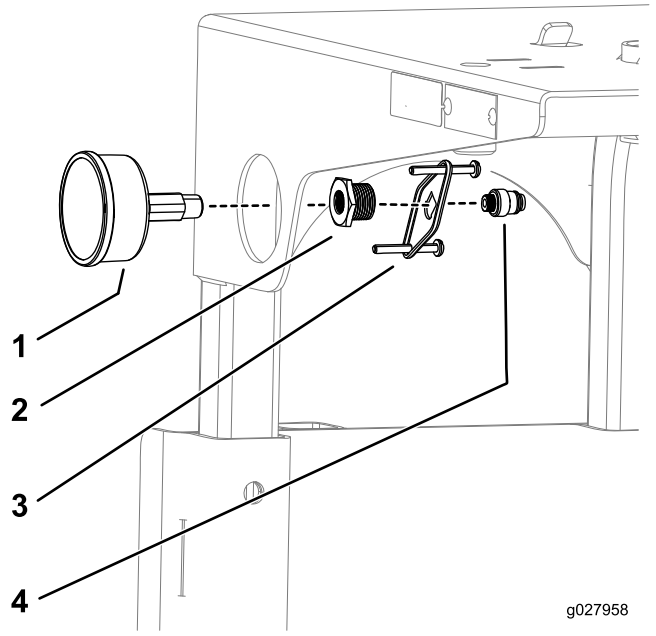

Figur 7

1. Tryckmätare
2. Tryckmätarreducerare
3. Stödfästessats för tryckmätare
4. Koppling

7. Dra åt skruvarna på stödfästet för tryckmätaren mot ramen för vindhyllan.

3

Montera kopplingsdosan och slangvindan

Delar som behövs till detta steg:

1	Kablage
1	Kopplingsdosa
1	Tryckbricka
1	Låsring
1	Slangvinda
1	Fjädersprint
4	Bricka (7/16 tum)
2	Flänsmutter (5/16–18 tum)
2	Skruv (5/16–18 x 1/4 tum)
1	Bricka
4	Flänsmutter (3/8–16 tum)
4	Skruv (3/8–16 tum)

Tillvägagångssätt

Obs: Säkringen för slangvindans motor sitter inuti kopplingsdosan (Figur 8).

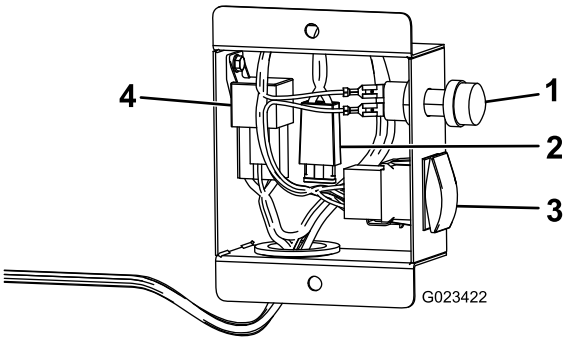

Figur 8

1. Slangvindans knapp
2. Säkring
3. Hastighetsomkopplare
4. Effektrelä

1. Släpp ner lekarplattan i hålet på slangvindans bas.
2. Fäst tryckbrickan och låsringen vid lekarplattans stolpe, på undersidan av slangvindans ram (Figur 9).

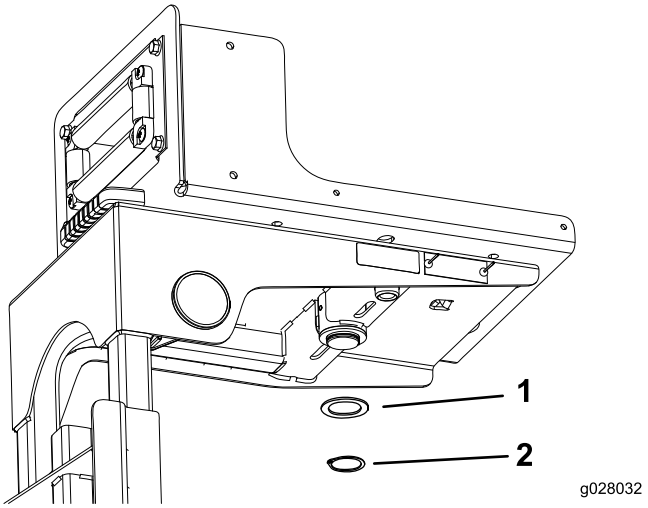

Figur 9

1. Tryckbricka
2. Låsring

3. Montera kopplingsdosan på lekarplattan med två bultar (5/16–18 x 1/4 tum, GR5) och två flänsmuttrar (5/16–18 tum) enligt Figur 10.

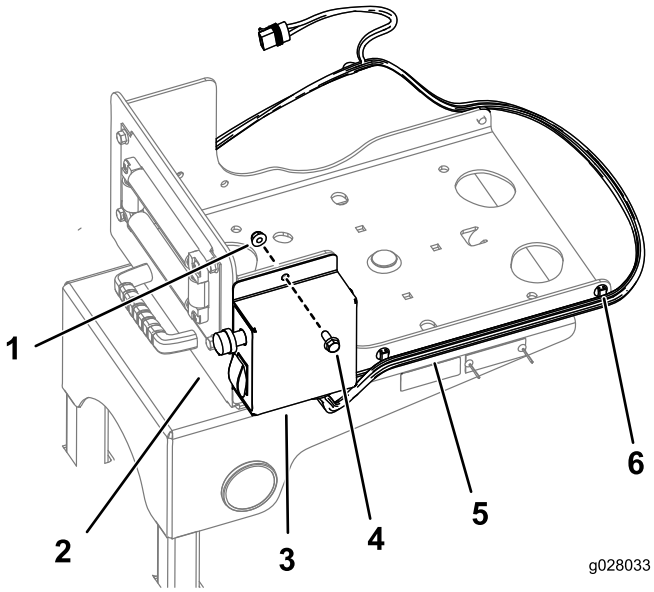

Figur 10

1. Flänsmutter
2. Lekarplatta
3. Skruv
4. Kopplingsdosa
5. Kablage
6. Kablageklämma

4. Fäst kablaget på sidorna av lekarplattan med de befintliga klämmorna (Figur 10).
5. Fäst slangvindan på lekarplattan med fyra bultar (3/8–16 tum), fyra brickor (7/16 tum) och fyra flänsmuttrar (3/8–16 tum) enligt Figur 11.

   Obs: Slangvindans motor ska vara vänd från omkopplarpanelen.

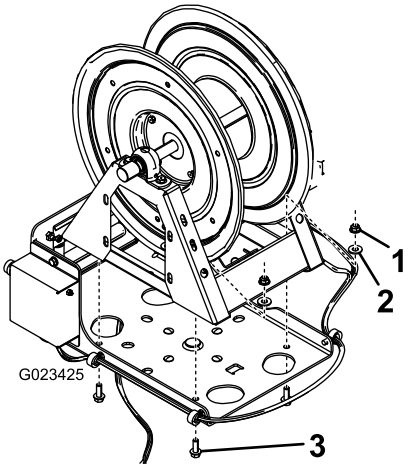

Figur 11

1. Flänsmutter (3/8–16 tum)
2. Bricka (7/16 tum)
3. Skruv (3/8–16 tum)

6. Montera brickan och fjädersprinten på undersidan av slangvindans ram (Figur 12).

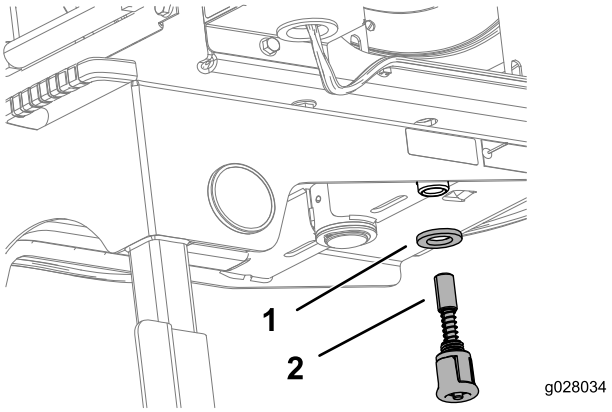

Figur 12

1. Bricka
2. Fjädersprint

7. Anslut de återstående kablagekontakterna till motorn, huvudkablagets strömkälla och kontakterna i slangvindssatsen.

4

Montera reglerventilen

Delar som behövs till detta steg:

1	Reglerventil
1	T-koppling
1	Slangklämma
3	Kabelband
1	R-klämma
1	Slang (180 cm)
1	Klämma
1	90-graderskoppling
1	Rörkoppling
1	Mutter (1/4–20 tum)
1	Flänsmutter (3/8–16 tum)
1	Tryckomvandlarledning
1	Skruv (1/4–20 x 3/4 tum)

Tillvägagångssätt

1. Koppla bort locket och kopplingen från tryckmätarporten (Figur 13).

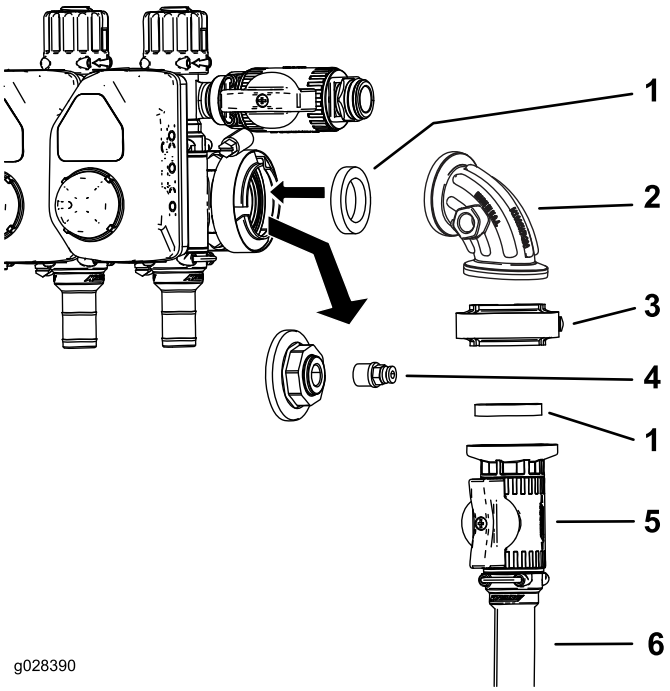

Figur 13

1. Packning
2. 90-graderskoppling
3. Klämma
4. Koppling
5. Reglerventil
6. Försörjningsslang till slangvinda

2. Montera reglerventilenheten så som visas i Figur 13.
3. Montera kopplingen i den öppna porten på 90-graderskopplingen (Figur 13 och Figur 14).

   Obs: Locket kan kasseras.

4. Fäst slangvindans försörjningsslang vid reglerventilen med en slangklämma (Figur 13).
5. Fäst slangen (180 cm) på det övre fästet med en R-klämma, en skruv (1/4–20 x 3/4 tum) och en mutter (1/4–20 tum) enligt Figur 14.

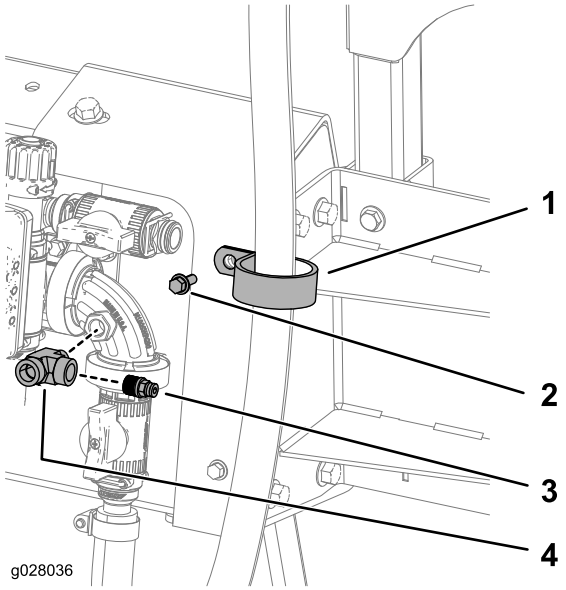

Figur 14

1. R-klämma
2. Skruv
3. Koppling
4. T-koppling

6. Sätt PTFE-tejp på T-kopplingens gängor och anslut T-kopplingen till reglageventilen (Figur 14).
7. Sätt PTFE-tejp på kopplingens gängor och anslut kopplingen till T-kopplingen (Figur 14).
8. Anslut tryckomvandlarledningen till T-kopplingen och ventilen på tryckmätarkopplingen (Figur 15).

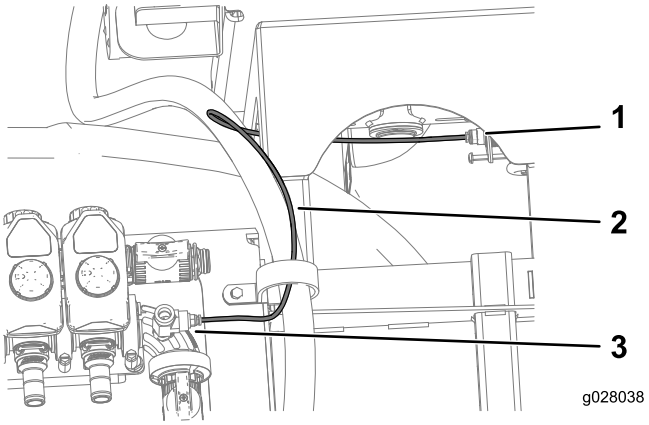

Figur 15

1. Tryckmätarkoppling
2. Tryckomvandlarledning
3. T-koppling

9. Anslut slangen (180 cm) till slanghullingen på slangvindan och fäst slangen med en slangklämma enligt Figur 16.

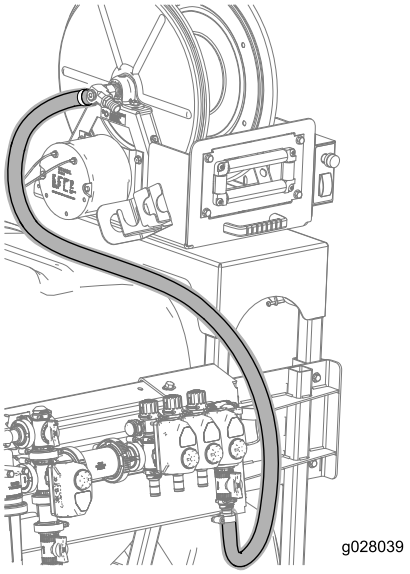

Figur 16

10. Fäst kablaget vid slangvindans försörjningsslang med tre kabelband.

5

Ansluta sprutslangen

Delar som behövs till detta steg:

1	Sprutpistolslang med koppling
1	Sprutpistol
1	Liten slangklämma

Tillvägagångssätt

1. Linda teflontejp runt slangkopplingens gängor på den långa slangen och montera kopplingen i den anslutande slangen på slangvindan (Figur 17).

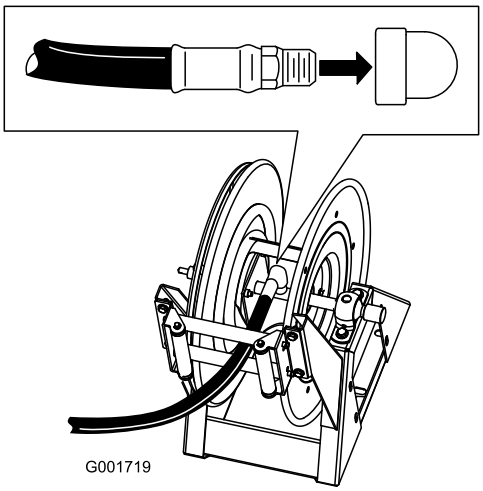

Figur 17

2. Anslut den långa slangens fria ände till kopplingen på sprutpistolen (Figur 18).

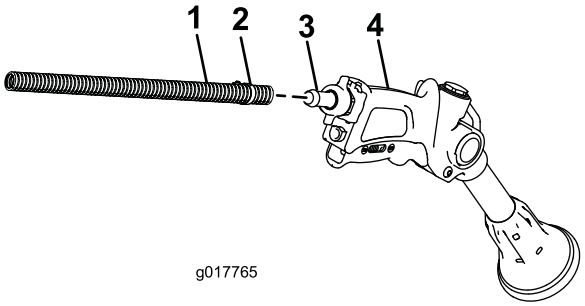

Figur 18

1. Slang	3. Hulling
2. Slangklämma	4. Sprutpistol

3. Fäst slangens ände med en liten slangklämma.
4. Anslut batteriets minusledning till batteriet.
5. Tryck på slangupprullningsknappen och styr försiktigt på slangen på slangvindan genom att föra slangen från sida till sida så att den fördelas jämnt.

⚠ VAR FÖRSIKTIG

Händer, löst sittande kläder, långt hår och smycken kan fastna i slangen och slangvindan under upprullning och orsaka personskador.

- **Håll händerna borta från slangvindan och slangen under upprullning.**
- **Bär inte löst sittande kläder eller smycken. Sätt upp långt hår.**

Körning

⚠ VARNING

Vätska som läcker ut under tryck kan tränga in i huden och orsaka skador.

- **Håll kroppen och händerna borta från munstycken som sprutar ut vätska under högtryck.**
- **Rikta inte sprutan mot personer eller djur.**
- **Se till att alla vätskeslangar och -ledningar är i gott skick och att alla anslutningar och kopplingar är ordentligt åtdragna innan systemet trycksätts.**
- **Använd kartong eller papper för att hitta läckor.**
- **Lätta på allt tryck i systemet på ett säkert sätt innan du utför något arbete i det.**
- **Uppsök läkare omedelbart om du träffas av en vätskestråle och vätskan tränger in i huden.**
- **Heta vätskor och kemikalier kan orsaka brännskador och andra personskador.**

Viktigt: Sprutan ska alltid tömmas och rengöras omedelbart efter varje användningstillfälle. Om detta råd inte följs kan kemikalierna torka eller förtjockas i ledningarna och sätta igen pumpen och andra komponenter.

Rengör sprutsystemet efter **varje** användningstillfälle. Gör så här för att rengöra sprutsystemet på rätt sätt:

- Skölj ur systemet tre gånger.
- Använd minst 189 liter vatten för varje sköljning.
- Använd de rengöringsmedel och neutraliseringsmedel som rekommenderas av kemikalietillverkarna.
- Använd rent vatten (utan rengöringsmedel eller neutraliseringsmedel) för den **sista** sköljningen.

Växla från sprutrampsläget till handsprutningsläget

1. Stanna maskinen, stäng av ramperna och dra åt parkeringsbromsen.

   ⚠ VARNING

   Om du använder handsprutan medan du kör kan du förlora kontrollen, vilket kan leda till personskador eller dödsfall. Använd inte handsprutan medan du kör.

2. Se till att avtryckarlåset på sprutpistolen är låst på maskinens baksida.
3. Vrid reglerventilspaken till det påslagna läget.
4. Starta pumpen i körläget.

5. Sätt huvudrampen i läget On (På).
6. Ställ in önskad motorhastighet och sätt låsbrytaren för motorhastigheten i neutralläge.

   Viktigt: Låt inte tryckinställningen överstiga 10,34 bar på handsprutan.

Spruta med handsprutan

1. Dra ut så mycket slang som önskas från slangvindan.

   Viktigt: Dra inte slangen med sprutpistolen. Håll alltid i slangen och dra i den direkt. Om du drar ut slangen genom att hålla i sprutpistolen kan slangen skadas eller pistolens koppling gå sönder.
2. Frigör avtryckarlåset.
3. Rikta sprutpistolens munstycke mot det område som ska besprutas och tryck in avtryckaren.
4. Släpp avtryckaren och lås avtryckarlåset när du är klar.

Växla från handsprutningsläget till sprutrampsläget

1. Tryck in upprullningsknappen på slangvindan tills endast några decimeter slang finns kvar utanför slangvindan.

   ⚠ VAR FÖRSIKTIG

   Händer, löst sittande kläder, långt hår och smycken kan fastna i slangen och slangvindan under upprullning och orsaka personskador.

   - **Håll händerna borta från slangvindan och slangen under upprullning.**
   - **Bär inte löst sittande kläder eller smycken. Sätt upp långt hår.**
2. Vrid reglerventilspaken till det stängda läget.
3. Rikta sprutpistolens munstycke mot ett område som det är säkert att bespruta, frigör avtryckarlåset och håll in avtryckaren tills slangen har tömts på vätska. Aktivera sedan avtryckarlåset på nytt.
4. Sätt tillbaka sprutpistolen på hållaren på slangvindans baksida.
5. Ställ motorn på tomgång igen.
6. Stoppa pumpen.

   Viktigt: Var noga med spola ur sprutpistolen med färskt rent vatten vid den dagliga rengöringen (se sprutans *bruksanvisning*). Om sprutpistolen inte rengörs ordentligt kan dess prestanda försämras och slangvindans och sprutpistolens tillförlitlighet kan sjunka.
7. Ställ in önskat tryck med hastighetsomkopplaren.

Anteckningar:

Försäkran om inbyggnad

The Toro Company, 8111 Lyndale Ave. South, Bloomington, MN, USA försäkrar att följande enheter överensstämmer med nedanstående direktiv, förutsatt att de monteras i enlighet med medföljande anvisningar på vissa Toro-modeller enligt vad som anges i tillämplig försäkran om överensstämmelse.

Modellnr	Serienr	Produktbeskrivning	Fakturabeskrivning	Allmän beskrivning	Direktiv
41621	315000001 och högre	Svängbar slangvinda, 2015 och senare Multi-Pro 5800-grässpruta	MP5800 PIVOTING HOSE REEL	Spruttillbehör	2006/42/EG, 2000/14/EG

Relevant teknisk dokumentation har sammanställts enligt kraven i Del B i Bilaga VII i direktivet 2006/42/EG.

Vi åtar oss att vidarebefordra, vid förfrågningar från nationella myndigheter, relevant information om denna delvis fullbordade maskin. Vidarebefordringen sker elektroniskt.

Maskinen ska inte tas i drift förrän den har monterats på lämpliga Toro-modeller enligt anvisningarna i tillhörande försäkran om överensstämmelse och i enlighet med alla andra tillgängliga anvisningar, varefter maskinen kan sägas överensstämma med alla relevanta direktiv.

Intygas:

David S. Klis

David Klis
Senior Engineering Manager
8111 Lyndale Ave. South
Bloomington, MN 55420, USA
February 3, 2015

Teknisk EU-kontakt:

Peter Tetteroo
Toro Europe NV
B-2260 Oevel-Westerloo
Belgium

Tel. 0032 14 562960
Fax 0032 14 581911

Lista över internationella återförsäljare

Återförsäljare:	Land:	Telefonnummer:	Återförsäljare:	Land:	Telefonnummer:
Agrolanc Kft	Ungern	36 27 539 640	Maquiver S.A.	Colombia	57 1 236 4079
Balama Prima Engineering Equip.	Hongkong	852 2155 2163	Maruyama Mfg. Co. Inc.	Japan	81 3 3252 2285
B-Ray Corporation	Korea	82 32 551 2076	Mountfield a.s.	Tjeckien	420 255 704 220
Casco Sales Company	Puerto Rico	787 788 8383	Mountfield a.s.	Slovakien	420 255 704 220
Ceres S.A.	Costa Rica	506 239 1138	Munditol S.A.	Argentina	54 11 4 821 9999
CSSC Turf Equipment (pvt) Ltd.	Sri Lanka	94 11 2746100	Norma Garden	Ryssland	7 495 411 61 20
Cyril Johnston & Co.	Nordirland	44 2890 813 121	Oslinger Turf Equipment SA	Ecuador	593 4 239 6970
Cyril Johnston & Co.	Irland	44 2890 813 121	Oy Hako Ground and Garden Ab	Finland	358 987 00733
Equiver	Mexiko	52 55 539 95444	Parkland Products Ltd.	Nya Zeeland	64 3 34 93760
Femco S.A.	Guatemala	502 442 3277	Perfetto	Polen	48 61 8 208 416
ForGarder OU	Estland	372 384 6060	Pratoverde SRL.	Italien	39 049 9128 128
G.Y.K. Company Ltd.	Japan	81 726 325 861	Prochaska & Cie	Österrike	43 1 278 5100
Geomechaniki of Athens	Grekland	30 10 935 0054	RT Cohen 2004 Ltd.	Israel	972 986 17979
Golf international Turizm	Turkiet	90 216 336 5993	Riversa	Spanien	34 9 52 83 7500
Guandong Golden Star	Kina	86 20 876 51338	Lely Turfcare	Danmark	45 66 109 200
Hako Ground and Garden	Sverige	46 35 10 0000	Solvert S.A.S.	Frankrike	33 1 30 81 77 00
Hako Ground and Garden	Norge	47 22 90 7760	Spypros Stavrinides Limited	Cypern	357 22 434131
Hayter Limited (U.K.)	Storbritannien	44 1279 723 444	Surge Systems India Limited	Indien	91 1 292299901
Hydroturf Int. Co Dubai	Förenade Arabemiraten	97 14 347 9479	T-Markt Logistics Ltd.	Ungern	36 26 525 500
Hydroturf Egypt LLC	Egypten	202 519 4308	Toro Australia	Australien	61 3 9580 7355
Irrimac	Portugal	351 21 238 8260	Toro Europe NV	Belgien	32 14 562 960
Irrigation Products Int'l Pvt Ltd.	Indien	0091 44 2449 4387	Valtech	Marocko	212 5 3766 3636
Jean Heybroek b.v.	Nederländerna	31 30 639 4611	Victus Emak	Polen	48 61 823 8369

Europeiskt sekretessmeddelande

De uppgifter som Toro registrerar
Toro Warranty Company (Toro) respekterar din integritet. För att kunna behandla dina garantianspråk och kontakta dig i händelse av att en produkt måste återkallas ber vi dig att uppge vissa personuppgifter, antingen direkt eller via din lokala Toro-återförsäljare.

Toros garantisystem körs på servrar som finns i USA där sekretesslagarna kanske inte ger samma skydd som i ditt land.

GENOM ATT UPPGE DINA PERSONUPPGIFTER TILL OSS SAMTYCKER DU TILL ATT DE BEHANDLAS SÅ SOM BESKRIVS I DET HÄR SEKRETESSMEDDELANDET.

Så här använder Toro informationen
Toro kan använda dina personuppgifter för att behandla garantianspråk och för att kontakta dig i händelse av att en produkt återkallas. Toro kan vidarebefordra uppgifterna till sina dotterbolag, återförsäljare eller andra affärspartners i samband med någon av dessa aktiviteter. Vi säljer inte dina personuppgifter till något annat företag. Vi förbehåller oss rätten att vidarebefordra personuppgifter i syfte att efterleva tillämpliga lagar och uppfylla förfrågningar från vederbörliga myndigheter, administrera system på rätt sätt eller för vår egen eller andra användares säkerhet.

Så här sparas dina personuppgifter
Vi sparar dina personuppgifter så länge vi behöver dem för det syfte de ursprungligen registrerades för, av andra legitima skäl (t.ex. för att följa föreskrifter) eller så länge som krävs enligt tillämplig lag.

Toros engagemang för att skydda dina personuppgifter
Vi vidtar skäliga försiktighetsåtgärder för att skydda dina personuppgifter. Vi vidtar också åtgärder för att bibehålla personuppgifternas aktuella status så att de är korrekta.

Åtkomst och korrigering av personuppgifter
Om du vill granska eller korrigera personuppgifter kan du kontakta oss via e-post på legal@toro.com.

Konsumenträtt i Australien

Australiensiska kunder hittar information rörande australiensisk konsumenträtt inuti förpackningen eller hos den lokala Toro-återförsäljaren.

Toros allmänna produktgaranti

Två års begränsad garanti

Fel och produkter som omfattas

The Toro Company och dess dotterbolag Toro Warranty Company garanterar gemensamt, och i enlighet med ett avtal dem emellan, att din Toro-produkt (”produkten”) är utan material- och tillverkningsfel i två år eller 1 500 arbetstimmar*, beroende på vilket som inträffar först. Den här garantin gäller för alla produkter förutom luftare (och för dem finns det separata garantiförklaringar). Om ett fel som omfattas av garantin föreligger, kommer vi att reparera produkten utan kostnad. Detta omfattar feldiagnos, utförande av arbetet, reservdelar och transport. Denna garanti börjar gälla det datum då produkten levereras till den ursprungliga köparen i återförsäljarledet.
* Produkten är försedd med en timmätare.

Anvisningar för garantiservice

Du är ansvarig för att meddela produktdistributören eller den auktoriserade återförsäljaren som du köpte produkten av så snart du tror att ett fel som omfattas av garantin föreligger. Om du behöver hjälp med att hitta en produktdistributör eller auktoriserad återförsäljare, eller om du har några frågor som rör dina rättigheter och skyldigheter beträffande garantin, kan du kontakta oss på:

Toro Commercial Products Service Department
Toro Warranty Company
8111 Lyndale Avenue South
Bloomington, MN 55420-1196 USA

+1–952–888–8801 eller +1–800–952–2740
E-post: commercial.warranty@toro.com

Ägarens ansvar

Som ägare till produkten är du ansvarig för att utföra det underhåll och de justeringar som krävs, i enlighet med anvisningarna i *bruksanvisningen*. Om du inte utför det underhåll och de justeringar som krävs kan detta leda till att ett eventuellt garantianspråk inte godkänns.

Produkter och fel som inte omfattas

Det är inte alla produkt- eller funktionsfel som kan inträffa under garantiperioden som beror på material- eller tillverkningsfel. Den här garantin omfattar inte följande:

- Produktfel som orsakats av att andra reservdelar än Toro-originaldelar har använts eller av att extra, modifierade tillbehör och produkter som inte har tillverkats av Toro har monterats och använts. I vissa fall erbjuder tillverkaren en separat garanti för sådana produkter.
- Produktfel som orsakas av underlåtenhet att utföra det underhåll och/eller de justeringar som rekommenderas. Garantianspråk kan komma att underkännas om Toro-produkten inte underhålls i enlighet med anvisningarna i stycket Rekommenderat underhåll i *bruksanvisningen*.
- Produktfel som orsakas av felaktig, slarvig eller vårdslös användning av produkten.
- Slitdelar som förbrukas vid användning, förutom om dessa visar sig vara defekta. Exempel på slitdelar som förbrukas eller slits ut vid normal användning av produkten omfattar, men är inte begränsade till, bromsklossar, bromsbelägg, lamellbelägg, knivar, cylindrar, valsar och lager (tätade eller smörjbara), underknivar, tändstift, svänghjul och svänghjulslager, däck, filter, remmar samt vissa sprutkomponenter som membran, munstycken och backventiler m.m.
- Fel som orsakats av yttre påverkan. Yttre påverkan omfattar, men är inte begränsat till, väder, förvaringsomständigheter, föroreningar, användning av bränslen, kylvätskor, smörjmedel, tillsatser, konstgödningsmedel, vatten eller kemikalier m.m. som ej har godkänts.
- Fel eller problem med prestandan på grund av att bränslen (t.ex. bensin, diesel eller biodiesel) som inte uppfyller respektive industristandarder har använts.
- Normalt förekommande buller, vibrationer, slitage och försämringar.
- Normalt slitage omfattar, men är inte begränsat till, skador på säten till följd av slitage eller nötning, slitage på målade ytor, repor på dekaler eller fönster m.m.

Reservdelar

Reservdelar som planeras att bytas ut i förbindelse med nödvändigt underhåll omfattas endast av garantin under perioden fram till den planerade tidpunkten för utbytet av delen. Delar som byts ut i enlighet med den här garantin omfattas av garantin under hela den återstående produktgarantin och tillfaller Toro. Toro fattar det slutliga beslutet om huruvida en befintlig del eller enhet ska repareras eller bytas ut. Toro har rätt att använda omarbetade reservdelar vid garantireparationer.

Garanti för djupurladdnings- och litiumjonbatterier:

Djupurladdnings- och litiumjonbatterier har en total livslängd på ett visst antal kilowattimmar. Användnings-, laddnings- och underhållstekniker kan förlänga eller minska den totala batterilivslängden. I och med att batterierna i produkten används minskar gradvis mängden användbart arbete mellan laddningsintervallerna tills dess att batteriet är helt urladdat. Ansvaret för att ersätta urladdade batterier, på grund av normal användning, faller på produktens ägare. Batterierna måste kanske bytas ut under garantiperioden, och det sker då på ägarens bekostnad. Observera (endast litiumjonbatterier): Garantin för litiumjonbatterier är begränsad och beräknas proportionellt från år tre till fem baserat på användningstid och antal förbrukade kilowattimmar. Se *bruksanvisningen* för mer information.

Ägaren bekostar underhållet

Den vanliga service som krävs för Toro-produkter omfattar bland annat att finjustera motorn, smörja, rengöra och polera maskinen, byta filter och kylvätska samt att utföra det underhåll som rekommenderas. Sådan service får ägaren själv bekosta.

Allmänna villkor

Reparation av en auktoriserad Toro-distributör eller Toro-återförsäljare är den enda kompensation som du har rätt till under denna garanti.

Varken The Toro Company eller Toro Warranty Company är ansvariga för indirekta eller oförutsedda skador eller följdskador i samband med användningen av de Toro-produkter som omfattas av denna garanti. Detta inkluderar alla kostnader eller utgifter för att tillhandahålla ersättningsutrustning eller service under rimliga perioder med funktionsfel eller avsaknad av möjlighet av använda produkten medan reparationer som omfattas av garantin utförs. Med undantag för den emissionsgaranti som nämns nedan, och endast om denna är tillämplig, finns ingen annan uttrycklig garanti. Alla indirekta garantier i fråga om säljbarhet och användningslämplighet är begränsade till denna uttryckliga garantis varaktighet.

I vissa stater är det inte tillåtet att undanta oförutsedda skador eller följdskador, eller tidsbegränsa en indirekt garantis varaktighet, och i dessa fall är det möjligt att ovanstående undantag och begränsningar inte gäller. Denna garanti ger dig specifika juridiska rättigheter, och du kan även ha andra rättigheter som varierar från stat till stat.

Anmärkning om motorgarantin:

Produktens emissionskontrollsystem kan omfattas av en separat garanti som uppfyller de krav som fastställts av den amerikanska miljömyndigheten (Environmental Protection Agency, EPA) och/eller Kaliforniens luftskyddsmyndighet (California Air Resources Board, CARB). Tidsbegränsningarna som anges ovan är inte tillämpliga i fråga om garantin för emissionskontrollsystem. Se garantiförklaringen om emissionskontroll som medföljer produkten eller finns i motortillverkarens dokumentation för ytterligare information.

Andra länder än USA och Kanada

Kunder som har köpt Toro-produkter som exporterats från USA eller Kanada ska kontakta sin Toro-distributör (återförsäljare) för att få garantipolicyn för sitt eget land eller sin provins eller stat. Om du av någon anledning är missnöjd med din distributörs service eller har svårt att få garantiupplysningar kontaktar du Toro-importören.

374-0253 Rev C