Form No. 3394-770 Rev A

TORO®

Count on it.

Betjeningsvejledning

# ProPass-200 Top Dresser

**Modelnr. 44701—Serienr. 315000001 og derover**

**Modelnr. 44751—Serienr. 315000001 og derover**

Registrer dit produkt på www.Toro.com.
Oversættelse af original (DA)

CE

*3394-770* A

Dette produkt overholder alle relevante EU-direktiver. Yderligere oplysninger fås på den separate produktspecifikke overensstemmelseserklæring.

**Elektromagnetisk kompatibilitet**

**Indenlandsk:** Denne enhed overholder paragraf 15 i FCC-reglerne. Drift er med forbehold af følgende to forhold: (1) Enheden må ikke forårsage skadelig interferens, og (2) denne enhed skal acceptere interferens, herunder interferens der kan forårsage uønsket drift.

Dette udstyr genererer og bruger radiofrekvensenergi, og hvis det ikke installeres og bruges korrekt, dvs. i nøje overensstemmelse med producentens anvisninger, kan det forårsage interferens på radio- og tv-modtagelse. Det er blevet typetestet og overholder de i FCC-reglerne anførte grænser for computerudstyr i klasse B i henhold til specifikationerne i stykke J, paragraf 15, i FCC-reglerne, som er udformet til at give rimelig beskyttelse mod sådan interferens i en boliginstallation. Der er imidlertid ingen garanti for, at der ikke kan opstå interferens i en installation. Hvis dette udstyr forårsager interferens på radio- og tv-modtagelse, hvilket kan afgøres ved at tænde og slukke udstyret, opfordres brugeren til at forsøge at afhjælpe interferensen med en af følgende foranstaltninger:Drej modtagerantennen, flyt styreenhedsmodtageren i forhold til radio-/tv-antennen, eller slut styreenheden til en anden stikkontakt, så styreenhed og radio/tv er koblet til forskellige grenledninger.Brugeren skal om nødvendigt kontakte forhandleren eller en erfaren radio-/tv-tekniker med henblik på yderligere afhjælpningsforslag.Brugeren kan eventuelt drage nytte af følgende brochure, der er udarbejdet af Federal Communications Commission (amerikansk standardiseringsorgan): "How to Identify and Resolve Radio-TV Interference Problems" (Sådan identificeres og løses problemer med radio-/tv-interferens). Denne brochure kan fås hos U.S. Government Printing Office, Washington, DC 20402. Varenr. 004-000-00345-4.

**FCC ID: OA3MRF24J40MC-basis, OA3MRF24J40MA-håndholdt**

**IC: 7693A-24J40MC-basis, 7693A-24J40MA-håndholdt**

Drift er med forbehold af følgende to forhold: (1) enheden forårsager muligvis ikke interferens, og (2) denne enhed skal acceptere interferens, herunder interferens, der kan forårsage uønsket drift.

# Indledning

Denne Top Dresser må udelukkende bruges af professionelle, ansatte operatører ved kommercielle anvendelser. Den er primært udviklet til måling og spredning af materialer under forskellige fugtighedsforhold, uden at dette medfører tilstopning eller væsentligt påvirker spredningen.

Læs denne vejledning omhyggeligt, så du kan lære at betjene og vedligeholde produktet korrekt samt undgå person- og produktskade. Det er dit ansvar at betjene produktet korrekt og sikkert.

Du kan kontakte Toro direkte på www.Toro.com for at få oplysninger om produkter og tilbehør, hjælp til at finde en forhandler og for at registrere dit produkt.

Når du har brug for service, originale Toro-dele eller yderligere oplysninger, bedes du kontakte en autoriseret serviceforhandler eller Toros kundeservice samt have produktets model- og serienummer parat. Figur 1 viser model- og serienummerets placering på produktet. Skriv numrene, hvor der er gjort plads til dette.

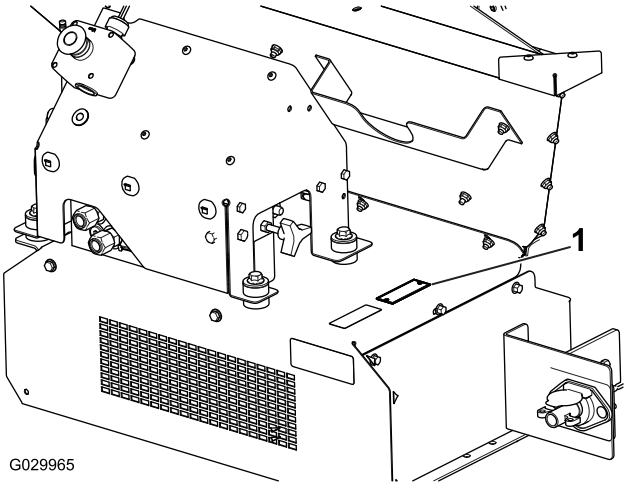


**Figur 1**

1. Model- og serienummerets placering

**Modelnr.** _____

**Serienr.** _____

Denne manual advarer dig om mulige farer og giver dig særlige sikkerhedsoplysninger ved hjælp af advarselssymbolet (Figur 2), der angiver en fare, som kan forårsage alvorlig personskade eller død, hvis du ikke følger de anbefalede forholdsregler.

**Figur 2**

1. Advarselssymbol

Denne betjeningsvejledning bruger to andre ord til at fremhæve oplysninger. **Vigtigt** henleder opmærksomheden på særlige mekaniske oplysninger, og **Bemærk** angiver generel information, som det er værd at lægge særligt mærke til.

**© 2015—The Toro® Company**
**8111 Lyndale Avenue South**
**Bloomington, MN 55420**



**Kontakt os på www.Toro.com.**
**Trykt i USA.**
**Alle rettigheder forbeholdes**

# Indhold


Sikkerhed ..... 3
Sikker betjeningspraksis ..... 3
Sikkerheds- og instruktionsmærkater ..... 6
Opsætning ..... 9
1 Klargøring af maskinens basismodel ..... 9
2 Montering af ledningsnettet ..... 11
3 Montering af tragtbeholderforlængersæt ..... 12
4 Montering af tragtbeholder på bugseringschassis ..... 12
5 Tilslutning af det mellemste ledningsnet ..... 13
6 Tilslutning af tænd/sluk-anordningen ..... 13
7 Samling af den håndholdte fjernbetjening ..... 14
8 Montering af den trådløse styreenhed ..... 15
Produktoversigt ..... 16
Betjeningsanordninger ..... 16
Specifikationer ..... 17
Udstyr/tilbehør ..... 17
Betjening ..... 18
Driftsegenskaber ..... 18
Tilkobling af maskinen til et bugseringskøretøj ..... 18
Tænd/sluk for maskinens strøm ..... 18
Driftsklargøring af maskinen ..... 19
Betjening af maskinen ..... 22
Sikkerhed ved brug af trådløs styreenhed (kun model 44751) ..... 22
Frakobling af maskinen fra et bugseringskøretøj ..... 22
Betjening af hydraulikstyreenheder og udstyr ..... 23
Betjening af transportbåndet og udstyret ..... 28
Indstilling af knapperne Forudindstilling 1, 2 og 3 ..... 30
Brug af en forudindstillet tilstand ..... 30
Bugseringskøretøj ..... 30
Læsning ..... 31
Aflæsning ..... 31
Kørsel ..... 31
Bakker ..... 31
Parkering ..... 31
Brug af støttebenene ..... 32
Vedligeholdelse ..... 34
Smøring ..... 34
Daglige kontroller ..... 34
Hydrauliksystem ..... 35
Vedligeholdelse af transportbåndets system ..... 35
Vask af maskinen ..... 36
Opbevaring ..... 37
Fejlfinding ..... 38
Kontrol af fejlkoder (kun EH-modeller) ..... 38
Meddelelser på håndholdt styreenhed (kun EH-modeller) ..... 39


# Sikkerhed

**Hvis operatøren eller ejeren anvender eller vedligeholder maskinen forkert, kan det medføre personskade. For at nedsætte risikoen for potentiel personskade skal operatøren overholde disse sikkerhedsforskrifter og altid være opmærksom på advarselssymbolerne, der betyder Forsigtig, Advarsel eller Fare – personlige sikkerhedsanvisninger. Hvis forskrifterne ikke overholdes, kan det medføre personskade eller død.**

## Sikker betjeningspraksis

### Uddannelse

- Læs *betjeningsvejledningen* og andet uddannelsesmateriale omhyggeligt. Bliv fortrolig med betjeningsanordningerne og sikkerhedssymbolerne, samt hvordan udstyret bruges korrekt.
- Lad aldrig børn eller andre personer, der ikke kender denne vejledning, bruge maskinen. Vær opmærksom på, at lokale forskrifter kan angive en mindstealder for operatøren.
- Anvend aldrig maskinen, når der er mennesker, især børn, eller kæledyr i nærheden.
- Husk, at operatøren eller brugeren er ansvarlig for ulykker eller farer, der måtte ramme ham/hende selv, andre mennesker eller ejendom.
- Tag ikke passagerer med.
- Alle førere og mekanikere skal indhente og få professionel og praktisk vejledning. Ejeren er ansvarlig for uddannelsen af brugerne. En sådan vejledning skal understrege:
  - behovet for omtanke og koncentration, når der arbejdes med plænetraktorer;
  - herredømmet over en plænetraktor, der glider på en bakkeskråning, kan ikke genvindes ved at bruge bremsen. Hovedårsagerne til mistet herredømme er:
    - ◊ utilstrækkeligt hjulgreb;
    - ◊ for hurtig kørsel;
    - ◊ utilstrækkelig opbremsning;
    - ◊ maskintypen er uegnet til formålet;
    - ◊ manglende kendskab til jordforholdenes betydning, især skråninger;
    - ◊ forkert bugsering og lastfordeling.

### Forberedelser

- Brug altid hensigtsmæssigt fodtøj, lange bukser, sikkerhedshjelm, sikkerhedsbriller og høreværn, når du anvender maskinen. Langt hår, løsthængende tøj eller smykker kan blive filtret ind i bevægelige dele. Betjen ikke udstyret, når du går med bare fødder eller med åbne sandaler.

- Bedøm terrænet, så du kan vælge det nødvendige tilbehør og udstyr til korrekt og sikker udførelse af opgaven. Brug kun tilbehør og udstyr, der er godkendt af producenten.
- Kontroller, at dødemandsgrebene, sikkerhedskontakter og afskærmninger er korrekt påmonteret og fungerer korrekt. Betjen ikke maskinen, medmindre disse fungerer korrekt.

## Betjening

- Betjen ikke motoren i et indelukket område, hvor der kan samle sig farlige kuliltedampe.
- Anvend kun maskinen i dagslys eller i godt, kunstigt lys.
- Husk, at der ikke findes sikre skråninger. Kørsel på græsskråninger kræver særlig opmærksomhed. For at forhindre, at maskinen vælter, skal følgende forholdsregler overholdes:
  - Undgå pludselig standsning eller start, når der køres op og ned ad skråninger.
  - Kørselshastigheden bør være lav på skråninger og i skarpe sving.
  - Vær opmærksom på små forhøjninger og huller samt andre skjulte farer.
  - Betjen aldrig maskinen på tværs af en skråning, medmindre den er beregnet til det.
- Vær opmærksom på huller i terrænet samt andre skjulte risici.
- Vær forsigtig, når du benytter tungt udstyr.
  - Drej ikke skarpt. Vær forsigtig, når du bakker.
  - Skift ikke fra bakning til fremadkørsel eller fra fremadkørsel til bakning uden først at standse helt op.
  - Brug modvægt(e) eller hjulvægte, når det er foreslået i *betjeningsvejledningen*.
- Hold øje med trafikken, når du krydser eller kører i nærheden af veje.
- Når du bruger påmonterede redskaber, må du aldrig rette udblæsning af materiale mod omkringstående eller tillade nogen at komme nær maskinen, mens den kører.
- Brug aldrig plæneklipperen med beskadigede værn, afskærmninger eller uden korrekt påmonterede sikkerhedsanordninger. Sørg for, at alle sikkerhedskontakter er påmonteret, korrekt justeret og fungerer korrekt.
- Når der læsses med sand, skal lasten fordeles jævnt. Brug bugseringskøretøjet særligt forsigtigt, når tragtbeholderen er fyldt med sand. Hold lasten afbalanceret for at forhindre den i at forskubbe sig.
- Der må ikke komme vand på den trådløse styreenhed.
- Lav ikke om på motorens regulatorindstillinger, og kør ikke bugseringskøretøjet ved for høj hastighed. Hvis motoren betjenes ved for høj hastighed, kan risikoen for personskade øges.
- Før du forlader førersædet:
  - Stands på plan grund.
  - Udkobl kraftudtaget og redskaberne.
  - Skift til frigear, og aktiver parkeringsbremsen.
  - Stop motoren, og fjern nøglen.
- Udkobl drevet til redskaberne, stop motoren, og fjern tændingsnøglen:
  - før du fjerner blokeringer.
  - før du efterser, rengør eller arbejder på maskinen.
  - hvis maskinen begynder at ryste unormalt (undersøg årsagen med det samme).
- Sørg for at udkoble drevet til redskaberne, når du transporterer maskinen fra et sted til et andet, eller når den ikke anvendes.
- Du skal standse motoren og sikre dig, at drevet til redskaberne er udkoblet,:
  - før du fylder brændstof på,
  - før du foretager justeringer, medmindre justeringen kan foretages fra førersædet.
- Reducer motorens omdrejningstal, før motoren standses, og luk brændstofventilen, når du er færdig med at slå græs.
- Hold hænder og fødder væk fra tragtbeholderen, mens maskinen er i drift, eller den hydrauliske power pack-motor på bugseringskøretøjet kører.
- Hold hænder og fødder væk fra spinderenheden, mens maskinen er i drift, eller den hydrauliske power pack-motor på bugseringskøretøjet kører.
- Hold hænder væk fra tragtbeholderens afskærmning på spinderens afskærmning, mens maskinen er i drift, eller den hydrauliske power pack-motor på bugseringskøretøjet kører.
- Se bagud og ned for at sikre, at der er fri bane, før du bakker.
- Sænk farten, og vær forsigtig, når du vender og krydser veje og fortove.
- Betjen ikke maskinen, hvis du er påvirket af alkohol eller medicin.
- Lyn kan forårsage alvorlig personskade eller død. Hvis der observeres lyn eller høres torden i området, må maskinen ikke anvendes. Søg ly.
- Ved kørsel på offentlig vej skal operatøren tænde advarselsblinkene, hvis sådanne forefindes, undtagen hvis en sådan anvendelse er forbudt ifølge loven.

## Vedligeholdelse og opbevaring

- Tilspænd løse møtrikker, bolte og skruer for at sikre, at maskinen er i forsvarlig, driftsmæssig stand. Sørg for, at topdresserens monteringspinde, drejetapper og hydrauliske cylindertapper er monteret og fastspændt.
- Opbevar aldrig udstyret med brændstof i tanken i en bygning, hvor brandfarlige dampe kan nå åben ild eller gnister.
- Lad motoren køle af, før du opbevarer maskinen på et lukket sted, og opbevar den ikke i nærheden af åben ild.

- Mindsk brandfaren ved at holde motoren, lydpotten, batterirummet, drevene og brændstofopbevaringsområdet fri for græs, blade eller for meget fedt. Tør spildt olie eller brændstof op.
- Udskift af sikkerhedsmæssige årsager slidte eller beskadigede dele.
- Hvis brændstoftanken skal tømmes, skal dette foregå udendørs.
- Udkobl drevene, skift transmissionen til frigear, aktiver parkeringsbremsen, stop motoren, og tag nøglen ud. Vent på, at al bevægelse er standset, før du justerer, rengør eller reparerer udstyret.
- Luk for brændstoftilførslen under opbevaring og transport. Brændstof må ikke opbevares i nærheden af åben ild.
- Parker maskinen på en plan overflade. Lad aldrig personer, som ikke er uddannede dertil, udføre service på maskinen.
- Brug om nødvendigt donkrafte til at understøtte komponenter.
- Tag forsigtigt trykket af komponenter, hvori der er oplagret energi.
- Frakobl batteriet, før du foretager reparationer. Frakobl minuspolen først og pluspolen sidst. Tilslut pluspolen først og minuspolen sidst.
- Hold hænder og fødder væk fra bevægelige dele. Undgå om muligt at foretage justeringer, mens motoren kører.
- Oplad batterierne på et åbent sted med god ventilation, væk fra gnister og åben ild. Træk stikket til opladeren ud af stikkontakten, før den tilsluttes eller frakobles batteriet. Brug beskyttelsesdragt og isoleret værktøj.
- Sørg for, at alle hydraulikrørsforbindelser er fast tilspændte, og at alle hydraulikslanger og -rør er i god stand, før der sættes tryk på systemet.
- Hold kroppen og hænderne væk fra små lækagehuller eller dyser, der sprøjter hydraulikvæske ud under højtryk. Brug papir eller pap, ikke dine hænder, til at finde lækager. Hydraulikvæske, der trænger ud under tryk, kan have tilstrækkelig kraft til at gå gennem huden og forårsage alvorlig personskade. Hvis der sprøjtes hydraulikvæske ind i huden, skal det fjernes kirurgisk inden for nogle få timer af en læge, der er bekendt med denne type skader, da der ellers kan opstå koldbrand.

# Sikkerheds- og instruktionsmærkater

Sikkerheds- og instruktionsmærkaterne kan nemt ses af operatøren og er placeret tæt på potentielle risikoområder. Beskadigede eller bortkomne mærkater skal udskiftes.

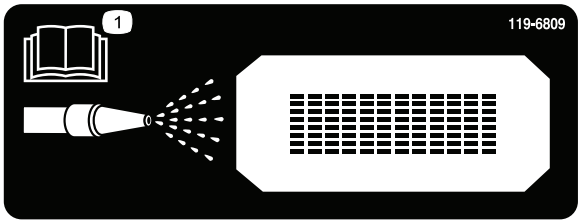


**119-6809**

1. Læs *betjeningsvejledningen* for instruktioner til rengøring af maskinen.

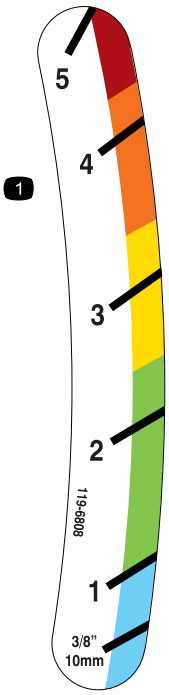


**119-6808**

1. Bagsmækkens højdeindikator

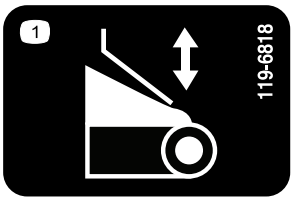


**119-6818**

1. Justering af bagsmækken

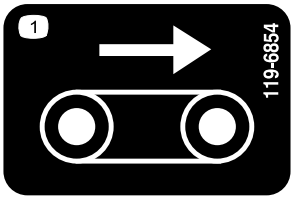


**119-6854**

1. Transportbåndets hastighed

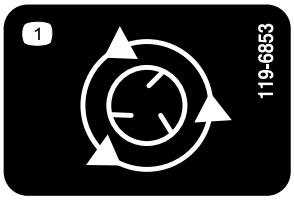


**119-6853**

1. Spinderhastighed

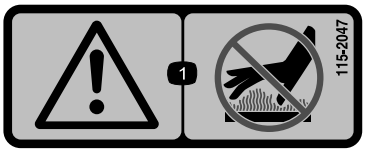


**115-2047**

1. Advarsel – rør ikke ved den varme overflade.

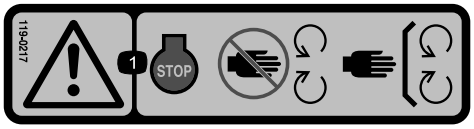


**119-0217**

1. Advarsel – stop motoren, hold afstand til bevægelige dele; hold alle afskærmninger og sikkerhedsanordninger på plads.

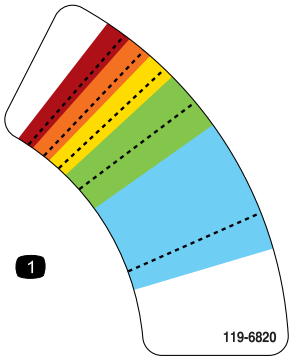


**119-6820**

1. Justering af spinderhastigheden

---

**119-6855**

1. Spinderhastighed

---

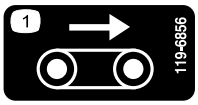


**119-6856**

1. Transportbåndets hastighed

---

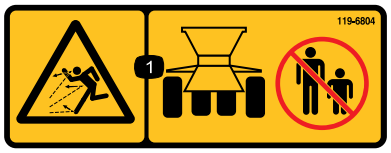


**119-6804**

1. Fare for udslyngede genstande – hold sikker afstand til maskinen.

---

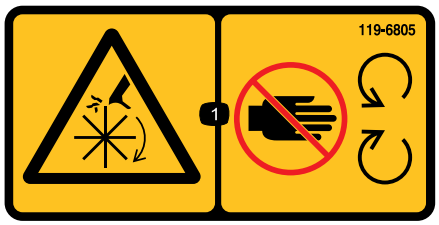


**119-6805**

1. Fare for at skære sig/amputation, rotor – hold afstand til bevægelige dele. Hold alle afskærmninger og sikkerhedsanordninger på plads.

---

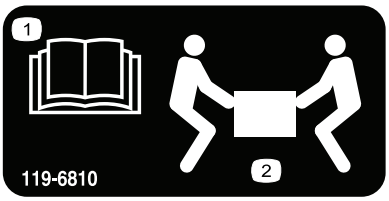


**119-6810**

1. Læs *betjeningsvejledningen*.
2. Skal løftes af to personer.

---

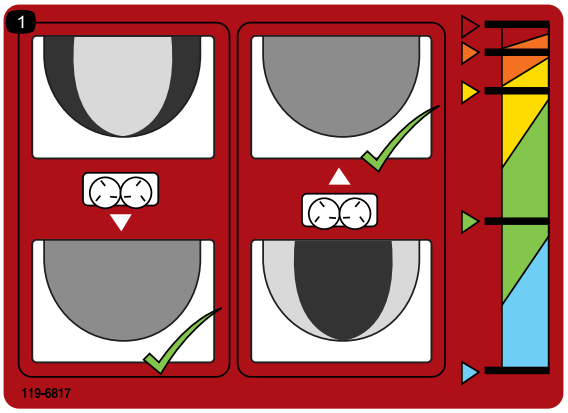


**119-6817**

1. Finjustering af spindere

---

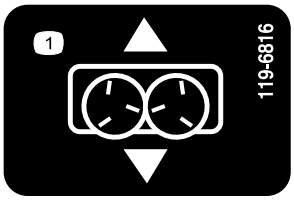


**119-6816**

1. Slædeindstilling

---

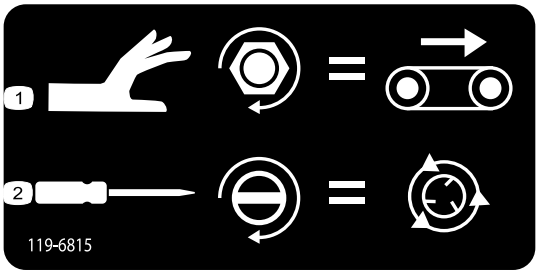


**119-6815**

1. Regulering af transportbåndets hastighed.
2. Justering af spinderhastigheden.

---

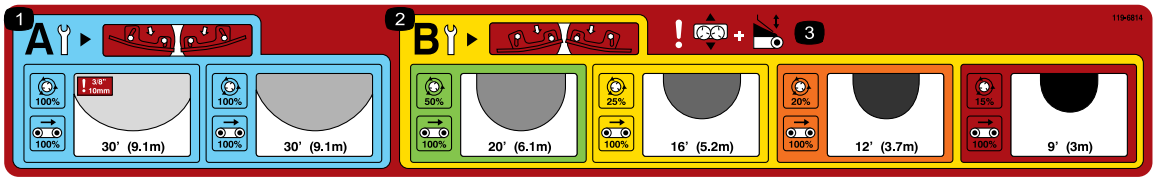


**119-6814**

1. Justeringsindstillinger for spinderen til let spredning (se betjeningsafsnittet for at få flere oplysninger).
2. Justeringsindstillinger for spinderen til kraftig spredning (se betjeningsafsnittet for at få flere oplysninger).
3. Advarsel – indstilling af slæde og bagsmæk.

---

**119-6806**

1. Advarsel – læs *betjeningsvejledningen.*
2. Advarsel – få undervisning, før maskinen tages i brug.
3. Fare for udslyngede genstande – hold sikker afstand til maskinen.
4. Advarsel — stop motoren, tag tændingsnøglen ud og læs *betjeningsvejledningen,* før der udføres vedligeholdelse på maskinen.
5. Advarsel — ingen passagerer på maskinen.
6. Advarsel — hold afstand fra bevægelige dele, og bevar alle afskærmninger på plads.

---

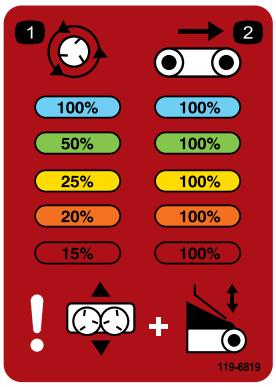


**119-6819**

1. Spinderhastighed i procent
2. Transportbåndets hastighed i procent

---

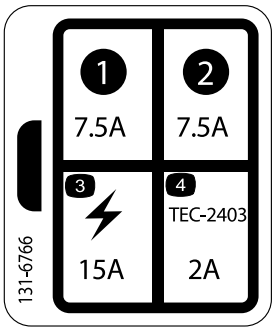


**131-6766**

1. 7,5 A
2. 7,5 A
3. Elektrisk tilbehør – 15 A
4. TEC-2403 – 2 A

---

# Opsætning

## Løsdele

Brug skemaet herunder til at kontrollere, at alle dele er blevet leveret.

| Fremgangsmåde | Beskrivelse | Antal | Anvendelse |
|---|---|---|---|
| 1 | Tragtbeholderens afskærmning<br>Rundhovedet bolt, 1/4 x 5/8 tomme<br>Låsemøtrik | 1<br>3<br>3 | Klargør maskinens basismodel |
| 2 | Ledningsnet<br>Sokkelbeslag<br>Sokkelbeslag, tungt<br>Bræddebolt<br>Flangemøtrik<br>Skrue<br>Flangemøtrik | 1<br>1<br>1<br>2<br>2<br>2<br>2 | Montering af ledningsnettet |
| 3 | Tragtbeholderforlænger - forrest<br>Tragtbeholderforlænger - bagest<br>Bolt<br>Flangemøtrik | 1<br>1<br>9<br>9 | Monter tragtbeholderforlængersættet |
| 4 | Bolt<br>Flangemøtrik | 6<br>6 | Monter tragtbeholderen på bugseringschassiset |
| 5 | Det mellemste ledningsnet | 1 | Tilslut det mellemste ledningsnet |
| 6 | Tænd/sluk-anordning | 1 | Tilslut tænd/sluk-anordningen (kun model 444701). |
| 7 | Håndholdt styreenhed<br>AA-batterier<br>Magnetisk beslag<br>Skruer, små | 1<br>4<br>1<br>6 | Monter den håndholdte styreenhed (kun model 44751). |
| 8 | Styreenhedens beslag<br>Trådløs styreenhed | 1<br>1 | Monter den trådløse styreenhed (kun model 44751) |

## Medier og øvrige dele

| Beskrivelse | Antal | Anvendelse |
|---|---|---|
| Betjeningsvejledning | 1 | Læs før betjening |
| Reservedelskatalog | 1 | Bestilling af reservedele |
| Overensstemmelseserklæring | 1 | Overholdelse af regler |

**Bemærk:** Maskinens venstre og højre side er som set fra den normale betjeningsposition.

# 1

# Klargøring af maskinens basismodel

### Dele, der skal bruges til dette trin:

| | |
|---|---|
| 1 | Tragtbeholderens afskærmning |
| 3 | Rundhovedet bolt, 1/4 x 5/8 tomme |
| 3 | Låsemøtrik |

## Fremgangsmåde

1. Tag maskinens basismodel ud af forsendelseskassen.
2. Fjern bolten og møtrikken fra bagenden af den dobbelte spinder, som fastgør leveringsbeslaget fra maskinens løfteanordning på den dobbelte spinder (Figur 3).

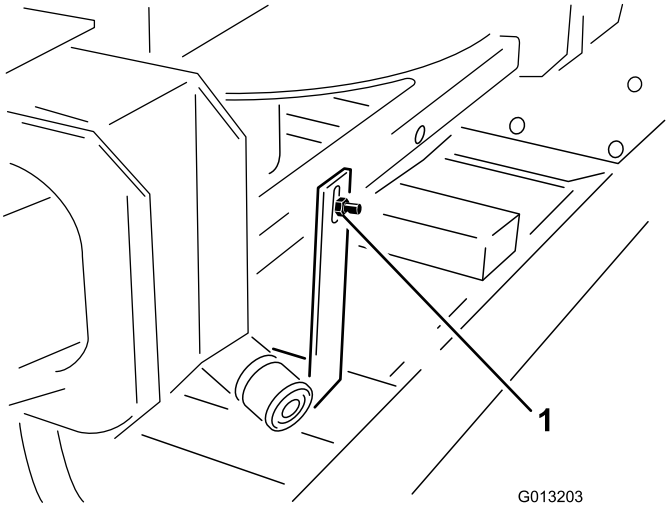


**Figur 3**

1. Leveringsbeslag

3. Fjern de to bolte og møtrikker fra forenden af den dobbelte spinder, som fastgør leveringsbeslaget fra maskinens løfteanordning på den dobbelte spinder (Figur 4).

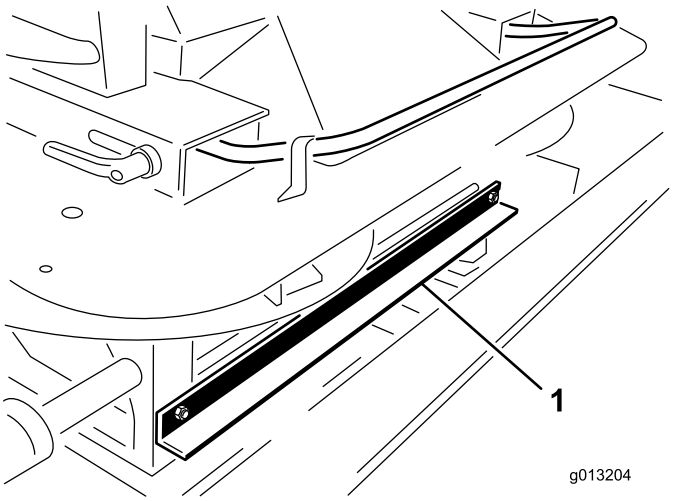


**Figur 4**

1. Leveringsbeslag

4. Dette trin kræver to personer. Løft den dobbelte spinder ud af tragtbeholderen ved hjælp af den dobbelte spinders ydre håndtag. Stil den dobbelte spinder på jorden (Figur 5).

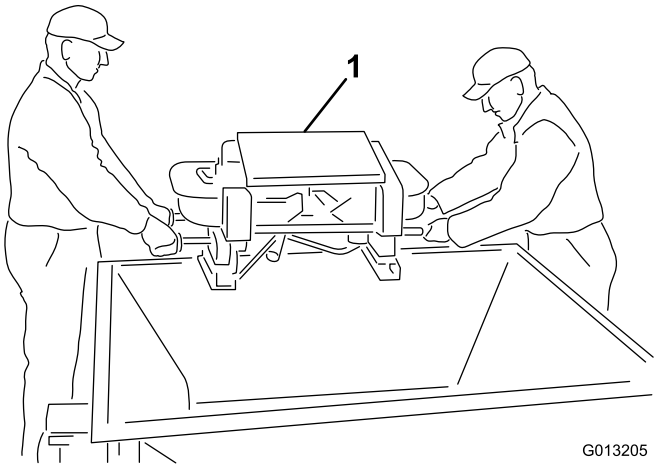


**Figur 5**

1. Dobbelt spinder

5. Fjern de fire skruer fra den dobbelte spinders ben. Løft den dobbelte spinder og fjern emballagestudserne og emballageskummet (Figur 6).

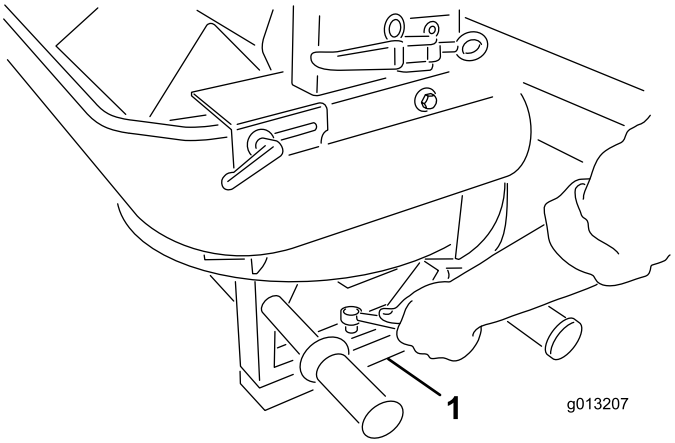


**Figur 6**

1. Emballagestudser og -skum

6. Monter tragtbeholderens afskærmning ved hjælp af de medfølgende rundhovede bolte og nylon-låsemøtrikker på 1/4 x 5/8 tomme (Figur 7).

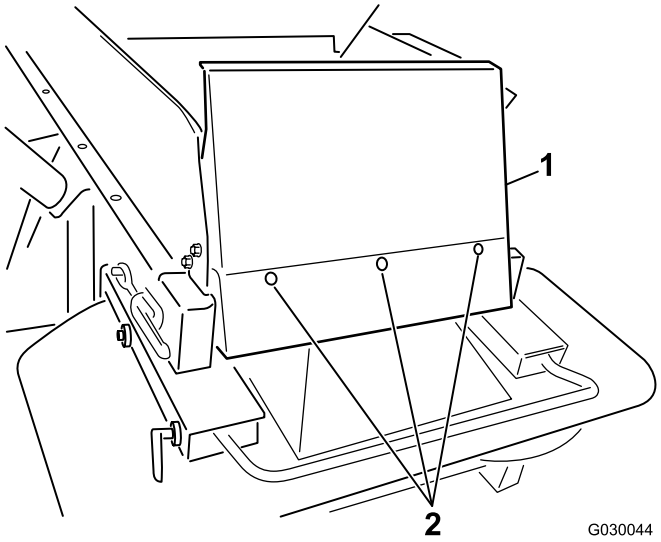


**Figur 7**

1. Tragtbeholderens forreste afskærmning
2. Bolte

# 2

# Montering af ledningsnettet

### Dele, der skal bruges til dette trin:

| | |
|---|---|
| 1 | Ledningsnet |
| 1 | Sokkelbeslag |
| 1 | Sokkelbeslag, tungt |
| 2 | Bræddebolt |
| 2 | Flangemøtrik |
| 2 | Skrue |
| 2 | Flangemøtrik |

## Fremgangsmåde

Bugseringskøretøjets ledningsnet tilfører den elektriske strøm, der kræves af maskinens kontrolsystemer. Monter dette ledningsnet på køretøjet, som skal bruges til at betjene maskinen. Hvis du skal bruge flere køretøjer med maskinen, skal du købe yderligere ledningsnet af din Toro-forhandler.

Ledningsnettet er primært udviklet til at blive monteret på et Toro Workman-køretøj, men kan også monteres på mange andre bugseringskøretøjer.

1. Monter sokkelbeslaget på et fast sted på bagenden af bugseringskøretøjet ved hjælp af et af de medfølgende monteringsbeslag (Figur 8).

   **Bemærk:** Sørg for, at beslaget ikke kommer i berøring med noget, hvis bugseringskøretøjet er udstyret med et tippelad.

   **Vigtigt: Sørg for, at ledningerne ikke sidder løst eller i vejen for mekaniske komponenter.**

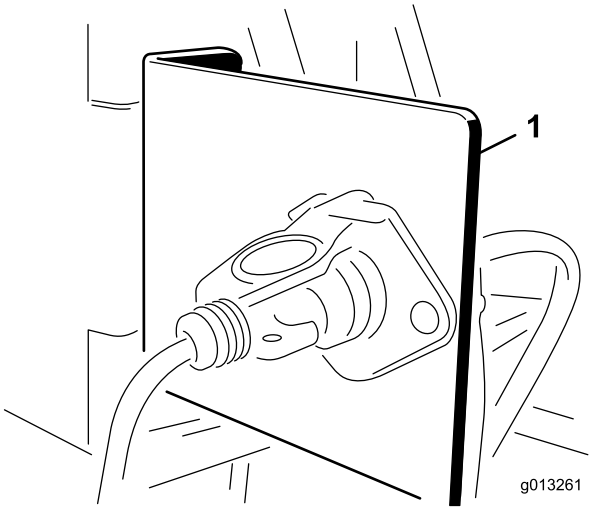


**Figur 8**

1. Sokkelbeslag

2. Før de elektriske ledninger fra batteriet til det elektriske stiks beslag og fastgør dem (Figur 9).

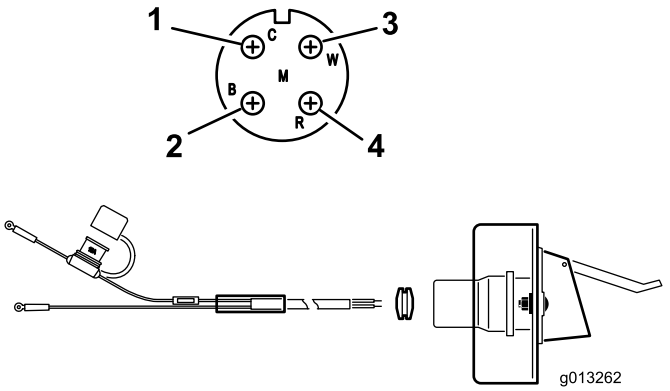


**Figur 9**

1. Hvid ledning (messing)
2. Ingen ledning sølv (sølv)
3. Ingen ledning (messing)
4. Sort ledning (messing)

3. Før ledningerne gennem sokkelbeslaget og monter den sorte gummikrans på ledningerne (Figur 9).
4. Fastspænd soklen på sokkelbeslaget ved hjælp af boltene (1/4 tomme).
5. Tilslut den røde ledning (strøm) til batteriets pluspol, og tilslut så den sorte ledning (jord) til batteriets minuspol.

# 3

# Montering af tragtbeholder-forlængersæt

### Dele, der skal bruges til dette trin:

| | |
|---|---|
| 1 | Tragtbeholderforlænger - forrest |
| 1 | Tragtbeholderforlænger - bagest |
| 9 | Bolt |
| 9 | Flangemøtrik |

## Fremgangsmåde

1. Tag tragtbeholderforlængerne ud af kassen og find den forreste og den bageste (Figur 10 og Figur 11).

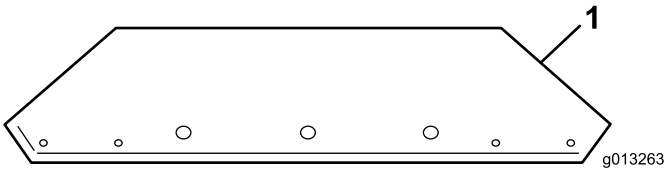


**Figur 10**

1. Forreste tragtbeholderforlænger (visende hullers placering)

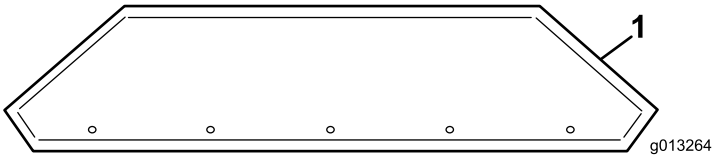


**Figur 11**

1. Bageste tragtbeholderforlænger (visende hullers placering)

2. Fastgør tragtbeholderforlængerne på tragtbeholderen ved hjælp af de medfølgende bolte og møtrikker. Placer møtrikkerne uden på tragtbeholderen.

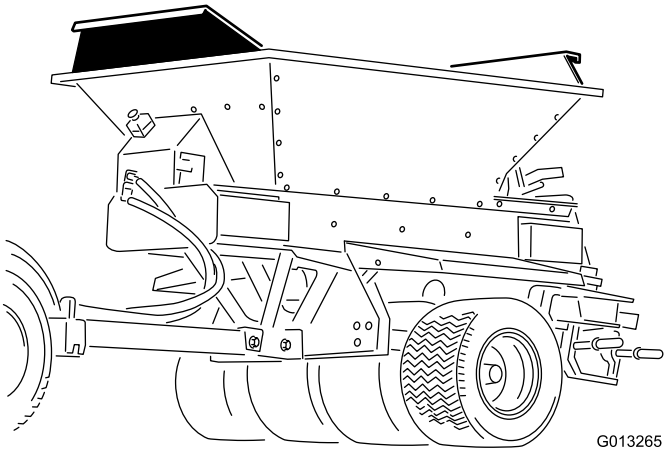


**Figur 12**

Tragtbeholderforlængersæt monteret

# 4

# Montering af tragtbeholder på bugseringschassis

### Dele, der skal bruges til dette trin:

| | |
|---|---|
| 6 | Bolt |
| 6 | Flangemøtrik |

## Fremgangsmåde

**Bemærk:** Hvis maskinens tragtbeholder skal monteres på andet udstyr, henvises der til det pågældende udstyrs monteringsvejledning.

1. Fastgør en løfteanordning på løftebeslaget, der er boltet fast til indersiden af tragtbeholderen (Figur 13).

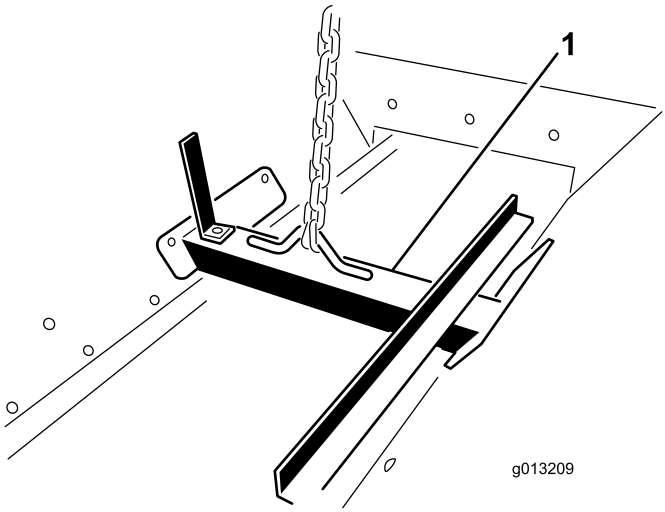


**Figur 13**

1. Løftebeslag

**⚠ ADVARSEL**

**Forsøg ikke at løfte ladet og tragtbeholderen, mens bugseringschassiset, ProGator, Workman eller TDC-chassiset er tilsluttet. Løftebeslaget kan ikke bruges til at løfte hele maskinen.**

2. Placer tragtbeholderen over bugseringschassiset ved hjælp af en løfteanordning.
3. Ret de (6) monteringshuller (tre på hver side) ind efter hinanden, og monter boltene og flangemøtrikkerne på 5/16 x 1 tomme.

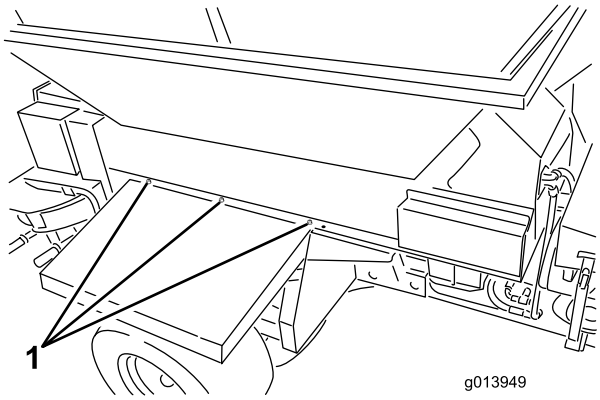


**Figur 14**

1. Monteringssteder (3 på hver side)

4. Fjern løftebeslaget fra tragtbeholderens sider og sæt boltene på tragtbeholderens sider.

   **Bemærk:** Gem løftebeslaget til senere brug; **må ikke bortskaffes**.

# 5

# Tilslutning af det mellemste ledningsnet

### Dele, der skal bruges til dette trin:

| | |
|---|---|
| 1 | Det mellemste ledningsnet |

## Fremgangsmåde

Slut det mellemste ledningsnet til ledningsnetstikket på maskinen (Figur 15 eller Figur 16).

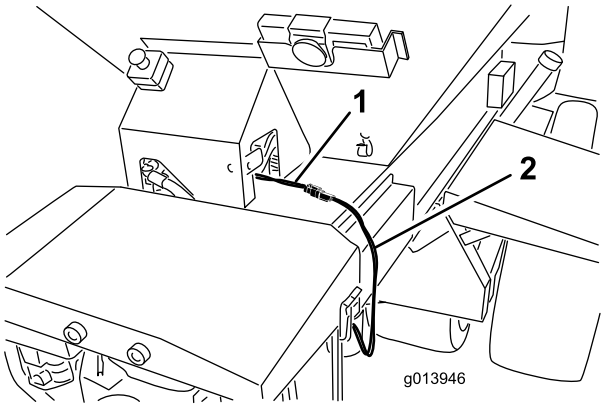


**Figur 15**
Model 44751

1. Ledningsnet
2. Det mellemste ledningsnet

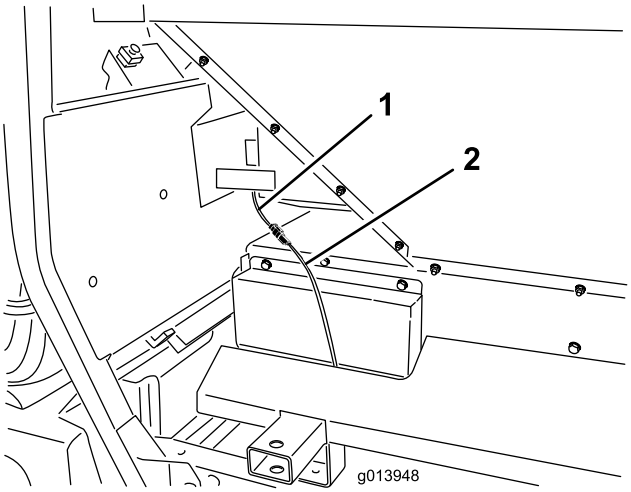


**Figur 16**
Model 44701

1. Ledningsnet
2. Det mellemste ledningsnet

# 6

# Tilslutning af tænd/sluk-anordningen

## Kun model 44701

### Dele, der skal bruges til dette trin:

| | |
|---|---|
| 1 | Tænd/sluk-anordning |

## Fremgangsmåde

Tilslut tænd/sluk-anordningens stik til stikket på maskinen (Figur 17).

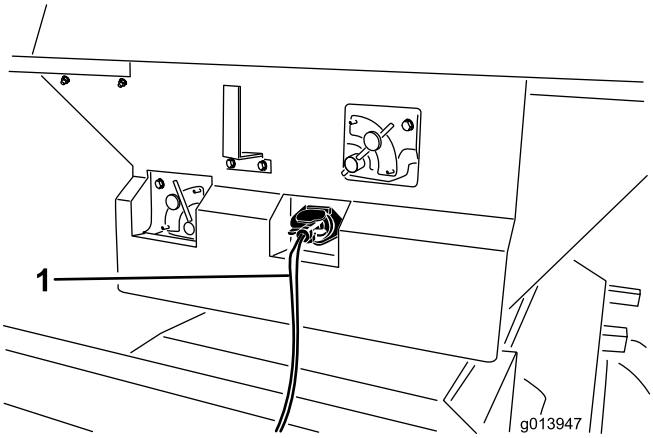


**Figur 17**

1. Tænd/sluk-anordning

# 7

# Samling af den håndholdte fjernbetjening

## Kun model 44751

### Dele, der skal bruges til dette trin:

| | |
|---|---|
| 1 | Håndholdt styreenhed |
| 4 | AA-batterier |
| 1 | Magnetisk beslag |
| 6 | Skruer, små |

## Fremgangsmåde

1. Afmonter de gummibånd, der samler styreenhedens to dele, og afmonter bagdækslet.
2. Sæt batterierne i batterirummet, og sørg for at forbinde med de rigtige poler. (Hvis batterierne ikke installeres korrekt, vil det ikke beskadige enheden, men den vil ikke virke.) I batterirummet findes der mærkater, der viser batteriernes poler (Figur 18).

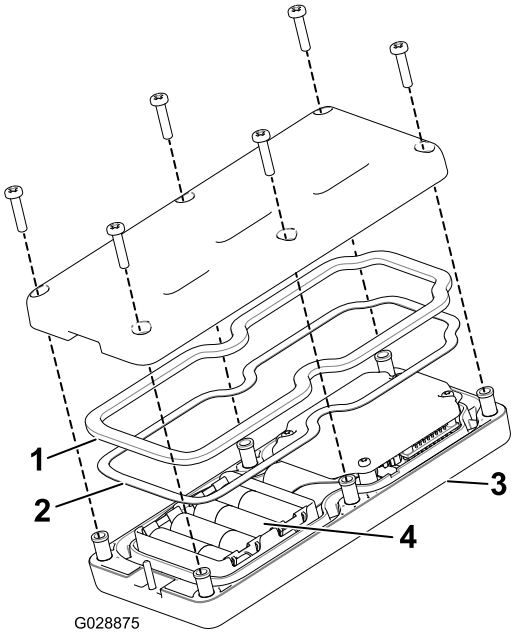


**Figur 18**

1. Gummipakning
2. Stålpakning
3. Håndholdt styreenhed
4. 4 AA-batterier

3. Sørg for, at stålpakningen og gummipakningen er placeret i kanalen i styreenheden, og sæt bagdækslet på plads (Figur 18).
4. Fastgør dækslet med seks skruer (Figur 18), og tilspænd dem til et moment på 1,5 til 1,7 N-m.

5. Monter den håndholdte styreenhed i styreenhedens magnetiske beslag, skub de to dele sammen, så styreenheden fastgøres, og tilspænd bolten i magneten (Figur 19).

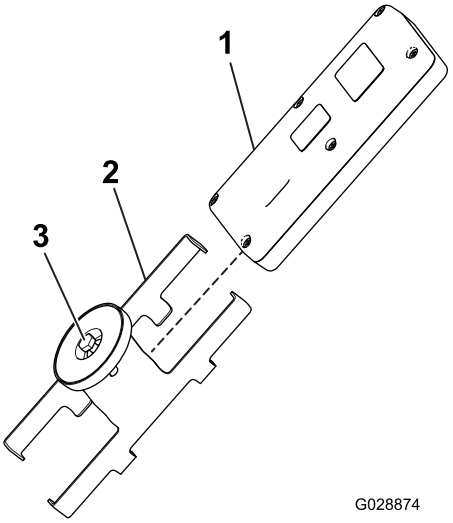


**Figur 19**

1. Håndholdt styreenhed
2. Styreenheds magnetiske beslag
3. Bolt i magneten

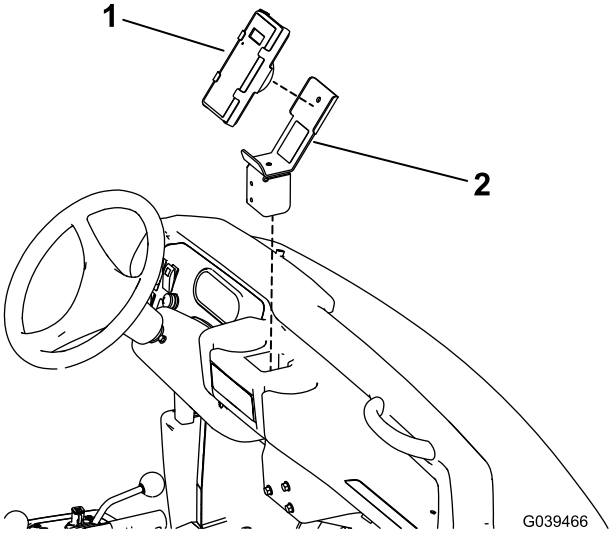


**Figur 20**

Workman-køretøj til svære driftsopgaver er vist

1. Fjernbetjening
2. Styreenhedens beslag

# 8

# Montering af den trådløse styreenhed

## Kun model 44751

### Dele, der skal bruges til dette trin:

| | |
|---|---|
| 1 | Styreenhedens beslag |
| 1 | Trådløs styreenhed |

## Fremgangsmåde

Placer styreenhedens beslag i en kopholder eller en lignende åbning på bugseringskøretøjet, og brug denne til opbevaring af den trådløse styreenhed. Desuden kan den trådløse styreenheds magnet sidde fast på alle metaldele.

# Produktoversigt

## Betjeningsanordninger

### Strømkontrolventil til transportbåndet

### Kun model 44701

Transportbåndets hastighed kontrolleres af en hydraulisk strømkontrolventil.

Den højeste hastighedsindstilling er 10, hvilket er den typiske indstilling for de fleste anvendelser, der findes på mærkaterne til betjeningssystemet med farvekoder. Brug lavere indstillinger til meget lette anvendelser.

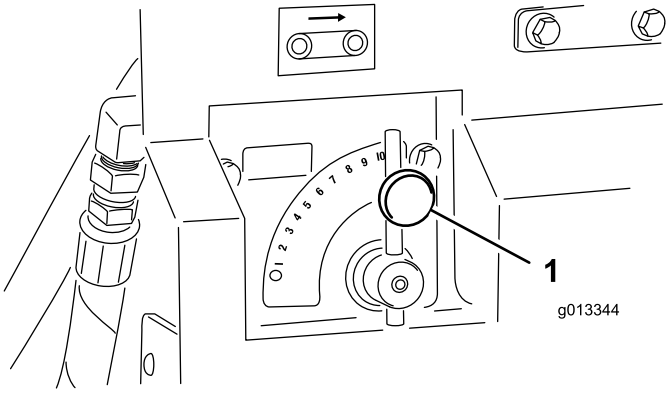


**Figur 21**

1. Transportbåndets kontrolventil

### Strømkontrolventil til udstyr

### Kun model 44701

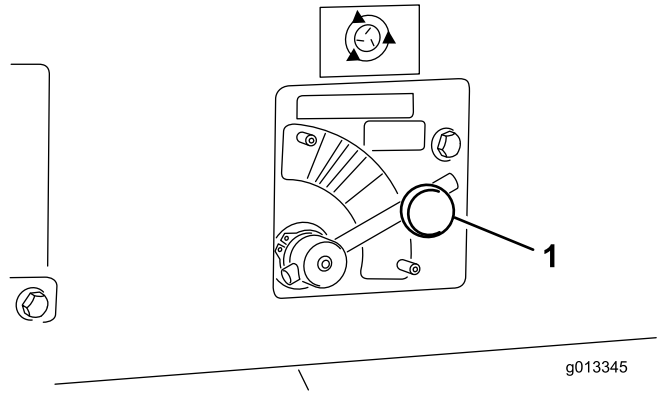


**Figur 22**

1. Kontrolventil til udstyr

Udstyrets hastighed (dobbelt spinder) kontrolleres af en hydraulisk strømkontrolventil. Spinderikonet angiver kun den procentvise hastighed for den trådløse styreenhed. For standardhydraulik skal styringen placeres i det tilsvarende farveområde, begyndende fra den stiplede linje, og hastighederne justeres inden for farvezonen som nødvendigt.

### Tænd/sluk-anordning

### Kun model 44701

Brug de to kontakter på tænd/sluk-anordningen til at tænde transportbåndet eller udstyret (Figur 23). Hold tænd/sluk-anordningen inden for operatørens rækkevidde.

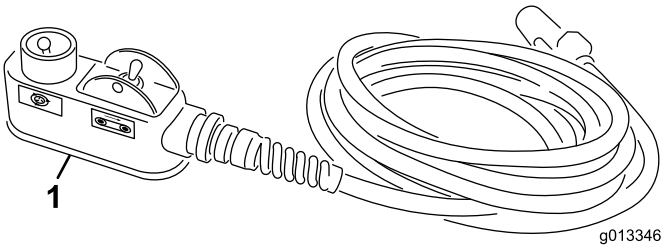


**Figur 23**

1. Tænd/sluk-anordning

### Knappen Motorstop

### Kun model 44751

Tryk altid på knappen MOTORSTOP (Figur 24), når arbejdet med maskinen er gennemført, for at deaktivere det elektriske system. Ved påbegyndelse af arbejde med maskinen skal knappen MOTORSTOP trækkes ud igen, før den håndholdte fjernbetjening tændes.

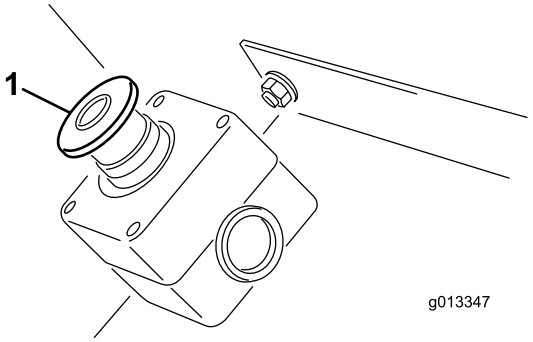


**Figur 24**

1. KNAPPEN MOTORSTOP

### Diagnostisk LED-funktion

Når du trækker op i knappen MOTORSTOP, tændes den diagnostiske LED-lampe (Figur 25) og lyser i fem sekunder, slukker i fem sekunder, hvorefter den begynder at blinke tre gange i sekundet, indtil du tænder den håndholdte fjernbetjening. Hvis lampen tænder i fem sekunder og derefter starter med at blinke ved 10 Hz (med eller uden

en pause på fem sekunder), er der en fejl ved maskinen. Se Kontrol af fejlkoder (kun EH-modeller) (side 38).

**Bemærk:** Hvis den håndholdte styreenhed var tændt, da du trak op i knappen MOTORSTOP, blinker lampen ikke tre gange i sekundet, når den har været slukket i fem sekunder.

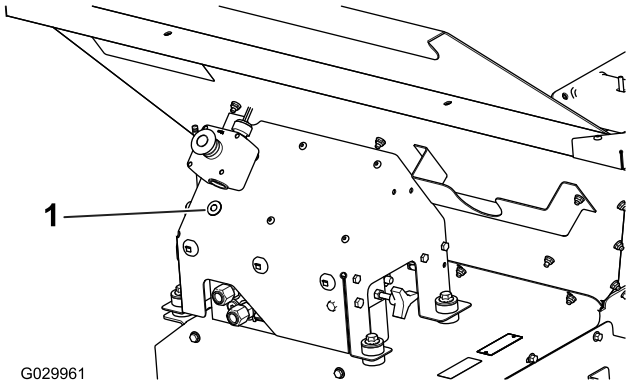


**Figur 25**

1. Fejlfindingslampe

## Håndholdt fjernbetjening

## Kun model 44751

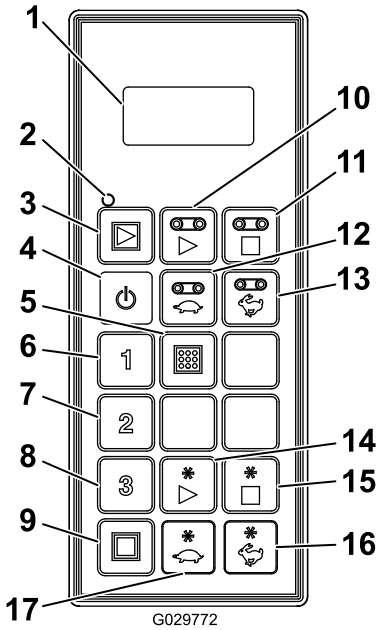


**Figur 26**

1. LCD-skærm
2. Fjernstatuslampe
3. Start alt: Starter transportbånd og udstyr
4. Tænd / sluk
5. Lagring: Gemmer forudindstillinger
6. Forudindstilling 1
7. Forudindstilling 2
8. Forudindstilling 3
9. Stop alt: Stopper alle funktioner
10. Start transportbånd
11. Stop transportbånd
12. Sænk transportbåndets hastighed
13. Øg transportbåndets hastighed
14. Start udstyr
15. Stop udstyr
16. Øg udstyrets hastighed
17. Sænk udstyrets hastighed

# Specifikationer

| Vægte | |
|---|---|
| Basismodel | 248 kg |
| Dobbelt spinder | 68 kg |

## Udstyr/tilbehør

Der kan fås en række forskelligt Toro-godkendt udstyr og tilbehør til brug sammen med maskinen, som gør den bedre og mere alsidig. Kontakt en autoriseret serviceforhandler, eller gå ind på www.Toro.com for at få en liste over alt godkendt udstyr og tilbehør.

# Betjening

## Driftsegenskaber

Maskinen har balance-, vægt- og håndteringsegenskaber, der kan være anderledes end andre typer trækudstyr. Læs denne *betjeningsvejledning* omhyggeligt.

Med udstyr monteret skal man være opmærksom på frihøjden over jorden, når man kører over bakker. For en maskine, der er monteret på et bugseringschassis, er frihøjden over jorden 33 cm uden læs. For en maskine, der er monteret på et Truckster-chassis med direkte tilslutning, er frihøjden over jorden 43 cm uden læs.

**Vigtigt: Før maskinen placeres på eller tages af en anhænger, skal udstyret fjernes, så det ikke beskadiges.**

## Tilkobling af maskinen til et bugseringskøretøj

**⚠ ADVARSEL**

**Stå ikke mellem maskinen og bugseringskøretøjet under tilkoblingen.**

1. Juster bugsertrækkets højde ved at dreje jack stand-donkraftens håndtag for at holde maskinen vandret.

   **Vigtigt: Koblingstappen skal være højstyrke og godkendt til bugseringskøretøjer.**

2. Kobl maskinens bugsertræk til bugseringskøretøjet ved hjælp af en koblingstap og en sikkerhedsclips på 18 mm. Før koblingstappen gennem maskinens bugsertræk og bugseringskøretøjets trækstang på bugseringschassiset eller gennem den medfølgende monteringsplade til trækket på Truckster med direkte tilslutning.
3. Sænk bugsertrækket ved hjælp af donkraften(e).
4. Fjern tappen, der holder donkraften(e) på plads, når maskinens fulde vægt er blevet overført til bugseringskøretøjets trækstang fra donkraften(e).
5. Opbevaring af donkraften(e):
   - Drej donkraften 90 grader mod uret på bugseringschassiset, indtil bunden af donkraften peger mod bagenden af maskinen. Dette er kørepositionen.
   - Flyt donkraftene til bagenden af maskinen på Truckster-chassis med direkte tilslutning og drej dem 90 grader, indtil bunden af begge donkraftene peger mod midten af maskinen. Dette er kørepositionen.
6. Tilslut tryk- og returslangerne til de korrekte hydrauliske udgange på bugseringskøretøjet. Returslangen har en intern kontraventil. Hvis der byttes om på slangerne, fungerer nogle maskinfunktioner evt. omvendt eller slet ikke. Kontroller hydrauliksystemet, før maskinen betjenes første gang.

   **Vigtigt: Tillad ikke, at hydraulikledninger, strømkablet og kablerne fra tænd/sluk-anordningen trækkes hen ad jorden. Undgå steder, hvor de kan blive fastklemt eller beskadiget.**
7. Tilslut det mellemste ledningsnet til ledningsnetstikket på bugseringskøretøjet.
8. Kontroller hydraulikoliestanden i beholderen, og fyld den op, hvis nødvendigt. (Se bugseringskøretøjets betjeningsvejledning).

## Tænd/sluk for maskinens strøm

Når arbejdet med maskinen er gennemført, skal der altid trykkes på knappen MOTORSTOP (Figur 27), for at deaktivere det elektriske system. Ved påbegyndelse af arbejde med maskinen skal knappen MOTORSTOP trækkes ud igen, før den håndholdte fjernbetjening tændes.

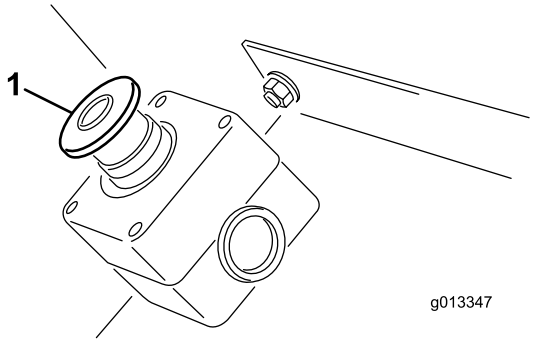


**Figur 27**

1. KNAPPEN MOTORSTOP

**Vigtigt: Når betjeningen af maskinen er færdig, skal der trykkes på knappen MOTORSTOP for at forhindre, at bugseringskøretøjets batteri aflades.**

# Driftsklargøring af maskinen

Maskinen har et unikt betjeningssystem med farvekoder, der gør det muligt at indstille maskinen uden at skulle gætte sig frem. Bare vælg den ønskede spredning, find den tilsvarende farve og juster så alle indstillingerne i henhold til den pågældende farve for at opnå perfekt spredning, hver gang.

## Valg af spredning

Vælg spredningen ved at læse mærkaten med de vigtigste funktioner på maskinens bagsmæk (Figur 28).

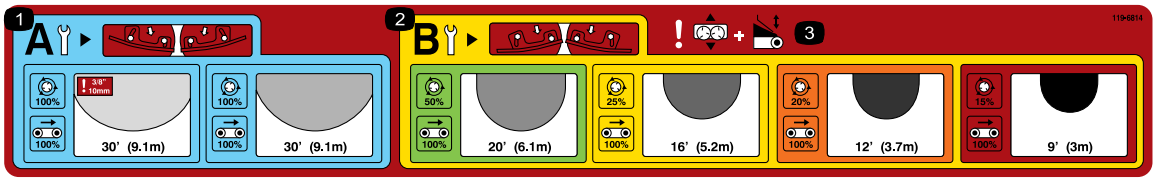


**Figur 28**

1. Justeringsindstillinger for spinderen til let spredning.
2. Justeringsindstillinger for spinderen til kraftig spredning.
3. Advarsel – indstilling af slæde og bagsmæk.

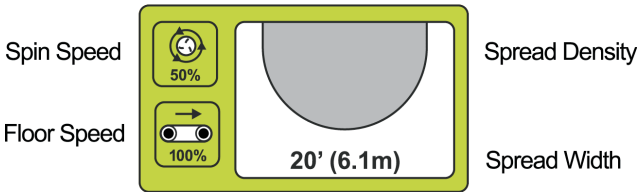


**Figur 29**

Mærkaten viser udvalget af tilgængelige spredninger og inddeler dem i henhold til farve (Figur 29). Hver farve repræsenterer en forskellig dosering, lige fra ekstra let til ekstra kraftig. Spredningstætheden angives af de gråtonede ovale figurer (fra let til kraftig). Den omtrentlige bredde er også angivet.

## Kontrol af skæreknivene

**Bemærk:** Maskinen leveres med spinderens skæreknive i POSITION B.

De lettere spredninger (blåt panel) minder dig om at sørge for, at spinderens skæreknive er i POSITION A (Figur 30).

**Figur 30**

**Når skæreknivene er i POSITION A, sidder de indvendige bolte (tættest på midten af skiven) helt op ad skærekniven og de udvendige bolte (tættest må kanten af skiven) sidder væk fra skærekniven.**

**Dette er vigtigt** , da denne position er beregnet til at give optimal spredning og fordeling ved høje hastigheder og lav sandvolumen.

For kraftigere indstillinger (guldfarvet panel) skal skæreknivene være i POSITION B for at give den bedste fordeling ved højere volumen og lavere skivehastigheder (Figur 31).

**Figur 31**

**Når skæreknivene er i POSITION B, sidder de indvendige bolte (tættest på midten af skiven) væk fra skærekniven og de udvendige bolte (tættest må kanten af skiven) sidder helt op ad skærekniven.**

**Vigtigt: En ukorrekt placering af skæreknivene er en af hovedårsagerne til forkerte spredningsmønstre.**

## Indstilling af bagsmæk, spinderhastighed, slæde og transportbåndets hastighed

Når du har valgt den ønskede spredning og sørget for, at skæreknivene er indstillet korrekt, kan resten af justeringerne på maskinen foretages.

Hver indstilling er angivet på maskinen med de tilsvarende farvekoder (Figur 32).

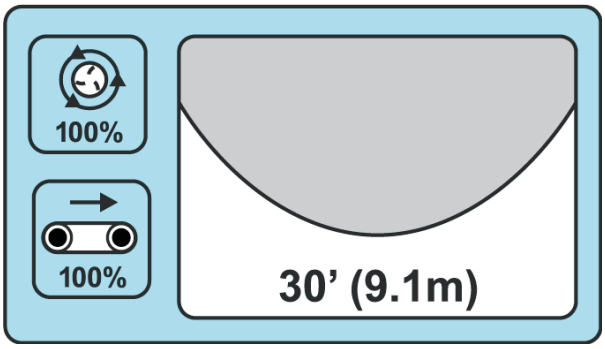


**Figur 32**

Hvis du ønsker en let drysning, angiver det blå område, at alle indstillinger for bagsmækken, transportbåndets hastighed, spinderhastigheden og slæden skal befinde sig i de blå positioner (Figur 32).

**LET**

Omtrentlig bredde: 914 cm

Skæreknivsposition: A

Transportbåndets hastighed: 100%

Spinderhastighed: Blå/100%
Bagsmæk: Blå

Slædeindstilling: Blå

Juster alle indstillingerne til RØD for at fylde jordluftningshuller.

**EKSTRA KRAFTIG**

Omtrentlig bredde: 274 cm

Skæreknivsposition: B

Transportbåndets hastighed: 100%

Spinderhastighed: Rød/15%
Bagsmæk: Rød

Slædeindstilling: Rød

### Justering af bagsmækken

Bagsmækken styrer mængden af materiale, der frigives fra ProPass-enheden (Figur 33).

**Figur 33**
Mærkatsymbol for bagsmæk

Bagsmækken på 13 cm er opdelt i farver med en startlinje i hvert farveområde (Figur 34). Du kan forøge eller reducere mængden af materiale med bagsmækken, så længe du bliver inden for det tilsvarende farveområde.

**Figur 34**

**Bemærk:** Farverne på den viste mærkat i Figur 34 svarer til farverne på mærkaten med de vigtigste funktioner (Figur 28).

### Justering af spinderhastigheden

**Bemærk:** Farverne på de viste mærkater i Figur 37 og Figur 34 svarer til farverne på mærkaten med de vigtigste funktioner (Figur 28).

**Figur 35**
Mærkatsymbol for spinder

**Standardhydraulik (model 44701):** Indstil hydraulikstyringen til den stiplede startlinje i det tilsvarende farveområde (Figur 36). Du kan variere hastighederne inden for det tilsvarende farveområde, hvis nødvendigt.

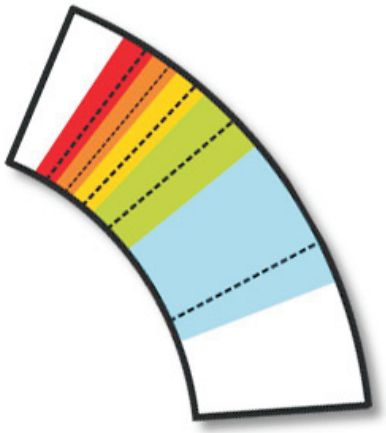

**Figur 36**

**Trådløs styreenhed (model 44751):** Indstilles i henhold til procentdelen, der angives i det farvede område på mærkaten og på skemaet på bagsiden af den trådløse styreenhed (Figur 37).

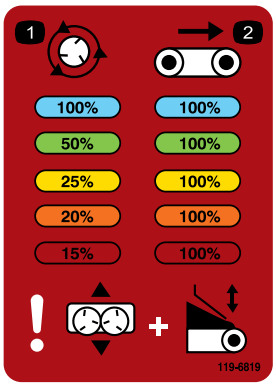


**Figur 37**

### Justering af slæden

Slædeindstillingen placerer sandet, når det falder ned på skiverne. Mærkaten angiver ikke kun farvekoden for startpositionen af hver anvendelse, men illustrerer også den justering, der kræves for at finjustere spredningen. Se Finjusteringer (side 21).

**Figur 38**
Mærkatsymbol for slæde

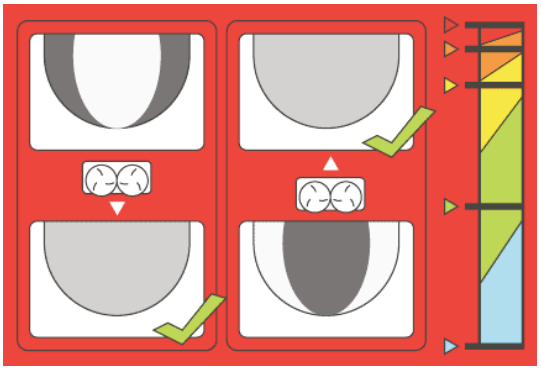

**Figur 39**

**Bemærk:** Farverne på den viste mærkat i Figur 39 svarer til farverne på mærkaten med de vigtigste funktioner (Figur 28).

### Justering af transportbåndets hastighed

**Transportbåndets hastighed for hver indstilling er normalt 100 %**; dette blev udviklet og testet for at have en faktor mindre, der skal justeres i betjeningssystemet med farvekoder. Du skal normalt benytte bagsmækken til at mindske materialevolumen, ikke transportbåndets hastighed, men hvis bagsmækkens mindstehøjde ikke er tilstrækkelig til at reducere materialestrømmen, skal transportbåndets hastighed sænkes.

**Figur 40**
Mærkatsymbol for transportbåndets hastighed

## Finjusteringer

Betjeningssystemet med farvekoder blev udviklet for at gøre det muligt at opnå perfekt spredning uden at skulle gætte sig frem. Med så mange variabler såsom sandets vægt, granulatstørrelse, fugtighed osv. kan der dog stadig opstå en vis ujævnhed i spredningen.

Til justering af dette findes der en illustration, der viser den korrekte placering af basis, på mærkaten med **basisjusteringsindstillinger** (Figur 41) .

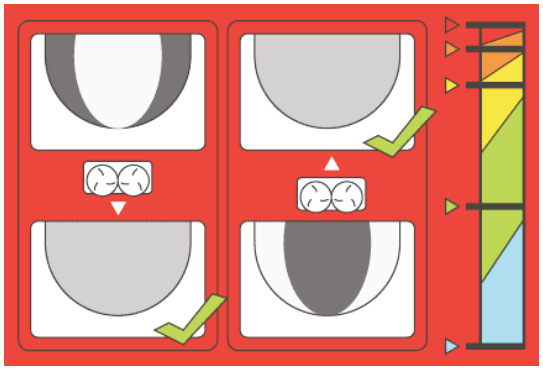

**Figur 41**

Skyd basis ind mod tragtbeholderen, hvis spredningsmønstret er kraftigt på indersiden af spredningen. Skyd basis udad – væk fra tragtbeholderen – hvis spredningsmønstret er kraftigt på ydersiden.

**Bemærk:** Farverne på den viste mærkat i Figur 41 svarer til farverne på mærkaten med de vigtigste funktioner (Figur 28).

# Betjening af maskinen

1. Fyld maskinens tragtbeholder med det materiale, der skal spredes.
2. Sørg for, at udstyret er monteret (dobbelt spinder).
3. Juster bagsmækkens højde til den ønskede indstilling.
4. Juster begge strømkontrolventiler til den ønskede indstilling. Indstil transportbåndets og udstyrets hastighed til den ønskede indstilling (transportbåndets hastighed skal typisk være: trådløs –100b%, standardhydraulik – #10).
5. Parker bugseringskøretøjet 3 m foran det område, der skal topdresses.
6. Sørg for, at begge kontakter på tænd/sluk-anordningen er slukkede. Sørg på trådløse modeller for, at de håndholdte funktioner er stoppet.
7. Aktiver hydraulikken (enten på bugseringskøretøjet eller på hjælpehydraulikkens strømforsyning).
8. Forøg bugseringskøretøjets omdrejningstal. Tænd for udstyret ved hjælp af tænd/sluk-anordningen eller den håndholdte enhed på trådløse modeller.
9. Kør forlæns til det område, der skal topdresses, og forøg bugseringskøretøjets omdrejningstal til det optimale driftsområde.
10. Tænd for transportbåndet med tænd/sluk-anordningen eller styreenheden på trådløse modeller, når maskin-udstyret er direkte over begyndelsen af det område, der skal topdresses.

    **Bemærk:** For trådløse modeller kan funktionen START ALT bruges som en startfunktion med et enkelt tryk, i stedet for funktionerne START UDSTYR og START TRANSPORTBÅND. Udstyret starter efterfulgt af transportbåndet.
11. Kør i en lige linje og spred materialet ved en konstant hastighed, indtil det når kanten af det område, der skal topdresses.
12. Sluk for transportbåndet, vend maskinen og gå i placering til den næste runde.
13. Kontroller spredningsmønstret på jorden, før du begynder med næste runde. Juster maskinens indstillinger, hvis nødvendigt.
14. Gentag trin 10 til 13 indtil hele området, der skal topdresses, er færdigt eller tragtbeholderen er tom.
15. Sluk for transportbåndet og udstyret, reducer bugseringskøretøjets omdrejningstal og udkobl hydraulikken.

    **Bemærk:** Sluk altid transportbåndet først.

# Sikkerhed ved brug af trådløs styreenhed (kun model 44751)

Den trådløse styreenhed aktiverer hurtigt roterende dele, hvilket medfører fare for klemning. Sørg for altid at have udsyn, når ProPass-enheden er i drift eller bliver justeret eller når den trådløse styreenhed bliver programmeret.

Startknapperne skal trykkes ned to gange for at garantere, at aktiveringen af spinderne og transportbåndet virkelig er ønsket: En gang for valg og en gang for indkobling. Dette er med til at forhindre utilsigtet start, når maskinen justeres manuelt.

Hvis der ikke trykkes på noget i 10 sekunder, mens den trådløse styreenhed programmeres eller klargøres til drift, deaktiveres den og skifter tilbage til programmet eller indstillingen, der sidst blev brugt.

**⚠ FORSIGTIG**

**Sluk den trådløse styreenhed og arbejdskøretøjet (for at sikre, at der ikke er hydraulikflow), før der udføres en given fysisk justering af skæreknivene eller transportbåndet.**

# Frakobling af maskinen fra et bugseringskøretøj

1. Parker bugseringskøretøjet og maskinen på en jævn og tør overflade.
2. Aktiver parkeringsbremsen på bugseringskøretøjet, sluk motoren og tag nøglen ud af tændingen.
3. Placer stopklodser under to af hjulene på maskinen (foran og bagved).
4. Tag trykket af det hydrauliske system.
5. Frakobl hydraulikslangerne, rul dem sammen og opbevar dem forrest på maskinen.
6. Kobl den mellemste netledning fra bugseringskøretøjet.

7. Sænkning af donkraften(e):
   - Drej donkraften 90 grader med uret til den sænkede position på bugseringschassiset for at understøtte maskinen.
   - Flyt donkraftene til forenden af maskinen på Truckster-chassis med direkte tilslutning og drej dem 90 grader, indtil bunden af begge donkraftene peger mod jorden.
8. Hæv maskinen med donkraften(e), indtil der ikke er mere vægt på bugseringskøretøjets trækstang. Træk koblingstappen ud.
9. Sørg for, at der ikke længere er forbindelse mellem maskinen og bugseringskøretøjet.

# Betjening af hydraulikstyreenheder og udstyr

## Fjernbetjeningssystem

Fjernbetjeningssystemet består af en håndholdt styreenhed, en +12 til +14,4 V jævnstrøms basisenhed og et ledningsnet.

## Håndholdt fjernbetjening

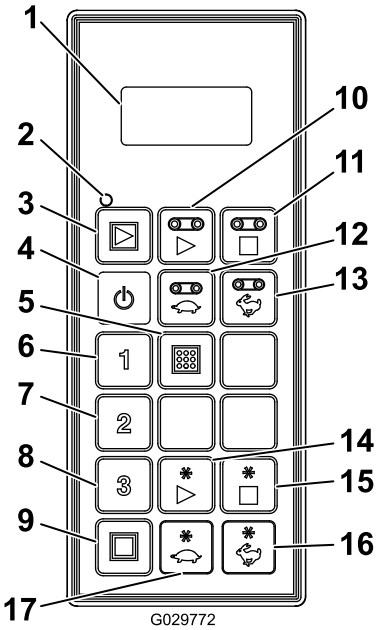


**Figur 42**

1. LCD-skærm
2. Fjernstatuslampe
3. Start alt: Starter transportbånd og udstyr
4. Tænd / sluk
5. Lagring: Gemmer forudindstillinger
6. Forudindstilling 1
7. Forudindstilling 2
8. Forudindstilling 3
9. Stop alt: Stopper alle funktioner
10. Start transportbånd
11. Stop transportbånd
12. Sænk transportbåndets hastighed
13. Øg transportbåndets hastighed
14. Start udstyr
15. Stop udstyr
16. Øg udstyrets hastighed
17. Sænk udstyrets hastighed

## Knappernes funktioner

| Knap | Navn | Primær funktion |
|---|---|---|
| | TÆND / SLUK | Tænd/sluk for styreenheden. |
| | START ALT | Styrer funktionerne på både transportbånd og udstyr, herunder til/fra og viser hastighed. |
| | START TRANSPORTBÅND | Styrer funktionerne på tragtbeholderens transportbånd, herunder til/fra og viser transportbåndets hastighed. |
| | STOP TRANSPORTBÅND | Stopper transportbåndet. |

| Knap | Navn | Primær funktion |
|---|---|---|
| | SÆNK TRANS-PORTBÅND | Reducerer transportbåndets hastighed. |
| | ØG TRANS-PORTBÅND | Øger transportbåndets hastighed. |
| 1 2 3 | FORUDIND-STILLING 1 FORUDIND-STILLING 2 FORUDINDSTIL-LING 3 | Tre separate forudindstillingsværdier kan gemmes for både transportbåndets og udstyrets hastigheder. |
| | STORE | Bruges sammen med knappen FORUDINDSTILLING til at gemme eller oprette en hukommelse for forudindstilling. |
| | START UDSTYR | Styrer funktionerne for bagsidens udstyr, herunder til/fra og viser udstyrets hastighed. |
| | STOP UDSTYR | Stopper udstyret. |
| | SÆNK UDSTYR | Sænker udstyrets hastighed. |
| | ØG UDSTYR | Øger udstyrets hastighed. |
| | STOP ALT | Stopper både transportbånd og udstyr. |

## Tænd den håndholdte styreenhed

Tryk på den håndholdte styreenheds TÆND/SLUK-knap, og vent til den finder basis. Sørg for, at der ikke trykkes på nogen knapper på den håndholdte enhed, når den foretager opstart.

## Manuel omgåelse

Hvis den fjernbetjente styreenhed går tabt, bliver beskadiget eller svigter, kan maskinens funktioner stadig bruges til at udføre opgaver eller fortsætte arbejdet.

Omgåelseskontakten befinder sig på førersiden af hydrauliksystemet (Figur 43).

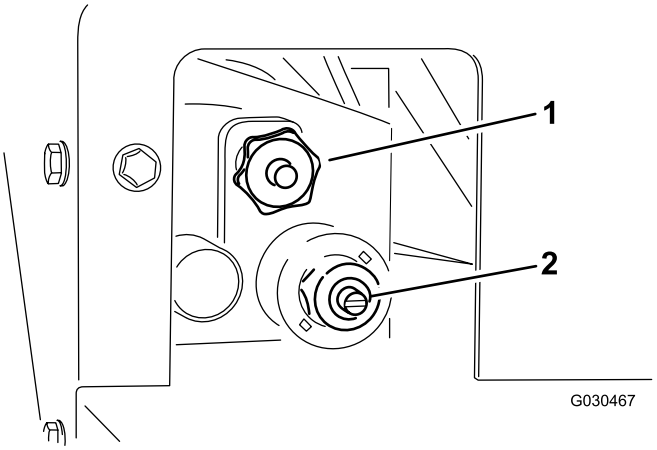


**Figur 43**

1. Transportbåndets hastighed
2. Spinderhastighed

- Drej grebet med uret for at justere transportbåndets hastighed (Figur 44). I betjeningssystemet med farvekoder bruges transportbåndets maksimale hastighed, så denne

justering kan foretages uden hydraulikflow. Det er den bedste indstilling, når tragtbeholderen er fyldt med sand.

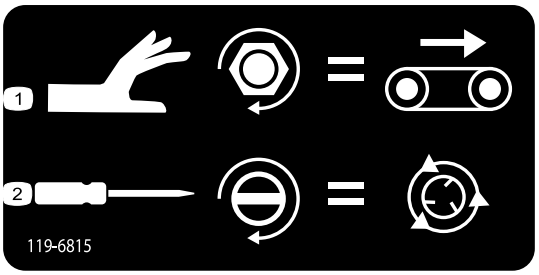


**Figur 44**

Mærkat for manuel omgåelse

1. Regulering af transportbåndets hastighed.
2. Justering af spinderhastigheden.

- Brug en flad skruetrækker til at forøge spinderhastigheden(Figur 44) ved at dreje med uret eller sænke hastigheden ved at dreje mod uret.

**Bemærk:** Hvis justeringen gennemføres med hydraulikflow, skal du sørge for at slukke transportbåndet, hvis du ikke ønsker at sprede sand, mens du justerer.

Når indstillingerne er acceptable, skal du bruge den hydrauliske strømkontrol på dit bugseringskøretøj til at tænde og slukke for systemet.

## Vigtige funktionselementer

- Når du slår den fjernbetjente styreenhed til, bør displayet vise **FLR OFF** og **OPT OFF** i ca. 5 sekunder. Hvis der står "waiting for base" på displayet, skal det kontrolleres, at der er strøm på basisenheden, og at knappen MOTORSTOP på basisenheden er trukket ud.
- Der er altid en **aktuel arbejdshukommelse**. Dette er ikke det samme som en forudindstilling. De sidst gemte arbejdsindstillinger vil være i den aktuelle arbejdshukommelse, når der tændes for den håndholdte styreenhed.
- Funktionssekvens for den håndholdte styreenheds startknapper:
  - Når der trykkes på en startknap en gang (START ALT, START TRANSPORTBÅND eller START UDSTYR) kalder indstillingen for den aktuelle arbejdshukommelse, der er gemt i den håndholdte styreenhed.
  - Ved andet tryk på den samme startknap tændes komponenten, hvis hydraulikken er aktiveret (trinvist stigende tal vises på displayet).
  - Ved tredje tryk på samme knap gemmes den nye indstilling, der er blevet oprettet i styreenhedens arbejdshukommelse.
- Efter et enkelt tryk på en startknap for at få vist den aktuelle indstilling for arbejdshukommelsen i ikke-arbejdstilstand er der ca. 10 sekunder til at begynde at justere indstillingen, ellers vender elementet tilbage til fra. I en arbejdstilstand er der ikke nogen 10 sekunders-regel.
- Ved programmering af en forudindstilling skal elementerne være **aktiveret eller indkoblet** først.
- Ved betjening fra en forudindstilling skal elementhastighedernes procent være på displayet, for at du kan aktivere dem. Hvis der står **OFF** på displayet, skal du hente forudindstillingen.

## Brug af LCD-displayet

LCD-displayet med to linjer og 8 tegn pr. linje viser status og aktivitet, når der trykkes på styreenhedens knapper. Det har brugerjusterbar baggrundsbelysning og kontrast. Ændringer gemmes i styreenhedens aktuelle arbejdshukommelse. Når enheden tændes efter slukning, bruger displayet de sidste indstillinger for kontrast og baggrundsbelysning.

### Forøgelse af kontrasten:

Se på displayet, og hold knapperne STOP ALT og UDSTYR ØG inde samtidig, til kontrasten er som ønsket.

**Bemærk:** Der er tre indstillinger: FRA, LAV og HØJ.

### Reducering af kontrasten:

Se på displayet, og hold knapperne STOP ALT og RED UDSTYR inde samtidig, til kontrasten er som ønsket.

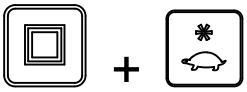

**Bemærk:** Der er tre indstillinger: FRA, LAV og HØJ.

### Forøgelse af baggrundsbelysningen:

Se på displayet, og hold knapperne STOP ALT og ØG TRANSPORTBÅND inde samtidig, til baggrundsbelysningen er som ønsket.

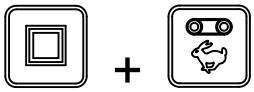

**Bemærk:** Der er tre indstillinger: FRA, LAV og HØJ.

### Reducering af baggrundsbelysningen:

Se på displayet, og hold knapperne STOP ALT og RED TRANSPORTBÅND inde samtidig, til baggrundsbelysningen er som ønsket.

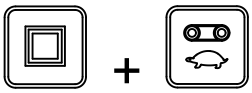

**Bemærk:** Der er tre indstillinger: FRA, LAV og HØJ.

Baggrundsbelysning er den funktion på den håndholdte fjernbetjening, der bruger mest energi. Forøgelse af baggrundsbelysningen øger strømforbruget og afkorter batteriernes levetid. Jo svagere baggrundsbelysning, jo længere batterilevetid.

## Sådan fungerer fjernstatuslampen

Fjernstatuslampen blinker langsomt ved 2 Hz (to gange i sekundet), når den håndholdte styreenhed sender, men der bliver ikke trykket på nogen knapper, når transportbåndets og udstyrets knapper er aktive. Når der trykkes på en knap, blinker lyset ved 10 Hz.

## Udskiftning af batterier til styreenheden

Den håndholdte styreenhed er drevet af fire AA-Alkaline-batterier (1,5 V hver) og betjenes ved mellem 2,4 og 3,2 V. Batterilevetiden er ca. 300 timer (konstant drift uden baggrundsbelysning), men batterilevetiden påvirkes af brugen, navnlig indstillingen af baggrundsbelysningens styrke – jo højere indstilling for baggrundsbelysning, jo mere strøm forbruges der, hvilket resulterer i kortere batterilevetid.

**Vigtigt: Nye reservebatterier bør altid være ved hånden, når systemet er i brug.**

1. Løsn bolten i magneten på styreenhedens magnetiske beslag (Figur 45).

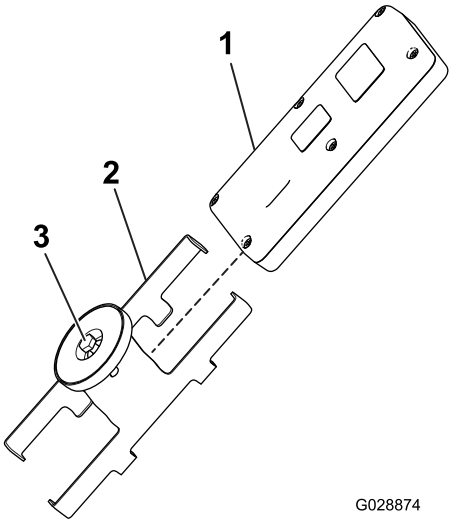


**Figur 45**

1. Håndholdt styreenhed
2. Styreenheds magnetiske beslag
3. Bolt i magneten

2. Skub beslagets sider fra hinanden, og afmonter styreenheden (Figur 45).
3. Afmonter de seks skruer fra bagsiden af styreenheden, og afmonter dækslet (Figur 46).

   **Bemærk:** Lad om muligt gummipakningen og stålpakningen sidde i kanalen, når dækslet og batterierne afmonteres.

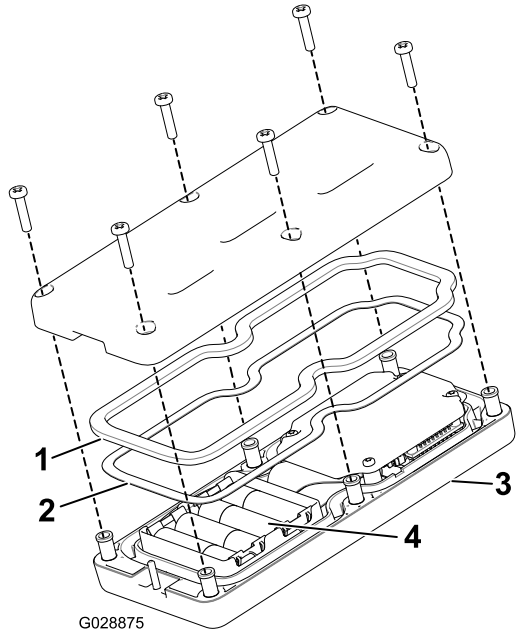


**Figur 46**

1. Gummipakning
2. Stålpakning
3. Håndholdt styreenhed
4. 4 AA-batterier

4. Fjern de afladte batterier og bortskaf dem i overensstemmelse med den lokale lovgivning.
5. Placer de nye batterier i batterirummet. Sørg for, at de forbindes rigtigt. (Hvis batterierne ikke installeres korrekt, vil det ikke beskadige enheden, men den vil ikke virke.) I batterirummet findes der mærkater, der viser batteriernes poler (Figur 46).
6. Hvis du utilsigtet fjerner gummipakningen og stålpakningen, skal du forsigtigt sætte dem i kanalen igen i den håndholdte styreenhed (Figur 46).
7. Udskift dækslet, og fastgør det med de seks skruer, du fjernede tidligere (Figur 46), og tilspænd dem til et moment på 1,5 til 1,7 N-m.
8. Monter den håndholdte styreenhed i styreenhedens magnetiske beslag, skub de to dele sammen, så styreenheden fastgøres, og tilspænd bolten i magneten (Figur 45).

## Vedligeholdelse af den håndholdte styreenhed

Selvom den håndholdte styreenhed er robust, skal man passe på ikke at tabe enheden på hårde overflader. Brug en blød klud fugtet med vand eller et mildt rengøringsprodukt til at rengøre den med. Tør den over, og vær specielt opmærksom på at undgå at ridse LCD-displayet.

## Oprettelse af forbindelse mellem den håndholdte styreenhed og basisenheden

Styreenheden er som standard forbundet til basisenheden fra fabrikken, så de kan kommunikere. Der kan dog være tilfælde, hvor der skal oprettes forbindelse mellem en styreenhed og en basisenhed igen, som følger:

1. Tryk på motorstopknappen for at fjerne strømmen fra basisenheden og sikre, at den håndholdte styreenhed er slået fra.
2. Stå i nærheden af basisenheden med klart udsyn.
3. Tryk på knapperne TÆND/SLUK og STOP ALT.

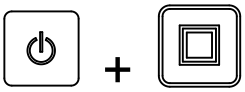

   Den håndholdte styreenhed gennemgår initialiseringen og viser så **ASSOC PENDING**.
4. Fortsæt med at holde begge knapper inde, og slip dem derefter, når **ASSOC ACTIVE** vises (ca. fire sekunder).

   Displayet viser **PRESS STORE**.
5. Tryk og hold knappen GEM inde.

   Styreenheden viser **POW UP BASE**.
6. Fortsæt med at holde knappen GEM inde, træk knappen MOTORSTOP ud for at tænde for basisenheden.

   Den håndholdte styreenhed associeres (forbindes) med basisenheden. Hvis det lykkedes, viser skærmen **ASSOC PASS.**
7. Slip knappen GEM.

**Vigtigt: Hvis skærmen viser *ASSOC EXIT*, blev der ikke oprettet forbindelse.**

**Bemærk:** Forbindelsen mellem den håndholdte styreenhed og basisenheden kan ses ved at holde knapperne STOP ALT og STOP UDSTYR inde samtidig.

Displayet skifter mellem at vise den valgte kanal og basisenhedens id.

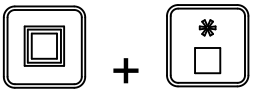

## Batterilevetid, driftsfrekvens, basis- og styreenhedens id-display

Hold knapperne STOP ALT og STOP UDSTYR inde samtidigt for at vise flere informationer.

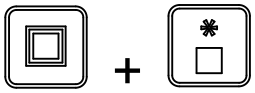

Når du holder knapperne nede, gennemgår displayet en cyklus cirka hvert andet sekund og viser først den forventede resterende batterilevetid i procent eller den aktuelle batterispænding, den driftsfrekvens (kanal), som enhederne kommunikerer på, derefter den håndholdte styreenheds id-nummer, og endeligt den forbundne basisenheds id.

# Betjening af transportbåndet og udstyret

Brug følgende procedurer til at indstille og betjene maskinens transportbånd og udstyr (som fx den dobbelt spinder eller andet tilbehør) som følger:

- Indstilling og betjening af transportbåndet alene
- Indstilling og betjening af udstyret alene
- Indstilling og betjening af både transportbåndet og udstyret samtidig

## Indstilling og betjening af transportbåndet alene

Når der første gang trykkes på knappen START TRANSPORTBÅND (når transportbåndet ikke er idriftsat), viser fjerndisplayet den gemte indstilling, og S vises efter FLR (i.e. **FLRS**), med angivelse af at fjernindstillingen er i en kun indstilling-tilstand. I denne indstillingstilstand kan du justere indstillingen op eller ned, men transportbåndet aktiveres ikke, det forbliver slukket. Dette giver dig mulighed for at indstille en ønsket transportbåndshastighed eller bruge den gemte indstilling uden at forårsage uønsket bevægelse. Når hastigheden er indstillet, skal der trykkes på knappen START TRANSPORTBÅND for at aktivere transportbåndet ved den valgte indstilling (hvis hydraulikken er indkoblet, starter transportbåndet). Tryk på START TRANSPORTBÅND en tredje gang for at gemme den aktuelle værdi i hukommelsen.

**Bemærk:** Ændringer af transportbåndets indstillinger, mens det kører, træder straks i kraft, men de er midlertidige, medmindre du gemmer den nye indstilling ved at trykke på START TRANSPORTBÅND igen efter ændring af indstillingen. Du kan f.eks. udføre en justering, mens displayet viser **FLRS**, ved at trykke på Start transportbånd for at starte transportbåndet ved den justerede indstilling og derefter slukke fjernstyringen uden at trykke på START TRANSPORTBÅND igen, hvorved ændringen gemmes. Næste gang du bruger styreenheden, går indstillingen tilbage til den tidligere gemte værdi.

**Bemærk:** En timer på 10 sekunder starter, når du trykker på START TRANSPORTBÅND og FLRS (kun indstilling-tilstand) vises. Hvis der ikke trykkes på en knap i løbet af intervallet på 10 sekunder, går displayet tilbage til FLR og den tidligere tilstand/værdi vises og udføres. Timeren nulstilles til ti sekunder, hvis der trykkes på en knap, mens styreenheden er i indstillingstilstanden.

1. Tryk på knappen START TRANSPORTBÅND.

   Forhåndsvisningsværdien og FLRS vises.

2. Juster hastighedsindstillingen vha. knappen ØG TRANSPORTBÅNDSHASTIGHED eller knappen REDUCER TRANSPORTBÅNDSHASTIGHED.

eller

3. Tryk på knappen START TRANSPORTBÅND for at starte transportbåndet.

4. Tryk på knappen START TRANSPORTBÅND for at gemme værdien for transportbåndet.

   Displayet viser **FLOOR STORE**. Den indstillede værdi anvendes, når transportbåndet startes fremover, indtil du ændrer indstillingen igen.

## Indstilling og betjening af udstyret alene

Når der første gang trykkes på knappen START UDSTYR (når udstyret ikke er idriftsat), viser fjerndisplayet den gemte indstilling, og S vises efter OPT (i.e. **OPTS**), med angivelse af at fjernindstillingen er i en kun indstilling-tilstand. I denne indstillingstilstand kan du justere indstillingen op eller ned, men udstyret aktiveres ikke, det forbliver slukket. Dette giver dig mulighed for at indstille en ønsket udstyrshastighed eller bruge den gemte indstilling uden at forårsage uønsket bevægelse. Når hastigheden er indstillet, skal der trykkes på knappen START UDSTYR for at aktivere udstyret ved den valgte indstilling (hvis hydraulikken er indkoblet, starter udstyret).

Tryk på START UDSTYR en tredje gang for at gemme den aktuelle værdi i hukommelsen.

**Bemærk:** Ændringer af udstyrets indstillinger, mens det kører, træder straks i kraft, men de er midlertidige, medmindre du gemmer den nye indstilling ved at trykke på START UDSTYR igen efter ændring af indstillingen. Du kan f.eks. udføre en justering, mens displayet viser **OPTS**, ved at trykke på START UDSTYR for at starte udstyret ved den justerede indstilling og derefter slukke fjernstyringen uden at trykke på START UDSTYR igen, hvorved ændringen gemmes. Næste gang du bruger styreenheden, går indstillingen tilbage til den tidligere gemte værdi.

**Bemærk:** En timer på 10 sekunder starter, når du trykker på START UDSTYR og FLRS (kun indstilling-tilstand) vises. Hvis der ikke trykkes på en knap i løbet af intervallet på 10 sekunder, går displayet tilbage til FLR og den tidligere tilstand/værdi vises og udføres. Timeren nulstilles til ti sekunder, hvis der trykkes på en knap, mens styreenheden er i indstillingstilstanden.

1. Tryk på knappen START UDSTYR.

   Forhåndsvisningsværdien og FLRS vises.

2. Juster hastighedsindstillingen vha. knappen ØG UDSTYRSHASTIGHED eller knappen REDUCER UDSTYRSHASTIGHED.

eller

3. Tryk på knappen START UDSTYR for at starte udstyret.

4. Tryk på knappen START UDSTYR for at gemme værdien for udstyret.

   Displayet viser **OPTION STORE**. Den indstillede værdi anvendes, når udstyret startes fremover, indtil du ændrer indstillingen igen.

## Indstilling og betjening af transportbåndet og udstyret sammen

Når der første gang trykkes på knappen START ALT (når udstyret ikke er idriftsat), viser fjerndisplayet de gemte indstillinger for transportbåndet og udstyret, og et S vises efter FLR og OPT (i.e. **FLRS** og **OPTS**) med angivelse af, at fjernindstillingen er i en kun indstilling-tilstand. I denne indstilingstilstand kan du justere indstillingen enten op eller ned, men transportbåndet og udstyret aktiveres ikke, de forbliver slukket. Dette giver dig mulighed for at indstille de ønskede hastigheder eller bruge de gemte indstillinger uden at forårsage uønsket bevægelse. Når hastighederne er indstillet, skal der trykkes på knappen START ALT for at aktivere transportbåndet og udstyret ved den valgte indstilling (hvis hydraulikken er indkoblet, starter transportbåndet og udstyret). Tryk på START ALT en tredje gang for at gemme den aktuelle værdi i hukommelsen.

**Bemærk:** Ændringer af indstillingerne, mens transportbåndet og udstyret kører, træder straks i kraft, men de er midlertidige, medmindre du gemmer den nye indstilling ved at trykke på START ALT igen efter ændring af indstillingen. Du kan f.eks. udføre en justering, mens displayet viser **FLRS** og **OPTS**, ved at trykke på START ALT for at starte transportbåndet og udstyret ved den justerede indstilling og derefter slukke fjernstyringen uden at trykke på START ALT igen, hvorved ændringen gemmes. Næste gang du bruger styreenheden, går indstillingerne tilbage til de tidligere gemte værdier.

**Bemærk:** En timer på 10 sekunder starter, når du trykker på START ALT og kun indstilling-tilstand vises. Hvis du ikke trykker på en knap i løbet af intervallet på 10 sekunder, går displayet tilbage til FLR og OPT, og den tidligere tilstand/værdi vises og udføres. Timeren nulstilles til ti sekunder, hvis der trykkes på en knap, mens styreenheden er i indstillingstilstanden.

1. Tryk på knappen START ALT.

   Forhåndsvisningsværdierne og FLRS og OPTS vises.

2. Juster hastighedsindstillingerne som følger:
   - Juster transportbåndets hastighedsindstilling vha. knappen ØG TRANSPORTBÅNDSHASTIGHED eller knappen REDUCER TRANSPORTBÅNDSHASTIGHED.

eller

   - Juster udstyrets hastighedsindstilling vha. knappen ØG UDSTYRSHASTIGHED eller knappen REDUCER UDSTYRSHASTIGHED.

eller

3. Tryk på knappen START ALT for at idriftsætte transportbåndet og udstyret.

4. Tryk på knappen START ALT for at gemme værdierne.

Displayet viser **ALL STORE**. Den indstillede værdi anvendes, når udstyret startes fremover, indtil du ændrer indstillingen igen.

**Bemærk:** Både transportbåndet og udstyret skal køre for at gemme indstillingerne vha. knappen START ALT. Hvis kun den ene eller ingen af dem kører, startes de begge to eller den, der ikke kørte, ved tryk på knappen START ALT. Intet gemmes, og de viste kommandoer er de tidligere gemte transportbånds- og udstyrsindstillinger.

Det er vigtigt at forstå, at den gemte kommando for transportbåndet og udstyret bruges to gange, en gang i tilfælde af en individuel kommando vha. knapperne START TRANSPORTBÅND eller START UDSTYR, og en gang i tilfælde af en kombineret handling vha. START ALT. I begge tilfælde er nummeret det samme.

# Indstilling af knapperne Forudindstilling 1, 2 og 3

Styreenheden har tre knapper til FORUDINDSTILLING, som du kan programmere med indstillinger for transportbånds- og udstyrshastighed. Hver FORUDINDSTILLET knap fungerer som en tilstand for visning for knappen START ALT, bortset fra at de bruger forskellige brugerdefinerede hurtigreferenceværdier for hastighed.

Hvis transportbåndet og/eller udstyret kører, når du trykker på knappen FORUDINDSTILLING, vises en værdi for både transportbånds- og udstyrsindstillinger, og hvis du derpå trykker på knappen START ALT, erstattes de aktuelle driftsværdier med de forudindstillede værdier. Hvis du ikke trykker på knappen START ALT inden for 10 sekunder, genindlæser systemet de tidligere gemte værdier.

Brug følgende fremgangsmåde for at indstille værdierne for knapperne FORUDINDSTILLING:

1. Start både transportbånd og udstyr enten individuelt eller via knappen START ALT.

2. Indstil den ønskede hastighed for både transportbånd og udstyr på de relevante knapper til FORØGELSE og REDUKTION af hastigheden for hvert udgangssignal.

3. Tryk på knappen LAGRING og hold den inde og derpå på den ønskede knap til FORUDINDSTILLING (1, 2 eller 3).

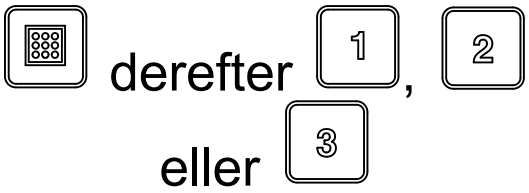


Skærmen viser PRESET SAVED.

**Bemærk:** Hvis du holder knappen LAGRING inde og trykker på en knap for FORUDINDSTILLING, mens enten transportbånd eller udstyr er slået fra, gemmes der hverken ny værdi for transportbånd eller udstyr. Forudindstillingen beholder de tidligere gemte værdier.

# Brug af en forudindstillet tilstand

1. Tryk på den ønskede knap til FORUDINDSTILLING (1, 2 eller 3) for at få vist indstillingerne for transportbånd og udstyr.
2. Tryk på knappen START ALT for at idriftsætte transportbånd og udstyr (hvis hydraulikken er slået til).
3. Brug knapperne START og STOP til at styre transportbåndet og udstyret som ønsket

# Bugseringskøretøj

**⚠ ADVARSEL**

**Brug altid et passende bugseringskøretøj til at flytte maskinen, selv over korte afstande. Upassende bugseringskøretøjer kan beskadige maskinen eller medføre personskade eller død.**

**Omgåelseskontakten befinder sig på førersiden af hydrauliksystemet. (se figur 15)**

Et passende bugseringskøretøj skal mindst have en bugseringskapacitet på 1.405 kg.

På bugseringschassis er den maksimale ladkapacitet 907 kg for maskinen, hvilket medfører en trækstangsvægt på 113 kg. Den tarerede vægt (uden last) er 499 kg, hvilket medfører en trækstangvægt på 23 kg.

Maskinens resulterende trækstangvægt er 145 kg med fuld last, hvis den er udstyret med Hydraulic Power Pack på 11 hk. Den resulterende trækstangvægt uden last er 48 kg. Den tarerede vægt uden last er 599 kg.

På et Truckster-chassis med direkte tilslutning er den maksimale ladkapacitet 907 kg for maskinen, hvilket medfører

en vægtoverførsel på 272 kg til bugseringskøretøjet. Den tarerede vægt (uden last) er 544 kg, hvilket medfører en vægtoverførsel på 52 kg til bugseringskøretøjet.

# Læsning

**⚠ ADVARSEL**

**Sørg for, at maskinen er tilkoblet til bugseringskøretøjet før læsning.**

Transporter ikke laster, der overskrider maskinens eller bugseringskøretøjets lastbegrænsninger (se Specifikationer).

Lasters stabilitet kan variere, f.eks. har højere laster et højere tyngdepunkt. Reducer de maksimale lastbegrænsninger for at sikre bedre stabilitet, hvis nødvendigt.

Sådan undgås det, at maskinen vælter (se sikkerhedsmærkaterne i denne vejledning):

- Hold omhyggeligt øje med lastens højde og vægt. Højere og tungere laster kan forøge risikoen for væltning.
- Fordel lasten jævnt i alle retninger.
- Vær forsigtig, når du drejer, og undgå usikre manøvrer.

**Vigtigt: Placer ikke store eller tunge genstande i tragtbeholderen. Materiale, der er større end åbningen på bagsmækken kan beskadige transportbåndet og bagsmækken eller dele af disse. Sørg også for, at lasten har en ensartet konsistens. Små sten i sandet kan blive forvandlet til projektiler.**

**⚠ ADVARSEL**

**Kør ikke med passagerer i tragtbeholderen.**

# Aflæsning

**⚠ ADVARSEL**

**Hold hænder og fødder væk fra tragtbeholderens afskærmning på spinderens afskærmning og spinderenheden, mens maskinen er i drift, eller den hydrauliske power pack-motor på bugseringskøretøjet kører.**

Stå ikke bag maskinen under aflæsning eller spredning. Den dobbelte spinder kaster partikler og støv ud med høj hastighed.

Aflæs ikke maskinen på bakker.

**⚠ ADVARSEL**

**Sørg for, at maskinen er tilsluttet til bugseringskøretøjet før aflæsning. Ellers kan lasten forskubbe sig og medføre, at maskinen vælter.**

# Kørsel

Maskinen er kun beregnet til terrænkørsel. Den højeste anbefalede hastighed uden last er 24 km/t.

Bevar altid herredømmet over maskinen. Forsøg ikke at udføre skarpe sving, pludselige manøvrer eller andre former for usikker kørsel.

Sænk hastigheden før sving, specielt på våde, sandede og glatte overflader. Du skal bruge meget plads, hvis du har udstyr monteret på maskinen.

**⚠ FORSIGTIG**

**Vær opmærksom på omgivelserne, når du drejer eller bakker. Sørg for, at der er fri plads, og at alle omkringstående personer er på sikker afstand. Kør langsomt.**

Sluk udstyret, når du nærmer dig personer, køretøjer, veje eller stier.

**Bemærk:** Svære laster samt våde og ujævne overflader forøger den tid, det tager at standse, og forringer muligheden for at dreje hurtigt og sikkert.

# Bakker

**⚠ ADVARSEL**

**Vær meget forsigtig, når du kører på bakker, specielt når du drejer.**

Kør altid lige op og ned af bakker - aldrig skråt eller diagonalt. Bremselængden forøges, når du kører ned ad en bakke.

Reducer vægten af lasten, når du kører på bakker. Undgå høje laster – et højt tyngdepunkt forøger risikoen for, at maskinen vælter på bakker.

Med udstyr monteret på maskinen skal du være opmærksom på frihøjden over jorden, når du kører på bakker. Frihøjden over jorden mindskes, når maskinen begynder at køre op ad en bakke.

# Parkering

Parker altid maskinen på en fast, vandret og plan overflade. Placer stopklodser under to af hjulene på maskinen (foran og bagved).

**⚠ ADVARSEL**

**Kobl ikke maskinen fra bugseringskøretøjet på en skråning. Kontroller, at den forreste donkraft er i støttepositionen.**

Træk donkraftens støttetap ud og drej donkraften for at flytte donkraften fra den sænkede støtteposition til den

vandrette køreposition. Sørg for, at donkraften er fastgjort til maskinen og befinder sig i den korrekte position under drift. På Toro-bugseringschassis befinder donkraften sig på bugsertrækkets rør (Figur 47). På Truckster-chassis med direkte tilslutning bruges der to donkrafte (Figur 48). Brug opbevaringsbeslagene på bagenden af chassiset under drift.

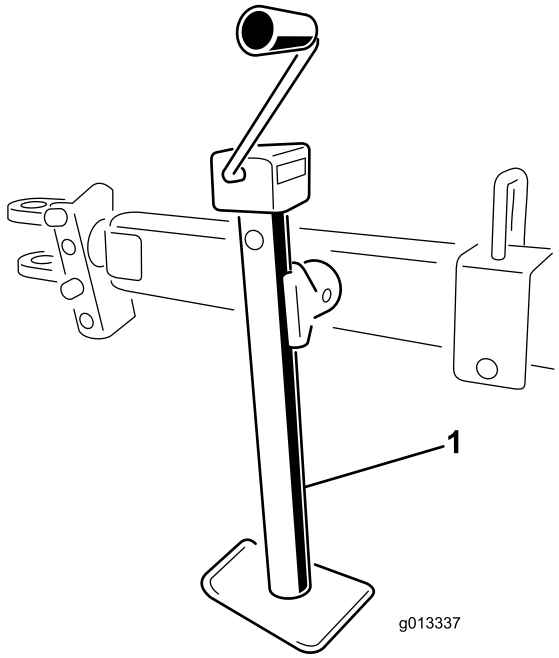


**Figur 47**

1. Donkraft på bugseringskøretøj

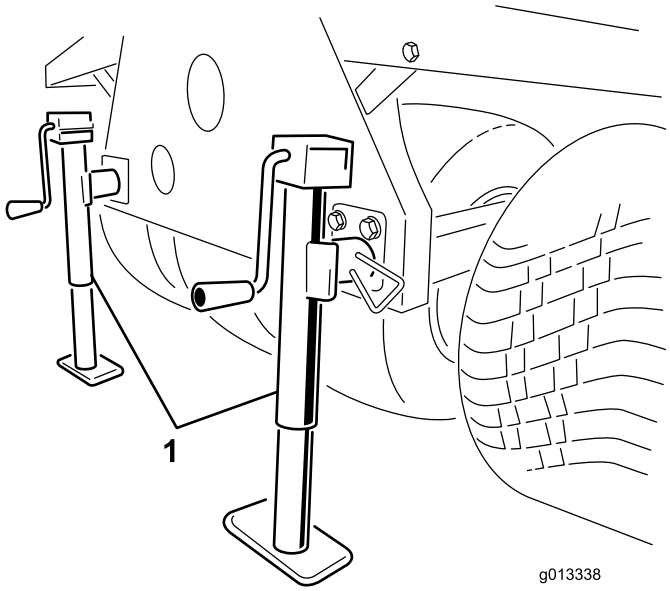


**Figur 48**

1. Donkrafte på Truckster med direkte tilslutning

# Brug af støttebenene

1. Parker arbejdskøretøjet på stedet, hvor maskinen opbevares.

   **Bemærk:** Opbevaringsstedet skal være på en fast og jævn overflade.

2. Kobl arbejdskøretøjet fra den elektriske forbindelse.
3. Frakobl maskinens hydrauliske ledninger fra arbejdskøretøjet.
4. Sæt arbejdskøretøjet i frigear, aktiver parkeringsbremsen og start motoren.
5. Brug køretøjets løftecylinder til at hæve forenden af maskinen nok til at montere de forreste støtteben.
6. Sluk for motoren.

**⚠ ADVARSEL**

**Kravl ikke under eller udfør arbejde på maskinen, mens den står på støttebenene.**

7. Indsæt de forreste støtteben og de bageste donkrafte i rørene på maskinen og fastgør dem med låsepindene (Figur 49).

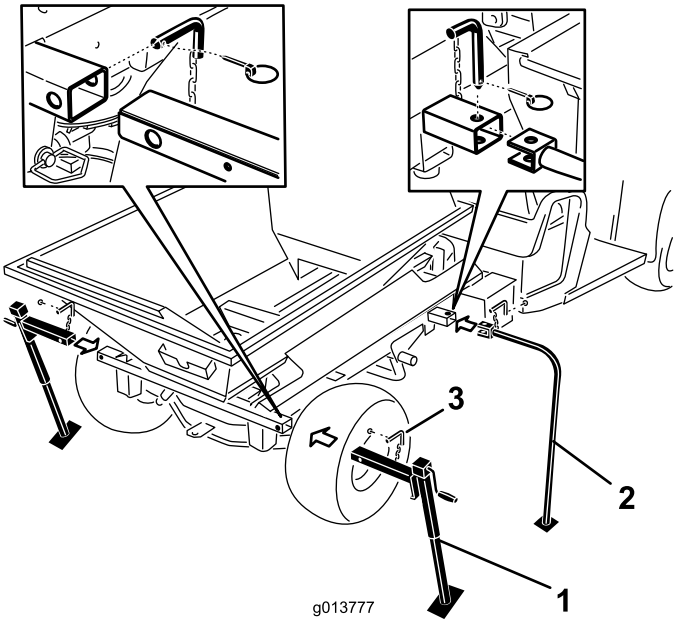


**Figur 49**

1. Bageste donkrafte
2. Forreste støtteben
3. Låsepind

8. Brug køretøjets løftecylinder til at sænke forenden af maskinen, indtil de forreste støtteben begynder at røre jorden.
9. Hæv donkraftens to bageste støtteben, indtil trykket forsvinder fra monteringstapperne, der fastgør maskinens krydsrør til Workman-rammen.
10. Fjern de bageste ringstifter, koblingstapper og skiver (Figur 50).

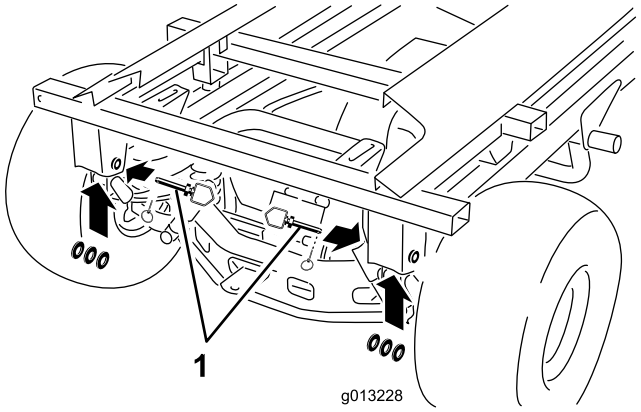


**Figur 50**

1. Ringstift, skiver og koblingstap

---

11. Hold løftecylinderen med en hånd. Fjern løftecylinderens låsepind (Figur 51) med den anden hånd.

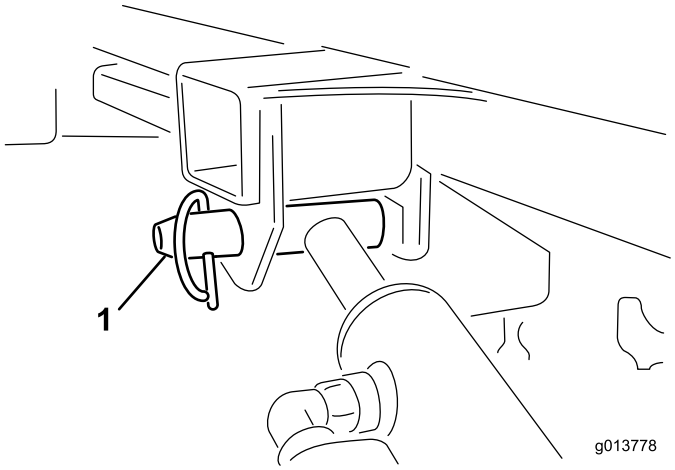


**Figur 51**

1. Låsecylinderens låsepind

---

12. Opbevar cylindrene i opbevaringsklemmerne. Aktiver den hydrauliske løftegrebslås på køretøjet for at forhindre, at løftecylindrene bliver forlænget ved et uheld.
13. Hæv donkraftens bageste støtteben, indtil der er nok plads til, at køretøjet kan køre væk fra maskinen.
14. Gå omkring maskinen. Sørg for, at den er fri fra arbejdskøretøjets ramme og står sikkert på hver af de fire støtteben.
15. Sæt arbejdskøretøjet i frigear, aktiver parkeringsbremsen og start motoren.
16. Deaktiver parkeringsbremsen og kør langsom arbejdskøretøjet fremad, væk fra maskinens anhængertræk på støttebenene.

**⚠ ADVARSEL**

**Kravl ikke under eller udfør arbejde på maskinen, mens den står på støttebenene.**

# Vedligeholdelse

**⚠ ADVARSEL**

**Maskinen skal kobles fra alle strømkilder, før der udføres vedligeholdelsesarbejde.**

**Bemærk:** Hent en gratis kopi af skemaet ved at besøge www.Toro.com og søge efter din maskine via vejledningslinket på hjemmesiden.

# Smøring

## Smøring af maskinen

- Brug universalfedt til motorer.
- Skal smøres jævnligt efter 25 timers normal drift.
- Skal smøres dagligt, når arbejdsforholdene er ekstremt støvede og snavsede.
- Smør alle lejer, bøsninger og kæder.

## Fremgangsmåde for smøring

Der befinder sig flere fedtfittings på maskinen og bugseringschassiset (Figur 52, Figur 53 og Figur 54).

1. Rens fedtfittingsene.
2. Pump fedt ind i lejerne og bøsningerne.
3. Tør overskydende fedt af.
4. Rengør og fyld hjullejerne med fedt hvert år eller efter 300 timers drift.

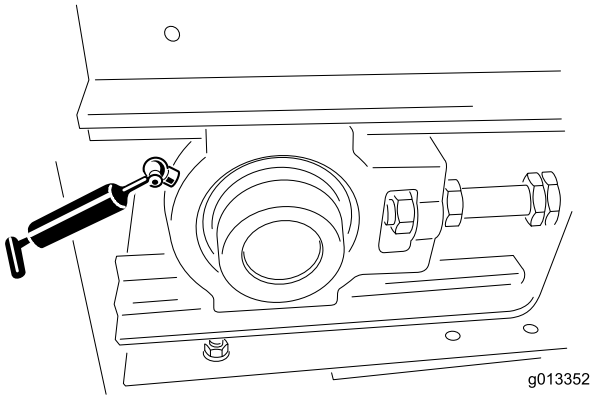


**Figur 52**

1. Fedtfittings på basismodellen (en foran til venstre og en foran til højre)

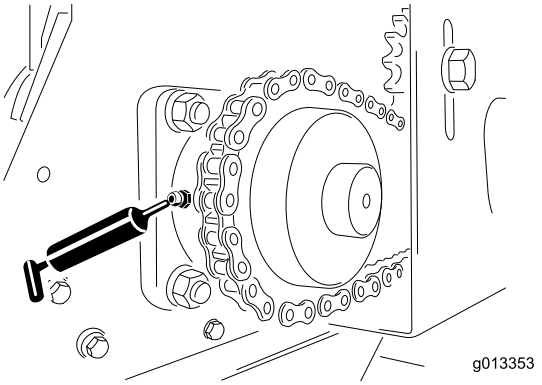


**Figur 53**

1. Fedtfittings på basismodellen (en bagest til venstre og en bagest til højre)

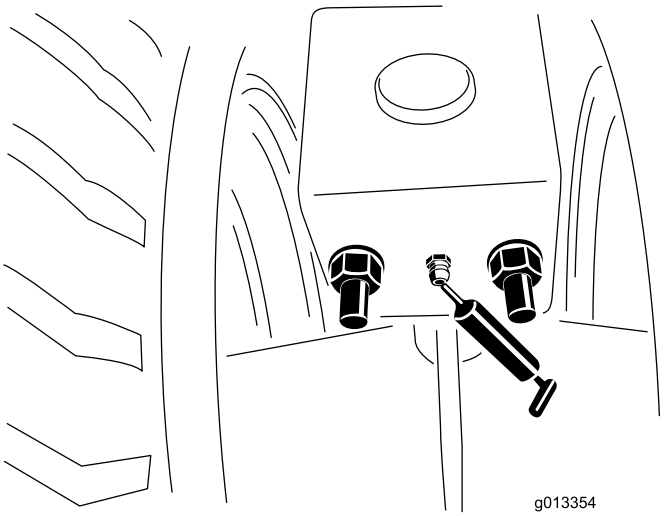


**Figur 54**

1. Fedtfittings på bugseringschassis(forrest og bagest, både højre og venstre side). Skal smøres en gang om året.

# Daglige kontroller

Gennemfør sikkerhedskontrollen hver dag, før maskinen betjenes. Meld alle sikkerhedsproblemer til den tilsynsførende. Se sikkerhedsanvisningerne i denne vejledning for yderligere oplysninger.

## Dæk og hjul

- Det anbefalede dæktryk for bugseringschassiset er 69 kPa eller som anbefalet af dækproducenten. Se bugseringskøretøjets betjeningsvejledning for dækspecifikationer.
- Kontroller, at der ikke er for stor slitage eller synlige skader.
- Kontroller, at hjulboltene ikke mangler og er spændt til.

## Bagsmæk

Kontroller, at den bevægelige del af bagsmækken kan åbnes og lukkes uden at sidde fast.

## Donkrafte

- Fastgør donkraften(e) sikkert i hævet position, før kørsel. Fastgør donkraftene på bagenden af maskinen på Truckster-chassis med direkte tilslutning.
- Kontroller, at koblingstappen og donkraften ikke er beskadiget og at sikkerhedsclipsen er på plads. (Udskift sikkerhedsclipsen, hvis den mangler eller er beskadiget).
- Kontroller, at trækforbindelserne ikke sidder løst.

## Hydrauliksystem

- Kontroller, om hydrauliksystemet har olielækager. Hvis du finder en lækage, skal du spænde fittingen fast eller reparere den beskadigede del.
- Kontroller, om hydraulikslangerne er slidte eller synligt beskadigede.
- Kontroller hydraulikoliestanden. Fyld op, hvis nødvendigt.

## Transportbåndets og bagsmækkens tætninger

- Kontroller, at gummitætningerne ikke er slidte eller beskadigede. Udskift eller reparer tætningerne, hvis der opstår lækage.
- Kontroller og juster transportbåndets skraber. Sørg for, at skraberen har fuld kontakt hele vejen på tværs af transportbåndet.

## Udstyr

- Kontroller, at skæreknivene på den dobbelte spinder ikke er slidte. Udskift dem, hvis de er tyndslidte.
- Kontroller, at den dobbelte spinders kabinet ikke viser tegn på revner eller korrosion. Udskift slidplader efter behov.
- Kontroller, at sikkerhedsmærkaterne er læselige og ikke beskadigede. Hvis det ikke er tilfældet, skal de udskiftes.

# Hydrauliksystem

Maskinen leveres fra fabrikken fyldt med hydraulikvæske af høj kvalitet. Kontroller hydraulikoliestanden, før maskinen startes første gang, og derefter dagligt. Følgende udskiftningsolie anbefales:

**Toro PremiumTransmission/Hydraulic Tractor Fluid** (fås i spande med 19 l eller tromler med 208 l. Reservedelsnumrene findes i reservedelskataloget. Alternativt kan du spørge din Toro-forhandler).

Alternative væsker: Såfremt Toro-væsken ikke kan fås, kan man anvende andre mineraloliebaserede universaltraktorhydraulikvæsker, forudsat at deres specifikationer overholder alle angivne materialeegenskaber og industristandarderne. Vi anbefaler ikke brug af syntetisk væske. Spørg din smøremiddelforhandler til råds for at finde frem til et tilfredsstillende produkt.

**Bemærk:** Toro påtager sig intet ansvar for skader forårsaget af forkerte erstatningsprodukter. Brug derfor kun produkter fra producenter med et godt omdømme, som står bag deres anbefaling.

| | |
|---|---|
| Materialeegenskaber: | |
| Viskositet, ASTM D445 | cSt ved 40 °C 55 til 62<br>cSt ved 100° C 9,1 til 9,8 |
| Viskositetsindeks ASTM D2270 | 140 til 152 |
| Flydepunkt, ASTM D97 | -37 °C til -43 °C |
| Branchespecifikationer: | |
| API GL-4, AGCO Powerfluid 821 XL, Ford New Holland FNHA-2-C-201.00, Kubota UDT, John Deere J20C, Vickers 35VQ25 og Volvo WB-101/BM | |

**Bemærk:** Mange hydraulikvæsker er næsten farveløse, og det kan derfor være svært at få øje på lækager. Der kan fås et rødt tilsætningsstof til hydraulikolien i flasker med 20 ml. Én flaske er nok til 15–22 l hydraulikolie. Bestil delnr. 44-2500 hos din autoriserede Toro-forhandler.

# Vedligeholdelse af transportbåndets system

## Transportbånd og ruller

- Kontroller, at transportbåndet sporer lige på rullerne og ikke glider. Foretag justeringer, hvis nødvendigt. Se Sporing af transportbåndet i denne vejledning.
- Kontroller, at de forreste og de bageste rullelejer ikke er slidte eller synligt beskadigede hver anden måned.
- Kontroller drivkædens og kædehjulenes tilstand og tilspænding.

**Vigtigt: Kontroller, om der sidder spredningsmateriale fast mellem ladet, transportbåndet og rullerne. Se Vask af maskinen i denne vejledning.**

## Stramning af transportbåndet

Gennemfør kun stramningen, hvis transportbåndet glider, er blevet udskiftet eller hvis det er blevet løsnet for at udskifte andre dele.

1. Placer transportbåndets V-styr i styrene på de forreste og bageste ruller.
2. Fastspænd transportbåndets to justermøtrikker ens, indtil transportbåndet er strammet til. (Fjern den forreste rulleafskærmning og den bageste sliskeafskærmning, hvis nødvendigt).
3. Læs maskinen med det tungeste materiale, du forventer at bruge.

4. Hold fast i enden af spændstangen ved hjælp af to skruenøgler, og løsn så låsemøtrikken, som er møtrikken nærmest enden af stangen (Figur 55).

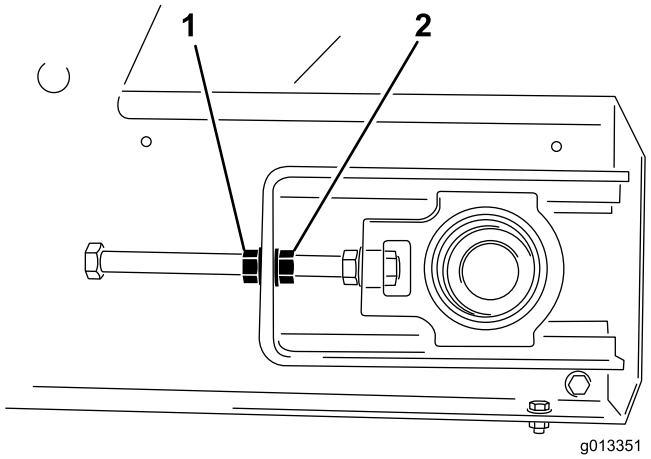


**Figur 55**

1. Låsemøtrik
2. Justermøtrik

5. Tænd for transportbåndet og kontroller, om det glider.
6. Hvis det er tilfældet, skal transportbåndet standses og begge justermøtrikker spændes en halv omgang. Stram ikke for meget.
7. Gentag trin 5 og 6, indtil transportbåndet holder op med at glide.
8. Tilspænd låsemøtrikkerne og monter de gule sikkerhedsafskærmninger.

## Sporing af transportbåndet

Transportbåndets system er selvsporende. Både de forreste og de bageste ruller har en rille i midten, som transportbåndets V-styr kan køre i. Nogle gange sporer transportbåndet uden for rillerne. Sporing af transportbåndet:

1. Slå fast, hvilken side transportbåndet sporer mod.
2. Fjern sikkerhedsafskærmningerne fra begge de forreste hjørner.
3. Hold fast i enden af spændstangen på den side, som transportbåndet sporer mod. Løsn så låsemøtrikken og spænd justermøtrikken med ca. to sider af møtrikken (Figur 55).
4. Tilspænd begge låsemøtrikker og tænd for transportbåndet.
5. Kontroller sporingen. Gentag trinnene ovenfor, indtil transportbåndet sporer tilbage til den korrekte position.

   **Vigtigt: Hav tålmodighed! Stram ikke transportbåndet for meget.**

6. Monter begge sikkerhedsafskærmninger.

# Vask af maskinen

Salte, vejtjære, plantesaft, gødning eller kemikalier kan beskadige maskinens lakering. Vask den slags aflejringer af med sæbe og vand, så hurtigt som muligt. Yderligere rensemidler eller opløsningsmidler kan være nødvendige, men sørg for, at de er egnede til lakerede overflader.

**⚠ ADVARSEL**

**Brug ikke brændbare væsker eller rensemidler med giftige dampe. Følg producentens anbefalinger.**

**Vigtigt: Brug ikke højtryksrenser. Dette kan fjerne maling, sikkerhedsmærkater og fedt samt beskadige de enkelte dele.**

1. Fjern udstyr før rengøring og vask det separat.
2. Fjern den håndholdte enhed.
3. Vask maskinens karosseri med varmt vand og en mild sæbeopløsning
4. Skyl sæberester helt af med rent vand, før de tørrer ind.
5. Fjern transportbåndets skraber fra bagenden af maskinen (Figur 56).

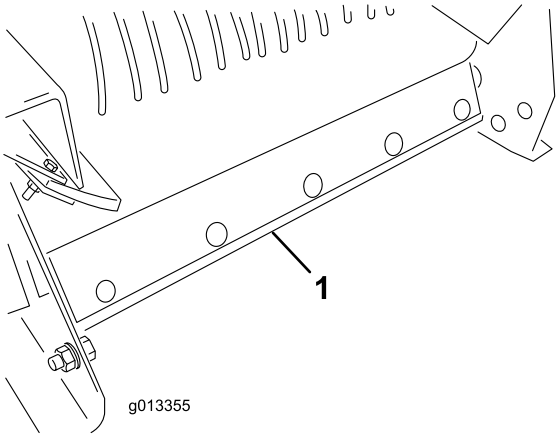


**Figur 56**

1. Transportbåndets skraber

6. Hæv forenden af maskinen så højt som det er nødvendigt.
7. Brug løftecylinderen på bugseringskøretøjet, hvis maskinen er monteret på en lastbil. (Se bugseringskøretøjets betjeningsvejledning).
8. Brug donkraften på chassiset, hvis du har et bugseringschassis eller et Truckster-chassis med direkte tilslutning.
9. Åbn bagsmækken helt og sprøjt vand ind i tragtbeholderen og området omkring bagsmækken. Efterse sidetætningerne, og udskift dem efter behov.
10. Find rengøringsmærkaten på forenden af maskinen (Figur 57), og brug en vandslange til at sprøjte vand gennem den forreste afskærmnings netmaske, indtil den indvendige del er helt fri for materiale (Figur 58).

**Bemærk:** Når afskærmningerne fjernes til smøring, er der mulighed for at vaske resterende fastsiddende spredningsmateriale væk.

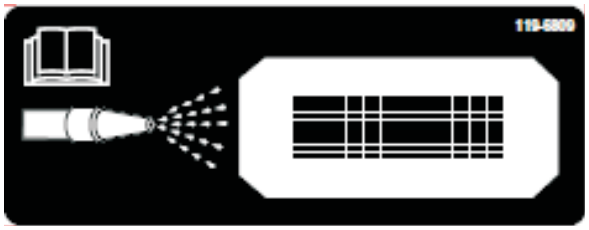


**Figur 57**

1. Rengøringsmærkat

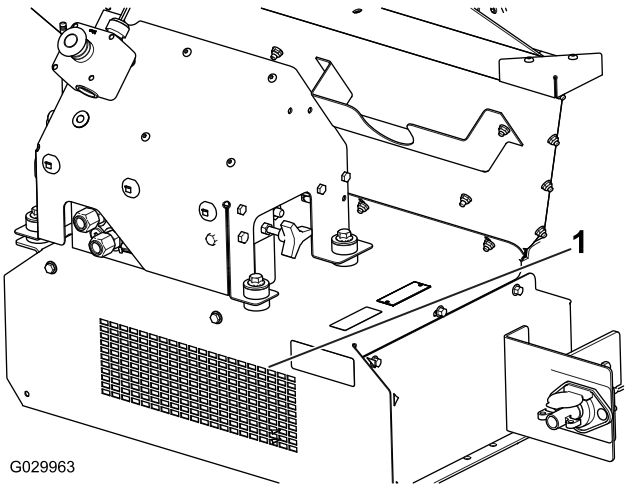


**Figur 58**

1. Rengøring af forende

11. Efterse tragtbeholderen, bundafskærmningen, transportbåndet, ladet og rullerne for at sikre, at alt materiale er væk.
12. Sænk maskinens bagende til den normale driftsposition
13. Genmonter transportbåndets skraber. Tryk skraberens monteringsbøjle ned på transportbåndet. Sørg for, at skraberen er så lodret som muligt, men stadig har kontakt med transportbåndet.

# Opbevaring

Før maskinen stilles væk i slutningen af sæsonen:

1. Rengør maskinen grundigt. Udskift dele om nødvendigt.
2. Fjern den håndholdte enhed.
3. Sørg for, at nødstopknappen er trykket ned.
4. Kontroller alle fastgørelsesbolte og spænd dem efter, hvis nødvendigt.
5. Smør alle fittings og drejepunkter. Tør overskydende smøremiddel af.
6. Slib let med sandpapir på lakerede områder, som er blevet ridsede, har været udsat for stenslag eller har rustpletter, og påfør pletreparationslak.
7. Maskinen skal om muligt opbevares indendørs.

# Fejlfinding

## Kontrol af fejlkoder (kun EH-modeller)

Hvis fejlfindingslampen indikerer, at der er en systemfejl (se Diagnostisk LED-funktion (side 16)), skal du kontrollere fejlkoderne for at bestemme, hvad der er galt med maskinen.

### Aktivering af fejlfindingstilstand og kontrol af koderne

1. Tryk knappen MOTORSTOP ind for at slukke strømmen.
2. Træk fastgørelseshætten af de to diagnostikparallelkonnektorer (Figur 59, A).
3. Tilslut de to diagnostikparallelkonnektorer (Figur 59 B).

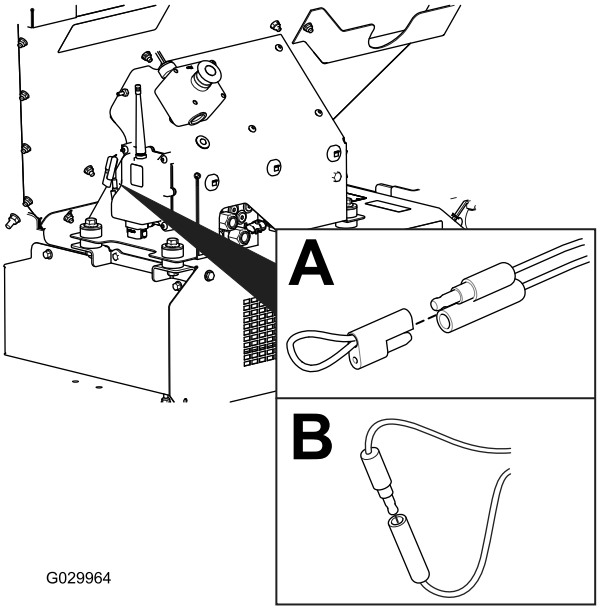


**Figur 59**

4. Tryk knappen MOTORSTOP op for at tænde strømmen.
5. Tæl antallet af blink for at bestemme fejlkoden, og brug følgende tabel:

**Bemærk:** Hvis der er flere fejl, blinker begge fejl, efterfulgt af en lang pause, hvorefter blinksekvenserne gentages.

| Kode | Blinkmønster for lampe | Adfærd | Detaljer |
|---|---|---|---|
| | | Maskinspecifikke fejl | |
| 11 | Blinker én gang, pause, blinker én gang, lang pause, derefter gentagelse | Mistet kommunikation med BASISENHED. | Konnektor er ikke tilsluttet. Find det løse eller frakoblede ledningsnetstik, og tilslut det. |
| | | | Noget gik galt med kabelføringen. Kontakt din Toro-forhandler. |
| | | | BASISENHEDEN er defekt. Kontakt din Toro-forhandler. |
| 12 | Blinker én gang, pause, blinker to gange, lang pause, derefter gentagelse | Version er inkompatibel med BASISENHEDEN og/eller håndholdt styreenhed | Forkert software (installer den korrekte software fra TORODIAG). Kontakt din Toro-forhandler. |
| 13 | Blinker én gang, pause, blinker tre gange, lang pause, derefter gentagelse | Forkert håndholdt styreenhed – ikke implementeret på RevA | Forkert produkttilknytning (i.e. forsøg på at betjene ProPass-enhed med en MH–400 håndholdt) |

## Nulstilling af fejlkoden

Når problemet er blevet løst, skal fejlkoderne nulstilles ved at frakoble og tilslutte fejlfindingsstikkene igen. Fejlfindingslampen lyser kontinuerligt ved 1 Hz (1 blink i sekundet).

## Eksisterende fejlfindingstilstand

1. Tryk knappen MOTORSTOP ind for at slukke strømmen. Se (side ).
2. Afbryd diagnostikparallelkonnektorerne (Figur 59, B).
3. Skub fastgørelseshætten op på de to diagnostikparallelkonnektorer (Figur 59, A).
4. Træk MOTORSTOP op for at tænde strømmen.

# Meddelelser på håndholdt styreenhed (kun EH-modeller)

| Vist meddelelse | Beskrivelse |
|---|---|
| ASSOC PENDING | Associering ikke foretaget. |
| ASSOC ACTIVE | Associeringsforsøg i gang. |
| POWER UP BASE | Tænd for basisenheden. |
| ASSOC PASS | Associeringsforsøg lykkedes. |
| ASSOC EXIT | Eksisterende associeringstilstand |
| ASSOC FAIL | Forsøg på associering mislykkedes. |
| PRESS STORE | Tryk på knappen LAGRING. |
| ALL STORE | Gem alle aktuelle indstillede værdier i aktuel arbejdshukommelse. |
| OPTION STORE | Gem de aktuelle udstyrsindstillinger i aktuel arbejdshukommelse. |
| BELT STORE | Gem de aktuelle transportbåndsindstillinger i aktuel arbejdshukommelse. |
| PRESET 1 STORE | Gem de aktuelle indstillinger for Forudindstilling 1 i aktuel arbejdshukommelse. |
| PRESET 2 STORE | Gem de aktuelle indstillinger for Forudindstilling 2 i aktuel arbejdshukommelse. |
| PRESET 3 STORE | Gem de aktuelle indstillinger for Forudindstilling 3 i aktuel arbejdshukommelse. |
| WAITING FOR BASE | Fjernbetjeningen venter på svar fra basisenheden. |
| HOPPER UP | Fjernbetjeningen sender kommando om løft af tragtbeholderen. |
| HOPPER DOWN | Fjernbetjeningen sender kommandoen Sænk tragtbeholder. |
| PROPASS REV XX | Produkt, som systemet er indstillet til at styre. |
| MH400 REV XX | Produkt, som systemet er indstillet til at styre. |
| BAT XX%<br>Battery X.X V | Resterende batterilevetid i procent.<br>Resterende batterilevetid i spænding. |
| CHANNEL X | Kanal, der aktuelt bruges af systemet. |
| HH ID XXXXXX | Den håndholdte styreenheds identitet |
| BASE ID XXXXXX | Basisenhedens identitet |
| FLR XX%<br>OPT XX% | Den aktuelle transportbåndshastighed i procent.<br>Den aktuelle udstyrshastighed i procent. |
| FLRS XX%<br>OPTS XX% | Viser den gemte regelmæssige transportbåndshastighed og udstyrshastighed med 0 % kommando til udgangen. Dette giver operatøren mulighed for at beslutte, om den aktuelle indstilling skal bruges eller ændres. |
| FLR OFF<br>OPT OFF | Viser statussen over transportbåndet og udstyret, når de er slukket. |
| SERVICE ACTIVE | Tjenesteværktøjet er aktivt. |
| SERVICE NO APP | Tjenesten har ingen gyldig applikation, der kan køre. |

# Bemærkninger:

# Bemærkninger:

# Bemærkninger:

# International forhandlerliste

| Forhandler: | Land: | Telefonnummer: | Forhandler: | Land: | Telefonnum-mer: |
|---|---|---|---|---|---|
| Agrolanc Kft | Ungarn | 36 27 539 640 | Maquiver S.A. | Colombia | 57 1 236 4079 |
| Balama Prima Engineering Equip. | Hongkong | 852 2155 2163 | Maruyama Mfg. Co. Inc. | Japan | 81 3 3252 2285 |
| B-Ray Corporation | Korea | 82 32 551 2076 | Mountfield a.s. | Tjekkiet | 420 255 704 220 |
| Casco Sales Company | Puerto Rico | 787 788 8383 | Mountfield a.s. | Slovakiet | 420 255 704 220 |
| Ceres S.A. | Costa Rica | 506 239 1138 | Munditol S.A. | Argentina | 54 11 4 821 9999 |
| CSSC Turf Equipment (pvt) Ltd. | Sri Lanka | 94 11 2746100 | Norma Garden | Rusland | 7 495 411 61 20 |
| Cyril Johnston & Co. | Nordirland | 44 2890 813 121 | Oslinger Turf Equipment SA | Ecuador | 593 4 239 6970 |
| Cyril Johnston & Co. | Republikken Irland | 44 2890 813 121 | Oy Hako Ground and Garden Ab | Finland | 358 987 00733 |
| Equiver | Mexico | 52 55 539 95444 | Parkland Products Ltd. | New Zealand | 64 3 34 93760 |
| Femco S.A. | Guatemala | 502 442 3277 | Perfetto | Polen | 48 61 8 208 416 |
| ForGarder OU | Estland | 372 384 6060 | Pratoverde SRL. | Italien | 39 049 9128 128 |
| G.Y.K. Company Ltd. | Japan | 81 726 325 861 | Prochaska & Cie | Østrig | 43 1 278 5100 |
| Geomechaniki of Athens | Grækenland | 30 10 935 0054 | RT Cohen 2004 Ltd. | Israel | 972 986 17979 |
| Golf international Turizm | Tyrkiet | 90 216 336 5993 | Riversa | Spanien | 34 9 52 83 7500 |
| Guandong Golden Star | Kina | 86 20 876 51338 | Lely Turfcare | Danmark | 45 66 109 200 |
| Hako Ground and Garden | Sverige | 46 35 10 0000 | Solvert S.A.S. | Frankrig | 33 1 30 81 77 00 |
| Hako Ground and Garden | Norge | 47 22 90 7760 | Spypros Stavrinides Limited | Cypern | 357 22 434131 |
| Hayter Limited (U.K.) | Storbritannien | 44 1279 723 444 | Surge Systems India Limited | Indien | 91 1 292299901 |
| Hydroturf Int. Co Dubai | Forenede Arabiske Emirater | 97 14 347 9479 | T-Markt Logistics Ltd. | Ungarn | 36 26 525 500 |
| Hydroturf Egypt LLC | Egypten | 202 519 4308 | Toro Australia | Australien | 61 3 9580 7355 |
| Irrimac | Portugal | 351 21 238 8260 | Toro Europe NV | Belgien | 32 14 562 960 |
| Irrigation Products Int'l Pvt Ltd. | Indien | 0091 44 2449 4387 | Valtech | Marokko | 212 5 3766 3636 |
| Jean Heybroek b.v. | Holland | 31 30 639 4611 | Victus Emak | Polen | 48 61 823 8369 |

## Europæisk erklæring om beskyttelse af privatlivets fred

De oplysninger, som Toro indsamler
Toro Warranty Company (Toro) respekterer dit privatliv. For at vi kan behandle dit garantikrav og kontakte dig i tilfælde af en produkttilbagekaldelse, beder vi dig dele visse oplysninger med os, enten direkte eller gennem din lokale Toro-virksomhed eller -forhandler.

Toros garantisystem hostes på servere i USA, hvor love om beskyttelse af privatlivets fred muligvis ikke yder samme beskyttelse, som gælder i dit land.

VED AT DELE DINE PERSONLIGE OPLYSNINGER MED OS GIVER DU DIT SAMTYKKE TIL BEHANDLING AF DINE PERSONLIGE OPLYSNINGER SOM BESKREVET I DENNE ERKLÆRING OM BESKYTTELSE AF PRIVATLIVETS FRED.

Toros brug af oplysninger
Toro kan bruge dine personlige oplysninger til at behandle garantikrav og kontakte dig i tilfælde af en produkttilbagekaldelse og til ethvert andet formål, som vi informerer dig om. Toro kan dele dine oplysninger med Toros søsterselskaber, forhandlere eller andre forretningspartnere i forbindelse med enhver af disse aktiviteter. Vi sælger ikke dine personlige oplysninger til andre virksomheder. Vi forbeholder os retten til at offentliggøre personlige oplysninger for at kunne overholde gældende lovgivning og efter anmodning fra relevante myndigheder med henblik på at kunne betjene vores systemer korrekt eller af hensyn til vores egen eller brugerens beskyttelse.

Opbevaring af dine personlige oplysninger
Vi opbevarer dine personlige oplysninger, så længe vi har behov for dem, til de formål, som de oprindeligt blev indsamlet til, eller til andre legitime formål (som f.eks. overholdelse af regler) eller som påkrævet af gældende lovgivning.

Toros forpligtelse i forbindelse med sikkerheden af dine personlige oplysninger
Vi tager rimelige forholdsregler for at beskytte sikkerheden af dine personlige oplysninger Vi tager også forholdsregler for at opretholde nøjagtigheden og aktualiteten af personlige oplysninger.

Adgang til og korrigering af dine personlige oplysninger
Hvis du gerne vil gennemse eller ændre dine personlige oplysninger, kan du kontakte os pr. e-mail på legal@toro.com.

## Forbrugerlovgivning i Australien

Forbrugere i Australien kan finde nærmere oplysninger om forbrugerlovgivningen i Australien i kassen eller hos den lokale Toro-forhandler.

# Toro Total dækningsgaranti

En begrænset garanti

## Fejl og produkter, der er dækket

The Toro Company og dets søsterselskab, Toro Warranty Company, garanterer i fællesskab i henhold til en aftale mellem dem, at dit Toro-produkt (”produktet”) er frit for materialefejl og fejl i den håndværksmæssige udførelse i to år eller 1500 driftstimer*, hvad end der måtte indtræde først. Denne garanti gælder for alle produkter med undtagelse af dybdeluftere (se de separate garantierklæringer for disse produkter). Hvis der forekommer en fejl, som er dækket af garantien, vil vi reparere produktet uden omkostninger for dig. Dette inkluderer fejldiagnose, arbejdsløn, reservedele og transport. Denne garanti træder i kraft på den dato, produktet leveres til den person, som oprindeligt køber det i detailleddet.
* Produkt udstyret med timetæller.

## Sådan får du udført service, der er dækket af garantien

Det påhviler dig at underrette produktforhandleren eller den autoriserede produktforhandler, som du har købt produktet hos, så snart du tror, der er opstået en fejl, som er dækket af garantien. Hvis du har brug for hjælp til at finde frem til en produktforhandler eller en autoriseret forhandler, eller hvis du har spørgsmål vedrørende dine rettigheder eller ansvar i henhold til garantien, kan du kontakte os her:

Toro Commercial Products Service Department
Toro Warranty Company
8111 Lyndale Avenue South
Bloomington, MN 55420-1196, USA

+1–952–888–8801 eller +1–800–952–2740
E-mail: commercial.warranty@toro.com

## Ejerens ansvar

Du er som ejer af produktet ansvarlig for at udføre den vedligeholdelse og de justeringer, som er nødvendige i henhold til din *betjeningsvejledning*. Hvis du ikke udfører den nødvendige vedligeholdelse og de nødvendige justeringer, kan dette danne grundlag for at afvise en reklamation i henhold til garantien.

## Genstande og fejl, der ikke er dækket

Det er ikke alle produktfejl eller funktionsfejl, der måtte opstå i garantiperioden, som udgør materialefejl eller fejl i den håndværksmæssige udførelse. Denne garanti dækker ikke følgende:

- Produktfejl, som er en følge af brug af ikke-originale Toro-reservedele eller af installation og brug af ekstra eller modificeret eller ikke-originalt Toro-tilbehør og -produkter. Der kan medfølge en separat garantierklæring fra producenten af sådanne enheder.
- Produktfejl, som er en følge af manglende udførelse af anbefalet vedligeholdelse og/eller justeringer. Undladelse af at udføre korrekt vedligeholdelse af Toro-produkterne i henhold til skemaet over anbefalet vedligeholdelse i *betjeningsvejledningen* kan danne grundlag for afvisning af et garantikrav.
- Produktfejl, der stammer fra brug af produktet på ødelæggende, uagtsom eller hensynsløs vis.
- Reservedele, som forbruges ved brug, medmindre de skønnes at være defekte. Eksempler på reservedele, som forbruges eller opbruges under normal betjening af produktet omfatter, men er ikke begrænset til, bremseklodser og -belægninger, koblingsbelægninger, skæreknive, knivcylindre, ruller og lejer (forseglede eller smørbare), bundknive, tændrør, styrehjul, lejer, dæk, filtre, remme samt visse sprøjtekomponenter såsom membraner, dyser og kontraventiler osv.
- Fejl, der forårsages af eksterne forhold. Forhold, der anses for at være eksterne forhold, omfatter, men er ikke begrænset til, vejr, opbevaringsforhold, forurening, brug af ikke-godkendte brændstoffer, kølevæsker, smøremidler, tilsætningsstoffer, gødningsmidler, vand eller kemikalier osv.
- Funktions- eller driftsfejl forårsaget af brændstoffer (f.eks. benzin, diesel eller biodiesel), der ikke overholder deres respektive branchestandarder.
- Normal støj, vibration, slid og ælde samt forringelse.
- Normalt slid omfatter, men er ikke begrænset til beskadigelse af sæder som følge af slitage eller afslidning, slid på malede overflader, ridsede mærkater eller vinduer osv.

## Reservedele

Reservedele, der planmæssigt skal udskiftes i forbindelse med nødvendig vedligeholdelse, er kun dækket af garantien i tidsrummet frem til det planmæssige tidspunkt for udskiftning af den pågældende reservedel. Reservedele, der udskiftes i henhold til denne garanti, er dækket af garantien i den originale produktgarantis løbetid og bliver Toros ejendom. Toro træffer endelig beslutning om, hvorvidt en reservedel eller en samlet enhed skal repareres eller udskiftes. Toro har ret til at bruge fabriksrenoverede reservedele til reparationer, der er dækket af garantien.

## Garanti på dybdeafladnings- og litium-ion-batterier:

Dybdeafladnings- og litium-ion-batterier kan levere et samlet, specificeret antal kilowatttimer i løbet af deres levetid. Brugs-, opladnings- og vedligeholdelsesteknikker kan forlænge eller forkorte den samlede batterilevetid. I takt med at batterierne i dette produkt forbruges, vil mængden af nyttigt arbejde mellem opladningsintervaller langsomt formindskes, indtil batteriet er helt faldt. Udskiftning af flade batterier efter almindeligt forbrug er produktejerens ansvar. Det kan være nødvendigt at udskifte batterier under produktets normale garantiperiode for ejerens regning.
Bemærk: (kun litium-ion-batteri): Et litium-ion-batteri har en garanti, der kun dækker delen og dækker forholdsmæssigt, med start i år 3 til år 5 baseret på driftstiden og de brugte kilowatttimer. Der findes flere oplysninger i *betjeningsvejledningen*.

## Omkostninger til vedligeholdelse afholdes af ejeren

Motorjustering, smøring, rengøring og polering, udskiftning af filtre, kølevæske og udførelse af anbefalet vedligeholdelse er eksempler på normal service, som Toro-produkter kræver, og omkostninger i forbindelse hermed afholdes af ejeren.

## Generelle betingelser

Det eneste retsmiddel, du har til rådighed i henhold til nærværende garanti, er reparation hos en autoriseret Toro-forhandler.

**Hverken The Toro Company eller Toro Warranty Company er ansvarlig for indirekte-, hændelige- eller følgeskader i forbindelse med brugen af de Toro-produkter, der er dækket af nærværende garanti, herunder omkostninger eller udgifter til at fremskaffe erstatningsudstyr eller service i de perioder, der med rimelighed medgår i forbindelse med funktionsfejl eller manglende rådighed over produktet, mens der udføres reparationer i henhold til garantien. Bortset fra den emissionsgaranti, der er nævnt nedenfor, og kun såfremt denne måtte finde anvendelse, gives ingen anden udtrykkelig garanti. Alle underforståede garantier om salgbarhed og brugsegnethed er begrænset til denne udtrykkelige garantis varighed.**

I visse stater er det ikke tilladt at fragå ansvar for hændelige- og følgeskader eller at begrænse tidsrummet for en underforstået garantis varighed, så ovenstående ansvarsfragåelser og begrænsninger gælder muligvis ikke for dig. Denne garanti giver dig bestemte juridiske rettigheder, men derudover kan du også have andre rettigheder, som varierer fra stat til stat.

## Bemærk vedrørende motorgaranti:

Emissionskontrolsystemet på dit produkt kan være dækket at en separat garanti, som overholder de krav, der er fastsat af det amerikanske miljøbeskyttelsesagentur (Environmental Protection Agency, EPA) og/eller rådet for luftressourcer i Californien (California Air Resources Board, CARB). De timemæssige begrænsninger, der er anført ovenfor, gælder ikke for garantien på emissionskontrolsystemet. Der henvises til garantierklæringen om motoremissionsgaranti, som er vedlagt dit produkt eller er indeholdt i motorfabrikantens dokumentation, for yderligere oplysninger.

## Andre lande end USA og Canada

Kunder, som har købt Toro-produkter, der er eksporteret fra USA eller Canada, skal kontakte deres Toro-forhandler for at få en garantipolice, som gælder for deres land, provins eller stat. Såfremt du af en eller anden grund er utilfreds med din forhandlers service eller har problemer med at få oplysninger om garantien, bedes du kontakte Toro-importøren.

374-0253 Rev B