Form No. 3394-777 Rev A

TORO®

Count on it.

Gebruikershandleiding

ProPass-200 Topdresser

Modelnr.: 44701—Serienr.: 315000001 en hoger
Modelnr.: 44751—Serienr.: 315000001 en hoger

Registreer uw product op www.Toro.com.
Vertaling van de oorspronkelijke tekst (NL)

CE

3394-777 A

Dit product voldoet aan alle relevante Europese richtlijnen, zie voor details de aparte productspecifieke conformiteitsverklaring.

Elektromagnetische compatibiliteit

Nationaal: Dit hulpmiddel voldoet aan de FCC rules Part 15. Het gebruik is onderworpen aan de volgende voorwaarden: (1) De machine mag geen schadelijke interferentie veroorzaken en (2) deze machine moet elke interferentie accepteren die kan worden ontvangen, waaronder interferentie die ongewenste werking van de machine kan veroorzaken.

Dit apparaat genereert en gebruikt radiofrequentie-energie en als het niet op de juiste wijze wordt geïnstalleerd en gebruikt, dat wil zeggen conform de instructies van de fabrikant, kan het interferentie veroorzaken voor de ontvangst van radio en televisie. Het is op type getest en geconstateerd is dat het in overeenstemming is met de grenzen voor een FCC klasse B computerapparaat in overeenstemming met de specificaties in Subpart J van Part 15 van de FCC Rules, die bestemd zijn voor het bieden van redelijke bescherming tegen dergelijke interferentie in een thuisinstallatie. Er is echter geen garantie dat in een specifieke installatie geen interferentie op zal treden. Als dit apparaat interferentie veroorzaakt in de ontvangst van radio en televisie, hetgeen kan worden bepaald door het apparaat aan en uit te zetten, wordt de gebruiker aangemoedigd om de interferentie te corrigeren door het nemen van een van de volgende maatregelen:Richt de ontvangstantenne opnieuw, verplaats de afstandsbediening-ontvanger ten opzichte van de radio-/tv-antenne of sluit de controller aan op een ander stopcontact, zodat de controller en de radio/tv op verschillende vertakte circuits werken.Indien nodig moet de gebruiker de dealer of een ervaren radio-/televisiemonteur raadplegen voor aanvullende suggesties.De gebruiker vindt wellicht het volgende boekje, opgesteld door de Federal Communications Commission, nuttig: 'How to Identify and Resolve Radio-TV Interference Problems'. Dit boekje is verkrijgbaar bij de U.S. Government Printing Office, Washington, DC 20402. Voorraadnr. 004-000-00345-4.

FCC ID: OA3MRF24J40MC-Basis, OA3MRF24J40MA-Bedieningspaneel

IC: 7693A-24J40MC-Basis, 7693A-24J40MA-Bedieningspaneel

Het gebruik is onderworpen aan de volgende voorwaarden: (1) Dit apparaat mag geen interferentie veroorzaken en (2) dit apparaat moet interferentie accepteren, waaronder interferentie die ongewenste werking van het apparaat kan veroorzaken.

Inleiding

Deze Top Dresser is bedoeld voor gebruik door professionele bestuurders en voor commerciële toepassingen. Hij is voornamelijk ontworpen om onder een aantal vochtigheidsomstandigheden materiaal te doseren en verspreiden zonder dat de verspreiding belemmerd wordt of drastisch aangetast.

Lees deze informatie zorgvuldig door, zodat u weet hoe u de machine op de juiste wijze moet gebruiken en onderhouden en om schade aan de machine en letsel te voorkomen. U bent verantwoordelijk voor het juiste en veilige gebruik van de machine.

U kunt op www.Toro.com rechtstreeks contact met Toro opnemen om informatie over producten en accessoires te verkrijgen, een verkoper te vinden of uw product te registreren.

Als u service, originele Toro-onderdelen of aanvullende informatie nodig hebt, kunt u contact opnemen met een erkende servicedealer of met de klantenservice van Toro. U dient hierbij altijd het modelnummer en het serienummer van het product te vermelden. De locatie van het plaatje met het modelnummer en het serienummer van het product is aangegeven op Figuur 1. U kunt de nummers noteren in de ruimte hieronder.

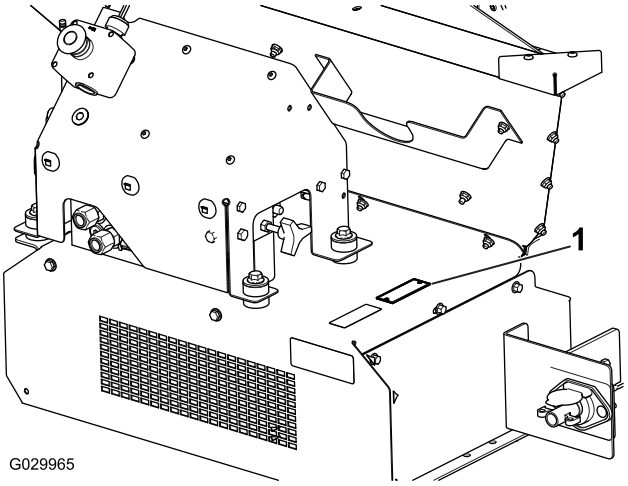

Figuur 1

1. Plaats van modelnummer en serienummer

Modelnr.: _____

Serienr.: _____

Deze handleiding noemt een aantal mogelijke gevaren en bevat een aantal veiligheidsberichten (Figuur 2) met de volgende veiligheidssymbolen, die duiden op een gevaarlijke situatie die zwaar lichamelijk letsel of de dood tot gevolg kan hebben wanneer de veiligheidsvoorschriften niet in acht worden genomen.

Figuur 2

1. Veiligheidssymbool

Er worden in deze handleiding nog 2 woorden gebruikt om uw aandacht op bijzondere informatie te vestigen. **Belangrijk** attendeert u op bijzondere technische informatie en **Opmerking** duidt algemene informatie aan die bijzondere aandacht verdient.

© 2015—The Toro® Company
8111 Lyndale Avenue South
Bloomington, MN 55420

U kunt contact met ons opnemen op www.Toro.com.
Gedrukt in de VS.
Alle rechten voorbehouden

Inhoud

Veiligheid 3
Veilige bediening 3
Veiligheids- en instructiestickers 6
Montage 9
1 Het basismodel van de machine instellen 9
2 De elektrische bedrading plaatsen 11
3 Het uitbreidingspakket van de hopper plaatsen 12
4 De hopper op het trekkerchassis monteren 13
5 De tussenkabelboom aansluiten 13
6 Het aan-/uit-bedieningspaneel aansluiten 14
7 De afstandsbediening monteren 14
8 De draadloze afstandsbediening plaatsen 15
Algemeen overzicht van de machine 16
Bedieningsorganen 16
Specificaties 18
Toebehoren/accessoires 18
Gebruiksaanwijzing 18
Gebruikseigenschappen 18
De machine aansluiten op een trekvoertuig 18
De machine in-/uitschakelen 19
De machine in gebruik nemen 20
Gebruik van de machine 23
Draadloze afstandsbediening (uitsluitend model 44751) 23
De machine loskoppelen van een trekvoertuig 23
De hydraulische bedieningselementen en opties bedienen 24
De lopende band en optie gebruiken 28
De voorinstellingsknoppen 1, 2 en 3 instellen 31
Een vooringestelde modus gebruiken 31
Het voertuig slepen 31
Laden 32
Lossen 32
Rijden 32
Hellingen 32
Parkeren 32
De opslagpennen gebruiken 33
Onderhoud 35
Smering 35
Dagelijkse controles 35
Hydraulisch systeem 36
De lopende band onderhouden 36
De machine schoonmaken 37
Stalling 38
Problemen, oorzaak en remedie 39
Storingcodes controleren (alleen bij EH-modellen) 39
Berichten van het bedieningspaneel (alleen voor EH-modellen) 40

Veiligheid

Onjuist gebruik of onderhoud door de gebruiker of eigenaar kan letsel veroorzaken. Om het risico op letsel te verminderen, dient u zich aan de volgende veiligheidsinstructies te houden en altijd op het veiligheidssymbool te letten, dat Voorzichtig, Waarschuwing of Gevaar – 'instructie voor persoonlijke veiligheid' kan betekenen. Niet-naleving van de instructie kan leiden tot lichamelijk of dodelijk letsel.

Veilige bediening

Instructie

- Lees of raadpleeg de *Gebruikershandleiding* en ander instructiemateriaal zorgvuldig. Zorg ervoor dat u vertrouwd raakt met de bedieningsorganen en de veiligheidssymbolen en weet hoe u de machine moet gebruiken.
- Laat nooit kinderen of personen die de instructies niet kennen, de machine gebruiken. Plaatselijke voorschriften kunnen nadere eisen stellen aan de leeftijd van degene die met de machine werkt.
- Houd iedereen weg uit het gebied waarin u de machine gebruikt, met name kinderen en huisdieren.
- Onthoud dat de bestuurder verantwoordelijk is voor ongevallen of schade aan zichzelf, andere personen of eigendommen.
- Het is niet toegestaan passagiers te vervoeren.
- Elke bestuurder en monteur moet ervoor zorgen dat hij of zij professionele en praktische instructie krijgt. De eigenaar is verantwoordelijk voor de instructie van de gebruikers. Bij een dergelijke instructie moet de nadruk liggen op:
  - zorgvuldigheid en concentratie bij het werken met tractorvoertuigen;
  - als de machine op een helling begint te glijden, kan dat niet met de rem worden gecorrigeerd. De belangrijkste oorzaken voor het verliezen van de controle zijn:
    - ◊ onvoldoende grip van de wielen,
    - ◊ te snel rijden,
    - ◊ onjuist gebruik van de rem,
    - ◊ het type machine is niet geschikt voor het specifieke werk,
    - ◊ zich onvoldoende bewust zijn van de specifieke omstandigheden van het terrein, met name op hellingen,
    - ◊ onjuiste bevestiging en verdeling van lasten.

Vóór ingebruikname

- Draag tijdens het werk altijd stevige schoenen, een lange broek, een helm, een veiligheidsbril en

gehoorbescherming. Lang haar, losse kleding of sieraden kunnen worden gegrepen door bewegende onderdelen. Draag geen schoenen met open tenen en loop niet op blote voeten.

- Inspecteer het terrein om vast te stellen welke accessoires en werktuigen nodig zijn om goed en veilig te werken. Gebruik alleen door de fabrikant goedgekeurde accessoires en werktuigen.
- Controleer of de dodemansknop, de veiligheidsschakelaars en de veiligheidsschermen zijn bevestigd en naar behoren werken. Gebruik de machine uitsluitend als deze naar behoren werkt.

Gebruiksaanwijzing

- Laat de motor nooit in een afgesloten ruimte lopen, omdat zich daar giftige koolmonoxidedampen kunnen verzamelen.
- Bedien de machine uitsluitend bij daglicht of goed kunstlicht.
- Denk eraan dat elke helling gevaarlijk is. Het rijden op met gras begroeide hellingen vereist bijzondere zorgvuldigheid. Om te voorkomen dat de machine kantelt:
  - Niet plotseling stoppen of gaan rijden bij het op- en afrijden van hellingen.
  - Houd de snelheid laag bij het rijden op hellingen en in scherpe bochten.
  - Let op bulten en kuilen en andere verborgen gevaren.
  - Rij nooit dwars over een helling, tenzij de machine speciaal daarvoor is bedoeld..
- Let op kuilen in het terrein en andere verborgen gevaren.
- Wees voorzichtig als u zware werktuigen gebruikt.
  - Maak geen scherpe bochten. Ga zorgvuldig te werk als u achteruitrijdt.
  - Schakel niet van vooruit in achteruit of andersom zonder volledig te stoppen.
  - Gebruik contragewicht(en) of wielgewichten, als dit in de *Gebruikershandleiding* wordt geadviseerd.
- Let op het verkeer als u in de buurt van een weg werkt of deze oversteekt.
- Bij gebruik van werktuigen nooit de afvoeropening naar omstanders toe richten of personen in de buurt van de werkende machine laten komen.
- Gebruik de machine nooit als schermen, afdekplaten of andere beveiligingsmiddelen zijn beschadigd of ontbreken. Zorg ervoor dat alle interlockschakelaars zijn aangebracht, correct zijn afgesteld en naar behoren werken.
- Als u zand laadt, verdeel de lading dan gelijkmatig. Bedien het trekvoertuig extra voorzichtig wanneer de hopper is volgeladen met zand. Houd de lading evenwichtig om schuiven te voorkomen.
- Zorg ervoor dat er geen water op de draadloze afstandsbediening valt.
- Verander de instellingen van de motor niet en voorkom overbelasting van de motor van het trekvoertuig. De motor met te hoog toerental laten draaien kan de kans op lichamelijk letsel vergroten.
- Voordat u de bestuurdersplaats verlaat:
  - Machine laten stoppen op een horizontaal oppervlak.
  - Aftakas en werktuigen uitschakelen.
  - Versnelling in neutraalstand zetten en parkeerrem in werking stellen.
  - Zet de motor af en haal het sleuteltje uit het contact.
- Aandrijving naar werktuigen uitschakelen, motor afzetten en sleuteltje uit het contact nemen:
  - voordat u verstoppingen verwijdert;
  - voordat u de machine gaat controleren, reinigen of andere werkzaamheden gaat uitvoeren;
  - als de machine abnormaal begint te trillen (onmiddellijk controleren).
- Schakel de aandrijving naar de werktuigen uit als u de machine transporteert of niet gebruikt.
- Zet de motor af en schakel de aandrijving naar de werktuigen uit:
  - voor het bijvullen van brandstof;
  - voordat u een instelling verandert, tenzij die vanaf de bestuurderspositie kan worden ingesteld.
- Verlaag de gashendel-instelling voordat u de motor stopt en sluit de brandstofafsluitklep als het werk voltooid is.
- Houd handen en voeten uit de hopper wanneer de machine in werking is of de motor van het trekvoertuig draait.
- Houd handen en voeten uit de buurt van de spinner wanneer de machine in werking is of de motor van het trekvoertuig draait.
- Houd handen uit de buurt van het hopperscherm op de beschermkap van de spinner wanneer de machine in werking is of de motor van het trekvoertuig draait.
- Kijk achterom en omlaag voordat u achteruitrijdt om er zeker van te zijn dat de weg vrij is.
- Verminder uw snelheid en wees voorzichtig als u een bocht maakt of wegen en voetpaden oversteekt.
- Gebruik de machine niet als u onder de invloed van alcohol of drugs bent.
- Bliksem kan ernstig of dodelijk letsel veroorzaken. Als u bliksem ziet of donder hoort in het gebied, gebruik de machine dan niet; ga schuilen.
- De bestuurder moet de eventueel bijgeleverde waarschuwingslichten laten knipperen bij het rijden op de openbare weg, tenzij dit wettelijk is verboden.

Onderhoud en opslag

- Draai losse moeren, bouten en schroeven vast zodat het veilig is om de machine te gebruiken. Zorg ervoor dat de montagepennen, ankerbouten en de pennen van de hydraulische cilinder van de Top Dresser vast op hun plaats zitten.
- Als er zich brandstof in de tank bevindt, mag u de machine niet opslaan in een afgesloten ruimte waar brandstofdampen in contact met open vuur of vonken kunnen komen.
- Laat de machine eerst afkoelen voordat u deze in een afgesloten ruimte stalt. Parkeer de machine niet in de nabijheid van een open vuur.
- Houd de motor, geluiddemper, accubehuizing, aandrijvingen en de brandstofopslagplaats vrij van gras, bladeren en overtollig vet om brandgevaar te verminderen. Neem gemorste olie of brandstof meteen op.
- Vervang versleten of beschadigde onderdelen met het oog op een veilig gebruik.
- Als het nodig is de brandstoftank af te tappen, doe dit dan buiten.
- Schakel de aandrijvingen uit, zet de transmissie in de neutraalstand, stel de parkeerrem in werking, zet de motor af en verwijder het contactsleuteltje. Wacht totdat alle bewegende delen tot stilstand zijn gekomen voordat u de machine afstelt, reinigt of repareert.
- Zorg ervoor dat de brandstofafsluitklep is gesloten als u de machine stalt of transporteert. Brandstof niet opslaan in de nabijheid van een open vuur.
- Parkeer de machine op een horizontaal oppervlak. Laat personeel dat niet bekend is met de instructies, nooit onderhoudswerkzaamheden aan de machine uitvoeren.
- Plaats onderdelen op kriksteunen indien dit nodig is.
- Haal voorzichtig de druk van onderdelen met opgeslagen energie.
- Maak de accukabels los voordat u reparatiewerkzaamheden uitvoert. Maak eerst de minpool van de accu los en daarna de pluspool. Sluit eerst de pluspool van de accu aan en daarna de minpool.
- Houd uw handen en voeten uit de buurt van bewegende onderdelen. Stel indien mogelijk de machine niet af terwijl de motor loopt.
- Laad de accu op in een open, goed geventileerde ruimte; doe dit niet in de buurt van vonken en open vuur. Haal de oplader uit het stopcontact voordat u deze aansluit op of losmaakt van de accu. Draag beschermende kleding en gebruik geïsoleerd gereedschap.
- Zorg ervoor dat alle aansluitstukken van de hydraulische leidingen vastzitten en alle hydraulische slangen en leidingen in goede staat verkeren voordat u druk zet op het hydraulische systeem.
- Houd lichaam en handen uit de buurt van kleine lekgaten of spuitmonden waaruit onder hoge druk hydraulische vloeistof ontsnapt. U kunt lekken in het hydraulische systeem opsporen met behulp van karton of papier. Doe dit niet met uw handen. Hydraulische vloeistof die onder druk ontsnapt, kan voldoende kracht hebben om door de huid heen te dringen, en letsel veroorzaken. Vloeistof die in de huid is geïnjecteerd, dient binnen enkele uren operatief te worden verwijderd door een arts die bekend is met deze vorm van verwondingen, omdat anders gangreen kan ontstaan.

Veiligheids- en instructiestickers

Veiligheidsstickers en veiligheidsinstructies zijn gemakkelijk zichtbaar voor de bestuurder en bevinden zich bij plaatsen waar gevaar kan ontstaan. Vervang alle beschadigde of verdwenen stickers.

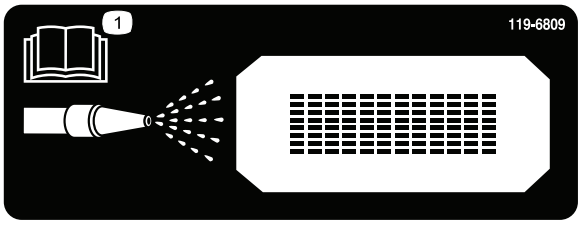

119-6809

1. Lees de *Gebruikershandleiding* voor aanwijzingen over hoe u de machine moet schoonmaken.

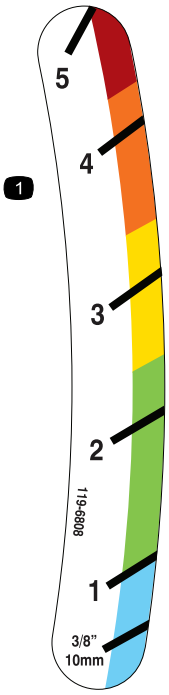

119-6808

1. Hoogte-indicator achterlaadbak

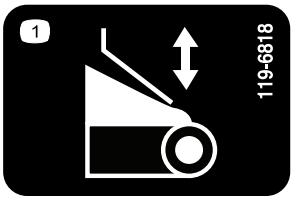

119-6818

1. Aanpassing achterlaadbak

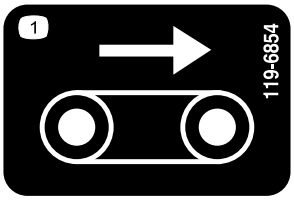

119-6854

1. Snelheid lopende band

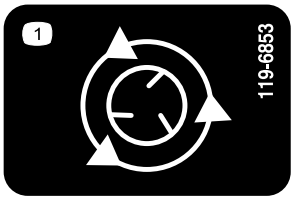

119-6853

1. Spinnersnelheid

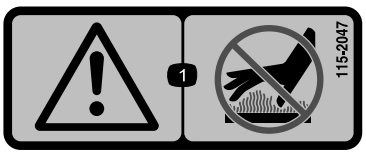

115-2047

1. Waarschuwing - Raak het hete oppervlak niet aan.

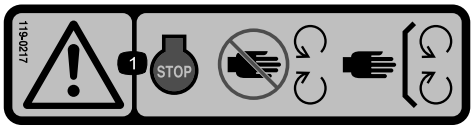

119-0217

1. Waarschuwing – Stop de motor; blijf op een veilige afstand van bewegende onderdelen; laat alle beschermkappen op hun plaats.

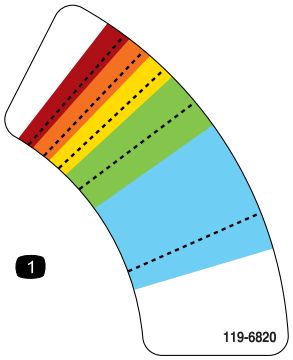

119-6820

1. Aanpassing spinnersnelheid

119-6855

1. Spinnersnelheid

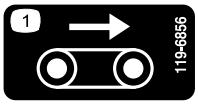

119-6856

1. Snelheid lopende band

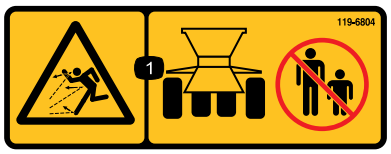

119-6804

1. De machine kan voorwerpen uitwerpen - Houd omstanders op een veilige afstand van de machine.

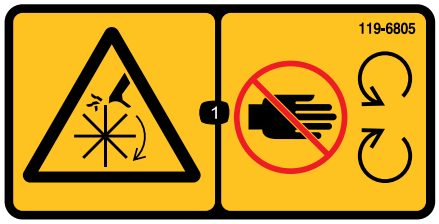

119-6805

1. Gevaar op snijwonden/verminking - blijf uit de buurt van bewegende delen, laat alle beschermkappen op hun plaats.

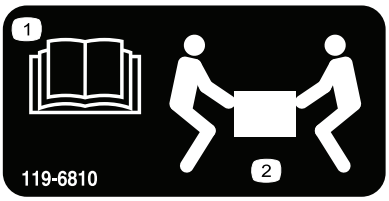

119-6810

1. Lees de *Gebruikershandleiding*.
2. Met twee mensen optillen.

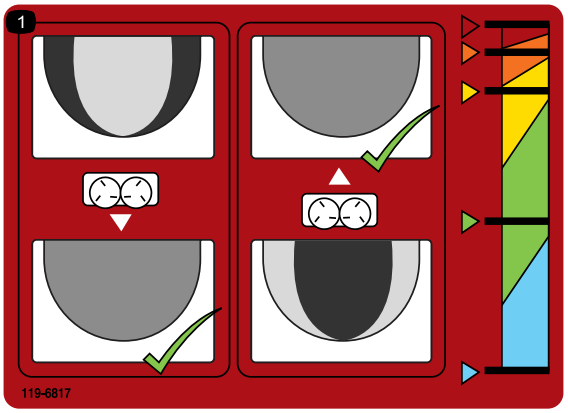

119-6817

1. Spinners afstellen

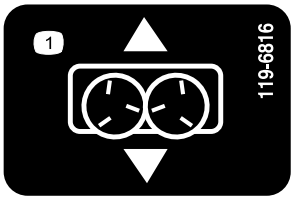

119-6816

1. Schuifafstelling

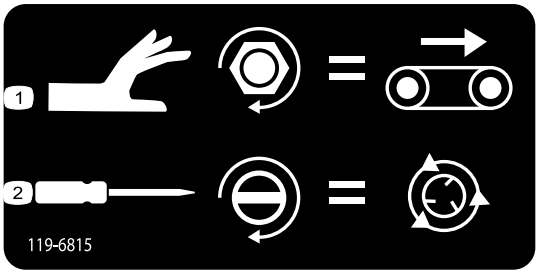

119-6815

1. Aanpassing rijsnelheid.
2. Aanpassing spinnersnelheid.

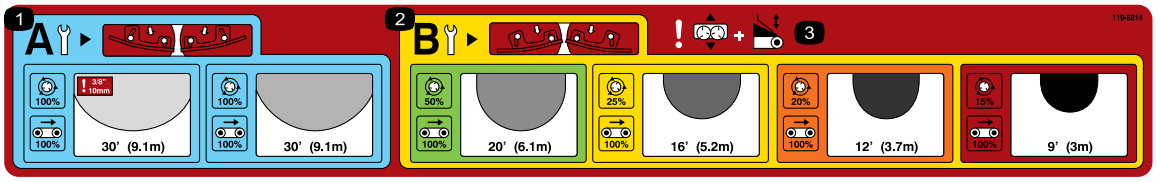

119-6814

1. Aanpassingen spinnerinstelling lichte spreiding (raadpleeg het hoodstuk Bediening voor meer informatie).
2. Aanpassingen spinnerinstelling zware spreiding (raadpleeg het hoofdstuk Bediening voor meer informatie).
3. Waarschuwing – schuifafstelling en afstelling achterlaadbak.

119-6806

1. Waarschuwing – Lees de *Gebruikershandleiding*.
2. Waarschuwing – Gebruik de machine uitsluitend als u hiervoor opgeleid bent.
3. De machine kan voorwerpen uitwerpen - Houd omstanders op een veilige afstand van de machine.
4. Waarschuwing – stop de motor, verwijder de contactsleutel en lees de *Gebruikershandleiding* voordat u onderhoudswerken uitvoert aan de machine.
5. Waarschuwing – geen passagiers op de machine.
6. Waarschuwing – Blijf op afstand van bewegende delen; zorg dat alle beschermende delen op hun plaats zijn.

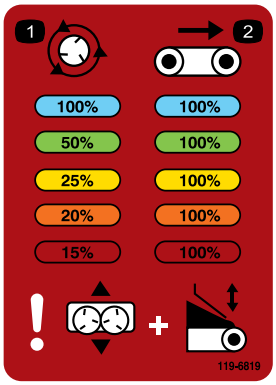

119-6819

1. Percentage spinnersnelheid
2. Percentage snelheid lopende band

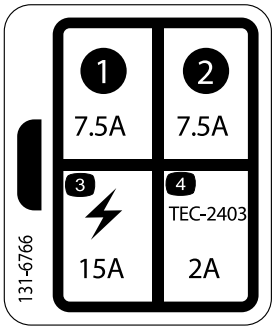

131-6766

1. 7,5 A
2. 7,5 A
3. Elektrisch accessoire – 15 A
4. TEC-2403 – 2 A

Montage

Losse onderdelen

Gebruik onderstaande lijst om te controleren of alle onderdelen zijn geleverd.

Procedure	Omschrijving	Hoeveel-heid	Gebruik
1	Beveiliging van de hopper Bolkopschroef, 1/4 x 5/8 inch Borgmoer	1 3 3	Het basismodel van de machine instellen.
2	Kabelboom Contrastekkerhouder Contrastekkerhouder, zwaar Slotschroef Flensmoer Schroef Flensmoer	1 1 1 2 2 2 2	De elektrische bedrading plaatsen.
3	Uitbreiding hopper – vooraan Uitbreiding hopper – achteraan Bout Flensmoer	1 1 9 9	Het uitbreidingspakket van de hopper plaatsen.
4	Bout Flensmoer	6 6	De hopper op het trekkerchassis monteren.
5	Tussenkabelboom	1	De tussenkabelboom aansluiten.
6	Aan-/uit-bedieningspaneel	1	Het aan-/uit-bedieningspaneel aansluiten (alleen model 444701).
7	Bedieningspaneel AA-batterijen Magnetische beugel Schroeven, smal	1 4 1 6	Het bedieningspaneel monteren (uitsluitend model 44751).
8	Montage houder regelaar Montage draadloze afstandsbediening	1 1	De draadloze afstandsbediening plaatsen (uitsluitend model 44751).

Instructiemateriaal en aanvullende onderdelen

Omschrijving	Hoeveel-heid	Gebruik
Gebruikershandleiding	1	Lezen voor gebruik
Onderdelencatalogus	1	Onderdelen bestellen
Conformiteitsverklaring	1	Naleving van voorschriften

Opmerking: Bepaal vanuit de normale bedieningspositie de linker- en rechterzijde van de machine.

1

Het basismodel van de machine instellen

Benodigde onderdelen voor deze stap:

1	Beveiliging van de hopper
3	Bolkopschroef, 1/4 x 5/8 inch
3	Borgmoer

Procedure

1. Haal het basismodel van de machine uit de transportkist.
2. Verwijder achteraan de dubbele spinner de bout en moer waarmee de transportbeugel van het hefwerktuig van de machine aan de dubbele spinner zit (Figuur 3).

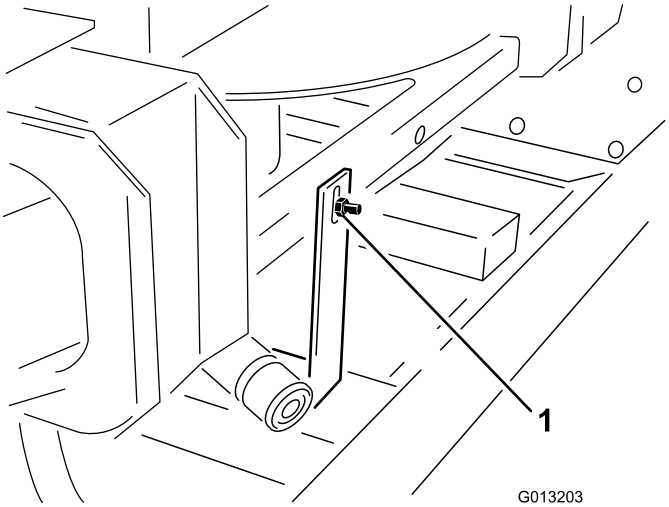

Figuur 3

1. Transportbeugel

3. Verwijder vooraan de dubbele spinner de 2 bouten en moeren waarmee de transportbeugel van het hefwerktuig van de machine aan de dubbele spinner zit (Figuur 4).

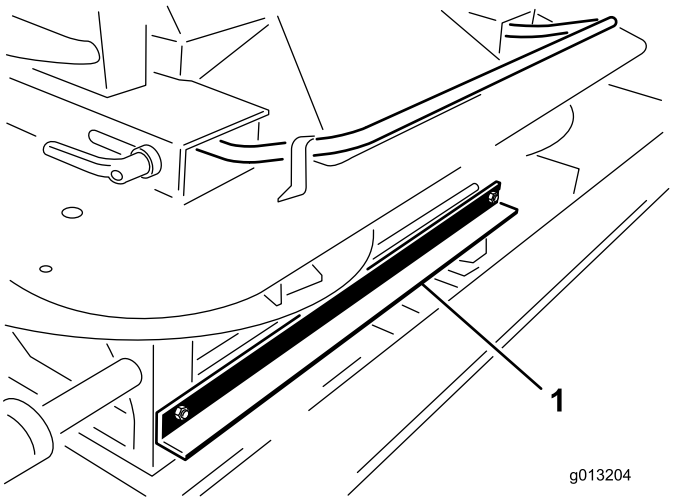

Figuur 4

1. Transportbeugel

4. Om deze stap uit te voeren, zijn twee mensen nodig. Til de dubbele spinner uit de hopper met behulp van de buitenste handvatten van de dubbele spinner. Plaats de dubbele spinner op de grond (Figuur 5).

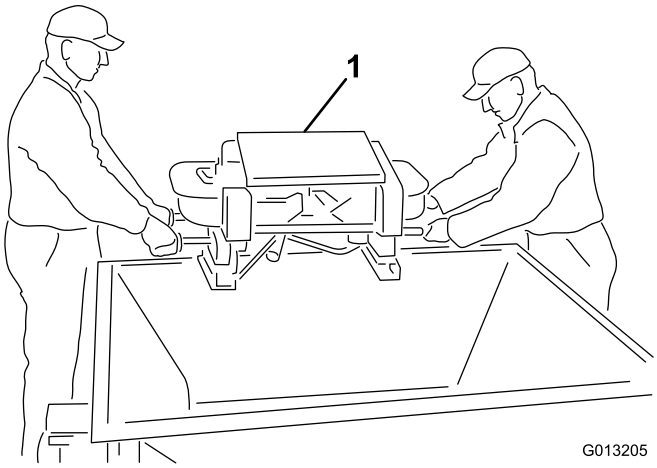

Figuur 5

1. Dubbele spinner

5. Verwijder de 4 schroeven uit de poten van de dubbele spinner. Til de dubbele spinner samen met een tweede persoon en verwijder de tapeinden en piepschuim(Figuur 6).

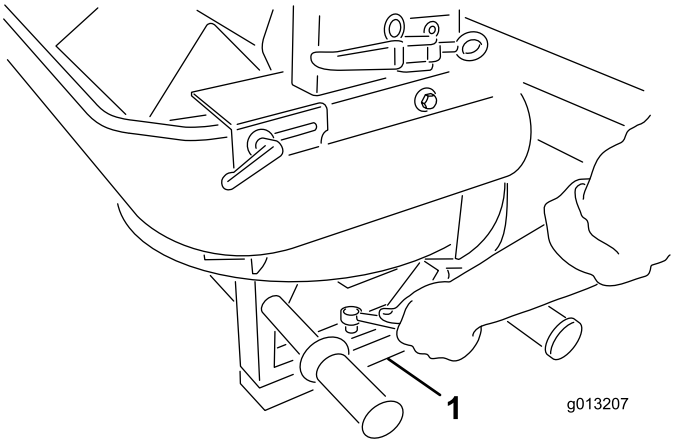

Figuur 6

1. Tapeinden en piepschuim

6. Plaats het hopperscherm met behulp van de bijgeleverde 1/4 x 5/8 inch bolkopbouten en nylon borgmoeren (Figuur 7).

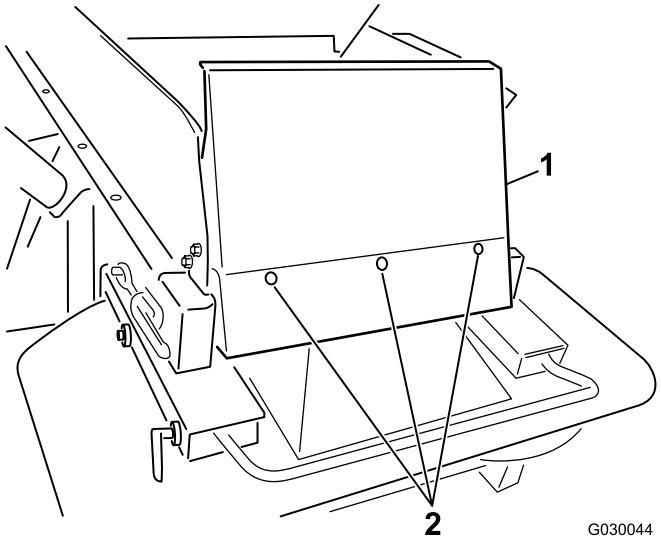

Figuur 7

1. Vooraanzicht van het hopperscherm
2. Bouten

2

De elektrische bedrading plaatsen

Benodigde onderdelen voor deze stap:

1	Kabelboom
1	Contrastekkerhouder
1	Contrastekkerhouder, zwaar
2	Slotschroef
2	Flensmoer
2	Schroef
2	Flensmoer

Procedure

De kabelboom van het trekvoertuig levert de stroom die nodig is voor de bedieningssystemen van de machine. Monteer deze kabelboom op het voertuig dat u gaat gebruiken om de machine te bedienen. Als u meer dan één voertuig met de machine gaat gebruiken, koop dan bijkomende kabelbomen van uw Toro-verdeler.

De kabelboom is in de eerste plaats geschikt voor montage op een Toro Workman voertuig, maar u kunt hem ook op veel andere trekvoertuigen plaatsen.

1. Plaats de contrastekkerhouder op een vast punt achteraan het trekvoertuig door middel van een van de houders (Figuur 8).

   Opmerking: Zorg ervoor dat de houder niets kan raken als het trekvoertuig uitgerust is met een laadbak.

   Belangrijk: Zorg ervoor dat de bedrading niet los is of in de weg van mechanische componenten zit.

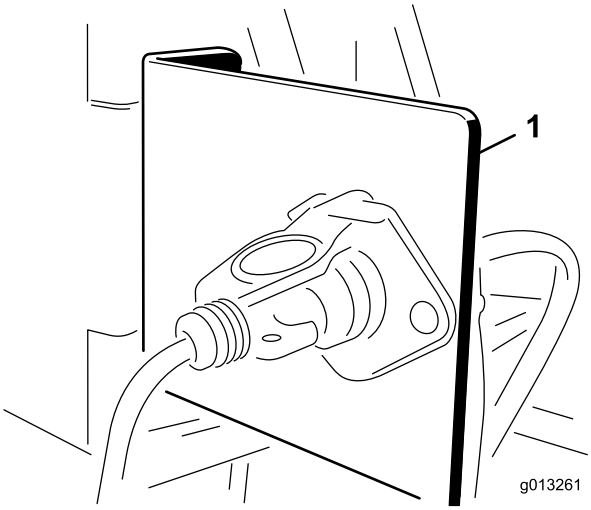

Figuur 8

1. Contrastekkerhouder

2. Leid de elektrische bedrading van de accu naar de stekkerhouder en maak de bedrading vast (Figuur 9).

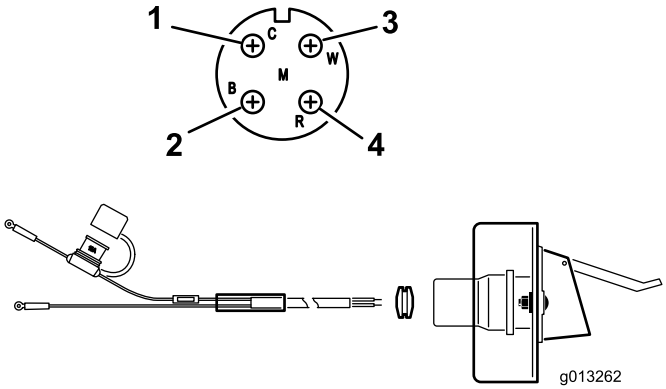

Figuur 9

1. Witte draad (koper)
2. Geen draad zilver (zilver)
3. Geen draad (koper)
4. Zwarte draad (koper)

3. Leid de bedrading door de contrastekkerhouder en plaats de zwarte rubberen pakkingring over de bedrading (Figuur 9).
4. Schroef de contrastekker aan de contrastekkerhouder door middel van de 1/4 inch bouten.
5. Verbind de rode draad (stroom) met het positieve contact van de accu, en vervolgens de zwarte draad (aarde) met het negatieve contact van de accu.

3

Het uitbreidingspakket van de hopper plaatsen

Benodigde onderdelen voor deze stap:

1	Uitbreiding hopper – vooraan
1	Uitbreiding hopper – achteraan
9	Bout
9	Flensmoer

Procedure

1. Neem de uitbreidingen van de hopper uit de kist en ga na welke de voorste en welke de achterste is (Figuur 10 en Figuur 11).

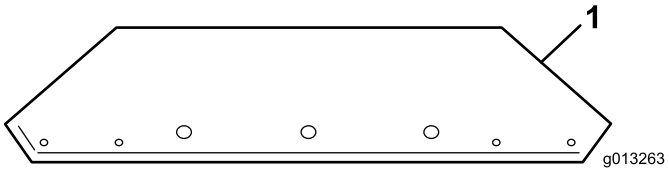

Figuur 10

1. Voorste uitbreiding hopper (let op de plaatsing van de gaten)

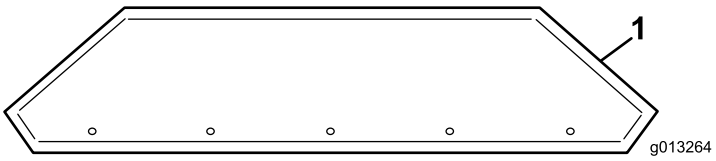

Figuur 11

1. Achterste uitbreiding hopper (let op de plaatsing van de gaten)

2. Maak met behulp van de bijgeleverde apparatuur de uitbreidingen vast aan de hopper. Plaats de moeren aan de buitenkant van de hopper.

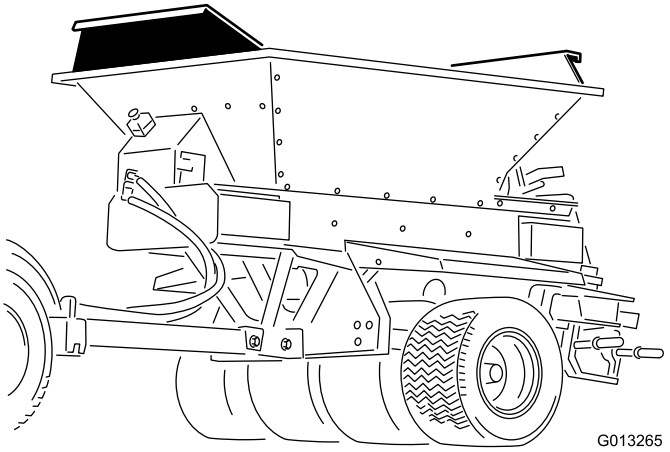

Figuur 12

Uitbreidingspakket hopper geplaatst

4

De hopper op het trekkerchassis monteren

Benodigde onderdelen voor deze stap:

6	Bout
6	Flensmoer

Procedure

Opmerking: Raadpleeg de installatieaanwijzingen voor het toebehoren als u de machinehopper op een andere installatie wilt monteren.

1. Maak een hefwerktuig vast aan de hefbeugel die met bouten in de hoppereenheid is bevestigd (Figuur 13).

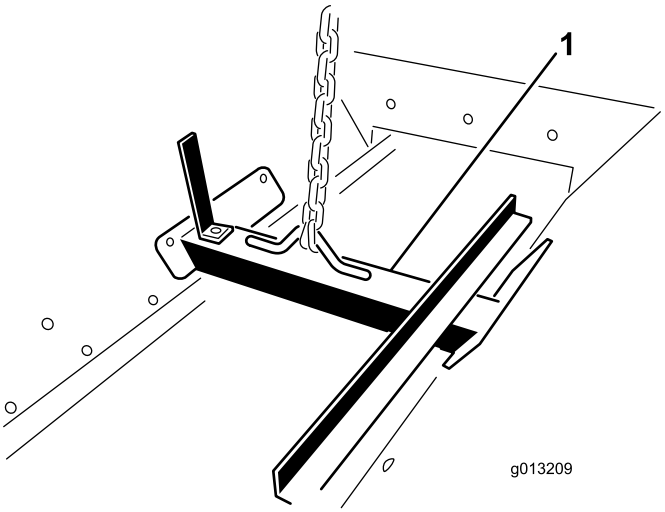

Figuur 13

1. Hefbeugel

⚠ WAARSCHUWING

Tracht niet om het chassis en de hopper te tillen met het sleepchassis, de ProGator, Workman of het TDC chassis verbonden. De hefbeugel is niet in staat de hele machine te tillen.

2. Plaats met behulp van een hefmechanisme de hopper boven het trekchassis.
3. Lijn de 6 monteergaten uit (3 aan elke kant) en plaats de 5/16 x 1 inch bouten en flensmoeren.

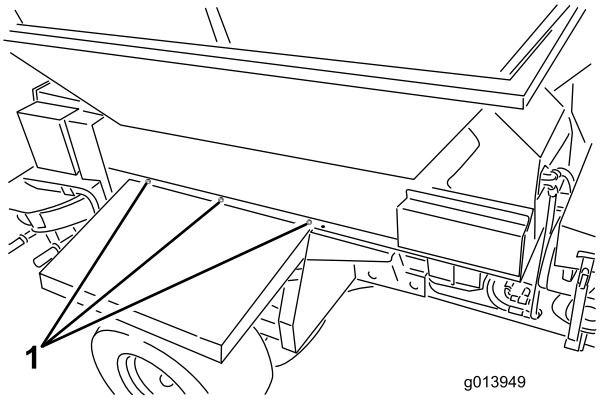

Figuur 14

1. Monteerlocatie (3 aan elke kant)

4. Verwijder de hefbeugel van de zijkanten van de hopper en plaats de bouten in de zijkanten van de hopper.

   Opmerking: Hou de hefbeugel voor gebruik in de toekomst; **gooi deze niet weg**.

5

De tussenkabelboom aansluiten

Benodigde onderdelen voor deze stap:

1	Tussenkabelboom

Procedure

Sluit de tussenkabelboom aan op de voedingskabelboom op de machine (Figuur 15 of Figuur 16).

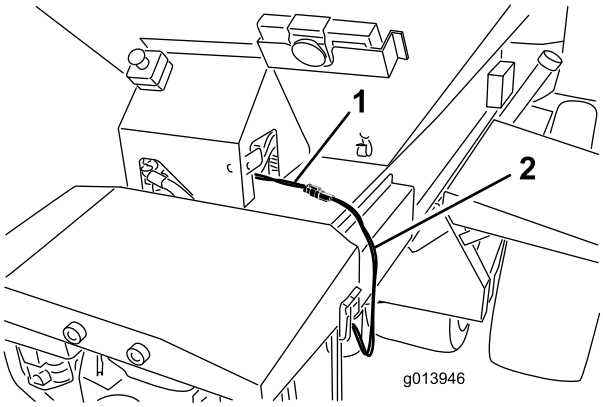

Figuur 15
Model 44751

1. Kabelboom
2. Tussenkabelboom

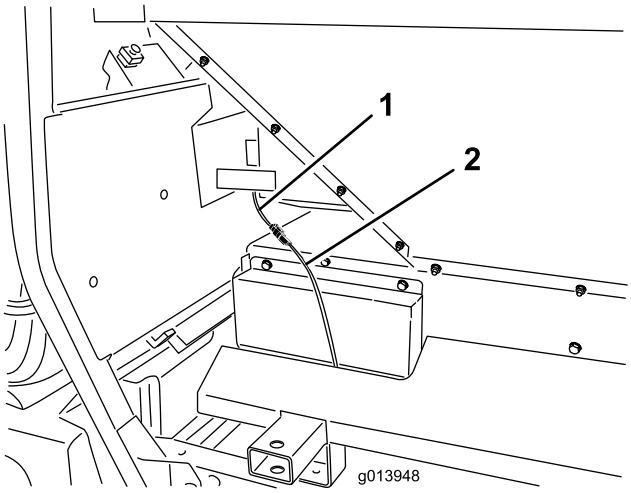

Figuur 16
Model 44701

1. Kabelboom
2. Tussenkabelboom

6

Het aan-/uit-bedieningspaneel aansluiten

Uitsluitend model 44701

Benodigde onderdelen voor deze stap:

1	Aan-/uit-bedieningspaneel

Procedure

Sluit de connector van het aan-/uit-bedieningspaneel aan op de connector van de machine (Figuur 17).

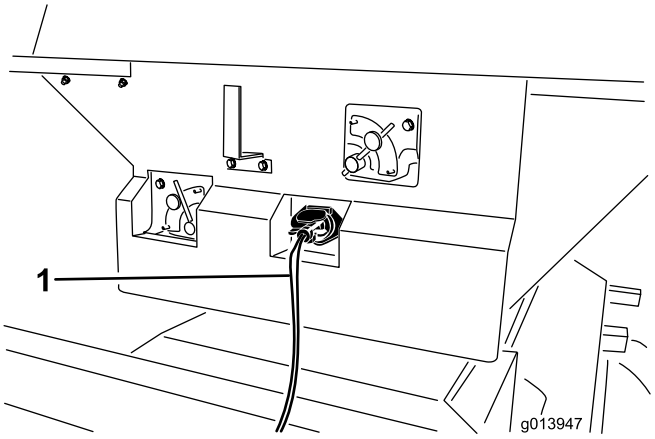

Figuur 17

1. Aan-/uit-bedieningspaneel

7

De afstandsbediening monteren

Uitsluitend model 44751

Benodigde onderdelen voor deze stap:

1	Bedieningspaneel
4	AA-batterijen
1	Magnetische beugel
6	Schroeven, smal

Procedure

1. Verwijder de elastiekjes waarmee beide helften van het bedieningspaneel aan elkaar zijn bevestigd, en verwijder het achterdeksel.
2. Let op de polariteit van de batterijen terwijl u deze plaatst. (Als de batterijen onjuist worden geplaatst, raakt de eenheid niet beschadigd, maar ze zal niet meer functioneren). Op het draagtoestel staat de polariteit van de contacten aangegeven (Figuur 18).

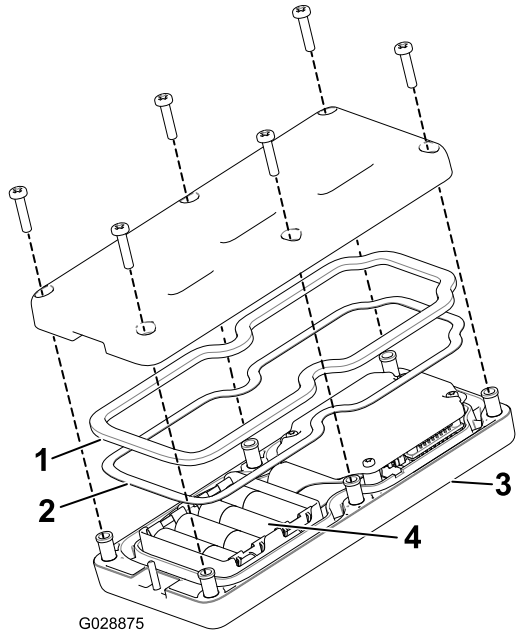

Figuur 18

1. Rubberen afdichting
2. Stalen pakking
3. Bedieningspaneel
4. 4 AA-batterijen

3. Zorg ervoor dat de stalen pakking en de rubberen afdichting in de groef in het bedieningspaneel zitten en plaats het achterdeksel op zijn plaats (Figuur 18).
4. Bevestig het deksel met 6 schroeven (Figuur 18) en draai deze vast met een torsie van 1,5 tot 1,7 Nm.
5. Monteer het bedieningspaneel in de magnetische beugel van het bedieningspaneel, schuif de helften samen om het bedieningspaneel te bevestigen en draai de bout in de magneet vast (Figuur 19).

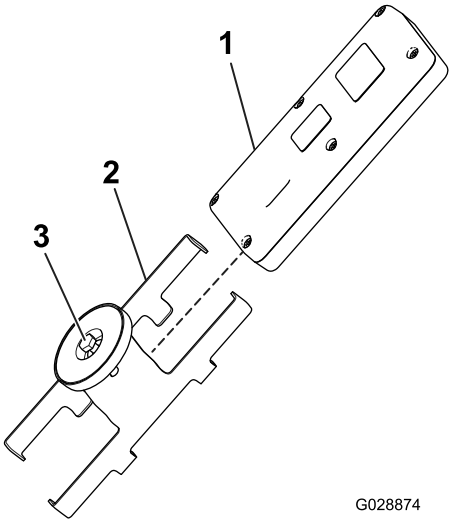

Figuur 19

1. Bedieningspaneel
2. Magnetische beugel van bedieningspaneel
3. Bout in magneet

8

De draadloze afstandsbediening plaatsen

Uitsluitend model 44751

Benodigde onderdelen voor deze stap:

1	Montage houder regelaar
1	Montage draadloze afstandsbediening

Procedure

Plaats de houder van de regelaar in een bekerhouder of een gelijksoortige opening van het trekvoertuig en gebruik dit om de draadloze afstandsbediening in te bewaren. De magneet van de draadloze afstandsbediening kunt u bovendien bevestigen aan om het even welk metalen oppervlak.

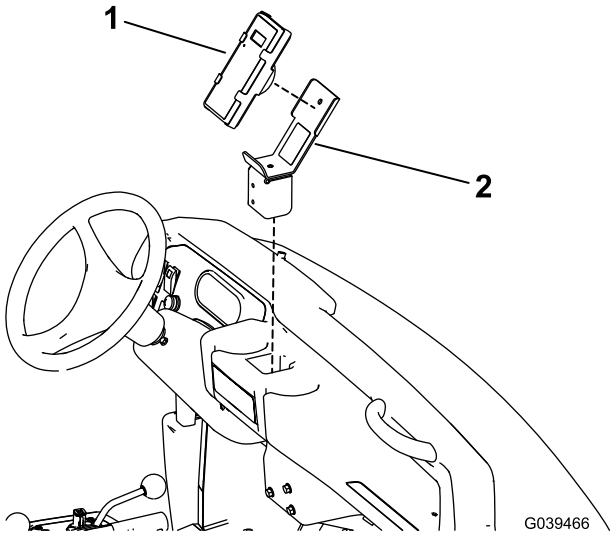

Figuur 20

Workman-voertuig voor zware toepassingen afgebeeld

1. Afstandsbediening
2. Montage houder regelaar

Algemeen overzicht van de machine

Bedieningsorganen

Doorstroomregelklep voor lopende band

Uitsluitend model 44701

De snelheid van de lopende band wordt aangestuurd door een hydraulische doorstroomregelklep.

De hoogste snelheidsinstelling is 10 en wordt gewoonlijk gebruikt voor de meeste toepassingen van de stickers van het kleurgecodeerde bedieningssysteem. Gebruik een lagere instelling voor zeer lichte toepassingen.

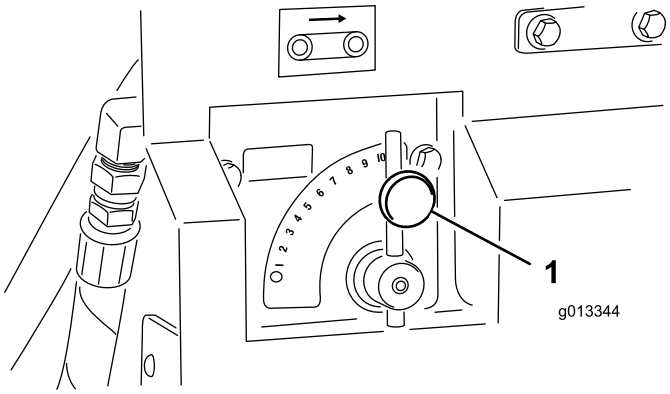

Figuur 21

1. Bedieningsklep voor lopende band

Doorstroomregelklep voor opties

Uitsluitend model 44701

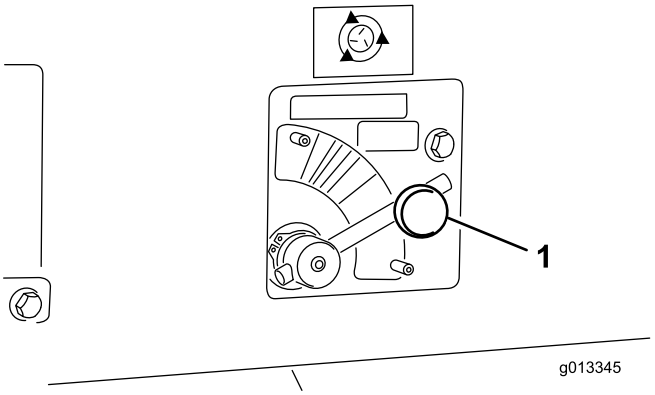

Figuur 22

1. Bedieningsklep voor optie

De snelheid van de optie (dubbele spinner) wordt aangestuurd door een hydraulische doorstroomregelklep. Het spinnerpictogram geeft alleen het snelheidspercentage aan voor het draadloze bedieningspaneel. Voor de standaard hydrauliek plaatst u de bediening in het juiste kleurgebied vanaf de stippellijn en past u indien gewenst de snelheid aan binnen de kleurzone.

Aan-/uit-bedieningspaneel

Uitsluitend model 44701

Gebruik de twee schakelaars op het aan-/uit-bedieningspaneel om de lopende band of de optie in te schakelen (Figuur 23). Het aan-/uit-bedieningspaneel moet binnen bereik van de bestuurder zijn.

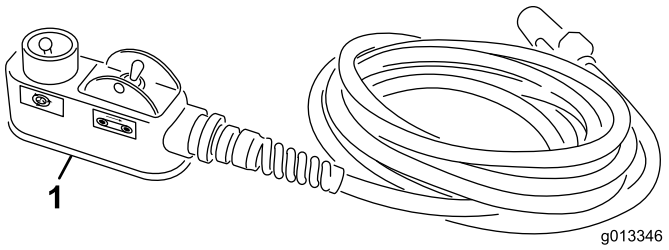

Figuur 23

1. Aan-/uit-bedieningspaneel

E-Stop-knop

Uitsluitend model 44751

Druk als u klaar bent met werken met de machine altijd op de NOODSTOPKNOP (zie Figuur 24) om het elektrische systeem uit te schakelen. Als u begint te werken met de machine moet u de NOODSTOPKNOP uittrekken voordat u het bedieningspaneel inschakelt.

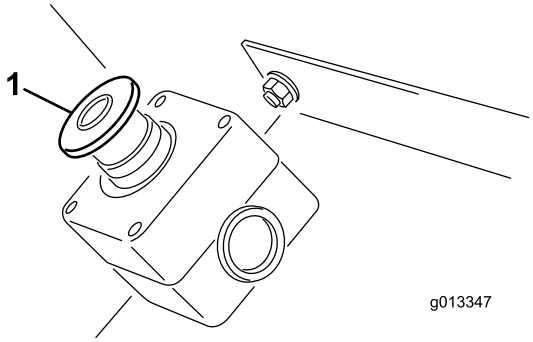

Figuur 24

1. NOODSTOPKNOP

Diagnoseledfunctie

Als u de NOODSTOPKNOP hebt uitgetrokken, zal de diagnoseled (Figuur 25) oplichten en gedurende 5 seconden blijven branden, daarna zal hij 5 seconden uitgaan, en dan beginnen te knipperen bij 3 Hz (3 keer knipperen per seconde), totdat u het bedieningspaneel inschakelt. Als het lampje 5 seconden brandt en dan begint te knipperen bij 10 Hz (met of zonder 5 seconden pauze), dan is er een storing in de machine; zie Storingcodes controleren (alleen bij EH-modellen) (bladz. 39).

Opmerking: Als het bedieningspaneel aan stond wanneer u de NOODSTOPKNOP uittrok, zal het lampje niet knipperen bij 3 Hz (3 keer knipperen per seconde) nadat het 5 seconden niet brandde.

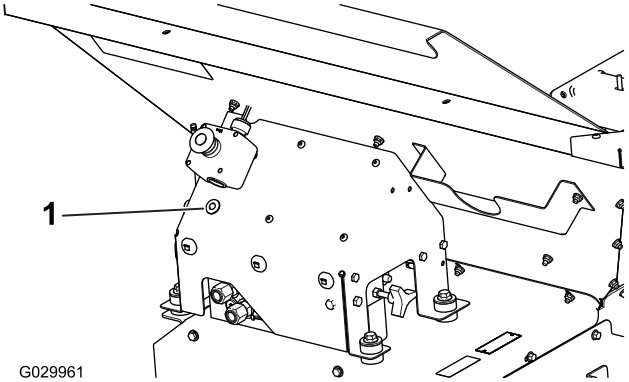

Figuur 25

1. Diagnoseled

Bedieningspaneel

Uitsluitend model 44751

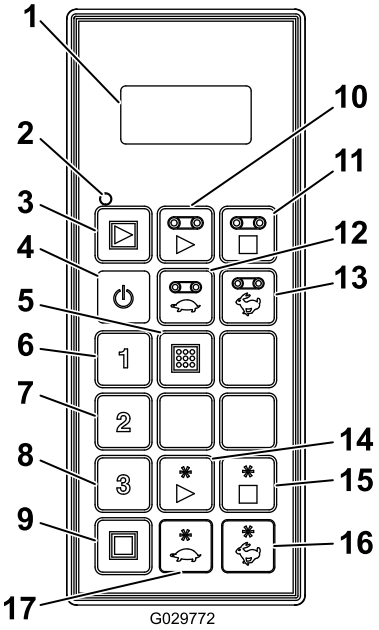

Figuur 26

1. Lcd-scherm
2. Statusled van bedieningspaneel
3. Alles starten: Lopende band en optie starten
4. Aan/Uit
5. Opslaan: voorinstellingen opslaan
6. Voorinstelling 1
7. Voorinstelling 2
8. Voorinstelling 3
9. Alles stoppen: alle functies uitschakelen
10. Lopende band starten
11. Lopende band stoppen
12. Lopende band trager
13. Lopende band sneller
14. Optie starten
15. Optie stoppen
16. Optie sneller
17. Optie trager

Specificaties

Gewichten	
Basismodel	248 kg
Dubbele spinner	68 kg

Toebehoren/accessoires

Een selectie van door Toro goedgekeurde werktuigen en accessoires is verkrijgbaar voor gebruik met de machine om de mogelijkheden daarvan te verbeteren en uit te breiden. Neem contact op met een erkende servicedealer of verdeler of bezoek www.Toro.com voor een lijst van alle goedgekeurde werktuigen en accessoires.

Gebruiksaanwijzing

Gebruikseigenschappen

De machine heeft een ander gewicht en andere balans- en besturingseigenschappen dan sommige andere types getrokken werktuigen. Lees deze *gebruikershandleiding* zorgvuldig.

Als er een optie gemonteerd is, let dan op de afstand tot de grond bij het rijden op hellingen. Bij een machine die aan een trekchassis is bevestigd, is de afstand tot de grond 33 cm (onbelast). Bij een machine die aan een vrachtwagenchassis met directe aansluiting is bevestigd, is de afstand tot de grond 43 cm (onbelast).

Belangrijk: Verwijder de optie voordat u de machine op of van een trailer laadt om schade aan de optie te voorkomen.

De machine aansluiten op een trekvoertuig

⚠ WAARSCHUWING

Tijdens het koppelen niet tussen de machine en het trekvoertuig gaan staan.

1. Pas de hoogte van de trekhaak aan door aan de handgrepen van de kriksteunen te draaien om de machine waterpas te houden.

   Belangrijk: De koppelpen moet extra sterk zijn en goedgekeurd zijn voor trekvoertuigen.

2. Sluit de gaffel van de trekhaak van de machine aan op het trekvoertuig met behulp van een koppelpen met een diameter van 18 mm en een veiligheidsklem. Steek de koppelpen door de trekhaak van de machine en de trekstang van het trekchassis van het trekvoertuig, of door de bijgeleverde trekhaakbevestiging op het vrachtwagenchassis met directe aansluiting.
3. Breng de trekhaak omlaag met behulp van de kriksteun(en).
4. Trek nadat het volledige gewicht van de machine is overgebracht van de kriksteun(en) naar de trekstang van het trekvoertuig de pen eruit die de kriksteun op zijn plaats houdt.
5. Bewaar de kriksteun(en) als volgt:
   - Op een trekchassis: draai de kriksteun 90 graden linksom totdat de onderzijde van de kriksteun naar de achterkant van de machine wijst. Dit is de transportstand.
   - Op een vrachtwagenchassis met directe aansluiting: verplaats de kriksteunen naar de achterzijde van de machine en draai deze 90 graden totdat de onderzijde van beide kriksteunen naar het midden van de machine wijzen. Dit is de transportstand.

6. Bevestig de drukslang en de retourslang aan de juiste hydraulische outputs op het trekvoertuig. De retourslang is voorzien van een interne afsluitklep. Als de slangen zijn omgewisseld, werken sommige functies van de machine omgekeerd of helemaal niet. Test de hydrauliek voordat u de machine voor de eerste keer bedient.

   Belangrijk: Laat de hydraulische leidingen, de voedingskabel en de kabels van het bedieningspaneel niet op de grond slepen. Vermijd plaatsen waar deze onderdelen klem of beschadigd kunnen raken.

7. Sluit de tussenkabelboom aan op de voedingsconnector van het sleepvoertuig.
8. Controleer het peil van de hydraulische vloeistof in de tank. Indien nodig bijvullen. (Zie de gebruikershandleiding van het trekvoertuig).

De machine in-/uitschakelen

Als u klaar bent met werken met de machine, moet u altijd de NOODSTOPKNOP (Figuur 27) indrukken om het elektrische systeem uit te schakelen. Als u begint te werken met de machine moet u de NOODSTOPKNOP uittrekken voordat u het bedieningspaneel inschakelt.

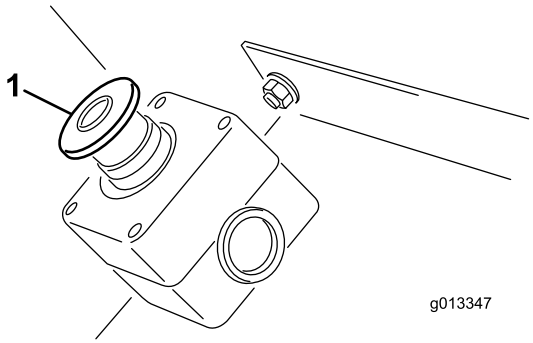

Figuur 27

1. NOODSTOPKNOP

Belangrijk: Als u klaar bent met werken met de machine, moet u de NOODSTOPKNOP indrukken om te voorkomen dat de accu van het trekvoertuig leegraakt.

De machine in gebruik nemen

De machine is voorzien van een uniek kleurgecodeerd bedieningssysteem waardoor u niet hoeft te gissen tijdens het instellen van de machine. U kiest het gewenste strooipatroon, zoekt de bijbehorende kleur en stelt vervolgens de instellingen af op die kleur om steeds opnieuw een perfecte spreiding te krijgen.

Het strooipatroon kiezen

Kies een strooipatroon aan de hand van de hoofdsticker op de achterlaadklep van de machine (Figuur 28).

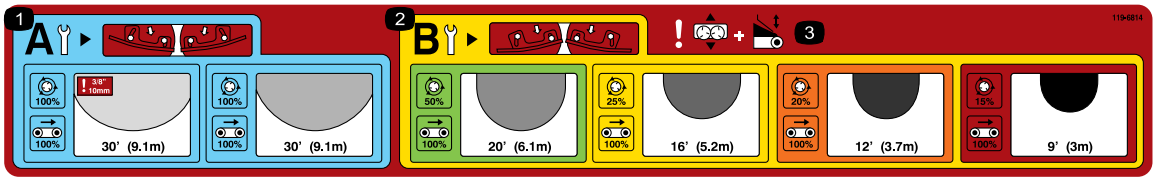

Figuur 28

1. Instellingen van de spinner voor een licht strooipatroon.
2. Instellingen van de spinner voor een zwaar strooipatroon.
3. Waarschuwing – schuifafstelling en afstelling achterlaadbak.

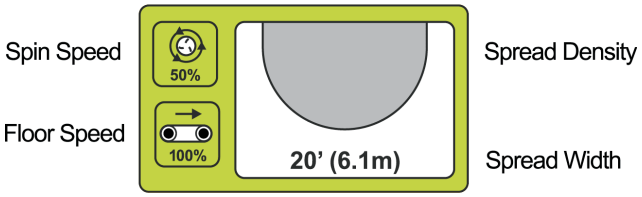

Figuur 29

Deze sticker toont de verschillende mogelijke spreidingen en verdeelt ze naar kleur (Figuur 29). Elke kleur verwijst naar een andere dichtheid, van ultralicht naar ultrazwaar. De strooidichtheid wordt aangeduid met de gearceerde ovalen (licht tot zwaar). Er wordt ook een benadering van het bereik aangegeven.

De messen controleren

Opmerking: De machine wordt verzonden met de spinnermessen in STAND B.

Als u een licht strooipatroon kiest (blauw vak), wordt u eraan herinnerd dat de spinnermessen zich in STAND A moeten bevinden (Figuur 30).

Figuur 30

Als de messen zich in STAND A bevinden, staan de binnenste bouten (het dichtst bij het midden van de schijf) dicht bij de meswand en staan de buitenste bouten (het dichtst bij de rand van de schijf) weg van de meswand.

Dit is zeer belangrijk omdat deze stand speciaal is ontworpen voor een optimale strooiing en verspreiding bij een hoge snelheid met een laag zandvolume.

Voor zwaardere instellingen (het gele paneel) moeten de messen zich in STAND B bevinden voor de beste verspreiding bij een hoog volume en een beperkte schijfsnelheid (Figuur 31).

Figuur 31

Als de messen zich in STAND B bevinden, staan de binnenste bouten (het dichtst bij het midden van de schijf) weg van de meswand en staan de buitenste bouten (het dichtst bij de rand van de schijf) dicht bij de meswand.

Belangrijk: Een onjuiste messtand is een van de voornaamste oorzaken van een mislukt strooipatroon.

De achterlaadklep, spinnersnelheid, schuif en rijsnelheid instellen

Zodra u de gewenste strooiing hebt gekozen en hebt gecontroleerd of de messen zich in de juiste stand bevinden, kunt u de overige afstellingen van de machine instellen.

Elke instelling wordt op de machine aangegeven door een bijbehorende gekleurde sticker(Figuur 32).

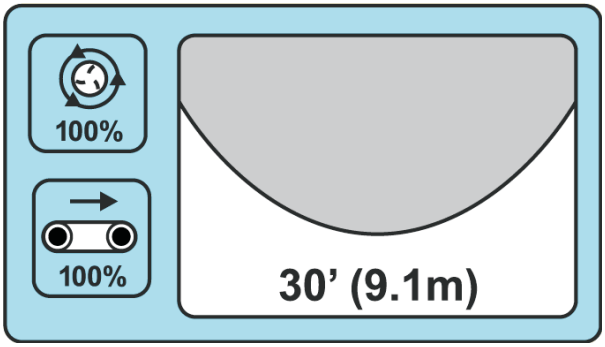

Figuur 32

Bij een lichte strooiing wijst de blauwe zone erop dat de achterlaadklep, bandsnelheid, spinnersnelheid en basisschuifinstelling zich allemaal in de blauwe positie dienen te bevinden (Figuur 32).

LAMPJE
Breedte bij benadering: 914 cm
Messtand: A
Snelheid lopende band 100%
Spinnersnelheid Blue/100% Achterlaadklep Blauw
Schuifafstelling Blauw

Voor het vullen van beluchtingsopeningen, stelt u alle instellingen in op ROOD.

ULTRAZWAAR
Breedte bij benadering: 274 cm
Messtand: B
Snelheid lopende band 100%
Spinnersnelheid Red/15% Achterlaadklep Red
Schuifafstelling Red

De achterlaadklep afstellen

De achterlaadklep regelt het volume aan materiaal dat uit de ProPass stroomt (Figuur 33).

Figuur 33
Sticker achterlaadbak

De achterlaadklep van 13 cm is onderverdeeld in kleuren met een doelstartlijn in elk gekleurde gedeelte (Figuur 34). U kunt de hoeveelheid materiaal aanpassen met behulp van de achterlaadklep, zolang u binnen het bijbehorende kleurgebied blijft.

Figuur 34

Opmerking: De kleuren van de sticker in Figuur 34 komen overeen met de kleuren van de hoofdsticker (Figuur 28).

De spinnersnelheid afstellen

Opmerking: De kleuren van de stickers in Figuur 34 en Figuur 37 komen overeen met de kleuren van de hoofdsticker (Figuur 28).

Figuur 35
Sticker spinner

Standaardhydrauliek (model 44701): Stel de hydraulische bediening in op de gestippelde startlijn in het bijbehorende kleurgebied (Figuur 36). Indien gewenst kunt u de snelheid aanpassen binnen hetzelfde kleurgebied.

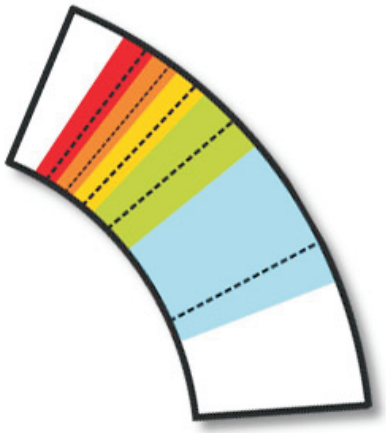

Figuur 36

Draadloos bedieningspaneel (model 44751): Stel in volgens het percentage aangeduid op de gekleurde zone van de sticker en op de tabel achterop de draadloze regelaar (Figuur 37).

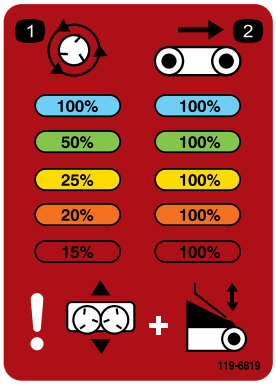

Figuur 37

De schuif afstellen

De schuifafstelling bepaalt waar het zand op de schijven valt. De sticker geeft niet alleen de kleurgecodeerde startpositie voor elke toepassing aan, maar geeft ook de benodigde afstelling aan om de strooiing nog fijner af te stellen; zie De instellingen fijn afstellen (bladz. 22).

Figuur 38
Sticker schuif

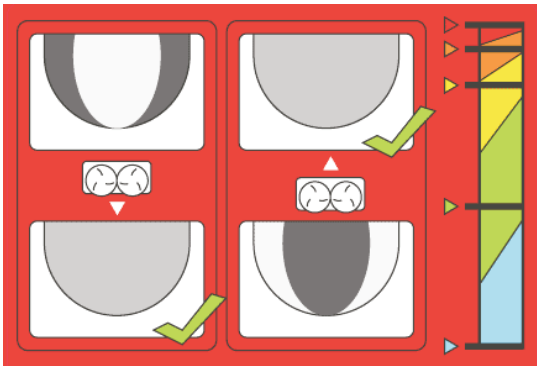

Figuur 39

Opmerking: De kleuren van de sticker in Figuur 39 komen overeen met de kleuren van de hoofdsticker (Figuur 28).

De rijsnelheid afstellen

De rijsnelheid is doorgaans 100% voor elke instelling – dit is zo ontwikkeld en getest om ervoor te zorgen dat er één factor minder hoeft te worden aangepast in het kleurgecodeerde bedieningssysteem. Normaal moet u de achterlaadklep gebruiken om het materiaalvolume te verkleinen, niet de rijsnelheid. Als de minimale hoogte van de achterlaadklep echter niet volstaat om de materiaalstroom te verkleinen, verlaag dan de rijsnelheid.

Figuur 40
Sticker rijsnelheid

De instellingen fijn afstellen

Het kleurgecodeerde bedieningssysteem is ontwikkeld zodat u niet meer hoeft te gissen bij het instellen van de perfecte strooi-instelling. Echter, door de vele variabelen zoals het gewicht van het zand, de grootte van de korreltjes, de hoeveelheid vocht, etc. kan uw strooipatroon nog altijd ongelijkmatig zijn.

Om dit te corrigeren, is de **afstelling van de basisinstelling** voorzien van een illustratie met informatie hoe u dit kunt doen (Figuur 41).

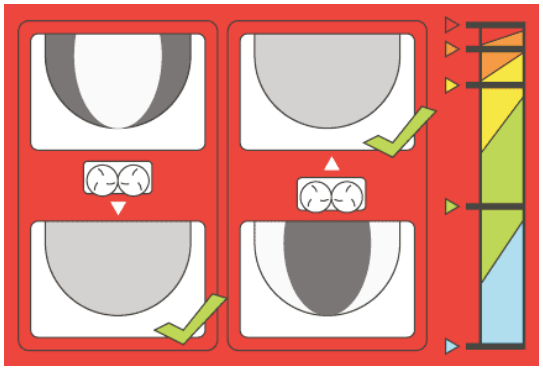

Figuur 41

Als het strooipatroon zwaar is aan de binnenzijde van de verspreiding, schuift u de basis eenvoudig naar binnen – in de richting van de hopper. Als de spreiding zwaar is aan de buitenzijde, schuif de basis dan naar buiten – weg van de hopper.

Opmerking: De kleuren van de sticker in Figuur 41 komen overeen met de kleuren van de hoofdsticker (Figuur 28).

Gebruik van de machine

1. Vul de hopper van de machine met het strooimateriaal.
2. Controleer of de optie (dubbele spinner) is gemonteerd.
3. Stel de achterlaadklep in op de gewenste hoogte.
4. Zet beide doorstroomregelkleppen in de gewenste stand. Stel de lopende band en de optie in naar wens (doorgaans moet de snelheid van de band als volgt zijn: draadloos – 100%, standaardhydrauliek – nr. 10).
5. Parkeer het trekvoertuig 3 meter voor het gebied dat moet worden behandeld.
6. Controleer of beide schakelaars van de aan-/uit-bediening zijn uitgeschakeld. Controleer bij draadloze modellen of de functies van het bedieningspaneel zijn gestopt.
7. Schakel de hydrauliek in (op het trekvoertuig of het hydraulische hulpaggregaat).
8. Verhoog het toerental van het trekvoertuig. Schakel de optie in met behulp van de aan-/uit-bediening of het draadloze bedieningspaneel.
9. Rijd naar voren naar het te behandelen gebied en breng het toerental van het trekvoertuig in het optimale bedrijfsbereik.
10. Zodra de optie van de machine zich direct boven het begin van het te behandelen gebied bevindt, gebruikt u de aan-/uit-bediening of het draadloze bedieningspaneel om de lopende band in te schakelen.

    Opmerking: Bij de draadloze modellen kan de functie ALLES STARTEN worden gebruikt in plaats van de afzonderlijke startfuncties van de OPTIE START en de LOPENDE BAND. De optie zal dan eerst starten en vervolgens de lopende band.
11. Rijd in een rechte lijn en strooi het materiaal met een constante snelheid totdat u het einde van het te behandelen gebied bereikt.
12. Schakel de lopende band uit, draai de machine om en positioneer de machine voor de volgende baan.
13. Controleer het strooipatroon op de grond voordat u aan de tweede baan begint. Indien nodig kunt u de instellingen van de machine aanpassen.
14. Ga verder met stap 10 tot en met 13 totdat het volledige gebied is behandeld of totdat de hopper leeg is.
15. Schakel de lopende band en de optie uit, verlaag het toerental van het trekvoertuig en schakel de hydrauliek uit.

    Opmerking: Schakel altijd eerst de lopende band uit.

Draadloze afstandsbediening (uitsluitend model 44751)

Het draadloze bedieningspaneel schakelt onderdelen in die snel draaien of waarbij klemgevaar bestaat. Zorg ervoor dat u de ProPass altijd in zicht hebt tijdens het bedienen, aanpassen of programmeren van het draadloze bedieningspaneel.

Om ervoor te zorgen dat het inschakelen van de spinners en de lopende band niet per ongeluk gaat, moet u de startknoppen tweemaal indrukken: een maal om te selecteren en de tweede maal om in te schakelen. Dit voorkomt dat de startfunctie per ongeluk wordt geactiveerd terwijl u handmatig aanpassingen maakt aan de machine.

Als er gedurende 10 seconden geen knoppen worden ingedrukt tijdens het programmeren of voorbereiden van het draadloze bedieningspaneel, gaat deze over in de inactieve modus en keert terug naar het laatst opgeslagen programma of de laatst opgeslagen instelling.

⚠ VOORZICHTIG

Schakel het draadloze bedieningspaneel en het werkvoertuig uit (om ervoor te zorgen dat er geen hydraulische stroming plaatsvindt) voordat u fysieke aanpassingen uitvoert aan de messen en de lopende band.

De machine loskoppelen van een trekvoertuig

1. Parkeer het trekvoertuig en de machine op een droog, horizontaal oppervlak.
2. Stel de parkeerrem van het trekvoertuig in werking, schakel de motor uit en verwijder het contactsleuteltje.
3. Plaats blokken onder twee wielen van de machine (voor en achter).
4. Hef de druk in het hydraulische systeem op.

5. Koppel de hydraulische slangen los, rol ze op en bewaar ze aan de voorzijde van de machine.
6. Maak de tussenstroomkabel los van het sleepvoertuig.
7. Laat de kriksteun(en) als volgt zakken:
   - Op een trekchassis: draai de kriksteun 90 graden (rechtsom) naar de stand omlaag om de machine te ondersteunen.
   - Op een vrachtwagenchassis met directe aansluiting: verplaats de kriksteunen naar de voorzijde van de machine en draai deze 90 graden totdat de onderzijde van beide kriksteunen naar de grond wijst.
8. Breng de machine omhoog met de kriksteun(en) totdat het gewicht niet meer op de trekstang van het trekvoertuig rust. Trek de koppelpen eruit.
9. Controleer of er geen andere aansluiting of koppeling tussen de machine en het trekvoertuig meer zijn.

De hydraulische bedieningselementen en opties bedienen

Afstandsbedieningsysteem

Het afstandsbedieningsysteem bestaat uit een bedieningspaneel, een basiseenheid van +12 tot +14,4 VDC en een kabelboom.

Bedieningspaneel

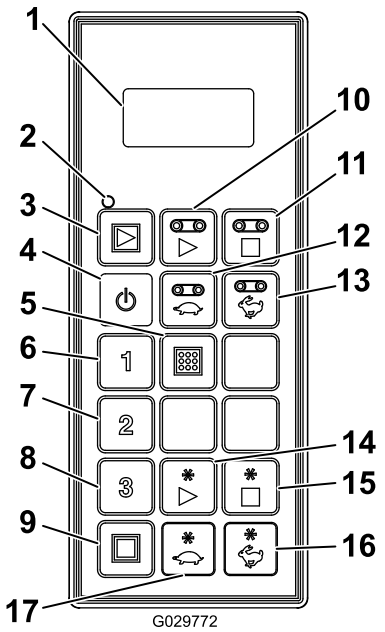

Figuur 42

1. Lcd-scherm
2. Statusled van bedieningspaneel
3. Alles starten: Lopende band en optie starten
4. Aan/Uit
5. Opslaan: voorinstellingen opslaan
6. Voorinstelling 1
7. Voorinstelling 2
8. Voorinstelling 3
9. Alles stoppen: alle functies uitschakelen
10. Lopende band starten
11. Lopende band stoppen
12. Lopende band trager
13. Lopende band sneller
14. Optie starten
15. Optie stoppen
16. Optie sneller
17. Optie trager

Knopfuncties

Knop	Naam	Primaire functie
	AAN/UIT	Bedieningspaneel in- en uitschakelen.
	ALLES STARTEN	Hiermee kunt u zowel de lopende band als de optie bedienen: in- en uitschakelen en de snelheid instellen.
	LOPENDE BAND STARTEN	Hiermee kunt u de lopende band van de hopper bedienen: in- en uitschakelen en de snelheid instellen.
	LOPENDE BAND STOPPEN	Hiermee kunt u de lopende band stilzetten.
	LOPENDE BAND TRAGER	Hiermee kunt u de lopende band langzamer laten lopen.

Knop	Naam	Primaire functie
	LOPENDE BAND SNELLER	Hiermee kunt u de lopende band laten versnellen.
1 2 3	VOORINS-TELLING 1 VOORINS-TELLING 2 VOORINSTELL-ING 3	Er kunnen drie afzonderlijke voorinstellingen worden opgeslagen voor de snelheid van de lopende band en de optie.
	OPSLAAN	Wordt gebruikt in combinatie met de VOORINSTELLINGSKNOP om een voorinstelling in het geheugen op te slaan.
	OPTIE STARTEN	Hiermee kunt u de achterste optie bedienen, in- en uitschakelen en de snelheid ervan weergeven.
	OPTIE STOPPEN	Hiermee wordt de optie stilgezet.
	OPTIE TRAGER	Hiermee kunt u de optie langzamer laten lopen
	OPTIE SNELLER	Hiermee kunt u de optie laten versnellen.
	ALLES STOPPEN	Hiermee worden zowel de lopende band als de optie stilgezet.

Het bedieningspaneel aanzetten

Druk op de knop AAN/UIT van het bedieningspaneel en wacht tot het de basiseenheid vindt. Zorg ervoor dat er geen knoppen worden ingedrukt terwijl het bedieningspaneel de opstartprocedure uitvoert.

Handbediening

Als u het bedieningspaneel ooit kwijtraakt, of als het beschadigd raakt of niet functioneert, kan de machine nog steeds worden bediend om een taak af te maken of door te gaan met werken.

De handbedieningsfunctie bevindt zich aan de besturingszijde van het hydraulische systeem (Figuur 43).

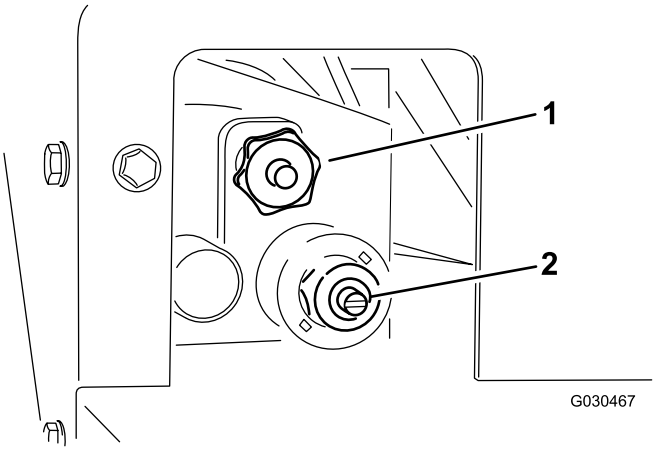

Figuur 43

1. Snelheid lopende band
2. Spinnersnelheid

- Om de snelheid van de lopende band aan te passen (Figuur 44), draait u de knop rechtsom. Bij het kleurgecodeerde bedieningssysteem wordt de maximale snelheid van de loopband gebruikt, daarom kan deze aanpassing worden verricht zonder dat er hydraulische stroming aanwezig is. Dit is met name relevant als de hopper vol zand zit.

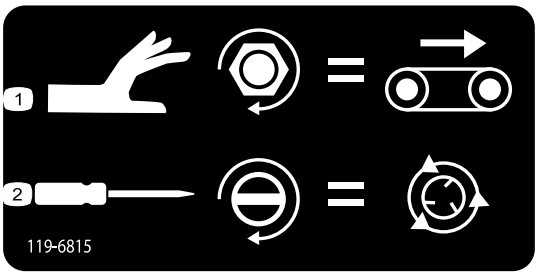

Figuur 44

Sticker voor handbediening

1. Aanpassing rijsnelheid.
2. Aanpassing spinnersnelheid.

- Gebruik een schroevendraaier (Figuur 44) met een platte kop om de spinnersnelheid aan te passen. Draai rechtsom om de snelheid te doen toenemen en linksom om de snelheid te doen afnemen.

Opmerking: Als u aanpassingen verricht terwijl de hydraulische stroming actief is, zorg er dan voor dat de lopende band is uitgeschakeld als u niet wilt dat er zand wordt gestrooid terwijl u de aanpassingen maakt.

Zodra u tevreden bent over de instellingen, kunt u de hydraulische doorstroomregelaar op het trekvoertuig gebruiken om het systeem aan en uit te schakelen.

Belangrijke functie-elementen

- Als het bedieningspaneel voor het eerst wordt ingeschakeld, moet ongeveer 5 seconden lang **FLR OFF** en **OPT OFF** (lopende band uit en optie uit) zichtbaar zijn. Als het display 'Waiting for base' (Wachten op basis) weergeeft, controleer dan of de basiseenheid van stroom is voorzien en of de NOODSTOPKNOP op de basiseenheid is uitgetrokken.
- Er is altijd een **huidig werkgeheugen**. Dit is niet hetzelfde als een voorinstelling. De laatst opgeslagen werkinstellingen staan in het werkgeheugen wanneer u het bedieningspaneel inschakelt.
- Werkvolgorde van de startknoppen op het bedieningspaneel:
  - Eén keer op een startknop drukken (ALLES STARTEN, LOPENDE BAND STARTEN of OPTIE STARTEN) roept de instelling in het huidige werkgeheugen van het bedieningspaneel op.
  - Door een tweede keer drukken op dezelfde startknop wordt het onderdeel geactiveerd als de hydrauliek is ingeschakeld (er worden oplopende getallen getoond op het display).
  - Door een derde keer op dezelfde startknop te drukken wordt de nieuwe instelling opgeslagen in het werkgeheugen van het bedieningspaneel.
- Nadat een startknop eenmaal in ingedrukt om de huidige instelling in het werkgeheugen te bekijken (in een niet-werkende-modus), heeft u ongeveer 10 seconden om de instelling te wijzigen, anders wordt het element weer uitgeschakeld. In een werkmodus geldt deze 10-seconden-regel niet.
- Om een voorinstelling te programmeren, moet u de elementen eerst **activeren of inschakelen**.
- Om te werken vanuit een voorinstelling moet het snelheidspercentage van het element worden weergegeven in het display om te kunnen activeren of inschakelen. Als het display **Off** (uit) weergeeft, moet u de voorinstelling opnieuw oproepen.

Het lcd-scherm (Liquid Crystal Display) gebruiken

Het lcd-scherm ((Liquid Crystal Display) met 2 regels en 8 tekens per regel toont de status en activiteit als de knoppen op het bedieningspaneel worden ingedrukt. De achtergrondverlichting en het contrast kunnen worden aangepast. Veranderingen worden opgeslagen in het huidige werkgeheugen van het bedieningspaneel. Als de eenheid wordt ingeschakeld nadat deze uitgeschakeld is geweest, worden de laatste instellingen voor het contrast en de achtergrondverlichting gebruikt.

Contrast verhogen:

Houd de knoppen ALLES STOPPEN en OPTIE SNELLER tegelijk ingedrukt tot het gewenste contrast is bereikt op het display.

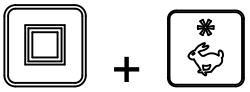

Opmerking: Er zijn drie instellingen: UIT, LAAG en HOOG.

Contrast verlagen:

Houd de knoppen ALLES STOPPEN en OPTIE TRAGER tegelijk ingedrukt tot het gewenste contrast is bereikt op het display.

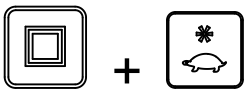

Opmerking: Er zijn drie instellingen: UIT, LAAG en HOOG.

Meer achtergrondverlichting:

Houd de knoppen ALLES STOPPEN en OPTIE SNELLER tegelijk ingedrukt tot de gewenste achtergrondverlichting is bereikt op het display.

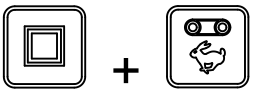

Opmerking: Er zijn drie instellingen: UIT, LAAG en HOOG.

Minder achtergrondverlichting:

Houd de knoppen ALLES STOPPEN en OPTIE TRAGER tegelijk ingedrukt tot de gewenste achtergrondverlichting is bereikt op het display.

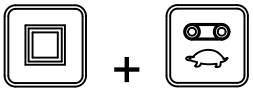

Opmerking: Er zijn drie instellingen: UIT, LAAG en HOOG.

Van alle functies op het bedieningspaneel verbruikt de achtergrondverlichting de meeste energie. Meer achtergrondverlichting kost meer vermogen en vermindert de levensduur van de batterijen. Hoe lager de instelling van de achtergrondverlichting, hoe langer de batterijen meegaan.

De werking van de statusled van het bedieningspaneel

De statusled knippert traag bij 2 Hz (twee keer per seconde) als het bedieningspaneel signalen uitzendt, maar er geen knoppen worden ingedrukt en de knoppen van de lopende band en de optie actief zijn. Als u op een knop drukt, zal het lampje bij 10 Hz knipperen.

De batterijen van het bedieningspaneel vervangen

Het bedieningspaneel wordt aangedreven met 4 AA-alkalinebatterijen van 1,5 V en levert tussen 2,4 en 3,2 V. De verwachte levensduur van de batterijen bedraagt ongeveer 300 uur (doorlopend ingeschakeld, zonder achtergrondverlichting), maar de levensduur van de batterijen wordt echter beïnvloed door gebruiksfactoren, met name de intensiteit van de achtergrondverlichting. Hoe feller de achtergrondverlichting, hoe meer energie er wordt verbruikt en hoe korter de levensduur van de batterijen.

Belangrijk: Houd altijd reservebatterijen bij de hand als het systeem in gebruik is.

1. Zet de bout in de magneet op de magnetische beugel van het bedieningspaneel los (Figuur 45).

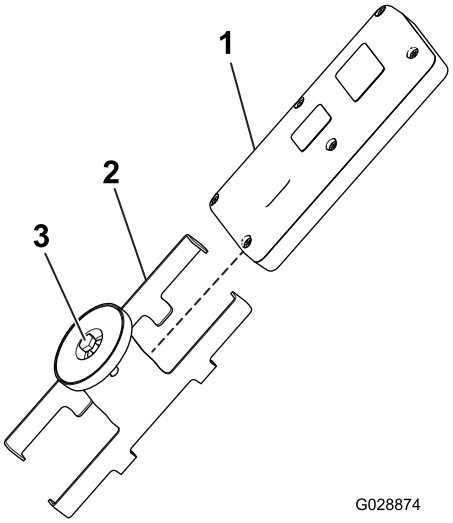

Figuur 45

1. Bedieningspaneel
2. Magnetische beugel van bedieningspaneel
3. Bout in magneet

2. Schuif de kanten van de beugel uit elkaar en verwijder het bedieningspaneel (Figuur 45).
3. Verwijder de 6 schroeven van de achterkant van het bedieningspaneel en verwijder het deksel (Figuur 46).

   Opmerking: Laat indien mogelijk de rubberen afdichting en de stalen pakking in de groef zitten als u het deksel en de batterijen verwijdert.

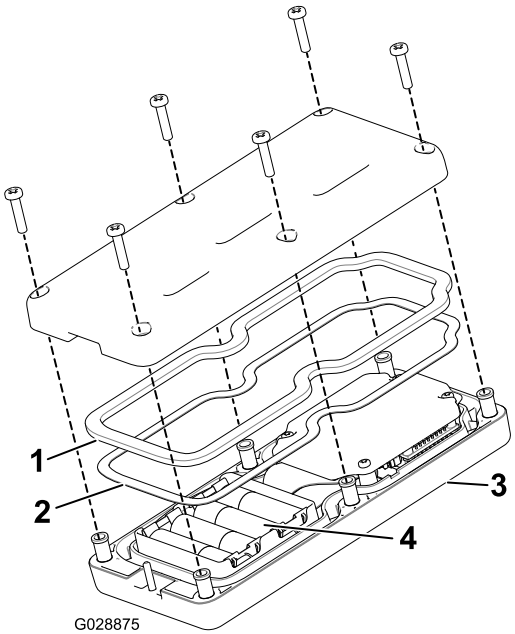

Figuur 46

1. Rubberen afdichting
2. Stalen pakking
3. Bedieningspaneel
4. 4 AA-batterijen

4. Verwijder de oude batterijen en voer ze af volgens de plaatselijke wet- en regelgeving.

5. Let op de polariteit van de batterijen terwijl u de nieuwe plaatst. (Als de batterijen onjuist worden geplaatst, raakt de eenheid niet beschadigd maar zal deze ook niet functioneren). Op het draagtoestel staat de polariteit van de contacten aangegeven (Figuur 46).
6. Als u per ongeluk de rubberen afdichting en de stalen pakking hebt verwijderd, moet u ze zorgvuldig terug plaatsen in de groef in het bedieningspaneel (Figuur 46).
7. Plaats het deksel terug en bevestig het met de 6 schroeven die u eerder hebt verwijderd (Figuur 46) en draai deze vast met een torsie van 1,5 tot 1,7 Nm.
8. Monteer het bedieningspaneel in de magnetische beugel van het bedieningspaneel, schuif de helften samen om het bedieningspaneel te bevestigen en draai de bout in de magneet vast (Figuur 45).

Onderhoud van het bedieningspaneel

Hoewel het bedieningspaneel robuust is uitgevoerd, moet u ervoor zorgen dat u het niet laat vallen op harde oppervlakken. Gebruik een zachte doek met water of een mild reinigingsmiddel om het bedieningspaneel te reinigen. Let erop dat u geen krassen maakt op het lcd-scherm.

Het bedieningspaneel met de basiseenheid associëren

Doorgaans wordt de associatie tussen het bedieningspaneel en de basiseenheid in de fabriek gemaakt, zodat het paneel en de basiseenheid kunnen communiceren met elkaar. Toch kan het voorkomen dat u een bedieningspaneel en een basiseenheid opnieuw moet associëren. Dit doet u als volgt:

1. Druk op de noodstopknop om ervoor te zorgen dat basiseenheid niet meer van stroom wordt voorzien en controleer of het bedieningspaneel uit staat.
2. Ga vlakbij de basiseenheid staan zodat u deze kunt zien.
3. Houd tegelijk de knoppen ON/OFF en ALL STOP ingedrukt.

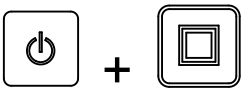

Het bedieningspaneel doorloopt de initialisatieschermen en stopt bij**ASSOC PENDING**.

4. Houd beide knoppen ingedrukt en laat deze snel los wanneer**ASSOC ACTIVE** wordt weergegeven (ongeveer vier seconden).

   Op het display zal dan **PRESS STORE** worden weergegeven.
5. Houd de knop STORE (bewaren) ingedrukt.

Op het display wordt **POW UP BASE** weergegeven.

6. Houd de knop STORE ingedrukt en trek de NOODSTOPKNOP uit om de basiseenheid te activeren.

   Het bedieningspaneel zal nu geassocieerd (verbonden) worden met de basiseenheid. Als de associatie geslaagd is, staat op het display **ASSOC PASS.**
7. Laat de knop STORE los.

Belangrijk: Als op het display *ASSOC EXIT* verschijnt, is de associatie mislukt.

Opmerking: U kunt de koppeling tussen het bedieningspaneel en de basiseenheid bekijken door de knoppen ALL STOP en OPTION STOP tegelijk ingedrukt te houden.

Op het display wordt het geselecteerde kanaal en het ID-nummer van de basiseenheid weergegeven.

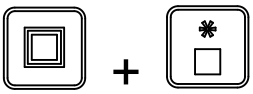

Levensduur batterijen, bedieningsfrequentie, weergave ID basiseenheid en bedieningspaneel

Houd de knoppen ALL STOP en OPTION STOP tegelijk ingedrukt om verschillende soorten gegevens weer te geven.

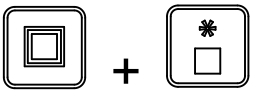

Terwijl u beide knoppen ingedrukt houdt, wordt op het display om de 2 seconden gewisseld tussen de volgende gegevens: de verwachte levensduur van de batterijen in resterende procenten of het huidige voltage van de batterijen, de bedieningsfrequentie of het communicatiekanaal voor de eenheden, het ID-nummer van het bedieningspaneel en het ID-nummer van de bijbehorende basiseenheid.

De lopende band en optie gebruiken

Volg de volgende procedures om de lopende band en optie (zoals de dubbele spinner of een ander werktuig) van de machine in te stellen en te bedienen:

- De lopende band afzonderlijk instellen en bedienen
- De optie afzonderlijk instellen en bedienen
- De lopende band en de optie samen instellen en bedienen

De lopende band afzonderlijk instellen en bedienen

Als u de knop FLOOR STARTvoor het eerst indrukt (wanneer de lopende band niet in bedrijf is), toont het display van het bedieningspaneel de opgeslagen instelling en wordt er een 'S' weergegeven na FLR (d.w.z. **FLRS**), wat aangeeft dat het bedieningspaneel in de modus set-only (alleen instellen) staat. In deze set-only modus kunt u de instelling wijzigen naar sneller of trager, maar de lopende band wordt niet geactiveerd en blijft dus uitgeschakeld. Hierdoor kunt u de gewenste snelheid van de lopende band instellen of de opgeslagen instelling gebruiken zonder dat de lopende band ongewild gaat bewegen. Nadat u de snelheid hebt ingesteld, drukt u op de knop FLOOR START om de lopende band te activeren met de gekozen instelling (als het hydraulische systeem werd ingeschakeld, zal de lopende band starten). Druk een derde keer op FLOOR START om de huidige waarde in het geheugen op te slaan.

Opmerking: Veranderingen aan de instellingen voor de lopende band terwijl de band loopt, zijn onmiddellijk effectief. Ze zijn echter tijdelijk tenzij u de instelling opslaat door nog eens op de knop FLOOR START te drukken nadat u de instelling gewijzigd hebt. Bijvoorbeeld: u voert een aanpassing uit terwijl het bericht **FLRS** op het display staat, u drukt op Floor Start (Lopende band starten), waardoor de lopende band wordt gestart met de aangepaste instelling, en schakelt dan het bedieningspaneel uit zonder nog eens op FLOOR START te drukken, waardoor de wijziging wordt bewaard. De volgende keer dat u het bedieningspaneel gebruikt, is de instelling teruggekeerd naar de eerder opgeslagen waarde.

Opmerking: Een timer van 10 seconden begint te lopen als u op FLOOR START drukt en FLRS (set-only modus) wordt weergegeven op het display. Als u binnen deze 10 seconden niet op een knop drukt, keert het display terug naar FLR en wordt de vorige status/waarde weergegeven en toegepast. De timer wordt teruggezet op tien seconden als er een knop wordt ingedrukt terwijl het bedieningspaneel zich in de modus set-only bevindt.

1. Druk op de knop FLOOR START.

   De voorbeeldwaarde en FLRS wordt weergegeven.

2. Stel de snelheid in met de knop INCREASE FLOOR SPEED en de knop DECREASE FLOOR SPEED.

   of

3. Druk op de knop FLOOR START om de lopende band te starten.

4. Druk op de knop FLOOR START om de instelling van de lopende band te bewaren.

   Op het display wordt **FLOOR STORE** weergegeven. De gekozen waarde zal worden gebruikt wanneer de lopende band wordt gestart totdat u de instelling terug verandert.

De optie afzonderlijk instellen en bedienen

Als u de knop OPTION START voor de eerste keer indrukt (als de optie uitgeschakeld is), toont het display van het bedieningspaneel de opgeslagen instelling en wordt er een 'S' weergegeven na OPT (d.w.z. **OPTS**) om aan te geven dat het bedieningspaneel in de modus set-only staat. In deze set-only modus kunt u de instelling wijzigen naar sneller of trager, maar de optie wordt niet geactiveerd en blijft dus uitgeschakeld. Hierdoor kunt u de gewenste snelheid van de optie instellen of de opgeslagen instelling gebruiken zonder ongewenste bewegingen te veroorzaken. Nadat u de snelheid hebt ingesteld, drukt u op de knop OPTION START om de optie te activeren met de gekozen instelling (als het hydraulische systeem ingeschakeld is, zal de optie starten). Druk een derde keer op OPTION START om de huidige waarde in het geheugen op te slaan.

Opmerking: Veranderingen aan de instellingen voor de optie terwijl de optie actief is, zijn onmiddellijk effectief. Ze zijn echter tijdelijk tenzij u de instelling opslaat door nog eens op de knop OPTION START te drukken nadat u de instelling gewijzigd hebt. Bijvoorbeeld: u voert een aanpassing uit terwijl het bericht **OPTS** op het display staat, u drukt op OPTION START, waardoor de optie wordt gestart met de aangepaste instelling, en schakelt dan het bedieningspaneel uit zonder nog eens op OPTION START te drukken, waardoor de wijziging wordt bewaard. De volgende keer dat u het bedieningspaneel gebruikt, is de instelling teruggekeerd naar de eerder opgeslagen waarde.

Opmerking: Een timer van 10 seconden begint te lopen als u op OPTION START drukt en FLRS (set-only modus) wordt weergegeven op het display. Als u binnen deze 10 seconden niet op een knop drukt, keert het display terug naar FLR en wordt de vorige status/waarde weergegeven en toegepast. De timer wordt teruggezet op tien seconden als er een knop wordt ingedrukt terwijl het bedieningspaneel zich in de modus set-only bevindt.

1. Druk op de knop OPTION START.

De voorbeeldwaarde en FLRS wordt weergegeven.

2. Stel de snelheid in met de knop INCREASE OPTION SPEED en de knop DECREASE OPTION SPEED.

of

3. Druk op de knop OPTION START om de optie te starten.

4. Druk op de knop OPTION START om de instelling van de optie te bewaren.

Op het display wordt **OPTION STORE** weergegeven. De gekozen waarde zal worden gebruikt telkens de optie wordt gestart totdat u de instelling opnieuw verandert.

De lopende band en optie samen instellen en bedienen

Als u de knop ALL START voor het eerst indrukt (terwijl de optie niet loopt), toont het display van het bedieningspaneel de opgeslagen instellingen van de lopende band en de optie, en wordt er een 'S' weergeven na FLR en OPT (d.w.z. **FLRS** en **OPTS**) om aan te geven dat het bedieningspaneel in een set-only modus staat. In deze set-only modus kunt u de instellingen naar boven of naar beneden aanpassen, maar de lopende band en de optie worden niet geactiveerd en blijven dus uitgeschakeld. Hierdoor kunt u de gewenste snelheden instellen of de opgeslagen instellingen gebruiken zonder ongewenste bewegingen te veroorzaken. Nadat u de snelheden hebt ingesteld, drukt u op de knop ALL START om de lopende band en de optie te activeren met de gewenste instelling (als het hydraulische systeem geactiveerd is, zullen de lopende band en de optie starten). Druk een derde keer op ALL START om de huidige waarde in het geheugen op te slaan.

Opmerking: Veranderingen aan de instellingen terwijl de lopende band en de optie geactiveerd zijn, zijn onmiddellijk effectief. Ze zijn echter tijdelijk tenzij u de instelling opslaat door nog eens op de knop ALL START te drukken nadat u de instelling gewijzigd hebt. Bijvoorbeeld: u voert een aanpassing uit terwijl het display **FLRS** en **OPTS** weergeeft, u drukt op ALL START, waardoor de lopende band en de optie worden gestart met de aangepaste instelling, en schakelt dan het bedieningspaneel uit zonder nog eens op ALL START te drukken, waardoor de wijziging wordt bewaard. De volgende keer dat u het bedieningspaneel gebruikt, zijn de instellingen teruggekeerd naar de eerder opgeslagen waarden.

Opmerking: Een timer van 10 seconden begint te lopen als u op ALL START drukt en de set-only modus wordt weergegeven op het display. Als u binnen deze 10 seconden niet op een knop drukt, keert het display terug naar FLR en OPT en wordt de vorige status/waarde weergegeven en toegepast. De timer wordt teruggezet op tien seconden als er een knop wordt ingedrukt terwijl het bedieningspaneel zich in de modus set-only bevindt.

1. Druk op de knop ALL START.

De voorbeeldwaarden en FLRS en OPTS worden weergegeven.

2. Pas de snelheidsinstellingen als volgt aan:
   - Pas de snelheidsinstelling van de lopende band aan met de knoppen INCREASE FLOOR SPEED en DECREASE FLOOR SPEED.

of

   - Pas de snelheidsinstelling van de optie aan met de knoppen INCREASE OPTION SPEED en DECREASE OPTION SPEED.

of

3. Druk op de knop ALL START om de lopende band en de optie te activeren.

4. Druk op de knop ALL START om de instellingen te bewaren.

Op het display wordt **ALL STORE** weergeven. De gekozen waarde zal worden gebruikt telkens de optie wordt gestart totdat u de setting opnieuw verandert.

Opmerking: Zowel de lopende band als de optie moeten actief zijn om de instellingen op te slaan met de

knop ALL START. Als er maar één (of geen van beide) actief is, zullen met een druk op de knop ALL START beide gestart worden, ofwel degene die niet actief was. Er wordt niets opgeslagen en de weergegeven commando's zijn de eerder opgeslagen commando's voor de lopende band en de optie.

Het is belangrijk om te beseffen dat het opgeslagen commando voor de lopende band en de optie tweemaal gebruikt wordt, eenmaal in het geval van een afzonderlijk commando met de knoppen FLOOR START of OPTION START, en eenmaal bij een gecombineerde handeling met ALL START; in elk geval gaat het om hetzelfde nummer.

De voorinstellingsknoppen 1, 2 en 3 instellen

Het bedieningspaneel heeft drie VOORINSTELLINGSKNOPPEN waarmee u de snelheidsinstellingen van de lopende band en de optie kunt programmeren. Elke VOORINSTELLINGSKNOP werkt hetzelfde als de voorbeeldmodus bij ALL START, maar maakt gebruik van verschillende, door de gebruiker gedefinieerde waarden voor de snelheid.

Als de lopende band en/of de optie beide actief zijn op het moment dat u een VOORINSTELLINGSKNOP indrukt, wordt er een voorbeeldwaarde voor de lopende band en de optie weergegeven. Als u vervolgens op de knop ALL START klikt, worden de huidige waarden vervangen door de voorinstellingswaarden. Als u langer dan 10 seconden wacht om op de knop ALL START te drukken, zal het systeem terugkeren naar de eerder opgeslagen waarden.

De waarden van een VOORINSTELLINGSKNOP instellen doet u als volgt:

1. Start zowel de lopende band als de optie, afzonderlijk of met de knop ALL START.

2. Stel de gewenste snelheid voor de lopende band en de optie in met de desbetreffende knoppen om de snelheid te VERHOGEN en VERLAGEN.
3. Houd de knop STORE ingedrukt en druk vervolgens op de gewenste knop VOORINSTELLING (1, 2 of 3).

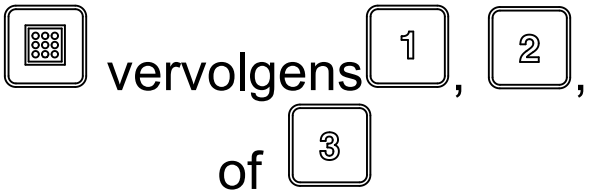

Op het scherm zal PRESET SAVED worden weergeven.

Opmerking: Als u de knop STORE ingedrukt houdt en een VOORINSTELLINGSKNOP indrukt terwijl de lopende band of de optie uitgeschakeld is, wordt er geen nieuwe waarde opgeslagen. De voorinstelling behoudt de eerder opgeslagen waarden.

Een vooringestelde modus gebruiken

1. Druk op de gewenste VOORINSTELLINGSKNOP (1, 2 of 3) om de instellingen voor de lopende band en de optie weer te geven.
2. Druk op de knop ALL START om de lopende band en de optie te starten (als het hydraulische systeem ingeschakeld is).
3. Gebruik de knoppen START en STOP om de lopende band en de optie te bedienen.

Het voertuig slepen

⚠ WAARSCHUWING

Gebruik altijd een geschikt trekvoertuig om de machine te vervoeren, zelfs voor korte afstanden. Gebruik van een ongeschikt trekvoertuig kan schade aan de machine, letsel of overlijden tot gevolg hebben.

De handbedieningsfunctie bevindt zich aan de besturingszijde van het hydraulische systeem. (zie Figuur 15).

Een geschikt trekvoertuig moet een minimaal trekvermogen van 1405 kg hebben.

Bij een trekchassis bedraagt het maximale draagvermogen voor de machine 907 kg met een bijbehorend koppelgewicht van 113 kg. Het ledig gewicht (zonder lading) bedraagt 499 kg met een bijbehorend koppelgewicht van 23 kg.

Het koppelgewicht van de machine als deze is uitgerust met het hydraulische aggregaat van 11 pk tijdens het werken met volledige belasting bedraagt 145 kg. Het bijbehorende onbelaste koppelgewicht bedraagt 48 kg. Het bijbehorende onbelaste koppelgewicht bedraagt 599 kg.

Bij een vrachtwagenchassis met directe aansluiting bedraagt het maximale draagvermogen voor de machine 907 kg met een bijbehorende gewichtsoverdracht van 272 kg naar het trekvoertuig. Het ledig gewicht (zonder lading) bedraagt 544 kg met een bijbehorende gewichtsoverdracht van 52 kg naar het trekvoertuig.

Laden

⚠ WAARSCHUWING

Zorg ervoor dat de machine op het trekvoertuig is aangesloten voordat u gaat laden.

Vervoer geen lading die zwaarder is dan het maximale gewicht voor de machine of voor het trekvoertuig (zie de specificaties).

De stabiliteit van ladingen kan verschillen. Hoge ladingen hebben bijvoorbeeld een hoger zwaartepunt. Verminder indien nodig het maximale laadgewicht om te zorgen voor een betere stabiliteit.

Om te voorkomen dat de machine kantelt (zie de veiligheidsstickers in deze handleiding):

- Houd de hoogte en het gewicht van de lading zorgvuldig in de gaten. Hoge en zware ladingen kunnen het risico op kantelen doen toenemen.
- Verdeel de lading gelijkmatig, zowel voor en achter als links en rechts.
- Wees voorzichtig tijdens het draaien en voorkom onveilige manoeuvres.

Belangrijk: Plaats geen grote of zware objecten in de hopper. Materiaal dat groter is dan de opening aan de achterzijde kan de lopende band en de achteropening beschadigen. Zorg er ook voor dat de lading een uniforme textuur heeft. Steentjes tussen het zand kunnen veranderen in projectielen.

⚠ WAARSCHUWING

Vervoer geen passagiers in de hopper.

Lossen

⚠ WAARSCHUWING

Houd handen en voeten uit de buurt van het hopperscherm op de beschermkap van de spinner en de spinner zelf wanneer de machine in werking is of de motor van het trekvoertuig draait.

Ga niet achter de machine staan tijdens het lossen of strooien. De dubbele spinner werpt met een hoge snelheid deeltjes en vuil uit.

De machine niet lossen terwijl deze zich op een helling bevindt.

⚠ WAARSCHUWING

Zorg ervoor dat de machine op het trekvoertuig is aangesloten voordat u gaat lossen. Anders kan de lading gaan verschuiven en kan de machine kantelen.

Rijden

De machine is uitsluitend ontworpen voor terreingebruik. De aanbevolen maximum snelheid zonder lading is 24 km/u.

Houd veilig de controle over de machine. Maak geen scherpe bochten en voer geen abrupte manoeuvres of andere onveilige acties uit.

Verminder uw snelheid voordat u een bocht maakt, vooral op natte, zanderige en gladde oppervlakken. De draaicirkel is beperkt als er een optie aan de machine is gekoppeld.

⚠ VOORZICHTIG

Wees u bewust van uw omgeving tijdens het draaien of achteruitrijden. Zorg ervoor dat het gebied vrij is en houd omstanders op een veilige afstand. Rijd langzaam.

Schakel de optie uit als u mensen, voertuigen, kruispunten of zebrapaden nadert.

Opmerking: Met een zware lading en op natte of ruige oppervlakken is de remtijd langer en kunt u minder snel en veilig draaien.

Hellingen

⚠ WAARSCHUWING

Wees extreem voorzichtig bij het rijden op hellingen, met name tijdens het draaien.

Rijd hellingen altijd in een rechte lijn op en af, rijd niet zijwaarts of diagonaal. De remtijd is langer bij het afrijden van een helling.

Verminder het gewicht van de lading bij het afrijden van hellingen. Voorkom te hoog opstapelen van de lading – met een hoog zwaartepunt is er een groter risico dat de machine op een helling gaat kantelen.

Als u een optie aan de machine hebt gekoppeld, let dan goed op de afstand tot de grond tijdens het rijden op hellingen. Zodra de machine begint met omhoog rijden, vermindert de afstand tot de grond.

Parkeren

Parkeer de machine altijd op een stevig, horizontaal oppervlak. Plaats blokken onder twee wielen van de machine (voor en achter).

⚠ WAARSCHUWING

Koppel de machine niet los van het trekvoertuig op een helling. Zorg ervoor dat de voorste krik zich in de ondersteunstand bevindt.

Om de kriksteun te draaien vanuit de steunstand (omlaag) naar de transportstand (horizontaal), trekt u de steunpen uit de kriksteun en zwenkt u de krik. Zorg ervoor dat de kriksteun aan de machine is bevestigd en zich in de juiste stand bevindt tijdens het werk. Op het Toro trekchassis bevindt de kriksteun zich op de trekhaakbuis (Figuur 47). Bij een vrachtwagenchassis met directe aansluiting worden twee kriksteunen gebruikt (Figuur 48). Gebruik tijdens bedrijf de krikopslagstandaarden achteraan het chassis.

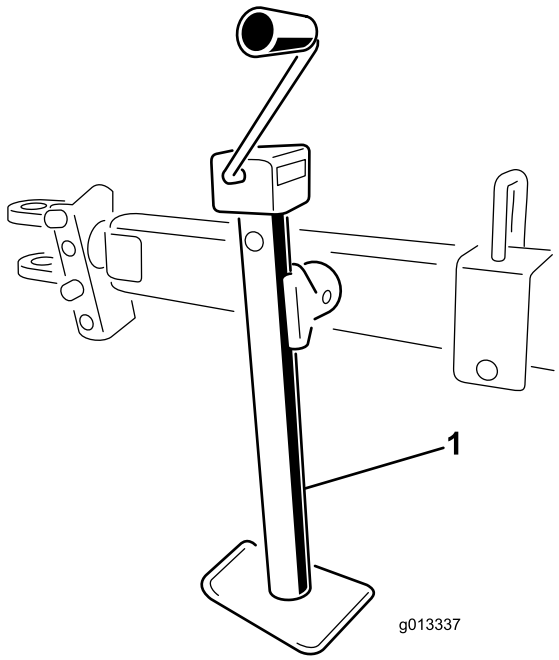

Figuur 47

1. Kriksteun op trekchassis

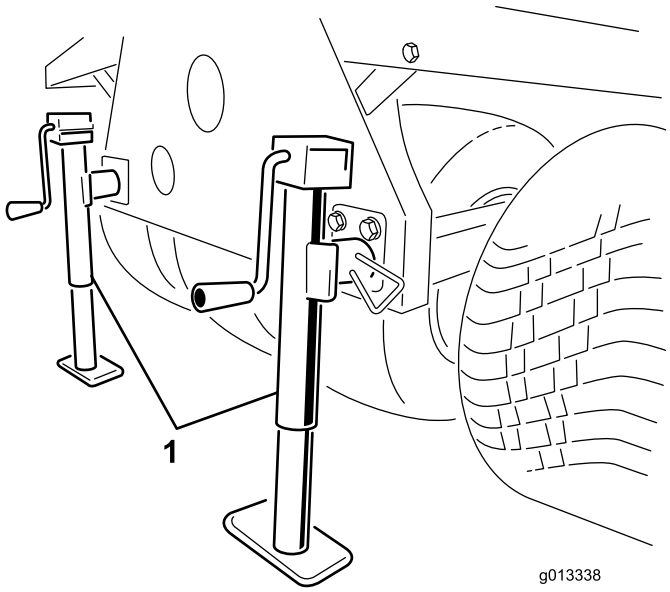

Figuur 48

1. Kriksteunen op vrachtwagenchassis met directe aansluiting

De opslagpennen gebruiken

1. Parkeer het werkvoertuig op de stalplaats voor de machine.

   Opmerking: De stalplaats dient een harde en effen ondergrond te zijn.

2. Koppel de elektrische aansluitingen van het voertuig los.
3. Koppel de hydraulische leidingen van de machine los van het werkvoertuig.
4. Zet het voertuig in de neutraalstand, stel de parkeerrem in werking en start de motor.
5. Breng met behulp van de hefcilinder van het voertuig de voorkant van de machine ver genoeg omhoog om de voorste poten van de opslagstandaard te monteren.
6. Zet de motor uit.

⚠ WAARSCHUWING

Klim niet onder de machine door en voer geen werkzaamheden uit onder de machine terwijl deze op de opslagstandaard staat.

7. Breng de voorste opslagpoten en de achterste kriksteunen in de buizen van de machine en zet ze vast met de borgpennen (Figuur 49).

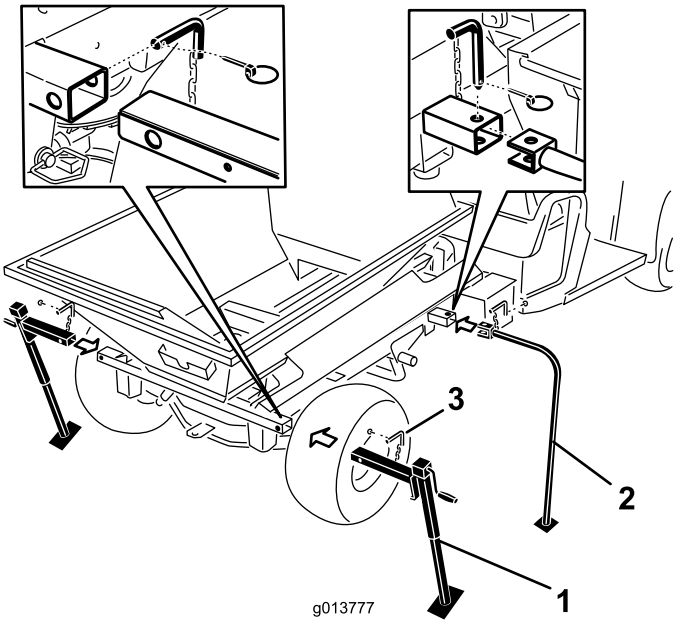

Figuur 49

1. Achterste kriksteunen
2. Voorste opslagpoten
3. Borgpen

8. Breng me behulp van de hefcilinder van het voertuig de voorkant van de machine omlaag tot de voorste poten van de opslagstandaard de grond raken.
9. Breng de twee achterste opslagkriksteunen omhoog tot er geen druk meer rust op de montagepennen die de

dwarsbuis van de machine verbinden met het frame van de Workman.

10. Verwijder de achterste verbindingspennen, koppelpennen en sluitringen (Figuur 50).

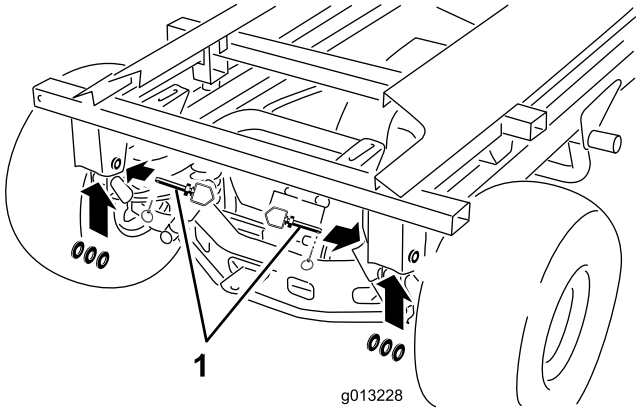

Figuur 50

1. Verbindingspen, sluitringen en koppelpen

11. Breng met een hand de hefcilinder omhoog. Verwijder met de andere hand de borgpen van de hefcilinder (Figuur 51).

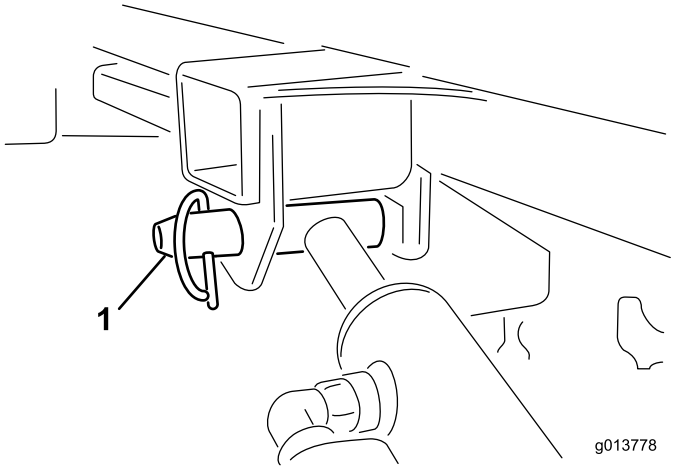

Figuur 51

1. Borgpen van de hefcilinder

12. Bewaar de cilinders in de opslagklemmen. Zet de hydraulische hefinrichting vast met de vergrendelingshendel op het voertuig om te voorkomen dat de hefcilinders per ongeluk naar buiten schuiven.
13. Breng de achterste kriksteunen omhoog tot er genoeg speling is om het voertuig van de machine weg te rijden.
14. Stap rond de machine. Controleer of de ProPass geen contact meer maakt met het frame van het voertuig en stevig op de vier poten van de opslagstandaard rust.
15. Zet het voertuig in de neutraalstand, stel de parkeerrem in werking en start de motor.
16. Zet de parkeerrem vrij en rij het werkvoertuig langzaam naar voren, weg van de machine op de opslagstandaard.

⚠ WAARSCHUWING

Klim niet onder de machine door en voer geen werkzaamheden uit onder de machine terwijl deze op de opslagstandaard staat.

Onderhoud

⚠ WAARSCHUWING

Koppel alle vermogensbronnen los van de machine voordat u onderhoudswerkzaamheden uitvoert.

Opmerking: Download de schema's gratis op www.Toro.com; u kunt uw machine zoeken via de link Handleidingen op de hoofdpagina.

Smering

De machine smeren

- Gebruik een universeel smeermiddel voor auto's.
- Bij normaal gebruik: regelmatig smeren na 25 bedrijfsuren.
- Bij zeer stoffige, vuile omstandigheden dagelijks smeren.
- Smeer alle lagers, lagerbussen en kettingen.

Smeerprocedure

Er bevinden zich verschillende smeernippels op de machine en op het trekchassis (Figuur 52, Figuur 53 en Figuur 54).

1. Reinig de smeernippels.
2. Pomp het smeermiddel in de lagers en de lagerbussen.
3. Veeg het overtollige vet weg.
4. Controleer de wiellagers en vervang deze elk jaar of elke 300 bedrijfsuur opnieuw.

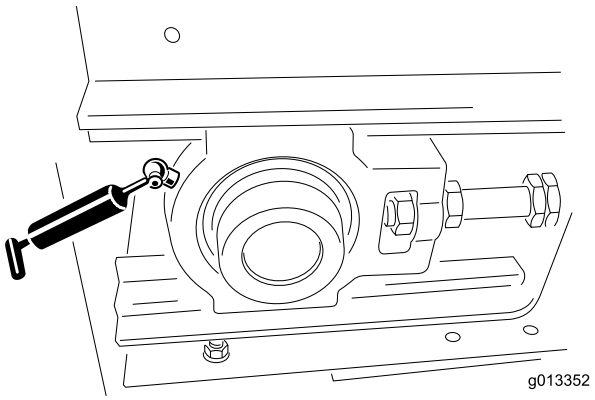

Figuur 52

1. Smeernippel op basismodel (één linksvoor, één rechtsvoor)

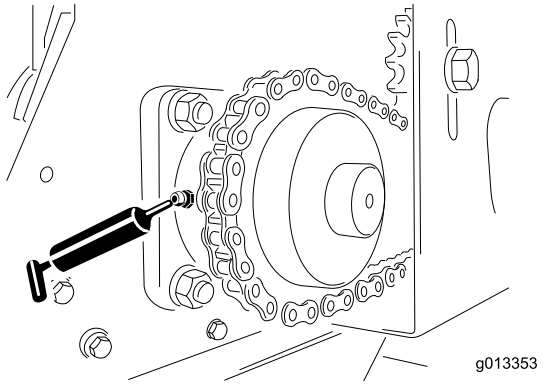

Figuur 53

1. Smeernippel op basismodel (één linksachter, één rechtsachter)

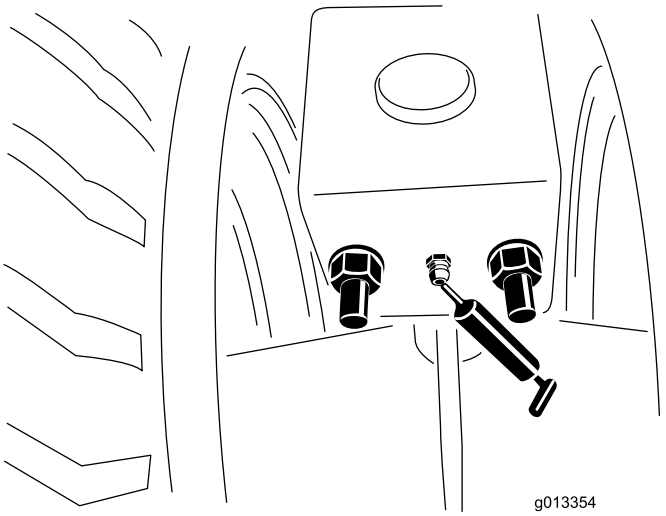

Figuur 54

1. Smeernippel op trekchassis (voor en achter, links en rechts). Eenmaal per jaar smeren.

Dagelijkse controles

Begin elke dag met het uitvoeren van deze veiligheidscontroles voordat u de machine gaat bedienen. Meld eventuele veiligheidsproblemen bij uw leidinggevende. Zie de veiligheidsinstructies in deze handleiding voor meer informatie.

Banden en wielen

- De aanbevolen bandendruk is 0,69 bar, of volg de aanbevelingen van de fabrikant van de band. Raadpleeg de Gebruikershandleiding voor de eigenschappen van de banden van het trekvoertuig.
- Controleer op overmatige slijtage of zichtbare schade.
- Controleer of de wielbouten goed zijn vastgedraaid en of er geen bouten ontbreken.

Achteropening

Controleer of het verstelbare gedeelte van de achteropening soepel open en dicht gaat.

Kriksteunen

- Plaats de kriksteun(en) veilig in de stand omhoog voordat u gaat rijden. Op een vrachtwagenchassis met directe aansluiting verplaatst u de kriksteunen naar de achterzijde van de machine.
- Controleer of de koppelpen en kriksteun niet beschadigd zijn en of de veiligheidspen op zijn plaats zit. (Vervang de veiligheidspen als deze beschadigd is of ontbreekt).
- Controleer of de trekhaakaansluitingen niet los zitten.

Hydraulisch systeem

- Controleer het hydraulische systeem op olielekken. Als u een lek vindt, draai dan de fitting vast of vervang of repareer het beschadigde onderdeel.
- Controleer de hydraulische slangen op slijtage of zichtbare schade.
- Controleer het peil van de hydraulische vloeistof. Indien nodig bijvullen.

Afdichtingen van riem en achteropening

- Controleer alle rubberen afdichtingen op slijtage of schade. Als de afdichtingen lekken, vervang of repareer de afdichtingen dan.
- Controleer de reinigingsschraper voor de lopende band en stel deze af. Zorg ervoor dat de schraper over de gehele lengte volledig contact maakt met de band.

Opties

- Controleer de messen van de dubbele spinnerschijven op slijtage. Vervang deze als ze dunner worden.
- Controleer de behuizing van de dubbele spinner op tekenen van scheuren of roesten. Vervang indien nodig de platen.
- Controleer of de veiligheidsstickers onbeschadigd en leesbaar zijn. Als dit niet het geval is, moet u ze vervangen.

Hydraulisch systeem

De machine verlaat de fabriek met hydraulische vloeistof van hoge kwaliteit. Controleer het peil van de hydraulische vloeistof voordat de motor voor het eerst wordt gestart, en vervolgens dagelijks. Aanbevolen wordt het reservoir bij te vullen met de volgende hydraulische vloeistof:

Toro Premium transmissie-/hydraulische vloeistof voor tractoren (verkrijgbaar in emmers van 19 liter of vaten van 208 liter. Raadpleeg de onderdelencatalogus of de Toro-distributeur voor de onderdeelnummers).

Andere vloeistoffen: Als er geen Toro-vloeistof beschikbaar is, kunt u andere petroleumgebaseerde hydraulische tractorvloeistoffen gebruiken op voorwaarde dat deze voldoen aan alle volgende materiaaleigenschappen en industriespecificaties. We raden af een synthetische vloeistof te gebruiken. Vraag uw smeermiddelenleverancier naar een geschikt product.

Opmerking: Toro aanvaardt geen enkele aansprakelijkheid voor schade die wordt veroorzaakt door gebruik van verkeerde vervangende vloeistoffen. Gebruik daarom uitsluitend producten van gerenommeerde fabrikanten die garant staan voor de vloeistoffen die zij aanbevelen.

Materiaaleigenschappen:

Viscositeit, ASTM D445	cSt bij 40 °C 55 tot 62 cSt bij 100 °C 9,1 tot 9,8
Viscositeitsindex ASTM D2270	140 tot 152
Stolpunt, ASTM D97	-37 °C tot -43 °C

Industriespecificaties:

API GL-4, AGCO Powerfluid 821 XL, Ford New Holland FNHA-2-C-201,00, Kubota UDT, John Deere J20C, Vickers 35VQ25 en Volvo WB-101/BM.

Opmerking: Veel hydraulische vloeistoffen zijn bijna kleurloos, zodat het moeilijk is lekkages op te sporen. Er is een rode kleurstof voor de vloeistof in het hydraulisch systeem verkrijgbaar in flesjes van 20 ml. Eén flesje is voldoende voor 15–22 liter hydraulische vloeistof. U kunt deze kleurstof bestellen bij een erkende Toro-dealer, onderdeelnr. 44-2500.

De lopende band onderhouden

Lopende band en rollen

- Controleer of de lopende band goed recht over de rollen loopt en niet slipt. Indien nodig afstellen. Zie de afstelprocedure voor de lopende band in deze handleiding.
- Controleer de lagers van de voorrollen en achterrollen elke twee maanden op slijtage of zichtbare beschadigingen.
- Controleer de conditie en de spanning van de aandrijfriem en de kettingwielen.

Belangrijk: Controleer of er strooimateriaal vastzit tussen de lopende band, de riem en de rollen. Raadpleeg het hoofdstuk 'De machine reinigen' in deze handleiding.

De lopende band aanspannen

Voer de procedure om de lopende band te spannen alleen uit als de band slipt, als deze is vervangen of als deze los is gemaakt om andere onderdelen te vervangen.

1. Plaats de V-geleider van de riem in de geleiders van de voor- en achterrollen.
2. Draai de twee stelmoeren van de riem gelijkmatig af tot de riem strak staat. (Verwijder indien nodig de kappen van de voorste rol en de achterafvoer).

3. Laad de machine volledig met het zwaarste materiaal dat u van plan bent te gebruiken.
4. Houd met twee sleutels het uiteinde van de spanstang stationair en draai vervolgens de borgmoer los, dit is de moer die zich het dichtst bij het uiteinde van de stang bevindt (Figuur 55).

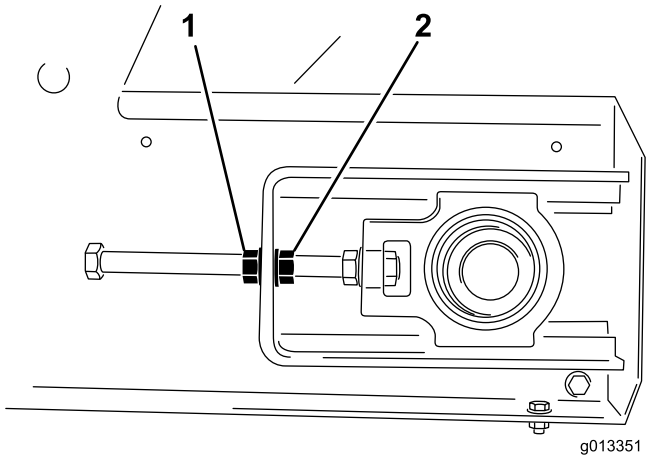

Figuur 55

1. Borgmoer
2. Stelmoer

5. Schakel de lopende band in en controleer of deze slipt.
6. Als dit het geval is, moet u de band stoppen en beide stelmoeren een halve slag vaster draaien. Niet te strak trekken.
7. Herhaal stap 5 en 6 tot de lopende band niet meer slipt.
8. Draai de borgmoeren vast en plaats de gele veiligheidskappen.

De geleiding van de lopende band

De lopende band is voorzien van een zelfgeleidend systeem. De voor- en achterrollen zijn voorzien van een groef in het midden waarin de V-geleider van de riem moet lopen. Soms loopt de band uit de groeven. Ga als volgt te werk om de band af te stellen:

1. Bepaal naar welke kant de band trekt.
2. Verwijder de veiligheidskappen van de beide voorste hoeken.
3. Houd aan de kant waar de band naartoe trekt het uiteinde van de spanstang stationair en draai vervolgens de borgmoer los en draai de stelmoer twee platte kanten van de moer verder vast (Figuur 55).
4. Draai beide borgmoeren vast en schakel de lopende band in.
5. Controleer of de band nog steeds uit de groeven loopt. Herhaal bovenstaande stappen tot de lopende band weer op de juiste wijze in de groeven loopt.

   Belangrijk: Wees geduldig! U moet de band niet te strak trekken.
6. Plaats beide veiligheidskappen.

De machine schoonmaken

Zout, teer, hars, meststoffen en chemicaliën kunnen de lak van de machine beschadigen. Spoel dergelijke stoffen zo snel mogelijk af met een reinigingsmiddel en water. Mogelijk hebt u aanvullende reinigings- of oplosmiddelen nodig. Controleer dan of deze veilig zijn voor gelakte oppervlakken.

⚠ WAARSCHUWING

Gebruik geen ontvlambare vloeistoffen of reinigingsmiddelen met giftige dampen. Volg de aanbevelingen van de fabrikant.

Belangrijk: Gebruik geen hogedrukreiniger. Met een hogedrukreiniger verwijdert u mogelijk lak, veiligheidsstickers en smeermiddel en dit kan ook schade aan onderdelen veroorzaken.

1. Verwijder de optie voor het reinigen en reinig deze afzonderlijk.
2. Verwijder het bedieningspaneel.
3. Reinig de carrosserie van de machine met warm water en een mild reinigingsmiddel.
4. Spoel het reinigingsmiddel helemaal weg met schoon water voordat het opdroogt.
5. Verwijder de reinigingsschraper voor de lopende band van de achterzijde van de machine (Figuur 56).

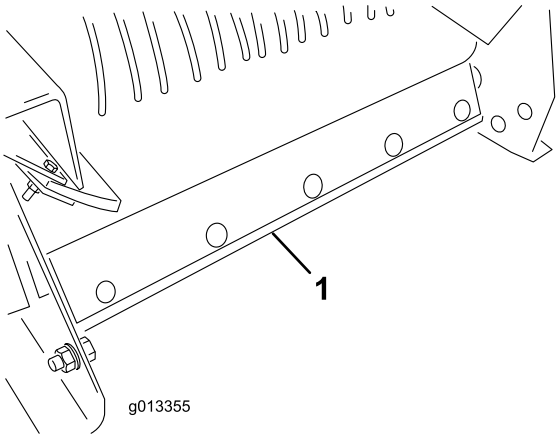

Figuur 56

1. Reinigingsschraper voor de lopende band

6. Breng de voorzijde van de machine zo ver omhoog als nodig is.
7. Als u de machine achterop een vrachtwagen monteert, gebruik dan de hefcilinder op het trekvoertuig. (Zie de gebruikershandleiding van het trekvoertuig).
8. Als u gebruik maakt van een trekchassis of een vrachtwagenchassis met directe aansluiting, gebruik dan de kriksteun op het chassis.
9. Open de achteropening helemaal en spuit water in de hopper en in de achteropening. Controleer de

afdichtingen aan de zijkanten en vervang deze indien nodig

10. Aan de voorzijde van de machine bevindt zich een reinigingssticker (Figuur 57). Spuit met behulp van een tuinslang door het gaas aan de voorzijde totdat de binnenzijde vrij is van materiaal (Figuur 58).

    Opmerking: Als de kappen afgenomen zijn voor het invetten, kunt u van de gelegenheid gebruik maken om vastzittend strooimateriaal weg te wassen.

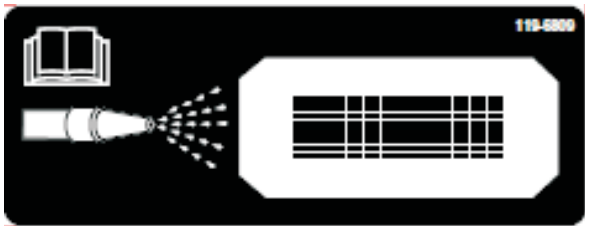

Figuur 57

1. Reinigingssticker

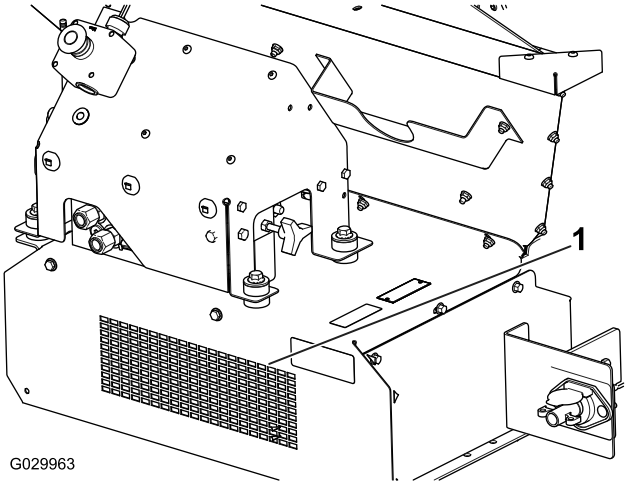

Figuur 58

1. Reinigingsopening voorzijde

11. Controleer de hopper, het onderscherm, de lopende band, de laadbak en de rollen om er zeker van te zijn dat al het strooimateriaal is verwijderd.
12. Laat de machine terug in de normale bedrijfsstand zakken.
13. Plaats de reinigingsschraper voor de lopende band terug. Duw de montageblok van de schraper op de lopende band. Controleer of de schraper zo verticaal mogelijk is, maar nog steeds contact houdt met de band.

Stalling

Ga als volgt te werk voordat u de machine lange tijd gaat stallen:

1. Reinig de machine grondig. Indien nodig onderdelen verwijderen.
2. Verwijder het bedieningspaneel.
3. Zorg ervoor dat de noodstop is ingedrukt.
4. Controleer al het bevestigingsmateriaal en draai dit indien nodig vast.
5. Smeer alle smeernippels en draaipunten. Veeg overtollig vet weg.
6. Plaatsen waar de lak is bekrast, beschadigd of geroest, moeten licht geschuurd en bijgewerkt worden.
7. Sla de machine indien mogelijk binnen op.

Problemen, oorzaak en remedie

Storingcodes controleren (alleen bij EH-modellen)

Als de diagnoseled aangeeft dat er een fout is in het systeem (zie Diagnoseledfunctie (bladz. 17)), moet u de storingscodes controleren om te bepalen wat er fout is met de machine.

De diagnosemodus inschakelen en de codes controleren

1. Druk de NOODSTOPKNOP in om de machine uit te schakelen.
2. Trek de bevestigde dop van de twee diagnostische parallelaansluitingen (Figuur 59, A).
3. Sluit de diagnostische parellelaansluitingen op elkaar aan (Figuur 59, B).

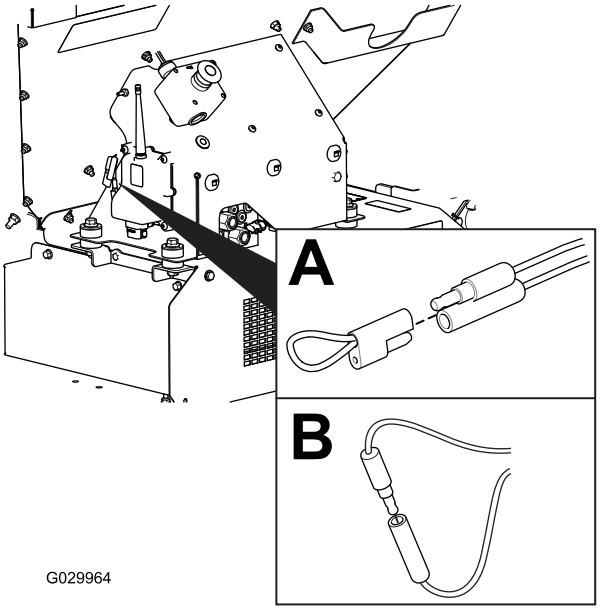

Figuur 59

4. Trek de NOODSTOPKNOP uit om de machine terug van stroom te voorzien.
5. Tel het aantal keren dat het lampje knippert om de storingscode te bepalen en raadpleeg dan de volgende tabel:

Opmerking: Als er meerdere storingen zijn, zullen beide storingen in knippersignalen worden aangegeven, gevolgd door een lange pauze. Daarna zullen de knippersequenties worden herhaald.

Code	Knipperpatroon led	Gedrag	Details
Specifieke storingen van de machine			
11	Een keer knipperen, pauze, een keer knipperen, lange pauze, dan herhaling	Er is geen communicatie meer met de basiseenheid.	De aansluiting is niet verbonden; zoek de loszittende of afgekoppelde aansluiting van de kabelboom en sluit deze aan.
			Er is iets mis met de draden, neem contact op met uw Toro-dealer.
			De basiseenheid is niet goed; neem contact op met uw Toro-dealer.
12	Een keer knipperen, pauze, twee keer knipperen, pauze, dan herhaling	De versie van de basiseenheid en/of het bedieningspaneel is niet compatibel	Foute software (installeer de juiste software van TORODIAG), neem contact op met uw Toro-dealer.
13	Een keer knipperen, pauze, drie keer knipperen, lange pauze, dan herhaling	Slecht bedieningspaneel – niet geïmplementeerd op RevA	Verkeerde productassociatie (d.w.z. proberen een ProPass te bedienen met een MH-400 afstandsbediening)

De storingscode resetten

Nadat u het probleem hebt opgelost, dient u de storingscodes te resetten door de diagnoseaansluitingen los te koppelen en opnieuw aan te sluiten. Het diagnoselampje zal constant knipperen bij 1 Hz (1 keer knipperen per seconde).

De diagnosemodus verlaten

1. Druk de NOODSTOPKNOP in om de machine uit te schakelen; zie (bladz.).
2. Koppel de diagnostische parallelaansluitingen los (Figuur 59, B).
3. Duw de bevestigde dop op de twee diagnostische parallelaansluitingen (Figuur 59, A).
4. Trek de NOODSTOPKNOP uit om de machine van stroom te voorzien.

Berichten van het bedieningspaneel (alleen voor EH-modellen)

Weergegeven bericht	Beschrijving
ASSOC PENDING	De associatie moet nog worden gemaakt.
ASSOC ACTIVE	Er wordt een associatieverzoek verwerkt.
POWER UP BASE	Schakel de stroom van de basiseenheid in.
ASSOC PASS	Het associatieverzoek is geslaagd.
ASSOC EXIT	De associatiemodus wordt verlaten.
ASSOC FAIL	Het associatieverzoek is mislukt.
PRESS STORE	Druk op de knop STORE.
ALL STORE	Alle huidige ingestelde waarden opslaan in het huidige werkgeheugen.
OPTION STORE	Alle huidige waarden voor de optie opslaan in het huidige werkgeheugen.
BELT STORE	Alle huidige waarden voor de lopende band opslaan in het huidige werkgeheugen.
PRESET 1 STORE	Alle huidige waarden voor voorinstelling 1 opslaan in het huidige werkgeheugen.
PRESET 2 STORE	Alle huidige waarden voor voorinstelling 2 opslaan in het huidige werkgeheugen.
PRESET 3 STORE	Alle huidige waarden voor voorinstelling 3 opslaan in het huidige werkgeheugen.
WAITING FOR BASE	Het bedieningspaneel wacht op een reactie van de basiseenheid.
HOPPER UP	Het bedieningspaneel verstuurt het commando 'Hopper omhoog'.
HOPPER DOWN	Het bedieningspaneel verstuurt het commando 'Hopper omlaag'.
PROPASS REV XX	Product voor de bediening van het systeem.
MH400 REV XX	Product voor de bediening van het systeem.
BAT XX% Battery X.X V	Resterende levensduur batterijen in procenten. Resterende levensduur batterijen in voltage.
CHANNEL X	Kanaal dat momenteel door het systeem wordt gebruikt.
HH ID XXXXXX	Identiteit van het bedieningspaneel
BASE ID XXXXXX	Identiteit van de basiseenheid
FLR XX% OPT XX%	De huidige snelheid van de lopende band in procenten. De huidige snelheid van de optie in procenten.
FLRS XX% OPTS XX%	Weergave van de opgeslagen snelheid van de lopende band en de optie met 0% commando naar de output waarmee de bestuurder kan besluiten de huidige instelling te gebruiken of te veranderen.
FLR OFF OPT OFF	Weergave van de status van de lopende band en de optie als deze uitgeschakeld zijn.
SERVICE ACTIVE	De servicetool is actief.
SERVICE NO APP	Service heeft geen geldige applicatie om te activeren.

Opmerkingen:

Opmerkingen:

Lijst met internationale dealers

Dealer:	Land:	Telefoonnummer:	Dealer:	Land:	Telefoonnummer:
Agrolanc Kft	Hongarije	36 27 539 640	Maquiver S.A.	Colombia	57 1 236 4079
Balama Prima Engineering Equip.	Hongkong	852 2155 2163	Maruyama Mfg. Co. Inc.	Japan	81 3 3252 2285
B-Ray Corporation	Korea	82 32 551 2076	Mountfield a.s.	Tsjechië	420 255 704 220
Casco Sales Company	Puerto Rico	787 788 8383	Mountfield a.s.	Slowakije	420 255 704 220
Ceres S.A.	Costa Rica	506 239 1138	Munditol S.A.	Argentinië	54 11 4 821 9999
CSSC Turf Equipment (pvt) Ltd.	Sri Lanka	94 11 2746100	Norma Garden	Rusland	7 495 411 61 20
Cyril Johnston & Co.	Noord-Ierland	44 2890 813 121	Oslinger Turf Equipment S.A.	Ecuador	593 4 239 6970
Cyril Johnston & Co.	Ierland	44 2890 813 121	Oy Hako Ground and Garden Ab	Finland	358 987 00733
Equiver	Mexico	52 55 539 95444	Parkland Products Ltd.	Nieuw-Zeeland	64 3 34 93760
Femco S.A.	Guatemala	502 442 3277	Perfetto	Polen	48 61 8 208 416
ForGarder OU	Estland	372 384 6060	Pratoverde SRL.	Italië	39 049 9128 128
G.Y.K. Company Ltd.	Japan	81 726 325 861	Prochaska & Cie	Oostenrijk	43 1 278 5100
Geomechaniki of Athens	Griekenland	30 10 935 0054	RT Cohen 2004 Ltd.	Israël	972 986 17979
Golf international Turizm	Turkije	90 216 336 5993	Riversa	Spanje	34 9 52 83 7500
Guandong Golden Star	China	86 20 876 51338	Lely Turfcare	Denemarken	45 66 109 200
Hako Ground and Garden	Zweden	46 35 10 0000	Solvert S.A.S.	Frankrijk	33 1 30 81 77 00
Hako Ground and Garden	Noorwegen	47 22 90 7760	Spypros Stavrinides Limited	Cyprus	357 22 434131
Hayter Limited (U.K.)	Verenigd Koninkrijk	44 1279 723 444	Surge Systems India Limited	India	91 1 292299901
Hydroturf Int. Co Dubai	Verenigde Arabische Emiraten	97 14 347 9479	T-Markt Logistics Ltd.	Hongarije	36 26 525 500
Hydroturf Egypt LLC	Egypte	202 519 4308	Toro Australia	Australië	61 3 9580 7355
Irrimac	Portugal	351 21 238 8260	Toro Europe NV	België	32 14 562 960
Irrigation Products Int'l Pvt Ltd.	India	0091 44 2449 4387	Valtech	Marokko	212 5 3766 3636
Jean Heybroek BV	Nederland	31 30 639 4611	Victus Emak	Polen	48 61 823 8369

Privacyverklaring voor Europa

De informatie die Toro verzamelt
Toro Warranty Company (Toro) respecteert uw privacy. Om uw garantieclaim te behandelen en contact met u op te nemen in het geval van een terugroepactie vragen wij om bepaalde persoonlijke informatie mee te delen, hetzij direct of via uw lokale Toro-dealer.

Het Toro garantiesysteem wordt gehost op servers in de Verenigde Staten, waar de privacywet mogelijk niet dezelfde bescherming biedt als in uw land.

DOOR UW PERSOONLIJKE GEGEVENS MET ONS TE DELEN STEMT U IN MET DE VERWERKING VAN UW PERSOONLIJKE GEGEVENS ZOALS BESCHREVEN IN DEZE PRIVACYVERKLARING.

Hoe Toro informatie gebruikt
Toro kan uw persoonsgegevens gebruiken om uw garantieclaim te behandelen, contact met u op te nemen in het geval van een terugroepactie, of voor een ander doeleinde waarvan we u op de hoogte brengen. Toro kan uw informatie delen met zijn afdelingen, dealers of andere zakenpartners in verband met deze activiteiten. We verkopen uw persoonsgegevens niet aan andere bedrijven. We behouden ons het recht voor om persoonsgegevens te delen teneinde te voldoen aan geldende wetten en verzoeken van de aangewezen autoriteiten, opdat wij onze systemen naar behoren kunnen gebruiken of met het oog op onze eigen bescherming of die van andere gebruikers.

Behoud van uw persoonlijke informatie
Wij bewaren uw persoonsgegevens zo lang als nodig is voor de doeleinden waarvoor ze oorspronkelijk werden verzameld of voor andere legitieme doeleinden (zoals naleving van voorschriften), of zo lang als vereist is door de van toepassing zijnde wet.

Toro's engagement voor de beveiliging van uw persoonlijke gegevens.
We nemen redelijke voorzorgen om uw persoonlijke gegevens te beschermen. We proberen bovendien de nauwkeurigheid en geldigheid van persoonlijke gegevens te waarborgen.

Toegang tot en aanpassing van uw persoonlijke informatie
Als u toegang wenst tot uw persoonlijke gegevens of deze wilt aanpassen, gelieve dan een e-mail te sturen naar legal@toro.com.

Australische consumentenwet

Australische klanten kunnen voor informatie over de Australische consumentenwet (Australian Consumer Law) terecht bij de lokale Toro-dealer of ze kunnen deze informatie in de doos vinden.

De Toro Total Coverage-garantie

Beperkte garantie

Voorwaarden en producten waarvoor de garantie geldt

De Toro Company en de hieraan gelieerde onderneming, Toro Warranty Company, bieden krachtens een overeenkomst tussen beide ondernemingen gezamenlijk de garantie dat uw Toro-product (hierna: het 'product') gedurende twee jaar of 1500 bedrijfsuren* vrij van materiaalgebreken of fabricagefouten is, met dien verstande dat hierbij de kortste periode moet worden aangehouden. Deze garantie geldt voor alle producten met uitzondering van beluchters (zie de afzonderlijke garantieverklaringen voor deze producten). In een geval waarin de garantie van toepassing is, zullen wij het product kosteloos repareren en ook niet de kosten van diagnose, arbeid, onderdelen en transport in rekening brengen. De garantie gaat in op de datum waarop het product is geleverd aan de oorspronkelijke koper.
* Het product is uitgerust met een urenteller.

Aanwijzingen voor aanvraag van garantieservice

U dient contact op te nemen met de distributeur of erkende dealer bij wie u het product heeft gekocht, zodra u denkt dat er sprake is van een geval waarop de garantie van toepassing is. Als het u moeite kost een distributeur of erkende dealer te vinden of vragen over rechten of plichten uit hoofde van de garantie heeft, kunt u contact met ons opnemen op:

Toro Commercial Products Service Department
Toro Warranty Company
8111 Lyndale Avenue South
Bloomington, MN 55420-1196, VS

+1–952–888–8801 of +1–800–952–2740
E-mail: commercial.warranty@toro.com

Plichten van de eigenaar

Als eigenaar van het product bent u verantwoordelijk voor de vereiste onderhouds- en afstelwerkzaamheden die worden vermeld in de *Gebruikershandleiding*. Indien u de vereiste onderhouds- en afstelwerkzaamheden niet uitvoert, kan de garantie worden afgewezen.

Zaken en gevallen die niet onder de garantie vallen

Niet alle storingen of defecten van het product die plaatsvinden tijdens de garantieperiode, zijn materiaalgebreken of fabricagefouten. Buiten deze garantie vallen:

- Defecten als gevolg van het gebruik van andere dan originele Toro-onderdelen, of als gevolg van de montage en gebruik van additionele, gewijzigde of niet van Toro afkomstige accessoires en producten. De fabrikant van deze artikelen kan een afzonderlijke garantie verstrekken.
- Defecten als gevolg van nalatigheid om aanbevolen onderhouds- en/of afstelwerkzaamheden te verrichten. Als u uw Toro product niet goed onderhoudt volgens de lijst met aanbevolen onderhoudswerkzaamheden in de *Gebruikershandleiding*, kan dit ertoe leiden dat garantieclaims worden afgewezen.
- Defecten als gevolg van verkeerd, achteloos of roekeloos gebruik van het product.
- Onderdelen die onderhevig zijn aan slijtage door gebruik, tenzij deze gebreken vertonen. Voorbeelden van onderdelen die slijten of worden verbruikt tijdens een normaal gebruik van het product zijn onder meer, maar niet uitsluitend: remblokken en remvoeringen, koppelingsvoeringen, maaimessen, messenkooien, rollen en lagers (verzegeld of smeerbaar), snijplaten, bougies, zwenkwielen en zwenkwiellagers, banden, filters, drijfriemen en sommige onderdelen van spuitmachines zoals membranen, spuitdoppen, afsluitkleppen en dergelijke.
- Defecten veroorzaakt door externe invloeden. Externe invloeden zijn onder meer, maar niet uitsluitend: weersomstandigheden, wijze van opslag, verontreiniging, gebruik van niet-goedgekeurde brandstoffen, koelvloeistoffen, smeermiddelen, additieven, meststoffen, water, chemicaliën en dergelijke.
- Storingen of gebrekkige prestaties die het gevolg zijn van het gebruik van brandstoffen (bv. benzine, diesel of biodiesel) die niet voldoen aan hun respectievelijke industriestandaarden.
- Normale geluidssterkte, trillingen, slijtage en achteruitgang.
- Normale slijtage omvat onder meer, maar niet uitsluitend: schade aan stoelen als gevolg van slijtage of afschuring, afgebladderde verfoppervlakken, beschadigde stickers en krassen op ruiten.

Onderdelen

Garantie wordt verleend op onderdelen die moeten worden vervangen in het kader van het vereiste onderhoud, gedurende de garantieperiode tot hun geplande vervanging. Een onderdeel dat uit hoofde van de garantie is vervangen, komt voor de duur van de oorspronkelijke productgarantie in aanmerking voor de garantie en wordt eigendom van Toro. Toro beslist in laatste instantie of een onderdeel of een groep van onderdelen wordt gerepareerd of vervangen. Toro mag voor garantiereparaties in de fabriek gereviseerde onderdelen gebruiken.

Garantie semitractieaccu en lithiumionaccu:

Semitractieaccu's en lithiumionaccu's hebben een specifiek totaal aantal kilowatturen die zij tijdens hun levensduur kunnen leveren. De wijze waarop zij worden gebruikt, opgeladen en onderhouden kan hun levensduur verlengen of bekorten. Als de accu's in dit product worden gebruikt, zal hun bruikbaarheid tussen de oplaadintervallen langzaam verminderen totdat zij volledig uitgeput zijn. Vervanging van een accu die is uitgeput als gevolg van normaal gebruik, is de verantwoordelijkheid van de eigenaar van het product. Een accu moet soms tijdens de normale garantieperiode op kosten van de eigenaar worden vervangen. Opmerking: (Alleen lithiumionaccu): Een lithiumionaccu heeft een gedeeltelijke proratagarantie die loopt van jaar 3 tot jaar 5 en gebaseerd is op de tijd die de accu al dienst heeft gedaan en de gebruikte kilowatturen. Raadpleeg de *Gebruikershandleiding* voor meer informatie.

Onderhoud op kosten van de eigenaar

Opvoeren van de motor, smeren, reinigen en waxen, het vervangen van filters, koelvloeistof en het uitvoeren van aanbevolen onderhoudswerkzaamheden behoren tot de gebruikelijke werkzaamheden die nodig zijn voor Toro-producten en die voor rekening van de eigenaar zijn.

Algemene voorwaarden

Op grond van deze garanties mogen reparaties uitsluitend worden uitgevoerd door een erkende Toro distributeur of dealer.

De Toro Company en de Toro Warranty Company zijn niet aansprakelijk voor indirecte of bijkomende schade dan wel gevolgschade in samenhang met het gebruik van de Toro-producten die onder deze garantie vallen, inclusief de kosten of uitgaven voor de levering van vervangend materiaal of diensten gedurende een redelijke periode van onbruikbaarheid of buitengebruikstelling tijdens de uitvoering van reparatiewerkzaamheden op grond van deze garantie. Met uitzondering van de emissiegarantie waarnaar hieronder, indien van toepassing, wordt verwezen, bestaat er geen andere expliciete garantie. Alle impliciete garanties van verkoopbaarheid of geschiktheid voor gebruik zijn beperkt tot de duur van deze expliciete garantie.

Sommige landen staan uitsluitingen van bijkomende schade of gevolgschade of beperkingen op de duur van de impliciete garantie niet toe, zodat bovengenoemde uitsluitingen en beperkingen in uw geval mogelijk niet van toepassing zijn. Deze garantie geeft u specifieke juridische rechten; daarnaast kunt u beschikken over andere rechten die per land kunnen verschillen.

Opmerking met betrekking tot de garantie op de motor:

Het emissiecontrolesysteem op uw product kan vallen onder de dekking van een afzonderlijke garantie die tegemoetkomt aan de eisen van de Amerikaanse Environmental Protection Agency (EPA) en /of de California Air Resources Board (CARB). De beperkingen van de bedrijfsuren die hierboven zijn genoemd, gelden niet voor de garantie op het emissiecontrolesysteem. Zie de garantieverklaring voor het controlesysteem van de emissie van de motor in de Gebruikershandleiding van uw product of in het documentatiemateriaal van de fabrikant van de motor voor nadere bijzonderheden

Andere landen dan de VS of Canada

Kopers van Toro-producten die zijn geëxporteerd uit de Verenigde Staten of Canada, moeten contact opnemen met hun Toro Distributeur (Dealer) voor de garantiebepaling die in hun land, provincie of staat van toepassing zijn. Als u om een of andere reden ontevreden bent over de service van uw verdeler of moeilijk informatie over de garantie kunt krijgen, verzoeken wij u contact op te nemen met de Toro-importeur.