Form No. 3394-779 Rev A

TORO®

Count on it.

Podręcznik operatora

Posypywarka ProPass 200

Model nr 44701—Numer seryjny 315000001 i wyższe

Model nr 44751—Numer seryjny 315000001 i wyższe

Zarejestruj produkt pod adresem www.Toro.com.
Tłumaczenie oryginału (PL)

CE

3394-779 A

Produkt jest zgodny ze wszelkimi stosownymi dyrektywami europejskimi; szczegółowe informacje podane zostały w osobnym formularzu deklaracji zgodności dla danego produktu.

Zgodność elektromagnetyczna

Krajowa: To urządzenie jest zgodne z przepisami FCC część 15. Działanie maszyny ograniczone jest dwoma warunkami: (1) urządzenie nie może powodować szkodliwych zakłóceń i (2) urządzenie musi przyjmować wszelkie zakłócenia, które może odebrać, łącznie z zakłóceniami mogącymi powodować działanie niepożądane.

Urządzenie to generuje i wykorzystuje energię częstotliwości radiowych i jeśli nie zostanie prawidłowo zamontowane i użytkowane, zgodnie z instrukcjami producenta, może powodować zakłócenia w odbiorze radiowym i telewizyjnym. Urządzenie to zostało przetestowane i stwierdzono, że jest zgodne z ograniczeniami dla urządzenia obliczeniowego klasy B FCC zgodnie ze specyfikacjami podanymi w podrozdziale J części 15 przepisów FCC, opracowanych w celu zapewnienia uzasadnionej ochrony przed takimi zakłóceniami w instalacjach na obszarach zamieszkałych. Jednak nie ma gwarancji, że zakłócenia nie wystąpią w konkretnej instalacji. Jeśli urządzenie spowoduje zakłócenia w odbiorze radiowym lub telewizyjnym, co można ustalić, wyłączając i włączając urządzenie, użytkownik powinien spróbować usunąć zakłócenia, stosując przynajmniej jedną z następujących metod:Zmienić ustawienie anteny odbiorczej, zmienić lokalizację odbiornika zdalnego sterowania względem anteny radiowej/telewizyjnej lub podłączyć sterownik do innego gniazdka tak, aby sterownik i radio/telewizor zostały podłączone do różnych obwodów.W razie potrzeby użytkownik powinien skonsultować się ze sprzedawcą lub doświadczonym pracownikiem serwisu radiowego/telewizyjnego w celu uzyskania dodatkowych wskazówek.Użytkownik może uzyskać pomoc, zapoznając się z broszurą przygotowaną przez Federalną Komisję Łączności (FCC): „Jak zidentyfikować i usunąć problemy z zakłóceniami radiowo-telewizyjnymi”. Broszura ta dostępna jest w U.S. Government Printing Office, Washington, DC 20402. Nr katalogowy 004-000-00345-4.

NUMER IDENTYFIKACYJNY FCC: OA3MRF24J40MC – maszyna podstawowa, OA3MRF24J40MA – pilot

NUMER IC: 7693A-24J40MC – maszyna podstawowa, 7693A-24J40MA – pilot

Działanie maszyny ograniczone jest dwoma warunkami: (1) urządzenie nie może powodować zakłóceń i (2) urządzenie musi przyjmować wszelkie zakłócenia łącznie z zakłóceniami mogącymi powodować niepożądane działanie urządzenia.

Wprowadzenie

Maszyna Top Dresser jest przeznaczona do użytku przez profesjonalnych operatorów do zastosowań komercyjnych. Posypywarka została zasadniczo zaprojektowana pod kątem odmierzania i rozprowadzania materiałów w różnych warunkach wilgotności. Posypywarka nie jest podatna za zatykanie i nie ma znaczącego wpływu na rozprowadzanie materiałów.

Należy przeczytać uważnie poniższe informacje, aby poznać zasady właściwej obsługi i konserwacji urządzenia, nie uszkodzić go i uniknąć obrażeń ciała. Odpowiedzialność za prawidłowe i bezpieczne użytkowanie produktu spoczywa na użytkowniku.

Z firmą Toro można skontaktować się bezpośrednio poprzez stronę: www.Toro.com, aby uzyskać informacje na temat urządzenia i akcesoriów, znaleźć dealera lub zarejestrować swoje urządzenie.

Aby skorzystać z serwisu, zakupić oryginalne części firmy Toro lub uzyskać dodatkowe informacje, należy skontaktować się z autoryzowanym przedstawicielem serwisowym lub biurem obsługi klienta firmy Toro. Prosimy o przygotowanie numeru modelu i numeru seryjnego produktu. Rysunek 1 przedstawia położenie nazewnictwa modelu oraz numeru seryjnego na urządzeniu. Należy zapisać je w przewidzianym na to miejscu.

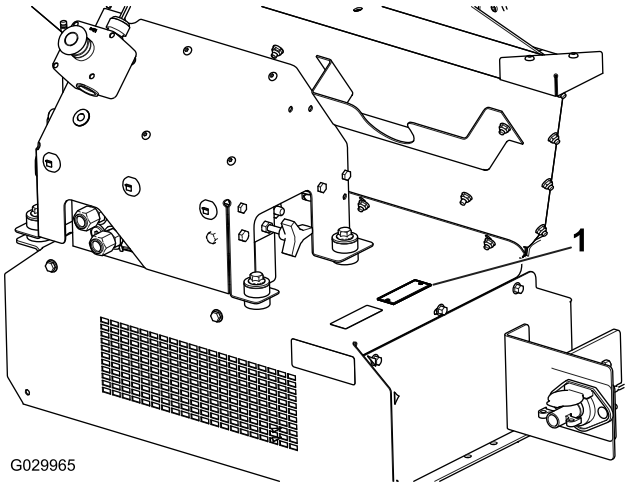

Rysunek 1

1. Położenie numeru modelu i numeru seryjnego

Model nr _____

Numer seryjny _____

Niniejsza instrukcja zawiera opis potencjalnych zagrożeń, a zawarte w niej ostrzeżenia zostały oznaczone symbolem ostrzegawczym (Rysunek 2), który sygnalizuje niebezpieczeństwo, mogące spowodować poważne obrażenia lub śmierć w razie zlekceważenia zalecanych środków ostrożności.

Rysunek 2

1. Symbol ostrzegawczy

W niniejszej instrukcji występują dwa słowa podkreślające wagę informacji. **Ważne** zwraca uwagę na szczególne informacje techniczne, a **Uwaga** podkreśla informacje ogólne wymagające uwagi.

© 2015—The Toro® Company
8111 Lyndale Avenue South
Bloomington, MN 55420

Napisz do nas pod adres www.Toro.com.
Wydrukowano w Stanach Zjednoczonych.
Wszelkie prawa zastrzeżone

Spis treści

Bezpieczeństwo 4
Zasady bezpiecznej obsługi maszyny 4
Naklejki informacyjne i ostrzegawcze 7
Montaż 10
1 Montaż podstawowego modelu maszyny 10
2 Podłączanie wiązki zasilania 12
3 Montaż zestawu rozszerzającego kosz samowyładowczy 13
4 Montaż kosza samowyładowczego do podwozia holowniczego 14
5 Podłączanie pośredniej wiązki przewodów 14
6 Podłączanie kasety sterowniczej włączania/wyłączania 15
7 Montaż pilota zdalnego sterowania 15
8 Montaż sterownika bezprzewodowego 16
Przegląd produktu 17
Elementy sterowania 17
Specyfikacje 19
Osprzęt/akcesoria 19
Działanie 20
Charakterystyka pracy 20
Podłączanie urządzenia do pojazdu holowniczego 20
Włączanie i wyłączanie zasilania maszyny 20
Przygotowanie maszyny do pracy 21
Eksploatacja urządzenia 24
Zagadnienia bezpieczeństwa związane z używaniem sterownika bezprzewodowego (tylko model 44751) 24
Odłączanie maszyny od pojazdu holowniczego. 25
Obsługa hydraulicznych elementów sterujących i osprzętu 25
Sterowanie podłogą i osprzętem 30
Ustawianie przycisków ustawienia wstępnego 1, 2 i 3 32
Korzystanie z trybu nastaw 32
Pojazd holowniczy 32
Załadowywanie 33
Rozładowanie 33
Jazda 33
Wzgórza 33
Parkowanie 34
Korzystanie z podpór do przechowywania 34
Konserwacja 36
Smarowanie 36
Kontrole codzienne 36
Układ hydrauliczny 37
Konserwacja taśmy przenośnika 37
Mycie maszyny 38
Przechowywanie 39
Rozwiązywanie problemów 40
Sprawdzanie kodów usterek (dotyczy tylko modeli EH) 40
Komunikaty pilota zdalnego sterowania (dotyczy tylko modeli EH) 41

Bezpieczeństwo

Nieprawidłowe użytkowanie lub czynności serwisowe przeprowadzane przez operatora lub właściciela mogą doprowadzić do obrażeń ciała. W celu zmniejszenia ryzyka obrażeń ciała należy postępować zgodnie z niniejszymi zasadami bezpieczeństwa i zawsze zwracać uwagę na ostrzegawcze symbole bezpieczeństwa, które oznaczają: Uwaga, Ostrzeżenie lub Niebezpieczeństwo – zasady bezpieczeństwa osobistego. Nieprzestrzeganie zasad bezpieczeństwa może doprowadzić do obrażeń ciała lub śmierci.

Zasady bezpiecznej obsługi maszyny

Szkolenie

- Uważnie przeczytaj *instrukcję obsługi* oraz pozostałe materiały szkoleniowe. Zapoznaj się z elementami sterowania, znakami bezpieczeństwa i zasadami prawidłowej obsługi urządzenia.
- W żadnym wypadku nie zezwalaj na obsługę maszyny dzieciom lub osobom nie znającym tych instrukcji. Lokalne przepisy prawa mogą ograniczać wiek operatora.
- Nigdy nie obsługuj urządzenia, gdy w pobliżu znajdują się inne osoby, w szczególności dzieci lub zwierzęta.
- Należy pamiętać, że użytkownik lub operator ponosi odpowiedzialność za wszelkie wypadki i zagrożenia dotyczące siebie i innych osób lub ich mienia.
- Nie przewoź pasażerów.
- Wszyscy kierowcy i mechanicy powinni dołożyć wszelkich starań w celu uzyskania profesjonalnych i praktycznych instrukcji. Właściciel maszyny odpowiada za przeszkolenie użytkowników. Szkolenie to powinno obejmować następujące kwestie:
  - konieczność zachowania ostrożności i koncentracji podczas prowadzenia maszyn samojezdnych;
  - brak możliwości odzyskania kontroli nad zsuwającą się z pochyłego terenu maszyną samojezdną pomimo zastosowania hamulców. Głównymi przyczynami utraty kontroli są:
    - ◊ niedostateczna przyczepność kół;
    - ◊ zbyt szybka jazda;
    - ◊ nieprawidłowe hamowanie;
    - ◊ maszyna nie jest przeznaczona do danego zastosowania;
    - ◊ brak świadomości wpływu ukształtowania terenu, a w szczególności terenów pochyłych;
    - ◊ nieprawidłowe zaczepienie i rozkład obciążenia.

Przygotowanie

- Podczas eksploatacji urządzenia należy nosić pełne obuwie, długie spodnie, kask ochronny, okulary ochronne i ochronniki słuchu. Długie włosy, luźna odzież i biżuteria mogą zostać wciągnięte przez ruchome części urządzenia. Nie obsługuj maszyny bez obuwia lub w sandałach z odkrytymi palcami.
- Należy dokonać oceny terenu w celu określenia, jakie akcesoria i osprzęt potrzebne są do prawidłowego i bezpiecznego wykonywania pracy. Używać jedynie akcesoriów i osprzętu zatwierdzonych przez producenta.
- Sprawdź, czy elementy sterujące obecności operatora, wyłączniki bezpieczeństwa i osłony zostały zamontowane i działają prawidłowo. Nie używaj maszyny, jeśli nie działa prawidłowo.

Obsługa

- Nie uruchamiaj silnika w przestrzeni zamkniętej, gdzie istnieje możliwość nagromadzenia się oparów tlenku węgla.
- Korzystaj z urządzenia wyłącznie przy świetle dziennym lub przy dobrym oświetleniu.
- Pamiętaj, że nie istnieją bezpieczne tereny pochyłe. Jazda po trawiastych terenach pochyłych wymaga szczególnej ostrożności. Aby zapobiec wywróceniu:
  - Nie zatrzymuj się ani nie ruszaj gwałtownie podczas wjeżdżania w górę lub zjeżdżania w dół zbocza.
  - Utrzymuj niską prędkość na terenach pochyłych i podczas wykonywania ostrych skrętów.
  - Uważaj na wzniesienia i zagłębienia oraz inne niedostrzegalne niebezpieczeństwa.
  - Nie jedź maszyną w poprzek terenu pochyłego, o ile maszyna nie została zaprojektowana do tego celu.
- Uważaj na zagłębienia terenu oraz inne niedostrzegalne niebezpieczeństwa.
- Zachowaj ostrożność podczas stosowania ciężkiego sprzętu.
  - Nie wykonuj ostrych skrętów. Zachowaj ostrożność podczas cofania.
  - Nie przechodź z biegu wstecznego na ruch do przodu ani z ruchu do przodu na bieg wsteczny bez pełnego zatrzymania.
  - Używaj przeciwwag lub obciążników kół, jeżeli *instrukcja obsługi sugeruje takie rozwiązanie.*
- Rozglądaj się podczas przejeżdżania przez jezdnię lub poruszania się w jej pobliżu.
- Podczas korzystania z osprzętu nigdy nie kieruj wyrzutnika na osoby postronne ani nie pozwalaj nikomu zbliżać się do uruchomionej maszyny.
- Nigdy nie używaj maszyny z zamocowanymi uszkodzonymi zabezpieczeniami lub osłonami, lub bez urządzeń zabezpieczających. Upewnij się, że wszystkie blokady są zamocowane, odpowiednio ustawione i działają prawidłowo.
- Podczas ładowania piasku równo rozłóż ciężar. Gdy kosz samowyładowczy będzie wypełniony piaskiem, prowadź pojazd holowniczy z zachowaniem szczególnej

ostrożności. Utrzymuj równowagę ładunku, dbając o to, aby się nie przemieszczał.

- Unikaj zamoczenia bezprzewodowego sterownika zdalnego.
- Nie zmieniaj ustawień regulatora silnika ani nie ustawiaj nadmiernej prędkości obrotowej pojazdu holowniczego. Prowadzenie maszyny ze zbyt dużą prędkością może zwiększyć ryzyko doznania obrażeń.
- Przed opuszczeniem stanowiska operatora:
  - Zatrzymaj maszynę na płaskim terenie.
  - Odłącz wał odbioru mocy i opuść osprzęt.
  - Ustaw dźwignię zmiany biegów w położeniu neutralnym i zaciągnij hamulec postojowy.
  - Wyłącz silnik i wyjmij kluczyk ze stacyjki.
- Odłącz napęd osprzętu, wyłącz silnik i wyjmij kluczyk ze stacyjki:
  - przed usunięciem blokad;
  - przed przeprowadzeniem przeglądu, czyszczenia lub czynności konserwacyjnych;
  - jeśli maszyna zaczyna nieprawidłowo drgać (sprawdź natychmiast).
- Odłącz napęd osprzętu podczas transportu lub w przypadku gdy z niego nie korzystasz.
- Zatrzymaj silnik i odłącz napęd osprzętu:
  - przed uzupełnieniem paliwa;
  - przed regulacją, jeśli nie można jej dokonać z pozycji operatora.
- Przed zatrzymaniem silnika należy zmniejszyć jego obroty, a natychmiast po wyłączeniu należy zamknąć zawór odcinający dopływ paliwa.
- Trzymaj ręce i stopy z dala od kosza samowyładowczego podczas pracy maszyny lub gdy pracuje silnik hydrauliczny agregatu pojazdu holowniczego.
- Trzymaj ręce i stopy z dala od zespołu rozrzutnika podczas pracy maszyny lub gdy pracuje silnik hydrauliczny agregatu pojazdu holowniczego.
- Trzymaj ręce i stopy z dala od osłony kosza samowyładowczego na osłonie rozrzutnika podczas pracy maszyny lub gdy pracuje silnik hydrauliczny agregatu pojazdu holowniczego.
- Przed cofaniem spójrz do tyłu i w dół, aby upewnić się, że droga jest wolna.
- Podczas skręcania i przejeżdżania przez drogi i chodniki zwolnić i zachować ostrożność.
- Nie prowadzić pojazdu pod wpływem alkoholu lub substancji odurzających.
- Rażenie piorunem może spowodować poważne obrażenia lub śmierć. Jeśli nad obszarem pracy widać błyski lub słychać grzmoty, należy zaprzestać używania maszyny i znaleźć miejsce, w którym można się schronić.
- Wjeżdżając na drogę publiczną, włącz migające światła ostrzegawcze, o ile znajdują się na wyposażeniu – chyba że jest to zabronione przez prawo.

Konserwacja i przechowywanie

- Należy dokręcić wszystkie poluzowane nakrętki, śruby i wkręty w celu upewnienia się, że maszyna może bezpiecznie pracować. Upewnij się, że kołki mocujące posypywarki Top Dresser, sworznie osi obrotu i sworznie siłownika hydraulicznego znajdują się na miejscu i są zamocowane w bezpieczny sposób.
- Nigdy nie przechowuj sprzętu z paliwem w zbiorniku wewnątrz budynku, gdzie opary mogłyby zetknąć się z otwartym ogniem lub iskrą.
- Przed przechowywaniem należy odczekać, aż silnik ostygnie, a ponadto zabrania się przechowywania maszyny w pobliżu źródeł ognia.
- Aby zmniejszyć ryzyko powstania pożaru, oczyszczaj silnik, tłumik, komorę akumulatorową, napędy i miejsce przechowywania paliwa z trawy, liści oraz nadmiernej ilości smaru. Usuwaj rozlany olej lub paliwo.
- Aby zapewnić bezpieczeństwo, wymieniaj zużyte lub uszkodzone części.
- W razie konieczności opróżnienia zbiornika paliwa, wykonuj tę czynność na zewnątrz.
- Odłącz napędy, ustaw skrzynię biegów w położeniu neutralnym, zaciągnij hamulec postojowy, wyłącz silnik i wyjmij kluczyk. Zanim przystąpisz do regulowania, czyszczenia lub naprawy, poczekaj, aż wszystkie części ruchome zatrzymają się.
- Na czas przechowywania lub transportu odetnij dopływ paliwa. Nie przechowuj paliwa w pobliżu źródeł ognia.
- Parkuj maszynę wyłącznie na płaskim podłożu. Zabrania się serwisowania urządzenia przez osoby, które nie zostały odpowiednio przeszkolone.
- Jeśli zajdzie taka potrzeba, użyć podpór do podparcia elementów maszyny.
- Ostrożnie uwalniać ciśnienie z układów ze zmagazynowaną energią.
- Przed przystąpieniem do czynności naprawczych odłącz akumulator. W pierwszej kolejności odłączyć zacisk ujemny, a następnie – dodatni. Podłączyć je ponownie w odwrotnej kolejności.
- Trzymać ręce i stopy z dala od ruchomych części. W miarę możliwości nie dokonywać żadnych regulacji przy włączonym silniku.
- Ładować akumulator w otwartym, dobrze wentylowanym obszarze, z dala od źródeł iskier i ognia. Przed podłączeniem lub odłączeniem od akumulatora odłącz

ładowarkę od źródła zasilania. Należy nosić odzież ochronną i używać narzędzi izolowanych.

- Przed zwiększeniu ciśnienia w układzie upewnij się, że wszystkie łączniki przewodów hydraulicznych są szczelne i wszystkie węże i przewody hydrauliczne są w dobrym stanie.
- Trzymaj ciało i ręce z daleka od wycieków z otworów na kołki i dyszy, z których wydostaje się olej hydrauliczny pod wpływem wysokiego ciśnienia. Do sprawdzania wycieków używaj papieru lub kartonu – nie dłoni. Olej hydrauliczny uwalniający się pod wpływem ciśnienia może mieć wystarczającą siłę, aby przebić skórę i wywołać poważne obrażenia ciała. Pod groźbą wdania się gangreny olej hydrauliczny, który dostał się pod skórę, musi zostać usunięty w ciągu kilku godzin przez chirurga obeznanego ze sposobem opatrywania tego typu ran.

Naklejki informacyjne i ostrzegawcze

Etykiety dotyczące bezpieczeństwa oraz instrukcje są wyraźnie widoczne dla operatora i znajdują się w pobliżu wszystkich miejsc potencjalnego zagrożenia. Uszkodzone i zagubione etykiety należy wymienić.

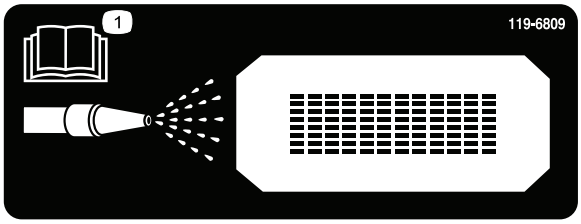

119-6809

1. Instrukcje czyszczenia maszyny znajdziesz w *instrukcji obsługi*.

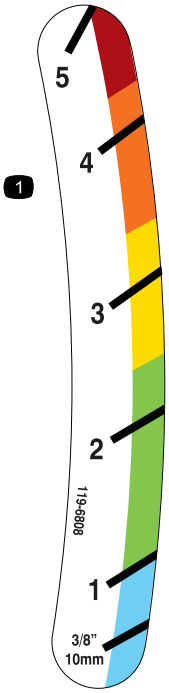

119-6808

1. Wskaźnik wysokości klapy tylnej

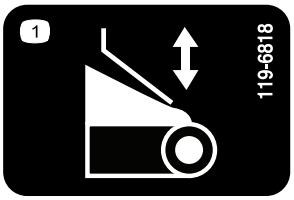

119-6818

1. Regulacja klapy tylnej

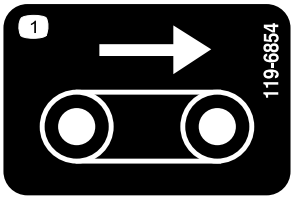

119-6854

1. Prędkość podłogi

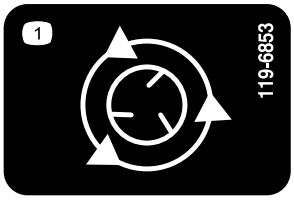

119-6853

1. Prędkość rozrzutnika

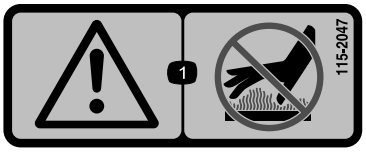

115-2047

1. Ostrzeżenie – nie dotykaj gorącej powierzchni.

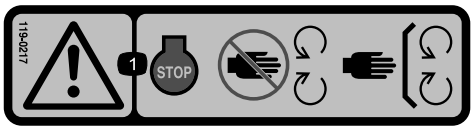

119-0217

1. Ostrzeżenie – trzymaj się z dala od części ruchomych; wszystkie zabezpieczenia i osłony muszą być na swoim miejscu.

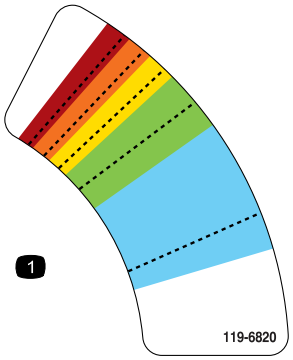

119-6820

1. Regulacja prędkości rozrzutnika

119-6855

1. Prędkość rozrzutnika

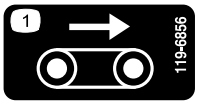

119-6856

1. Prędkość podłogi

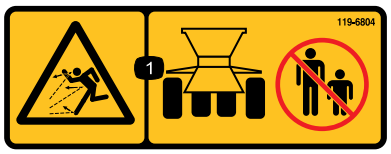

119-6804

1. Uwaga na wyrzucane przedmioty – osoby postronne powinny stać w bezpiecznej odległości od maszyny.

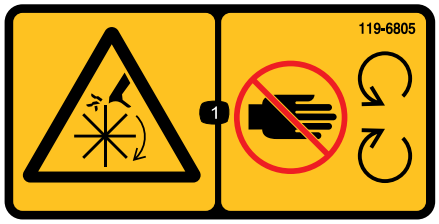

119-6805

1. Ryzyko przecięcia/odcięcia kończyny, wirnik napędzany – zachowaj odległość od części ruchomych; wszystkie zabezpieczenia i osłony muszą być na swoim miejscu.

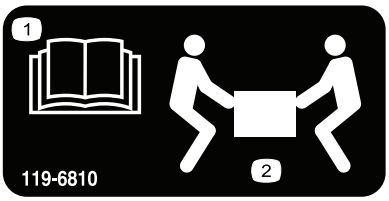

119-6810

1. Należy przeczytać *Instrukcję obsługi*.
2. Do podniesienia niezbędne są dwie osoby.

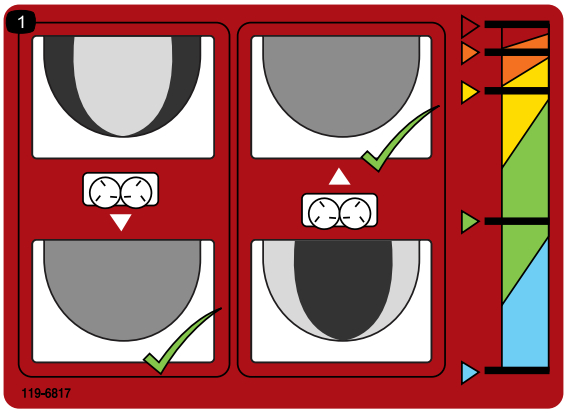

119-6817

1. Dostrajanie rozrzutników

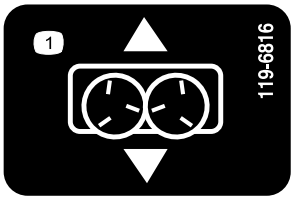

119-6816

1. Regulacja suwaka

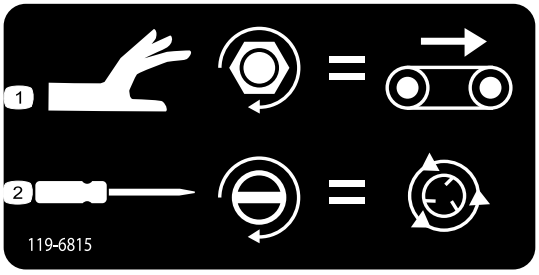

119-6815

1. Regulacja prędkości podłogi
2. Regulacja prędkości rozrzutnika.

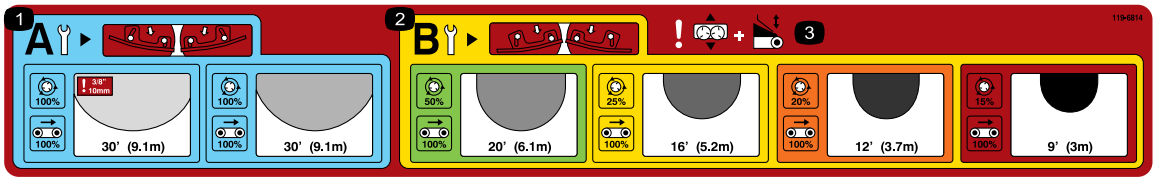

119-6814

1. Ustawienia regulacji rozrzutnika dla rzadkiego rozrzutu (więcej informacji, patrz rozdział Obsługa).
2. Ustawienia regulacji rozrzutnika dla gęstego rozrzutu (więcej informacji, patrz rozdział Obsługa).
3. Ostrzeżenie – regulacja suwaka i klapy tylnej.

119-6806

1. Ostrzeżenie – należy przeczytać *instrukcję obsługi*.
2. Ostrzeżenie — nie używać maszyny bez odpowiedniego przeszkolenia.
3. Uwaga na wyrzucane przedmioty – osoby postronne powinny stać w bezpiecznej odległości od maszyny.
4. Ostrzeżenie – wyłącz silnik, wyjmij kluczyk ze stacyjki i przeczytaj *instrukcję obsługi* przed przystąpieniem do konserwacji maszyny.
5. Ostrzeżenie – zabrania się przewożenia maszyną osób trzecich.
6. Ostrzeżenie – zachowaj odległość od części ruchomych; wszystkie zabezpieczenia i osłony muszą znajdować się na swoim miejscu.

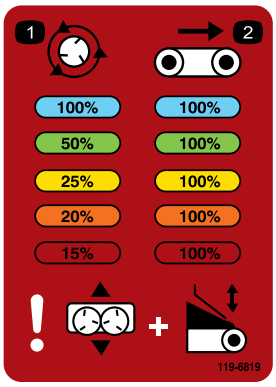

119-6819

1. Wartość procentowa prędkości rozrzutnika
2. Wartość procentowa prędkości paska

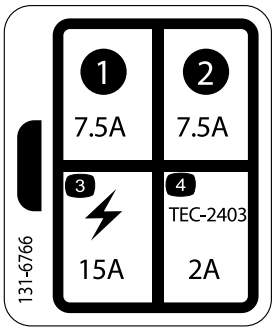

131-6766

1. 7.5A
2. 7.5A
3. Akcesoria elektryczne – 15 A
4. TEC-2403-2A

Montaż

Elementy luzem

Za pomocą poniższego zestawienia sprawdź, czy zostały dostarczone wszystkie elementy.

Procedura	Opis	Ilość	Sposób użycia
1	Osłona kosza samowyładowczego Śruba z łbem półkolistym, 1/4 x 5/8 cala Nakrętka	1 3 3	Zmontuj podstawowy model maszyny
2	Wiązka zasilania Wspornik gniazda Wspornik gniazda, do zastosowań ciężkich Śruba podsadzana Nakrętka kołnierzowa Śruba Nakrętka kołnierzowa	1 1 1 2 2 2 2	Podłączanie wiązki zasilania
3	Rozszerzenie kosza samowyładowczego – przód Rozszerzenie kosza samowyładowczego – tył Śruba Nakrętka kołnierzowa	1 1 9 9	Zamontuj zestaw rozszerzający kosz samowyładowczy
4	Śruba Nakrętka kołnierzowa	6 6	Zamontuj kosz samowyładowczy do podwozia holowniczego
5	Pośrednia wiązka przewodów	1	Podłącz pośrednią wiązkę przewodów
6	Kaseta sterownicza włączania/wyłączania	1	Podłączanie kasety sterowniczej włączania/wyłączania (tylko model 444701).
7	Pilot zdalnego sterowania Baterie AA Uchwyt magnetyczny Śruby o małej średnicy	1 4 1 6	Zmontuj pilot zdalnego sterowania (tylko model 44751).
8	Zespół mocowania sterownika Zespół sterownika bezprzewodowego	1 1	Zamontuj sterownik bezprzewodowy (tylko model 44751).

Nośniki i dodatkowe części

Opis	Ilość	Sposób użycia
Instrukcja obsługi	1	Przeczytaj przed przystąpieniem do obsługi
Katalog części	1	Zamawianie części
Deklaracja zgodności	1	Zgodność z wymaganiami

Informacja: Lewą i prawą stronę maszyny należy ustalić ze standardowego stanowiska operatora.

1

Montaż podstawowego modelu maszyny

Części potrzebne do tej procedury:

1	Osłona kosza samowyładowczego
3	Śruba z łbem półkolistym, 1/4 x 5/8 cala
3	Nakrętka

Procedura

1. Wyjmij podstawowy model maszyny ze skrzyni transportowej.
2. Z tyłu podwójnego rozrzutnika odkręć śrubę i nakrętkę mocujące wspornik transportowy podnośnika maszyny do podwójnego rozrzutnika (Rysunek 3).

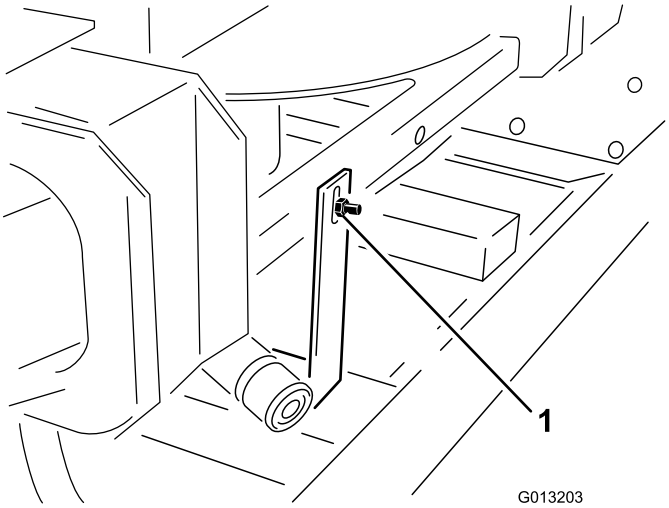

Rysunek 3

1. Wspornik transportowy

3. Z przodu podwójnego rozrzutnika odkręć dwie śruby i nakrętki mocujące wspornik transportowy podnośnika maszyny do podwójnego rozrzutnika (Rysunek 4).

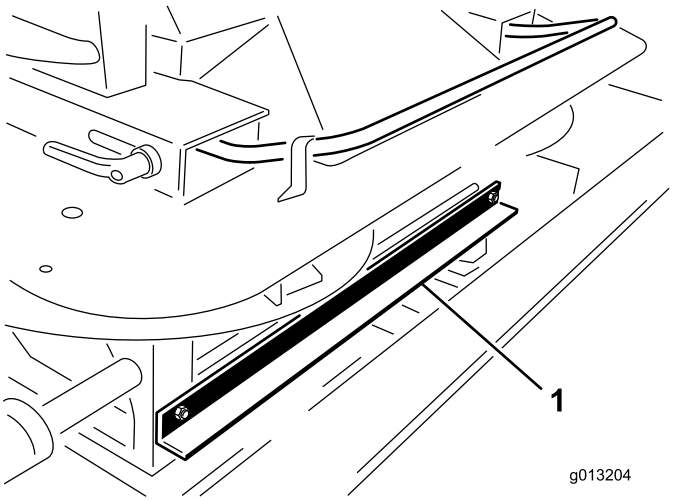

Rysunek 4

1. Wspornik transportowy

4. Krok ten wymaga dwóch osób. Unieś podwójny rozrzutnik z kosza samowyładowczego za pomocą uchwytów zewnętrznych podwójnego rozrzutnika. Umieść zespół podwójnego rozrzutnika na ziemi (Rysunek 5).

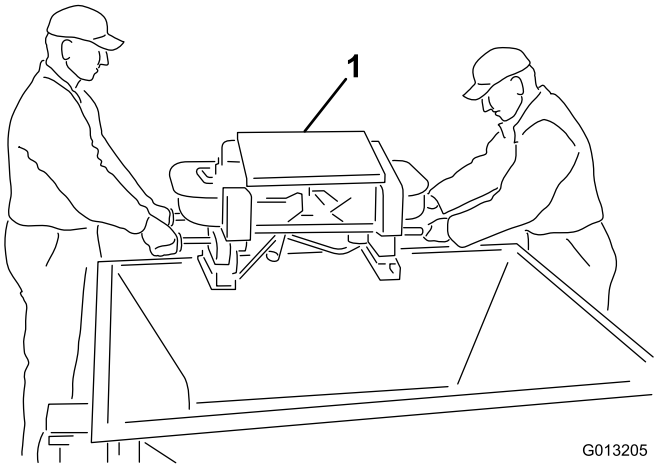

Rysunek 5

1. Podwójny rozrzutnik

5. Odkręć cztery wkręty z nóg podwójnego rozrzutnika. Z pomocą drugiej osoby unieś podwójny rozrzutnik i usuń kołki i piankę opakowaniowe (Rysunek 6).

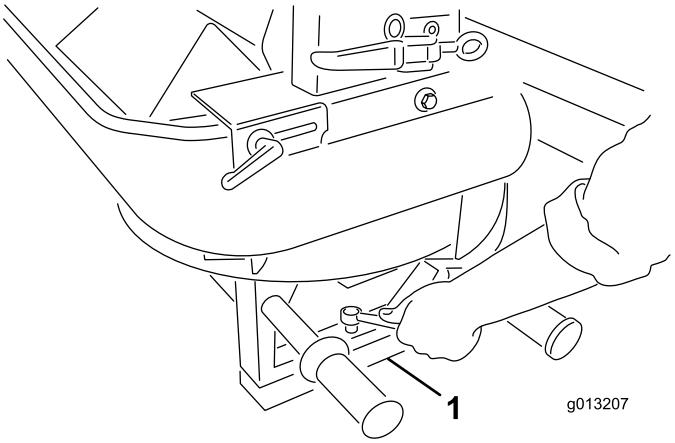

Rysunek 6

1. Kołki i pianka opakowaniowe

6. Zamontuj osłonę kosza samowyładowczego za pomocą dostarczonych śrub z łbem półokrągłym (1/4 x 5/8 cala) i nylonowych przeciwnakrętek (Rysunek 7).

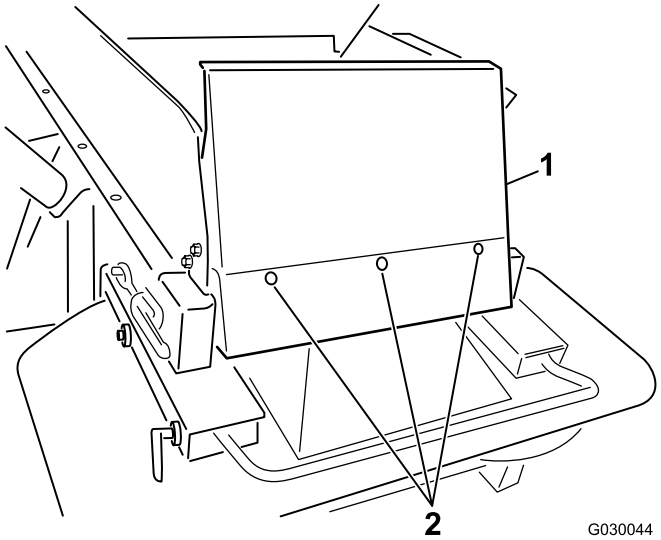

Rysunek 7

1. Przednia osłona kosza samowyładowczego
2. Śruby

2

Podłączanie wiązki zasilania

Części potrzebne do tej procedury:

1	Wiązka zasilania
1	Wspornik gniazda
1	Wspornik gniazda, do zastosowań ciężkich
2	Śruba podsadzana
2	Nakrętka kołnierzowa
2	Śruba
2	Nakrętka kołnierzowa

Procedura

Wiązka zasilania pojazdu holowniczego zapewnia zasilanie elektryczne wymagane przez układy sterowania maszyny. Zamontuj wiązkę w pojeździe, za pomocą którego zamierzasz korzystać z maszyny. Jeżeli zamierzasz używać maszynę z więcej niż jednym pojazdem, kup dodatkowe wiązki zasilania u lokalnego dystrybutora produktów Toro.

Wiązka zasilania przeznaczona jest głównie do stosowania w pojeździe Workman firmy Toro, można ją jednak również łatwo podłączyć w wielu innych pojazdach holowniczych.

1. Zamocuj wspornik gniazda w ustalonym punkcie z tyłu pojazdu holowniczego za pomocą jednego z dostarczonych wsporników montażowych (Rysunek 8).

   Informacja: Upewnij się, że wspornik nie będzie się z niczym stykał, gdy pojazd holowniczy jest wyposażony w skrzynię samowyładowczą.

   Ważne: Upewnij się, że żaden przewód nie jest poluzowany ani nie przeszkadza żadnym komponentom mechanicznym.

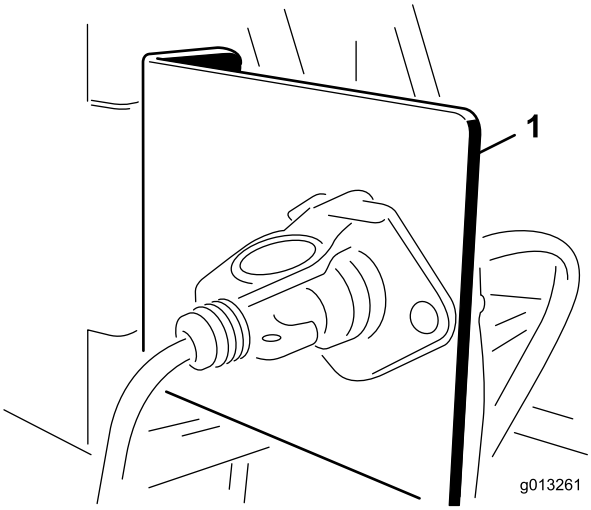

Rysunek 8

1. Wspornik gniazda

2. Poprowadź i zamocuj przewody elektryczne od akumulatora do wspornika wtyku elektrycznego (Rysunek 9).

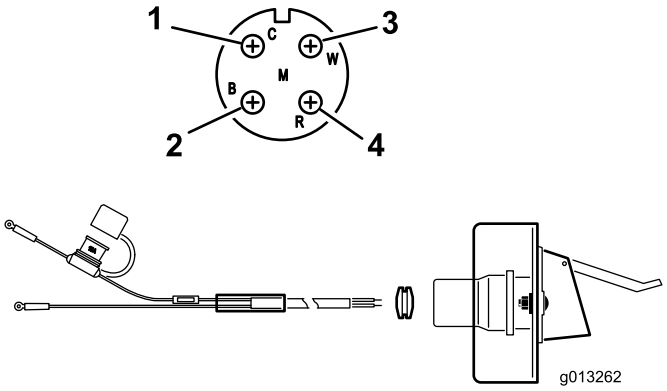

Rysunek 9

1. Biały przewód (mosiężny)
2. Brak przewodu srebrnego (srebrny)
3. Brak przewodu (mosiężnego)
4. Czarny przewód (mosiężny)

3. Poprowadź przewody przez wspornik gniazda i załóż na przewody czarny gumowy pierścień uszczelniający (Rysunek 9).
4. Przykręć gniazdo do wspornika gniazda za pomocą dostarczonych śrub (1/4 cala).
5. Podłącz czerwony przewód (zasilanie) do dodatniego bieguna akumulatora, a następnie podłącz czarny przewód (uziemienie) do ujemnego bieguna akumulatora.

3

Montaż zestawu rozszerzającego kosz samowyładowczy

Części potrzebne do tej procedury:

1	Rozszerzenie kosza samowyładowczego – przód
1	Rozszerzenie kosza samowyładowczego – tył
9	Śruba
9	Nakrętka kołnierzowa

Procedura

1. Wyjmij rozszerzenia kosza samowyładowczego ze skrzyni i zidentyfikuj przód i tył (Rysunek 10 i Rysunek 11).

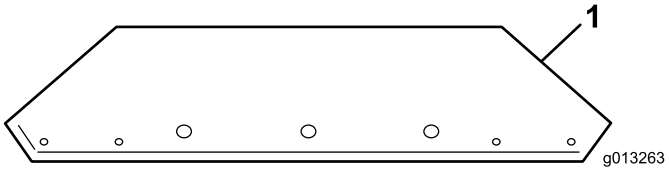

Rysunek 10

1. Przednie rozszerzenie kosza samowyładowczego (pokazano usytuowanie otworów)

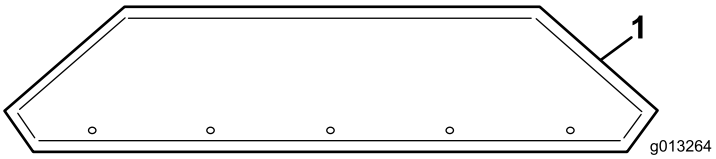

Rysunek 11

1. Tylne rozszerzenie kosza samowyładowczego (pokazano usytuowanie otworów)

2. Za pomocą dostarczonego osprzętu zamocuj rozszerzenia kosza samowyładowczego do kosza samowyładowczego. Załóż nakrętki po zewnętrznej stronie kosza samowyładowczego.

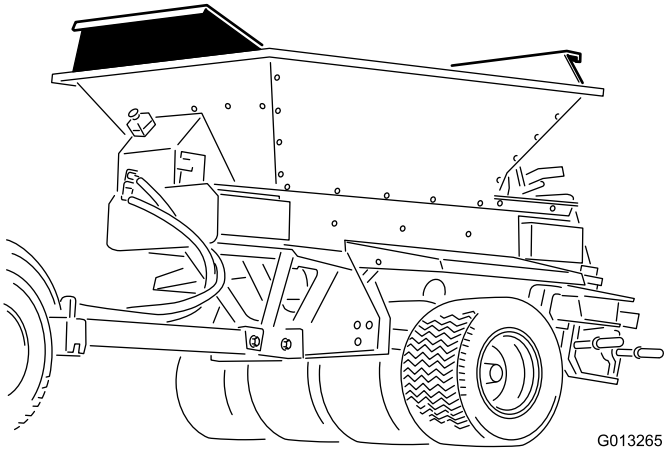

Rysunek 12

Zamontowany zestaw rozszerzający kosza samowyładowczego

4

Montaż kosza samowyładowczego do podwozia holowniczego

Części potrzebne do tej procedury:

6	Śruba
6	Nakrętka kołnierzowa

Procedura

Informacja: W przypadku montowania kosza samowyładowczego maszyny do innego urządzenia zapoznaj się z instrukcjami montażu tego urządzenia.

1. Zamocuj podnośnik do wspornika podnoszenia przykręconego wewnątrz zespołu kosza samowyładowczego (Rysunek 13).

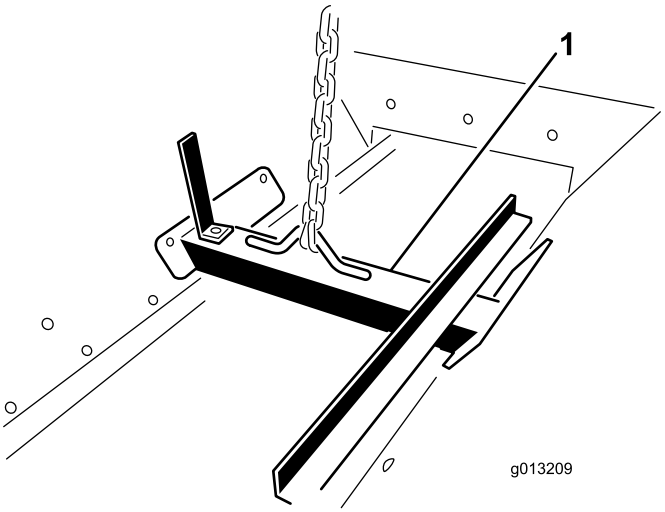

Rysunek 13

1. Wspornik podnoszenia

⚠ OSTRZEŻENIE

Nie podnoś platformy i kosza samowyładowczego, gdy podłączone są następujące elementy: podwozie holownicze z tyłu, maszyna ProGator, maszyna Workman lub podwozie TDC. Wspornik podnoszenia nie jest w stanie podnieść całej maszyny.

2. Za pomocą mechanizmu podnoszącego ustaw kosz samowyładowczy nad podwoziem holowniczym.
3. Wyrównaj sześć otworów montażowych (po trzy z każdej strony) i zamontuj śruby 5/16 x 1 cal i nakrętki kołnierzowe.

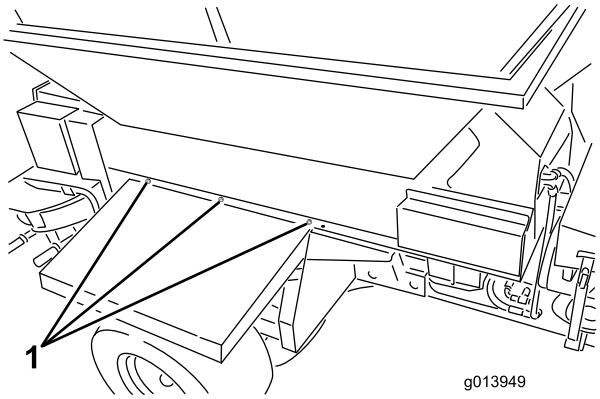

Rysunek 14

1. Rozmieszczenie mocowań (3 z każdej strony)

4. Zdejmij wsporniki podnoszenia z boków kosza samowyładowczego i zamocuj śruby do boków kosza.

   Informacja: Zachowaj wspornik podnoszenia do użycia w przyszłości;**nie wyrzucaj go**.

5

Podłączanie pośredniej wiązki przewodów

Części potrzebne do tej procedury:

1	Pośrednia wiązka przewodów

Procedura

Podłącz pośrednią wiązkę przewodów do złącza wiązki zasilania maszyny (Rysunek 15 lub Rysunek 16).

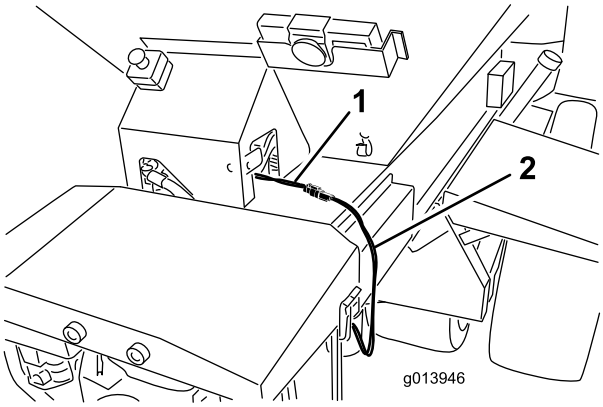

Rysunek 15
model 44751

1. Wiązka zasilania
2. Pośrednia wiązka przewodów

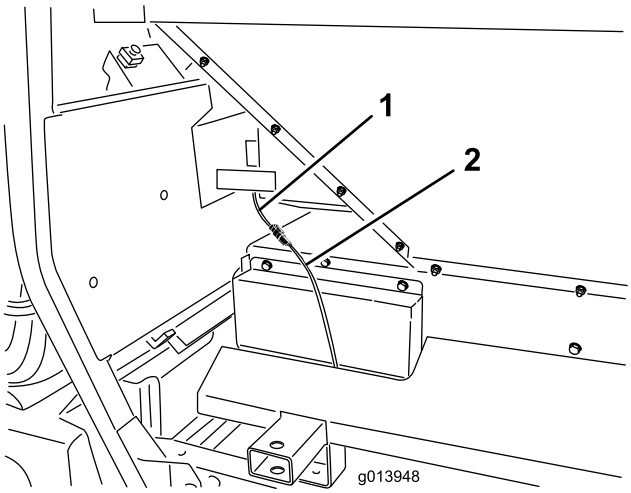

Rysunek 16
model 44701

1. Wiązka zasilania
2. Pośrednia wiązka przewodów

6

Podłączanie kasety sterowniczej włączania/wyłączania

Tylko model 44701

Części potrzebne do tej procedury:

1	Kaseta sterownicza włączania/wyłączania

Procedura

Podłącz złącze kasety sterowniczej włączania/wyłączania do złącza maszyny (Rysunek 17).

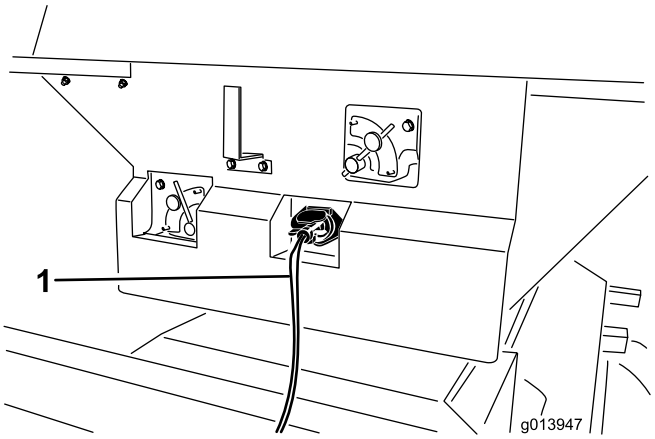

Rysunek 17

1. Kaseta sterownicza włączania/wyłączania

7

Montaż pilota zdalnego sterowania

Tylko model 44751

Części potrzebne do tej procedury:

1	Pilot zdalnego sterowania
4	Baterie AA
1	Uchwyt magnetyczny
6	Śruby o małej średnicy

Procedura

1. Zdejmij gumowe opaski utrzymujące połówki obudowy pilota, a następnie zdejmij pokrywę tylną.
2. Zamontuj baterie w gnieździe ze stykami, dbając o zachowanie odpowiedniej polaryzacji. (Jeśli baterie zostaną zamontowane nieprawidłowo, urządzenie nie zostanie uszkodzone, ale nie będzie działać). Na uchwycie wytłoczona jest biegunowość każdego zacisku (Rysunek 18).

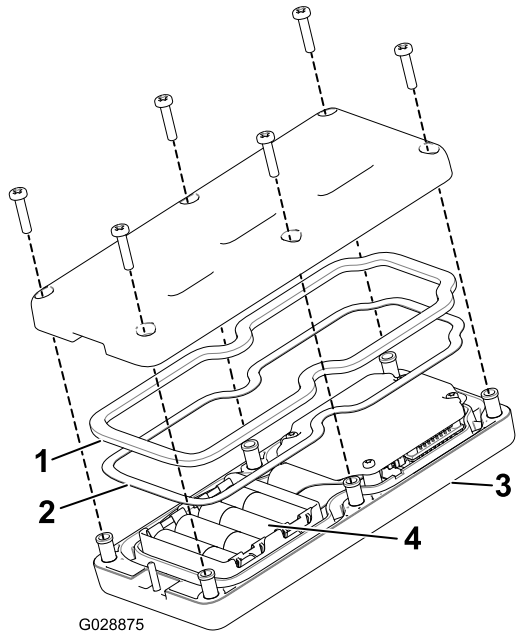

Rysunek 18

1. Uszczelka gumowa
2. Uszczelka stalowa
3. Pilot zdalnego sterowania
4. 4 baterie AA

3. Upewnij się, że uszczelka stalowa oraz uszczelka gumowa są osadzone w rowku w obudowie pilota i załóż z powrotem pokrywę tylną (Rysunek 18).
4. Dokręć śrubę za pomocą 6 śrub (Rysunek 18), a następnie dokręć je momentem od 1,5 do 1,7 N-m.
5. Załóż pilot zdalnego sterowania na uchwyt magnetyczny, dosuń połówki do siebie, aby zamocować pilota, a następnie dokręć śrubę w magnesie (Rysunek 19).

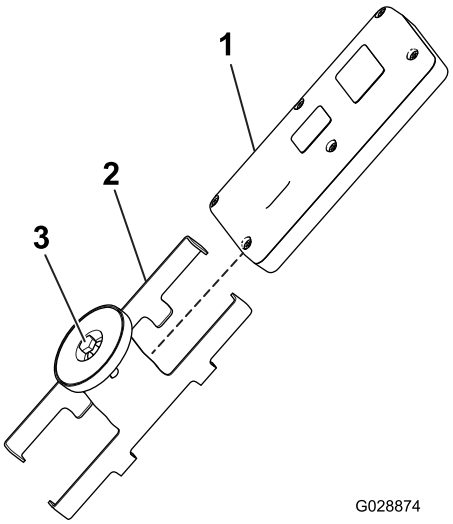

Rysunek 19

1. Pilot zdalnego sterowania
2. Uchwyt magnetyczny
3. Śruba w magnesie

8

Montaż sterownika bezprzewodowego

Tylko model 44751

Części potrzebne do tej procedury:

1	Zespół mocowania sterownika
1	Zespół sterownika bezprzewodowego

Procedura

Wsuń zespół mocowania sterownika w uchwyt na kubek lub podobny otwór w pojeździe holowniczym i używaj go do przechowywania sterownika bezprzewodowego. Ponadto magnes sterownika bezprzewodowego przyklei się do każdego metalowego elementu.

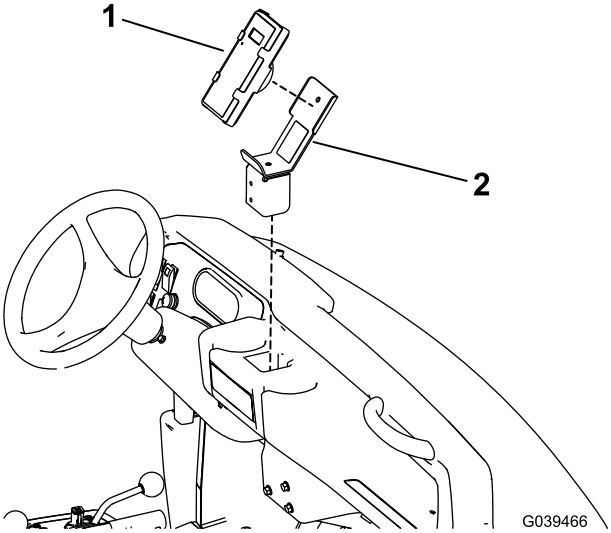

Rysunek 20

Pokazano sposób montażu w pojeździe Workman przeznaczonym do pracy w trudnych warunkach

1. Sterownik bezprzewodowy
2. Zespół mocowania sterownika

Przegląd produktu

Elementy sterowania

Zawór sterowania podłogą

Tylko model 44701

Hydrauliczny zawór sterowania przepływem steruje prędkością taśmy przenośnika.

Najwyższym ustawieniem prędkości jest 10, które jest typowe dla większości zastosowań opisanych na etykietach systemu obsługi kodowanego kolorami. W przypadku bardzo rzadkich zastosowań użyj niższych ustawień.

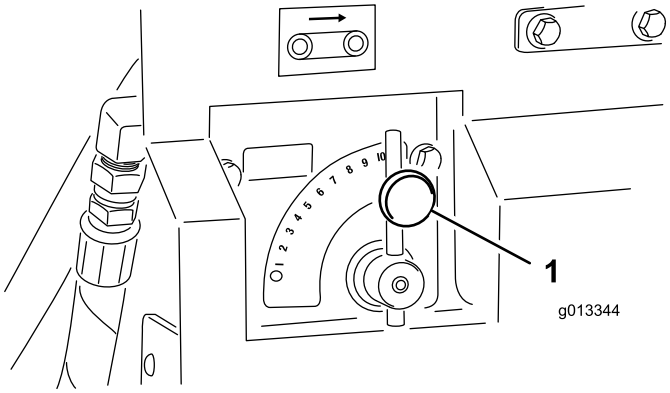

Rysunek 21

1. Zawór sterowania podłogą

Zawór sterowania osprzętem

Tylko model 44701

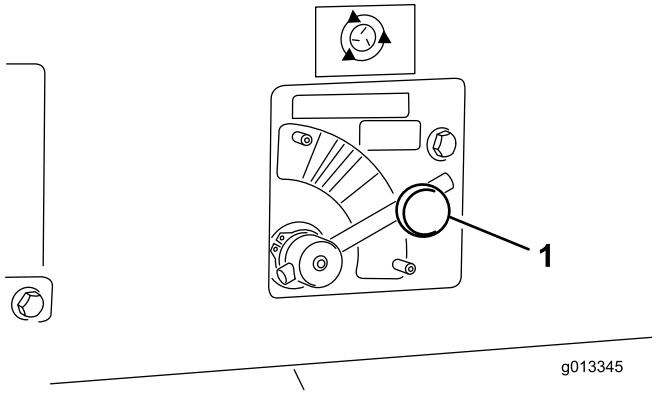

Rysunek 22

1. Zawór sterowania osprzętem

Hydrauliczny zawór sterowania przepływem steruje prędkością osprzętu (podwójny rozrzutnik). Ikona rozrzutnika wskazuje wartość procentową tylko dla sterownika bezprzewodowego – w przypadku standardowego układu hydraulicznego umieść element sterujący w obszarze

odpowiedniego koloru, zaczynając od kropkowanej linii, a następnie w razie potrzeby wyreguluj prędkości w ramach strefy koloru.

Kaseta sterownicza włączania/wyłączania

Tylko model 44701

Za pomocą dwóch przełączników kasety sterowniczej włączania/wyłączania można uruchomić taśmę przenośnika lub osprzęt (Rysunek 23). Kaseta sterownicza włączania/wyłączania powinna znajdować się w zasięgu operatora.

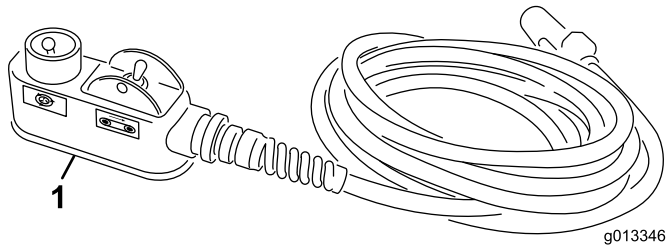

Rysunek 23

1. Kaseta sterownicza włączania/wyłączania

Przycisk zatrzymania awaryjnego

Tylko model 44751

Po zakończeniu pracy z maszyną zawsze naciśnij przycisk ZATRZYMANIA AWARYJNEGO (Rysunek 24), aby wyłączyć układ elektryczny. Rozpoczynając pracę z maszyną, musisz z powrotem wyciągnąć PRZYCISK ZATRZYMANIA AWARYJNEGO przed włączeniem pilota zdalnego sterowania.

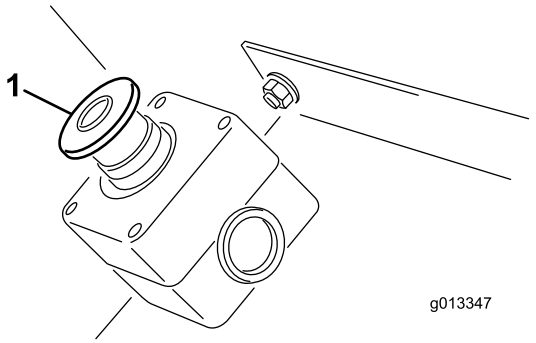

Rysunek 24

1. PRZYCISK ZATRZYMANIA AWARYJNEGO

Wskazania diagnostycznej diody LED

Po wyciągnięciu PRZYCISKU ZATRZYMANIA AWARYJNEGO () zacznie świecić diagnostyczna dioda LED i pozostanie włączona przez 5 sekund, następnie zgaśnie na 5 sekund, po czym zacznie migać z częstotliwością 3 błysków na sekundę (3 Hz) do momentu włączenia pilota zdalnego sterowania. Rysunek 25 Jeżeli dioda zaświeci się na 5 sekund, a następnie zacznie migać z częstotliwością 10 błysków na sekundę (z 5-sekundowym okresem przerwy lub bez niego), oznacza to wystąpienie usterki maszyny, patrz Sprawdzanie kodów usterek (dotyczy tylko modeli EH) (Strona 40).

Informacja: Jeżeli pilot zdalnego sterowania był włączony w momencie zwolnienia przycisku ZATRZYMANIA AWARYJNEGO , dioda, po zgaśnięciu na 5 sekund, nie będzie migać z częstotliwością 3 błysków na sekundę (3 Hz).

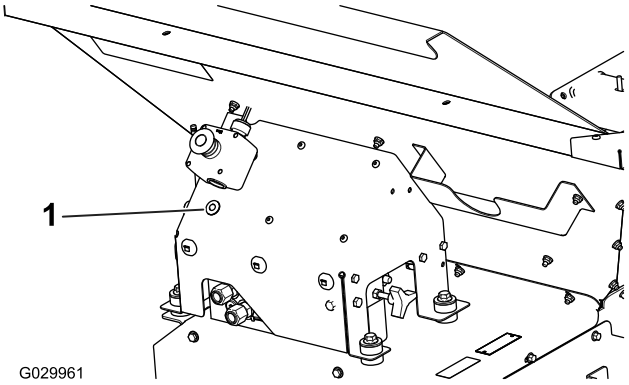

Rysunek 25

1. Diagnostyczna dioda LED

Sterownik ręczny

Tylko model 44751

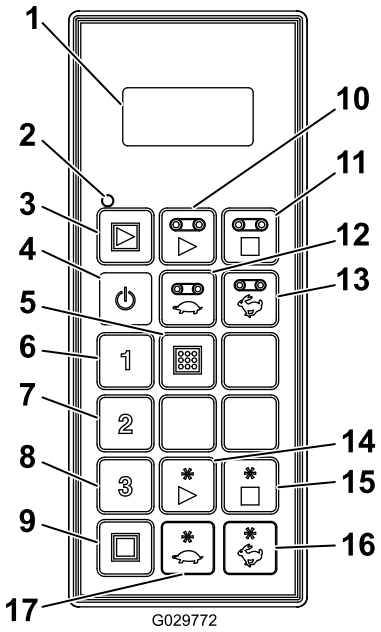

Rysunek 26

1. Wyświetlacz LCD
2. Dioda LED stanu pilota zdalnego sterowania
3. All Start (Uruchom wszystko): uruchamia podłogę i osprzęt
4. Włączanie/wyłączanie
5. Store (Zapisz): zapisuje wstępnie określone ustawienia
6. Wstępne ustawienie 1
7. Wstępne ustawienie 2
8. Wstępne ustawienie 3
9. All Stop (Zatrzymaj wszystko): zatrzymuje wszystkie funkcje
10. Floor Start (Uruchom podłogę)
11. Zatrzymuje podłogę
12. Zmniejsza prędkość podłogi
13. Zwiększa prędkość podłogi
14. Option Start (Uruchom osprzęt)
15. Option Stop (zatrzymanie osprzętu)
16. Increase Option Speed (Zwiększ prędkość osprzętu)
17. Decrease Option Speed (Zmniejsz prędkość osprzętu)

Specyfikacje

Masy	
Model podstawowy	248 kg
Podwójny rozrzutnik	68 kg

Osprzęt/akcesoria

Dostępna jest gama osprzętu i akcesoriów akceptowanych przez firmę Toro przeznaczonych do stosowania z urządzeniem i zwiększających jego możliwości. Skontaktuj się z autoryzowanym przedstawicielem serwisowym lub dystrybutorem, lub odwiedź stronę www.Toro.com, aby uzyskać listę zatwierdzonego osprzętu i zatwierdzonych akcesoriów.

Działanie

Charakterystyka pracy

Ta maszyna posiada różne charakterystyki dotyczące wyważenia, masy i obsługi w porównaniu z innymi rodzajami sprzętu ciągnionego. Dokładnie przeczytaj tę *instrukcję obsługi*.

Po zamocowaniu osprzętu uważaj na prześwit podczas jazdy po wzgórzach. Gdy maszyna jest zamontowana do podwozia holowniczego z tyłu, prześwit wynosi 33 cm bez obciążenia. Gdy maszyna jest zamontowana do podwozia bezpośredniego połączenia Truckster, prześwit wynosi 43 cm bez obciążenia.

Ważne: Przed załadowaniem lub rozładowaniem maszyny na przyczepę/z przyczepy usuń osprzęt, aby uniknąć jego uszkodzenia.

Podłączanie urządzenia do pojazdu holowniczego

⚠ OSTRZEŻENIE

Nie stój pomiędzy maszyną a pojazdem holowniczym podczas ich łączenia.

1. Wyreguluj wysokość zaczepu, obracając uchwyt podpory (podpór), aby zapewnić wypoziomowanie maszyny.

   Ważne: Sworzeń zaczepowy musi mieć dużą wytrzymałość i aprobatę dla pojazdów holowniczych.

2. Podłącz zaczep z otworem na zawleczkę maszyny do pojazdu holowniczego za pomocą sworznia zaczepowego o średnicy 18 mm i zacisku zabezpieczającego. Przełóż sworzeń zaczepowy przez zaczep maszyny i dyszel pojazdu holowniczego na podwoziu do holowania z tyłu lub przez dostarczane mocowanie zaczepu na bezpośrednim połączeniu Truckster.
3. Opuść zaczep za pomocą podpór.
4. Po przeniesieniu całej masy maszyny z podpory (podpór) na dyszel pojazdu holowniczego należy wyciągnąć sworzeń mocujący podporę (podpory) na swoim miejscu.
5. Schowaj podporę (podpory) w następujący sposób:
   - W podwoziu do holowania z tyłu obróć podporę o 90 stopni w lewo, aż spód podpory będzie wskazywał na tył maszyny. Jest to położenie jazdy.
   - W podwoziu bezpośredniego połączenia Truckster przesuń podpory na tył maszyny i obróć je o 90 stopni, aż spody obu podpór będą wskazywały środek maszyny. Jest to położenie do jazdy
6. Zamocuj wąż ciśnieniowy, a następnie wąż zwrotny do odpowiednich wyjść hydraulicznych pojazdu holowniczego. Wąż zwrotny ma wbudowany zawór zwrotny. Jeśli węże zostaną zamienione, niektóre funkcje maszyny mogą być wykonywane odwrotnie lub mogą nie działać. Sprawdź działanie układu hydraulicznego przed pierwszym uruchomieniem maszyny.

   Ważne: Podczas pracy nie wolno ciągnąć po ziemi przewodów hydraulicznych, kabli elektrycznych i kabli kasety sterowniczej. Unikaj miejsc, w którym mogą one zostać zgniecione lub przecięte.

7. Podłącz pośrednią wiązkę przewodów do złącza zasilania pojazdu holowniczego.
8. Sprawdź poziom oleju hydraulicznego w zbiorniku i uzupełnij w razie potrzeby. (Patrz instrukcja obsługi pojazdu holowniczego).

Włączanie i wyłączanie zasilania maszyny

Po zakończeniu pracy z użyciem maszyny należy nacisnąć zawsze przycisk ZATRZYMANIA AWARYJNEGO (Rysunek 27), aby odłączyć układ elektryczny. Rozpoczynając pracę z maszyną, musisz z powrotem wyciągnąć PRZYCISK ZATRZYMANIA AWARYJNEGO przed włączeniem pilota zdalnego sterowania.

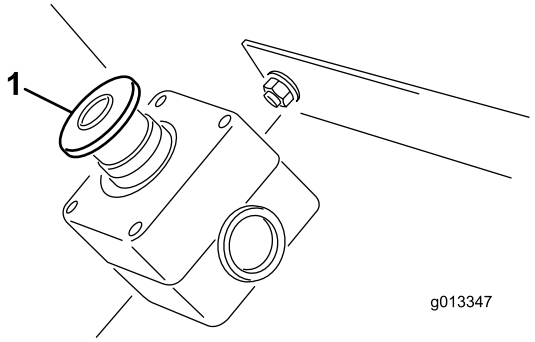

Rysunek 27

1. PRZYCISK ZATRZYMANIA AWARYJNEGO

Ważne: Po zakończeniu pracy z maszyną wciśnij PRZYCISK ZATRZYMANIA AWARYJNEGO, aby akumulator pojazdu holowniczego się nie rozładował.

Przygotowanie maszyny do pracy

Maszyna ma unikalny system obsługi kodowany kolorami, który ułatwia jej ustawienie. Wystarczy wybrać rozrzut, określić kolor, a następnie wyregulować każde ustawienie tak, aby pasowało do tego koloru w celu uzyskania idealnego rozrzutu za każdym razem.

Wybór rozrzutu

Wybierz charakter rozrzutu według głównej etykiety obsługi znajdującej się na tylnej klapie maszyny (Rysunek 28).

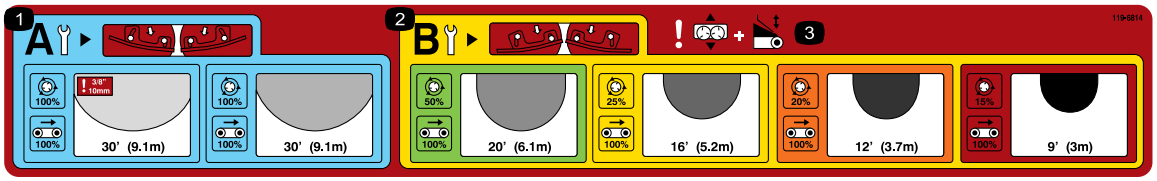

Rysunek 28

1. Ustawienia regulacji rozrzutnika dla rzadkiego rozrzutu.
2. Ustawienia regulacji rozrzutnika dla gęstego rozrzutu.
3. Ostrzeżenie – regulacja suwaka i klapy tylnej.

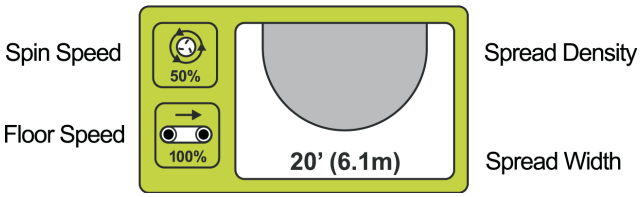

Rysunek 29

Etykieta ta pokazuje dostępne zakresy rozrzutu i dzieli je według kolorów (Rysunek 29). Każdy kolor reprezentuje inny stopień stosowania, od bardzo rzadkiego do bardzo gęstego. Gęstość rozrzutu wskazywana jest przez zacieniowane owale (od rzadkiego do gęstego). Wskazana jest też przybliżona szerokość

Sprawdzanie ostrzy

Informacja: Maszyna dostarczana jest z ostrzami rozrzutnika ustawionymi w POŁOŻENIU B.

Lżejsze rozrzuty (niebieski panel) przypominają operatorowi o konieczności sprawdzenia, czy ostrza rozrzutnika znajdują się w POŁOŻENIU A (Rysunek 30).

Rysunek 30

Gdy ostrza znajdują się w POŁOŻENIU A, śruby wewnętrzne (najbliższe środka tarczy) są blisko ściany ostrza, a śruby zewnętrzne (najbliższe krawędzi tarczy) są oddalone od ściany ostrza.

Jest to bardzo ważne, ponieważ położenie to zostało zaprojektowane w celu zapewnienia optymalnego rozrzutu i pokrycia przy dużych prędkościach i niskiej objętości piasku.

W przypadku ustawień dla zastosowań z gęstszym rozrzutem (złoty panel) ostrza powinny znajdować się w POŁOŻENIU B, aby zapewnić najlepsze pokrycie przy większych objętościach i niższych prędkościach tarczy (Rysunek 31).

Rysunek 31

Gdy ostrza znajdują się w POŁOŻENIU B, śruby wewnętrzne (najbliższe środka tarczy) są oddalone od ściany ostrza, a śruby zewnętrzne (najbliższe krawędzi tarczy) są blisko ściany ostrza.

Ważne: Niewłaściwa pozycja ostrza jest jedną z głównych przyczyn nieudanego rozrzutu.

Ustawienia klapy tylnej, prędkości rozrzutnika, suwaka i prędkości podłogi.

Po wybraniu żądanego rozrzutu i upewnieniu się, że ostrza są ustawione poprawnie, można przystąpić do dalszej regulacji maszyny.

Każde ustawienie jest wskazywane na maszynie przez etykiety w odpowiadającym im kolorze (Rysunek 32).

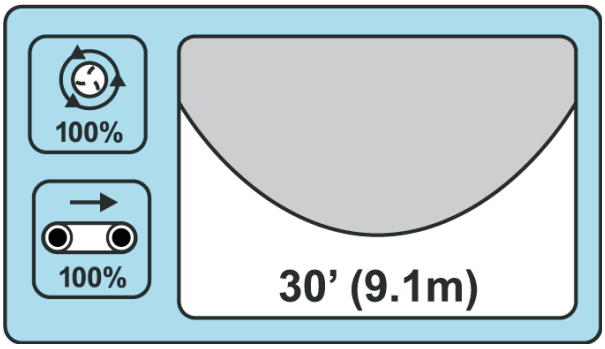

Rysunek 32

Jeśli potrzebujesz lekkiego pylenia, niebieski obszar wskazuje, że ustawienia klapy tylnej, prędkość podłogi, prędkość rozrzutnika i podstawowy suwak powinny się znajdować w niebieskich położeniach (Rysunek 32).

RZADKI

Przybliżona szerokość: 30 stóp

Położenie ostrza: A

Prędkość podłogi: 100%

Prędkość rozrzutnika: niebieski/100%
Klapa tylna: niebieski

Regulacja suwaka: niebieski

Aby zapełnić otwory aeracji, zmień wszystkie ustawienia na CZERWONE.

BARDZO GĘSTY

Przybliżona szerokość: 9 stóp

Położenie ostrza: B

Prędkość podłogi: 100%

Prędkość rozrzutnika: czerwony/15%
Klapa tylna: czerwony

Regulacja suwaka: czerwony

Regulacja klapy tylnej

Klapa tylna kontroluje objętość materiału wypływającego z maszyny ProPass (Rysunek 33).

Rysunek 33
Symbol na etykiecie klapy tylnej

5-calowa klapa tylna podzielona jest na kolory, przy czym docelowa linia początkowa znajduje się w każdej kolorowej sekcji (Rysunek 34). Za pomocą klapy tylnej możesz zwiększyć lub zmniejszyć ilość materiału, o ile zostanie zachowana odpowiednia sekcja koloru.

Rysunek 34

Informacja: Kolory pokazane na Rysunek 34 odpowiadają kolorom na głównej etykiecie obsługi (Rysunek 28).

Regulacja prędkości rozrzutnika

Informacja: Kolory na etykietach pokazanych na Rysunek 34 i Rysunek 37 odpowiadają kolorom na głównej etykiecie obsługi (Rysunek 28).

Rysunek 35
Symbol na etykiecie rozrzutnika

Standardowy układ hydrauliczny (model 44701): ustaw sterowanie układu hydraulicznego na kropkowanej linii początkowej w obszarze odpowiedniego koloru (Rysunek

36). W razie potrzeby prędkość można zmieniać w ramach sekcji odpowiedniego koloru.

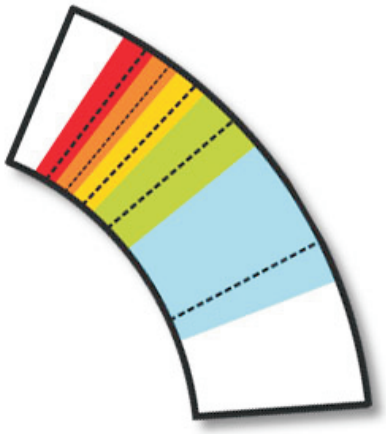

Rysunek 36

Sterowanie bezprzewodowe (model 44751): dokonaj ustawienia zgodnie z wartością procentową wskazaną w kolorowej części etykiety i na wykresie z tyłu sterownika bezprzewodowego (Rysunek 37).

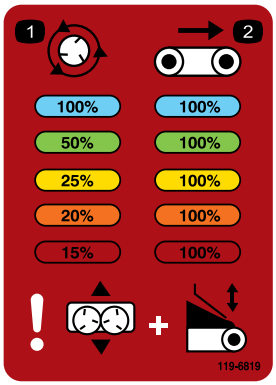

Rysunek 37

Regulacja suwaka

Regulacja suwaka zapewnia odpowiednie położenie strumienia piasku spadającego na tarcze. Etykieta nie tylko wskazuje oznaczone kolorem położenie początkowe dla każdego zastosowania, ale również regulacje niezbędne do dostrojenia rozrzutu – patrz Regulacje precyzyjne (Strona 23).

Rysunek 38
Symbol na etykiecie suwaka

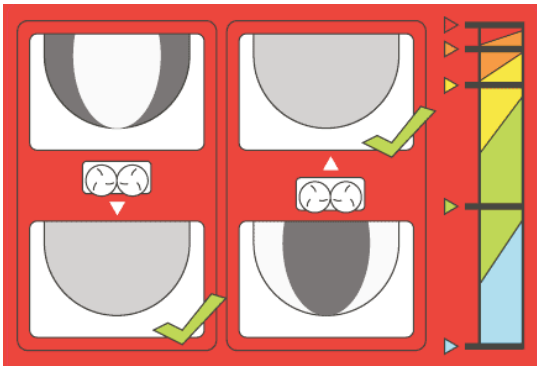

Rysunek 39

Informacja: Kolory pokazane na Rysunek 39 odpowiadają kolorom na głównej etykiecie obsługi (Rysunek 28).

Regulacja prędkości podłogi

Prędkość podłogi dla każdego ustawienia wynosi zwykle 100%. Rozwiązanie takie zostało zaprojektowane i przetestowane, aby w systemie obsługi kodowanym kolorami występowała możliwie najmniejsza liczba elementów wymagających regulacji. W typowych sytuacjach do zmniejszenia objętości materiału należy użyć klapy tylnej. Jeśli jednak minimalna wysokość klapy tylnej nie wystarcza do zmniejszenia przepływu materiału, zmniejsz prędkość podłogi.

Rysunek 40
Prędkość podłogi – etykieta z symbolem

Regulacje precyzyjne

System obsługi kodowany kolorami został opracowany po to, aby uniknąć zgadywania jak uzyskać idealny rozrzut. Jako że istnieje wiele zmiennych, takich jak masa piasku, wielkość ziaren, zawartość wilgoci itd., rozrzut może być wciąż nierównomierny.

Aby tego uniknąć, **regulacja ustawień podstawowych** zawiera ilustrację wskazującą poprawną zmianę położenia podstawy (Rysunek 41).

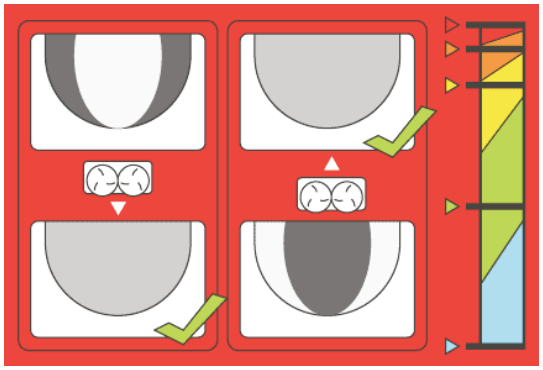

Rysunek 41

Gdy rozrzut jest gęsty po stronie wewnętrznej rozrzutu, wystarczy wsunąć podstawę w kierunku kosza samowyładowczego. Gdy rozrzut jest gęsty po stronie zewnętrznej, wysuń podstawę w kierunku od kosza samowyładowczego.

Informacja: Kolory pokazane na Rysunek 41 odpowiadają kolorom na głównej etykiecie obsługi (Rysunek 28).

Eksploatacja urządzenia

1. Napełnij kosz samowyładowczy maszyny materiałem do rozrzucenia.
2. Upewnij się, że dany osprzęt został zamontowany (podwójny rozrzutnik).
3. Ustaw żądaną wysokość bramki.
4. Ustaw żądaną wartość w obu zaworach sterujących. Ustaw żądaną prędkość taśmy i osprzętu (typowe wartości prędkości taśmy: rozwiązanie bezprzewodowe – 100%, standardowy układ hydrauliczny – nr 10).
5. Zaparkuj pojazd holowniczy w odległości 3 m przed obszarem, który ma zostać posypany.
6. Upewnij się, że oba przełączniki kasety sterowniczej włączania/wyłączania są wyłączone. W przypadku modeli bezprzewodowych upewnij się, że funkcje sterownika ręcznego są wyłączone.
7. Podłącz układ hydrauliczny (albo do pojazdu holowniczego, albo do pomocniczego agregatu hydraulicznego).
8. Zwiększ obroty silnika pojazdu holowniczego. Włącz osprzęt za pomocą kasety sterowniczej włączania/wyłączania lub sterownika ręcznego w modelach bezprzewodowych.
9. Podjedź do obszaru, który ma zostać posypany, zwiększając obroty silnika pojazdu holowniczego do optymalnego zakresu roboczego.
10. Gdy osprzęt maszyny znajdzie się dokładnie nad początkiem posypywanego obszaru, włącz taśmę przenośnika za pomocą kasety sterowniczej włączania/wyłączania lub kasety sterowniczej w modelach bezprzewodowych.

    Informacja: W modelach bezprzewodowych funkcja ALL START (URUCHOM WSZYSTKO) może być użyta zamiast FUNKCJI URUCHOMIENIA OSPRZĘTU i URUCHOMIENIA TAŚMY jako pojedyncza funkcja rozpoczęcia pracy. W pierwszej kolejności zostanie uruchomiony osprzęt, a potem taśma.
11. Jedź po prostej i rozrzucaj materiał ze stałą prędkością, aż rozrzut osiągnie brzeg posypywanego obszaru.
12. Wyłącz taśmę przenośnika, obróć maszynę i ustaw ją do następnego przebiegu.
13. Przed wykonaniem następnego przebiegu sprawdź układ rozrzutu na podłożu. W razie potrzeby wyreguluj ustawienia maszyny.
14. Powtarzaj kroki od 10 do 13, dopóki nie zostanie posypany cały wymagany obszar lub nie zostanie opróżniony kosz samowyładowczy.
15. Wyłącz taśmę przenośnika i osprzęt, zmniejsz obroty silnika pojazdu holowniczego i odłącz układ hydrauliczny.

    Informacja: Zawsze wyłączaj w pierwszej kolejności przenośnik.

Zagadnienia bezpieczeństwa związane z używaniem sterownika bezprzewodowego (tylko model 44751)

Sterownik bezprzewodowy uaktywnia zagrożenia ze strony szybko obracających się części i zagrożenie zgnieceniem. Podczas używania, regulowania lub programowania sterownika bezprzewodowego należy zawsze widzieć maszynę ProPass.

Aby zapewnić celowe uruchomienie rozrzutników i podłogi, musisz dwukrotnie nacisnąć przycisk uruchamiania: raz, aby wybrać, i raz, aby włączyć. Pomaga to zapobiegać przypadkowemu uruchomieniu podczas przeprowadzania ręcznych regulacji maszyny

Jeśli podczas programowania lub przygotowywania sterownika bezprzewodowego do pracy przez 10 sekund nie zostanie naciśnięty żaden przycisk, przejdzie on w tryb bezczynności i powróci do ostatnio zapisanego programu lub ustawienia.

⚠ OSTROŻNIE

Przed wykonywaniem wszelkich fizycznych regulacji ostrzy lub podłogi zaleca się wyłączenie sterownika bezprzewodowego i pojazdu roboczego (aby mieć pewność, że nie ma przepływu hydraulicznego).

Odłączanie maszyny od pojazdu holowniczego.

1. Zaparkuj pojazd holowniczy i maszynę na płaskim, suchym podłożu.
2. Zaciągnij hamulec postojowy w pojeździe holowniczym, wyłącz silnik i wyjmij kluczyk.
3. Pod dwoma kołami maszyny (przednim i tylnym) umieść bloczki.
4. Zredukuj ciśnienie w układzie hydraulicznym.
5. Odłącz węże hydrauliczne, zwiń je i umieść z przodu maszyny.
6. Odłącz pośredni przewód zasilający od pojazdu holowniczego.
7. Opuść podporę (podpory) w następujący sposób:
   - W podwoziu holowniczym z tyłu obróć podporę o 90 stopni (w prawo) do położenia opuszczonego, aby podeprzeć maszynę.
   - W podwoziu bezpośredniego połączenia Truckster przesuń podpory na przód maszyny i obróć je o 90 stopni, aż spody obu podpór będą skierowane do podłoża.
8. Unieś maszynę za pomocą podpory (podpór), aż jej masa zostanie zdjęta z dyszla maszyny. Wyciągnij sworzeń zaczepowy.
9. Upewnij się, że pomiędzy maszyną a pojazdem holowniczym nie ma żadnego innego połączenia.

Obsługa hydraulicznych elementów sterujących i osprzętu

Układ zdalnego sterowania

System zdalnego sterowania składa się z pilota ręcznego, stacji bazowej na napięcie od +12 do +14,4 V DC i wiązki przewodów.

Sterownik ręczny

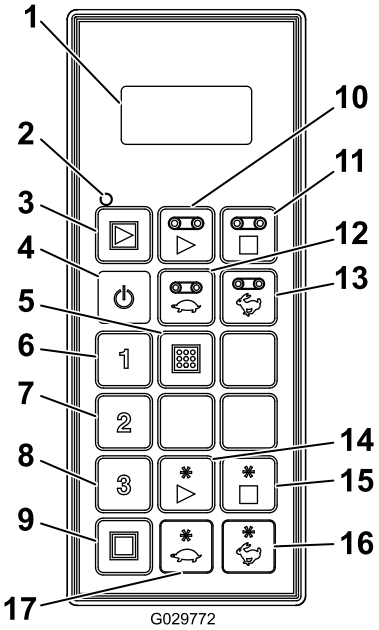

Rysunek 42

1. Wyświetlacz LCD
2. Dioda LED stanu pilota zdalnego sterowania
3. All Start (Uruchom wszystko): uruchamia podłogę i osprzęt
4. Włączanie/wyłączanie
5. Store (Zapisz): zapisuje wstępnie określone ustawienia
6. Wstępne ustawienie 1
7. Wstępne ustawienie 2
8. Wstępne ustawienie 3
9. All Stop (Zatrzymaj wszystko): zatrzymuje wszystkie funkcje
10. Floor Start (Uruchom podłogę)
11. Zatrzymuje podłogę
12. Zmniejsza prędkość podłogi
13. Zwiększa prędkość podłogi
14. Option Start (Uruchom osprzęt)
15. Option Stop (zatrzymanie osprzętu)
16. Increase Option Speed (Zwiększ prędkość osprzętu)
17. Decrease Option Speed (Zmniejsz prędkość osprzętu)

Funkcje przycisków

Przycisk	Nazwa	Funkcja podstawowa
⏻	WŁĄCZANIE/WYŁĄCZANIE	Włączanie i wyłączenia pilota zdalnego sterowania.
▷	ALL START (URUCHOM WSZYSTKO)	Zapewnia funkcjonalne sterowanie podłogą i osprzętem, w tym włączanie/wyłączanie oraz wyświetlanie prędkości.

Przycisk	Nazwa	Funkcja podstawowa
	FLOOR START (URUCHOM PODŁOGĘ)	Zapewnia funkcjonalne sterowanie podłogowym przenośnikiem taśmowym kosza samowyładowczego, w tym włączanie/wyłączanie oraz wyświetlanie prędkości.
	FLOOR STOP (ZATRZYMAJ PODŁOGĘ)	Zatrzymuje podłogę.
	FLOOR DEC (ZMNIEJSZ PRĘDKOŚĆ PODŁOGI)	Zmniejsza prędkość podłogi.
	FLOOR INC (ZWIĘKSZ PRĘDKOŚĆ PODŁOGI)	Zwiększa prędkość podłogi.
1 2 3	NASTAWA 1 NASTAWA 2 NASTAWA 3	Można zapisać trzy odrębne wartości nastawy zarówno dla prędkości podłogi, jak i osprzętu.
	ZAPISANIE	Używany wraz z przyciskiem PRESET (wstępne ustawienie), aby zapisać lub dopisać nastawę do pamięci.
	OPTION START (URUCHOM OSPRZĘT)	Zapewnia funkcjonalne sterowanie tylnym osprzętem, w tym włączanie/wyłączanie i wyświetlanie prędkości.
	OPTION STOP	Zatrzymuje osprzęt.
	OPTION DEC (ZMNIEJSZ PRĘDKOŚĆ OSPRZĘTU)	Zmniejsza prędkość osprzętu.
	OPTION INC (ZWIĘKSZ PRĘDKOŚĆ OSPRZĘTU)	Zwiększa prędkość osprzętu.
	ALL STOP (ZATRZYMAJ WSZYSTKO)	Zatrzymuje podłogę i osprzęt.

Włączanie pilota zdalnego sterowania

Naciśnij przycisk ON/OFF na pilocie i poczekaj, aż pilot znajdzie stację bazową. Upewnij się, że żadne przyciski sterownika ręcznego nie zostały naciśnięte, gdy wykonuje on procedurę uruchomienia.

Sterowanie ręczne

W przypadku zgubienia, uszkodzenia lub awarii pilota wszystkie funkcje maszyny są nadal dostępne, jej działanie wciąż możliwe i można ukończyć zadanie bądź kontynuować pracę do momentu rozwiązania problemu.

Sterowanie ręczne znajduje się po stronie kierowcy układu hydraulicznego (Rysunek 43).

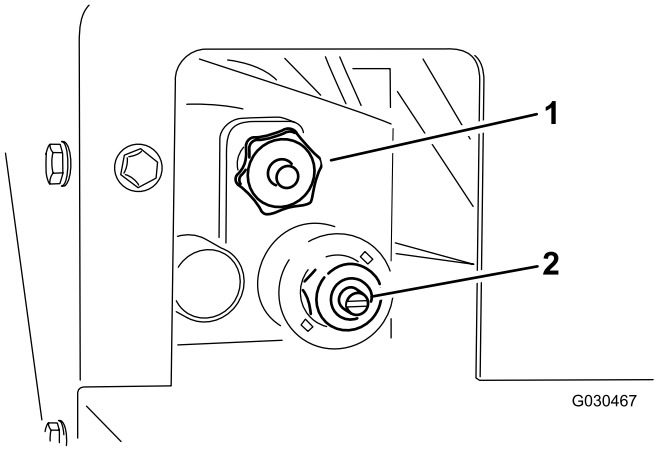

Rysunek 43

1. Prędkość podłogi
2. Prędkość rozrzutnika

- Aby wyregulować prędkość podłogi (Rysunek 44), obróć pokrętło w prawo. W systemie obsługi kodowanym kolorami stosowana jest maksymalna prędkość podłogi, więc regulacja ta jest możliwa przy braku przepływu hydraulicznego. Jest to bardzo przydatne, gdy kosz samowyładowczy jest pełen piasku.

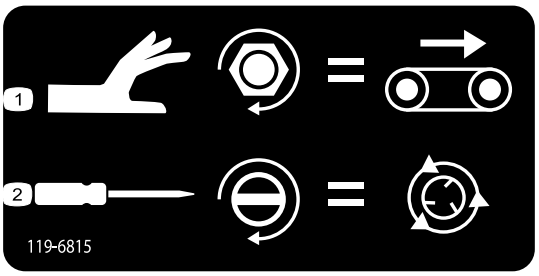

Rysunek 44
Etykieta sterowania ręcznego

1. Regulacja prędkości podłogi
2. Regulacja prędkości rozrzutnika.

- Aby wyregulować prędkość rozrzutnika (Rysunek 44), użyj wkrętaka płaskiego, obracając go w prawo, aby ją zwiększyć, lub w lewo, aby ją zmniejszyć.

Informacja: Jeśli nie chcesz rozprowadzać piasku podczas wykonywania regulacji z aktywnym przepływem hydraulicznym, upewnij się, że podłoga została wyłączona.

Gdy ustawienia są akceptowalne, użyj elementu sterującego przepływem hydraulicznym pojazdu holowniczego, aby włączyć i wyłączyć system przed pracą.

Kluczowe elementy funkcjonalne

- Po włączeniu pilota zdalnego sterowania wyświetlacz powinien w ciągu około 5 sekund pokazać komunikat **FLR OFF** (wyłączona podłoga) i **OPT OFF** (wyłączony osprzęt). Jeśli na wyświetlaczu pojawi się komunikat „waiting for base" (oczekiwanie na stację bazową), upewnij się, że stacja bazowa jest zasilana i że PRZYCISK AWARYJNEGO ZATRZYMANIA stacji bazowej jest wyciągnięty.
- Zawsze istnieje **bieżąca pamięć robocza**. To nie jest to samo, co ustawienie wstępne. W momencie włączenia pilota zdalnego sterowania w bieżącej pamięci roboczej znajdą się ostatnio zapisane ustawienia robocze.
- Sekwencja przycisków uruchamiania pilota zdalnego sterowania:
  - Jednokrotne naciśnięcie przycisku uruchamiania (ALL START, FLOOR START lub OPTION START) przywołuje ustawienie bieżącej pamięci roboczej zapisane w pilocie zdalnego sterowania.
  - Naciskając ten sam przycisk uruchomienia drugi raz, uaktywniamy dany komponent, jeśli układ hydrauliczny jest włączony (na wyświetlaczu wyświetlane są liczby rosnące).
  - Naciśnięcie tego samego przycisku uruchamiania po raz trzeci prowadzi do zapisania nowych ustawień w pamięci roboczej pilota.
- Po jednorazowym przyciśnięciu przycisku uruchamiania w celu wyświetlenia bieżących ustawień pamięci roboczej poza trybem pracy będziesz mieć do dyspozycji mniej więcej 10 sekund na rozpoczęcie regulacji ustawień. W przeciwnym przypadku element powróci do pozycji wyłączenia. W trybie roboczym nie obowiązuje ograniczenie do 10 sekund.
- Aby można było zaprogramować ustawienia wstępne, należy najpierw **uaktywnić lub włączyć** elementy.
- Aby pracować na podstawie ustawienia wstępnego, wartości procentowe prędkości elementu muszą zostać wyświetlone, aby je uaktywnić lub włączyć. Jeżeli na wyświetlaczu pokazuje się komunikat **OFF** (wyłączony), należy ponownie wywołać nastawę.

Korzystanie z wyświetlacza ciekłokrystalicznego (LCD)

Dwuliniowy wyświetlacz LCD (ciekłokrystaliczny) z ośmioma znakami na linię pokazuje stan i aktywność podczas wciskania przycisków pilota. Ma on też regulowane przez użytkownika podświetlenie i kontrast. Zmiany są zapisywane w bieżącej pamięci roboczej pilota. Kiedy urządzenie jest włączone po okresie bez zasilania, do wyświetlania zostaną użyte ostatnie ustawienia dla kontrastu i podświetlenia.

Aby zwiększyć kontrast:

Naciśnij i przytrzymaj jednocześnie przyciski ALL STOP i OPTION INCREASE, obserwując wyświetlacz, i zwolnij je po uzyskaniu żądanego kontrastu.

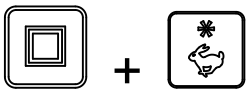

Informacja: Dostępne są trzy opcje: OFF [wył.], LOW [niski] i HIGH [wysoki].

Aby zmniejszyć kontrast:

Naciśnij i przytrzymaj jednocześnie przyciski ALL STOP i OPTION DECREASE, obserwując wyświetlacz, i zwolnij je po uzyskaniu żądanego kontrastu.

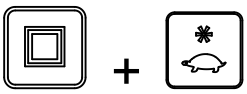

Informacja: Dostępne są trzy opcje: OFF [wył.], LOW [niski] i HIGH [wysoki].

Aby zwiększyć podświetlenie:

Naciśnij i przytrzymaj jednocześnie przyciski ALL STOP i FLOOR INCREASE, obserwując wyświetlacz, i zwolnij je po uzyskaniu żądanego podświetlenia.

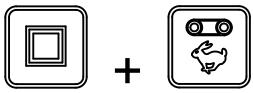

Informacja: Dostępne są trzy opcje: OFF [wył.], LOW [niski] i HIGH [wysoki].

Aby zmniejszyć podświetlenie:

Naciśnij i przytrzymaj jednocześnie przyciski ALL STOP FLOOR DECREASE, obserwując wyświetlacz, i zwolnij je po uzyskaniu żądanego podświetlenia.

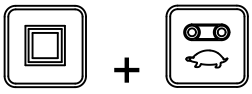

Informacja: Dostępne są trzy opcje: OFF [wył.], LOW [niski] i HIGH [wysoki].

Podświetlenie zużywa najwięcej energii ze wszystkich funkcji sterownika ręcznego. Zwiększenie podświetlenia zwiększa zużycie energii i skraca okres eksploatacji baterii, zaś zmniejszenie podświetlenia wydłuża ten okres.

Działanie diody LED stanu pilota zdalnego sterowania

Dioda LED stanu pilota miga powoli z częstotliwością dwóch błysków na sekundę (2 Hz), gdy pilot przesyła dane, żaden z przycisków nie jest naciśnięty oraz gdy przyciski podłogi i osprzętu są aktywne. W momencie naciśnięcia przycisku dioda zaczyna migać z częstotliwością 10 błysków na sekundę.

Wymiana baterii w pilocie zdalnego sterowania

Pilot zdalnego sterowania zasilany jest za pomocą czterech baterii alkalicznych 1,5 V AA i działa w zakresie od 2,4 do 3,2 V. Zakładany okres użytkowania baterii to około 300 godzin (ciągłej pracy przy wyłączonym podświetleniu). Na długość okresu użytkowania wpływają czynniki związane z samym użytkowaniem, a w szczególności ustawienia intensywności podświetlenia (im będzie ono wyższe, tym więcej mocy zostanie zużyte, co będzie skutkować krótszym okresem użytkowania baterii).

Ważne: Należy posiadać nowe zapasowe baterie przez cały okres użytkowania systemu.

1. Poluzuj śrubę w magnesie uchwytu magnetycznego (Rysunek 45).

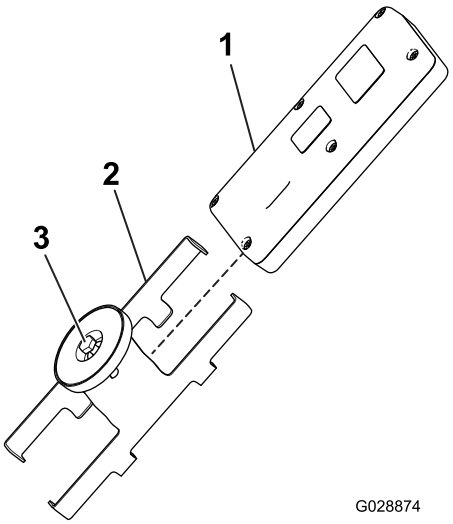

Rysunek 45

1. Pilot zdalnego sterowania
2. Uchwyt magnetyczny
3. Śruba w magnesie

2. Rozsuń połówki uchwytu i wyjmij pilot z uchwytu (Rysunek 45).
3. Odkręć 6 śrub z tyłu pilota, a następnie zdejmij pokrywę (Rysunek 46).

Informacja: Jeśli to możliwe, podczas zdejmowania pokrywy i wyjmowania baterii pozostaw uszczelkę gumową oraz uszczelkę stalową w rowku obudowy.

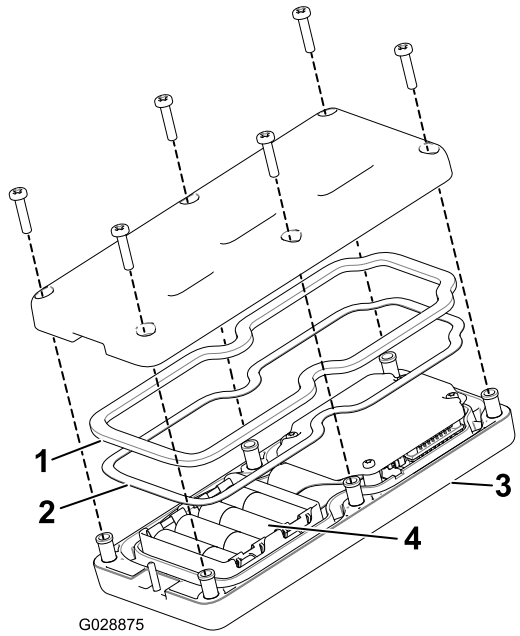

Rysunek 46

1. Uszczelka gumowa
2. Uszczelka stalowa
3. Pilot zdalnego sterowania
4. 4 baterie AA

4. Wyjmij rozładowane baterie i odpowiednio je zutylizuj zgodnie z lokalnymi przepisami.
5. Podłącz każdą nową baterię do zacisków, zachowując odpowiednią biegunowość. (Jeśli baterie zostaną zamontowane nieprawidłowo, urządzenie nie zostanie uszkodzone, ale nie będzie działać). Na uchwycie wytłoczona jest biegunowość każdego zacisku (Rysunek 46).
6. W razie przypadkowego wyjęcia uszczelki gumowej i uszczelki stalowej ostrożnie włóż je z powrotem do rowka w obudowie pilota (Rysunek 46).
7. Załóż z powrotem pokrywę i przykręć ją za pomocą 6 odkręconych wcześniej śrub (Rysunek 46). Dokręć śruby z momentem od 1,5 do 1,7 N-m.
8. Załóż pilot zdalnego sterowania na uchwyt magnetyczny, dosuń połówki do siebie, aby zamocować pilota, a następnie dokręć śrubę w magnesie (Rysunek 45).

Dbanie o pilota zdalnego sterowania

Choć pilot ręczny jest wytrzymały, należy dbać o to, aby nie upuszczać tego urządzenia na twarde powierzchnie. W celu wyczyszczenia pilota użyj miękkiej, wilgotnej ściereczki nawilżonej wodą lub roztworem łagodnego środka czyszczącego i wytrzyj pilota, szczególnie dbając o to, aby nie zarysować ekranu wyświetlacza LCD.

Kojarzenie pilota ręcznego ze stacją bazową

Pilot jest fabrycznie skojarzony ze stacją bazową i może się z nią komunikować; podczas pracy mogą jednak wystąpić sytuacje, gdy konieczne jest ponowne skojarzenie pilota ze stacją bazową. Można to wykonać w następujący sposób:

1. Naciśnij przycisk zatrzymania awaryjnego, aby wyłączyć zasilanie stacji bazowej i upewnij się, że pilot jest wyłączony.
2. Stań w pobliżu stacji bazowej tak, aby była wyraźnie widoczna.
3. Naciśnij jednocześnie i przytrzymaj przyciski ON/OFF i ALL STOP.

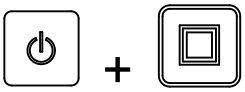

Pilot przejdzie przez kolejne ekrany inicjowania i zatrzyma się na ekranie **ASSOC PENDING** (Kojarzenie, oczekuję).

4. Trzymaj oba przyciski i puść je szybko, kiedy wyświetli się komunikat **ASSOC ACTIVE** (Kojarzenie aktywne) (po ok. 4 sekundach).

   Na ekranie pojawi się komunikat **PRESS STORE** (naciśnij przycisk Zapisanie).
5. Naciśnij i przytrzymaj przycisk STORE [zapisanie].

Na pilocie pojawi się komunikat **POW UP BASE** (Włącz zasilanie bazy).

6. Trzymając przyciśnięty przycisk STORE wyciągnij PRZYCISK ZATRZYMANIA AWARYJNEGO, aby włączyć zasilanie stacji bazowej.

   Pilot zdalnego sterowania skojarzy się (połączy) ze stacją bazową. Po udanym skojarzeniu na wyświetlaczu pojawi się komunikat **ASSOC PASS** (Kojarzenie udane).
7. Zwolnij przycisk STORE

Ważne: Jeżeli na wyświetlaczu pojawi się napis *ASSOC EXIT* (Wyjście ze skojarzenia), skojarzenie nie udało się.

Informacja: Połączenie między sterownikiem ręcznym i stacją bazową można wyświetlić, jednocześnie naciskając przyciski ALL STOP i OPTION STOP.

Wyświetlacz będzie na zmianę wyświetlał wybrany kanał i identyfikator stacji bazowej.

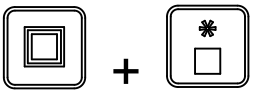

Wyświetlenie żywotności baterii, częstotliwości pracy, stacji bazowej i identyfikatora pilota

Przytrzymaj jednocześnie przyciski ALL STOP i OPTION STOP, aby wyświetlić ekran zawierający różne informacje.

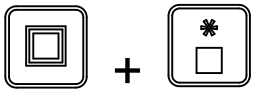

Po przytrzymaniu przycisków wyświetlacz pokazuje kolejno co 2 sekundy następujące informacje: wyrażony w procentach stan naładowania lub aktualne napięcie baterii, następnie częstotliwość operacyjną (kanał), na której komunikuje się urządzenie, numeryczny identyfikator pilota zdalnego sterowania, a na koniec identyfikator powiązanej stacji bazowej.

Sterowanie podłogą i osprzętem

Poniższe procedury pozwalają na skonfigurowanie i sterowanie podłogą i osprzętem maszyny (na przykład podwójnym rozrzutnikiem lub innym osprzętem):

- Konfiguracja i sterowanie samą podłogą
- Konfiguracja i sterowanie samym osprzętem
- Konfiguracja i sterowanie jednocześnie podłogą i osprzętem

Konfiguracja i sterowanie samą podłogą

Po pierwszym naciśnięciu przycisku FLOOR START (gdy podłoga jest zatrzymana) na pilocie zostanie wyświetlone zapisane ustawienie oraz zostanie wyświetlona nazwa FLR wraz z literą S (tzn. **FLRS**), co oznacza, że pilot jest w trybie wprowadzania ustawień. W tym trybie możliwa jest zmiana ustawień (zwiększenie lub zmniejszenie), podłoga jednak pozostanie wyłączona. Pozwala to na ustawienie żądanej prędkości podłogi bez niepożądanego uruchomienia podłogi. Po ustawieniu prędkości naciśnij przycisk FLOOR START, aby uruchomić podłogę z wybranym ustawieniem (podłoga uruchomi się, jeżeli włączony jest układ hydrauliczny). Naciśnij przycisk FLOOR START po raz trzeci, aby zapisać w pamięci aktualną wartość.

Informacja: Zmiany ustawień podłogi podczas jej działania realizowane są natychmiast. Są one jednak tymczasowe do momentu zapisania ustawienia przez ponowne naciśnięcie przycisku FLOOR START po dokonaniu zmiany. Na przykład w razie dokonania zmiany, gdy na wyświetlaczu widoczny jest napis **FLRS**, naciśnij przycisk FLOOR START, uruchamiając podłogę z ustawioną prędkością, a następnie wyłącz pilota bez ponownego naciśnięcia przycisku FLOOR START zapisującego zmienioną wartość. Przy kolejnym użyciu pilota zostanie przywrócona wcześniej zapisana wartość ustawienia.

Informacja: Okres 10 sekund zaczyna być odmierzany od naciśnięcia przycisku FLOOR START i pojawienia się napisu FLRS (tryb wprowadzania ustawień). Jeśli przycisk nie zostanie naciśnięty podczas 10-sekundowej przerwy, wyświetlacz powróci do trybu FLR i przywrócony zostanie poprzedni stan/poprzednia wartość. Zegar resetuje się do dziesięciu sekund, jeśli w trybie wprowadzania ustawień zostanie naciśnięty dowolny przycisk pilota.

1. Naciśnij przycisk FLOOR START.

   Zostanie wyświetlona wartość i napis FLRS.

2. Ustaw prędkość za pomocą przycisku INCREASE FLOOR SPEED lub DECREASE FLOOR SPEED

lub

3. Naciśnij przycisk FLOOR START, aby uruchomić podłogę.

4. Naciśnij przycisk FLOOR START, aby zapisać wartość prędkości podłogi.

   Na wyświetlaczu pojawi się napis **FLOOR STORE** (Zapisanie wartości podłogi). Zapisana wartość zostanie użyta przy każdym uruchomieniu podłogi do momentu ponownej zmiany ustawienia.

Konfiguracja i sterowanie samym osprzętem

Po pierwszym naciśnięciu przycisku OPTION START (gdy osprzęt jest zatrzymany) na pilocie zostanie wyświetlone zapisane ustawienie oraz zostanie wyświetlona nazwa OPT wraz z literą S (tzn. **OPTS**), co oznacza, że pilot jest w trybie wprowadzania ustawień. W tym trybie możliwa jest zmiana ustawień (zwiększenie lub zmniejszenie), osprzęt pozostanie jednak wyłączony. Pozwala to na ustawienie żądanej prędkości osprzętu lub użycie zapisanego ustawienia bez niepożądanego ruchu osprzętu. Po ustawieniu prędkości naciśnij przycisk OPTION START, aby uruchomić osprzęt z wybranym ustawieniem (osprzęt uruchomi się, jeżeli włączony jest układ

hydrauliczny). Naciśnij przycisk OPTION START po raz trzeci, aby zapisać w pamięci aktualną wartość.

Informacja: Zmiany ustawień osprzętu podczas jego działania realizowane są natychmiast. Są one jednak tymczasowe do momentu zapisania ustawienia przez ponowne naciśnięcie przycisku OPTION START po dokonaniu zmiany. Na przykład w razie dokonania zmiany, gdy na wyświetlaczu widoczny jest napis **OPTS**, naciśnij przycisk OPTION START, uruchamiając osprzęt z wyregulowanym ustawieniem, a następnie wyłącz pilota bez ponownego naciśnięcia przycisku OPTION START zapisującego zmienioną wartość. Przy kolejnym użyciu pilota zostanie przywrócona wcześniej zapisana wartość ustawienia.

Informacja: Okres 10 sekund zaczyna być odmierzany od naciśnięcia przycisku OPTION START i pojawienia się napisu FLRS (tryb wprowadzania ustawień). Jeśli przycisk nie zostanie naciśnięty podczas 10-sekundowej przerwy, wyświetlacz powróci do trybu FLR i przywrócony zostanie poprzedni stan/poprzednia wartość. Zegar resetuje się do dziesięciu sekund, jeśli w trybie wprowadzania ustawień zostanie naciśnięty dowolny przycisk pilota.

1. Naciśnij przycisk OPTION START.

Zostanie wyświetlona wartość i napis FLRS.

2. Ustaw prędkość za pomocą przycisku INCREASE OPTION SPEED lub DECREASE OPTION SPEED

lub

3. Naciśnij przycisk OPTION START, aby uruchomić osprzęt.

4. Naciśnij przycisk OPTION START, aby zapisać wartość ustawienia dla osprzętu.

Na wyświetlaczu pojawi się napis **OPTION STORE** (Zapisanie wartości osprzętu). Zapisana wartość zostanie użyta przy każdym uruchomieniu osprzętu do momentu ponownej zmiany ustawienia.

Konfiguracja i sterowanie jednocześnie podłogą i osprzętem

Po pierwszym naciśnięciu przycisku ALL START (gdy osprzęt jest zatrzymany) na pilocie zostaną wyświetlone zapisane ustawienia podłogi i osprzętu oraz nazwy FLR i OPT wraz z literą S (tzn. **FLRS** oraz **OPTS**), co oznacza, że pilot jest w trybie wprowadzania ustawień. W tym trybie możliwa jest zmiana ustawień (zwiększenie lub zmniejszenie), podłoga i osprzęt pozostają jednak wyłączone. Pozwala to na ustawienie żądanej prędkości lub użycie zapisanego ustawienia bez niepożądanego ruchu wyposażenia. Po ustawieniu prędkości naciśnij przycisk ALL START, aby uruchomić podłogę i osprzęt z wybranym ustawieniem (podłoga i osprzęt uruchomią się, jeżeli włączony jest układ hydrauliczny). Naciśnij przycisk ALL START po raz trzeci, aby zapisać w pamięci aktualną wartość.

Informacja: Zmiany ustawień podłogi i osprzętu podczas ich działania realizowane są natychmiast. Są one jednak tymczasowe do momentu zapisania ustawienia przez ponowne naciśnięcie przycisku ALL START po dokonaniu zmiany. Na przykład w razie dokonania zmiany, gdy na wyświetlaczu widoczne są napisy **FLRS** i **OPTS**, naciśnij przycisk ALL START, uruchamiając podłogę i osprzęt z ustawioną prędkością, a następnie wyłącz pilota bez ponownego naciśnięcia przycisku ALL START zapisującego zmienioną wartość. Przy kolejnym użyciu pilota zostanie przywrócona wcześniej zapisana wartość ustawień.

Informacja: Okres 10 sekund zaczyna być odmierzany od naciśnięcia przycisku ALL START i pojawienia się napisu oznaczającego tryb wprowadzania ustawień. Jeśli przycisk nie zostanie naciśnięty podczas 10-sekundowej przerwy, wyświetlacz powróci do trybu FLR i OPT, a także przywrócony zostanie poprzedni stan/poprzednia wartość. Zegar resetuje się do dziesięciu sekund, jeśli w trybie wprowadzania ustawień zostanie naciśnięty dowolny przycisk pilota.

1. Naciśnij przycisk ALL START

Zostaną wyświetlone wartości i napis FLRS oraz OPTS.

2. Ustaw prędkości w następujący sposób:
   - Ustaw prędkość podłogi za pomocą przycisku INCREASE FLOOR SPEED lub DECREASE FLOOR SPEED

lub

   - Ustaw prędkość osprzętu za pomocą przycisku INCREASE OPTION SPEED lub DECREASE OPTION SPEED

3. Naciśnij przycisk ALL START, aby uruchomić podłogę i osprzęt.

4. Naciśnij przycisk ALL START, aby zapisać wartości.

Na wyświetlaczu pojawi się napis **ALL STORE** (Zapisz wszystko). Zapisana wartość zostanie użyta przy każdym uruchomieniu osprzętu do momentu ponownej zmiany ustawienia.

Informacja: Zarówno podłoga, jak i osprzęt muszą być uruchomione, aby móc zapisać ustawienia za pomocą przycisku ALL START. Jeżeli jedno z nich jest lub oba są wyłączone, naciśnięcie przycisku ALL START spowoduje uruchomienie obu lub uruchomienie tego, które nie działało. Żadne informacje nie są zapisywane, a przeglądane polecenia są wcześniej zapisanymi ustawieniami dla podłogi i osprzętu.

Należy pamiętać, że zapisane polecenie dla podłogi i osprzętu jest używane dwukrotnie, raz w przypadku indywidualnego polecenia wydanego za pomocą przycisku FLOOR START lub OPTION START , a raz w przypadku podwójnego działania za pomocą przycisku ALL START; w każdym z przypadków jest to ta sama liczba.

Ustawianie przycisków ustawienia wstępnego 1, 2 i 3

Pilot zdalnego sterowania posiada przyciski Pilot zdalnego sterowania posiada trzy przyciski USTAWIEŃ WSTĘPNYCH, pod którymi można zaprogramować ustawienia prędkości podłogi i osprzętu. Każdy przycisk USTAWIENIA WSTĘPNEGO działa zasadniczo jako tryb podglądu dla przycisku ALL START z tym że używają one innych szybko przywoływanych wartości prędkości zdefiniowanych przez użytkownika.

Jeśli podłoga lub osprzęt działają w chwili naciśnięcia przycisku USTAWIENIA WSTĘPNEGO, zostaną wyświetlone wartości podglądu zarówno dla podłogi, jak i osprzętu, a jeśli następnie zostanie naciśnięty przycisk ALL START, bieżące wartości robocze zostaną zastąpione przez wartości ustawień wstępnych. Jeżeli przycisk ALL START nie zostanie naciśnięty w ciągu 10 sekund, system powróci do zapisanych wcześniej wartości.

Poniższa procedura pozwala na ustawienie wartości przyciskuUSTAWIENIA WSTĘPNEGO:

1. Uruchom podłogę i osprzęt indywidualnie lub przyciskiem ALL START.

2. Ustaw żądane prędkości zarówno podłogi, jak i osprzętu za pomocą odpowiednich przycisków ZWIĘKSZANIA lub ZMNIEJSZANIA prędkości dla każdego wyjścia.
3. Naciśnij i przytrzymaj przycisk STORE, a następnie naciśnij wymagany PRZYCISK USTAWIENIA WSTĘPNEGO (1, 2 lub 3).

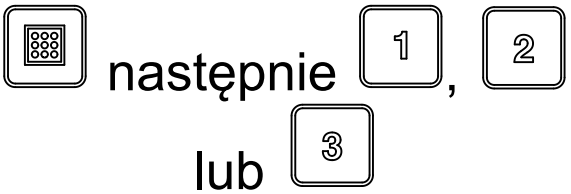

Na ekranie pojawi się napis PRESET SAVED.

Informacja: W razie przytrzymania przycisku STORE i naciśnięcia przycisku USTAWIENIA WSTĘPNEGO kiedy podłoga ani osprzęt nie są wyłączone, nowe wartości dla podłogi lub osprzętu nie zostaną zapisane; nastawa zachowa poprzednio zapisane wartości.

Korzystanie z trybu nastaw

1. Naciśnij pożądany przycisk WSTĘPNEGO USTAWIENIA (1, 2 lub 3), aby wyświetlić ustawienia dla podłogi i osprzętu.
2. Naciśnij przycisk ALL START, aby uruchomić podłogę i osprzęt (jeśli włączona jest instalacja hydrauliczna).
3. Za pomocą przycisków START i STOP można sterować podłogą i osprzętem odpowiednio do potrzeb.

Pojazd holowniczy

⚠ OSTRZEŻENIE

Do przemieszczania maszyny, nawet na małe odległości, należy zawsze używać odpowiedniego pojazdu holowniczego. Nieodpowiedni pojazd holowniczy może uszkodzić maszynę lub spowodować obrażenia albo śmierć.

Sterowanie ręczne znajduje się po stronie kierowcy układu hydraulicznego. (patrz rysunek 15)

Odpowiedni pojazd holowniczy musi mieć minimalny uciąg równy 1 405 kg.

W przypadku podwozia do holowania z tyłu maksymalne obciążenie dla maszyny wynosi 907 kg przy wynikowej masie dyszla równej 113 kg. Masa tary (bez obciążenia) wynosi 499 kg przy wynikowej masie dyszla równej 23 kg.

Wynikowa masa dyszla maszyny wyposażonej w agregat hydrauliczny o mocy 11 KM podczas pracy z pełnym obciążeniem wynosi 145 kg. Wynikowa masa dyszla bez obciążenia wynosi 48 kg. Masa tary (bez obciążenie) wynosi 599 kg.

Dla podwozia bezpośredniego połączenia Truckster maksymalne obciążenie dla maszyny wynosi 907 kg przy wynikowym przeniesieniu masy na pojazd holowniczy równym 272 kg. Masa tary (bez obciążenia) wynosi 544 kg przy wynikowym przeniesieniu masy na pojazd holowniczy równym 52 kg.

Załadowywanie

⚠ OSTRZEŻENIE

Upewnij się, że maszyna jest podłączona do pojazdu holowniczego przed załadunkiem.

Nie wolno przewozić ładunków przekraczających granice obciążenia maszyny lub pojazdu holowniczego (patrz specyfikacje).

Stabilność ładunków może być różna – na przykład wysokie ładunki będą miały wyższy środek ciężkości. W razie potrzeby zmniejsz wartości graniczne obciążenia maksymalnego, aby zapewnić lepszą stabilność.

Aby uniknąć przewrócenia maszyny (patrz etykiety dotyczące bezpieczeństwa w niniejszej instrukcji):

- Dokładnie kontroluj wysokość i masę ładunku. Wyższe i cięższe ładunki mogą zwiększyć ryzyko przewrócenia.
- Rozłóż ładunek równomiernie, od przodu do tyłu i na boki.
- Uważaj na zakrętach i unikaj niebezpiecznych manewrów.

Ważne: Nie wkładaj dużych lub ciężkich obiektów do kosza samowyładowczego. Materiał większy niż otwór klapy tylnej może uszkodzić taśmę i zespół klapy tylnej. Upewnij się też, że ładunek ma jednolitą strukturę. Małe kamienie w piasku mogą stać się pociskami.

⚠ OSTRZEŻENIE

W koszu samowyładowczym nie wolno transportować pasażerów.

Rozładowanie

⚠ OSTRZEŻENIE

Trzymaj ręce i stopy z dala od osłony kosza samowyładowczego na osłonie rozrzutnika i zespołu rozrzutnika podczas pracy maszyny lub gdy działa silnik hydrauliczny agregatu pojazdu holowniczego.

Nie stój w pobliżu maszyny podczas rozładunku ani rozprowadzania materiału. Podwójny rozrzutnik wyrzuca cząstki i pył z dużą prędkością.

Nie rozładowuj maszyny na terenie pochyłym.

⚠ OSTRZEŻENIE

Upewnij się, że maszyna jest podłączona do pojazdu holowniczego przed rozładunkiem. W przeciwnym razie ładunek może się przesunąć i maszyna może się przewrócić.

Jazda

Maszyna jest przeznaczona wyłącznie do użytku poza drogami publicznymi. Maksymalna zalecana prędkość bez ładunku wynosi 24 km/h.

Pamiętaj o kontroli bezpieczeństwa w maszynie. Podczas jazdy nie próbuj wykonywać ostrych zakrętów, gwałtownych manewrów ani innych niebezpiecznych czynności.

Przed zakrętem zwolnij, zwłaszcza na mokrych, zapiaszczonych i śliskich nawierzchniach. Luzy zawracania są ograniczone, jeśli na maszynie jest zamontowany osprzęt.

⚠ OSTROŻNIE

Podczas skręcania lub wycofywania należy zwracać uwagę na otoczenie. Upewnij się, że na obszarze nie znajdują się żadne osoby postronne lub są obecne w bezpiecznej odległości. Jedź powoli.

Zbliżając się do ludzi, pojazdów, skrzyżowań i przejść dla pieszych, wyłącz osprzęt.

Informacja: Ciężkie ładunki i mokre lub nierówne nawierzchnie zwiększają czas niezbędny do zatrzymania i zmniejszają zdolność do szybkiego i bezpiecznego skręcania.

Wzgórza

⚠ OSTRZEŻENIE

Podczas jazdy po wzgórzach należy zachować szczególną ostrożność, zwłaszcza podczas skrętów.

Zawsze jedź prosto pod górę lub z góry – nie jedź bokiem ani na skos. Odległość zatrzymania zwiększa się podczas zjazdu ze wzgórza.

Podczas jazdy po wzgórzach zmniejsz masę ładunku. Unikaj wysokiego układania ładunku – wyższy środek ciężkości zwiększa niebezpieczeństwo przewrócenia się maszyny na wzgórzach.

Po zamocowaniu osprzętu do maszyny podczas jazdy po wzgórzach uważaj na prześwit. Gdy maszyna zaczyna jechać pod górę, odległość od podłoża się zmniejsza.

Parkowanie

Zawsze parkuj maszynę na stabilnej, poziomej i płaskiej nawierzchni. Pod dwoma kołami maszyny (przednim i tylnym) umieść bloczki.

⚠ OSTRZEŻENIE

Nie odłączaj maszyny od pojazdu holowniczego na terenie pochyłym. Upewnij się, że podpora przednia znajduje się w położeniu podparcia.

Aby obrócić podporę z dolnego położenia podparcia do poziomego położenia do jazdy, wyciągnij sworzeń podtrzymujący podpory i obróć podporę. Podczas pracy upewnij się, że podpora jest zamocowana do maszyny i znajduje się w prawidłowym położeniu. W podwoziach do holowania z tyłu firmy Toro podpora znajduje się na rurze zaczepu (Rysunek 47). W podwoziu bezpośredniego połączenia Truckster są używane dwie podpory (Rysunek 48). Podczas pracy używaj mocowań podpory z tyłu podwozia.

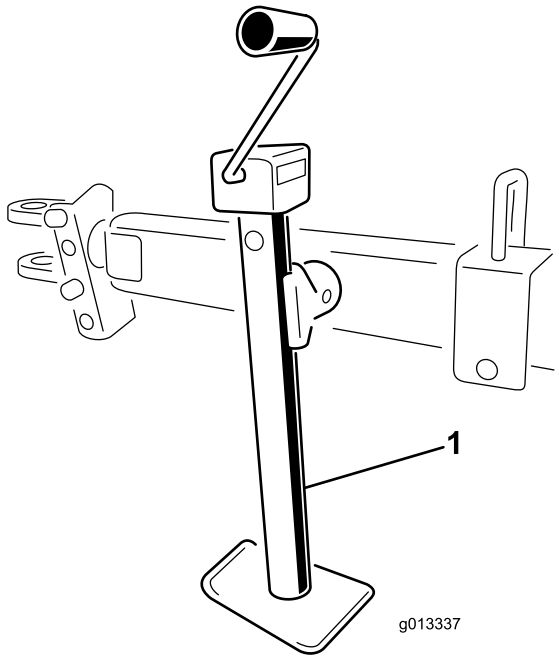

Rysunek 47

1. Podpora w podwoziu do holowania z tyłu

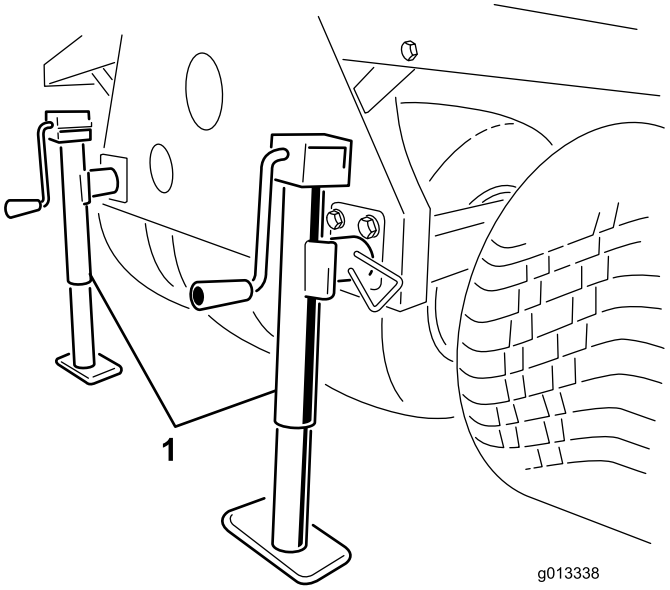

Rysunek 48

1. Podpory w podwoziu bezpośredniego połączenia Truckster

Korzystanie z podpór do przechowywania

1. Zaparkuj pojazd roboczy na miejscu przechowywania maszyny.

   Informacja: Miejsce przechowywania musi mieć twardą i poziomą nawierzchnię.

2. Odłącz przyłącze elektryczne od pojazdu roboczego.
3. Odłącz przewody hydrauliczne maszyny od pojazdu roboczego.
4. Przy pojeździe ustawionym na biegu jałowym, zaciągnij hamulec postojowy i uruchom silnik.
5. Za pomocą siłownika podnoszenia pojazdu podnieś przód maszyny na tyle wysoko, aby zamontować przednie podpory do przechowywania.
6. Wyłącz silnik.

   ⚠ OSTRZEŻENIE

   Nie wchodź pod maszynę ani nie wykonuj przy niej prac, gdy znajduje się na podporze do przechowywania.

7. Włóż przednie podpory do przechowywania i tylne podpory do rur maszyny i zabezpiecz je kołkami (Rysunek 49).

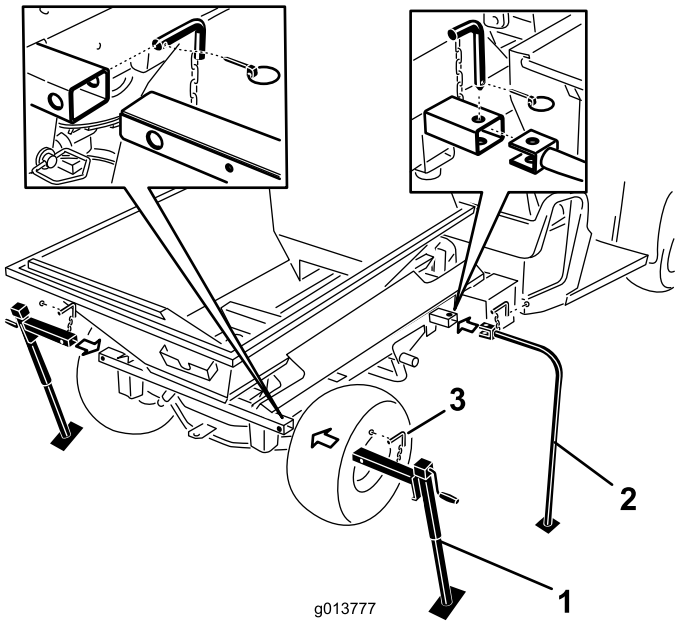

Rysunek 49

1. Podpory tylne
2. Przednie podpory do przechowywania
3. Kołek zabezpieczający

8. Za pomocą siłownika podnoszenia pojazdu opuszczaj przód maszyny do chwili, gdy przednie podpory do przechowywania dotkną ziemi.
9. Podnieś dwie tylne podpory tak, aby zdjąć nacisk na kołki montażowe mocujące poprzeczkę maszyny do ramy pojazdu Workman.
10. Usuń tylne zawleczki, sworznie zaczepowe i podkładki (Rysunek 50).

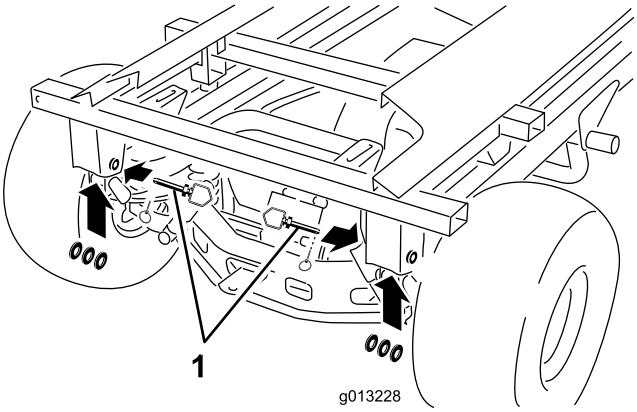

Rysunek 50

1. Sworzeń zaczepowy, podkładki i zawleczka

11. Jedną ręką przytrzymaj siłownik podnoszenia. Drugą ręką wyjmij kołek zabezpieczający siłownika podnoszenia (Rysunek 51).

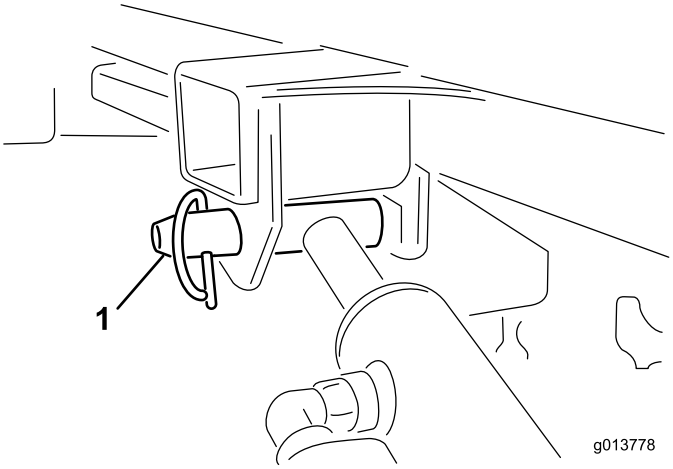

Rysunek 51

1. Kołek zabezpieczający siłownika podnoszenia

12. Zamocuj siłowniki w zaciskach mocujących. Włącz blokadę dźwigni podnośnika hydraulicznego pojazdu, aby uniknąć przypadkowego wysunięcia siłowników podnoszenia.
13. Podnoś podpory tylne do uzyskania luzu wystarczającego do odjechania pojazdem od maszyny.
14. Obejdź maszynę. Upewnij się, że została ona odłączona od ramy pojazdu roboczego i stabilnie stoi na każdej z czterech podpór do przechowywania.
15. Przy pojeździe ustawionym na biegu jałowym, zaciągnij hamulec postojowy i uruchom silnik.
16. Zwolnij hamulec postojowy i powoli odjedź pojazdem roboczym do przodu, oddalając się od maszyny na podporach do przechowywania.

⚠ OSTRZEŻENIE

Nie wchodź pod maszynę ani nie wykonuj przy niej prac, gdy znajduje się na podporze do przechowywania.

Konserwacja

⚠ OSTRZEŻENIE

Odłącz wszystkie źródła zasilania maszyny przed przystąpieniem do prac konserwacyjnych.

Informacja: Pobierz darmową kopię schematu, wchodząc na stronę www.Toro.com i wyszukując odpowiednie schematy dla swojej maszyny, klikając łącze Manuals (instrukcje) na stronie głównej.

Smarowanie

Smarowanie urządzenia

- Należy używać samochodowego smaru ogólnego przeznaczenia.
- Smaruj regularnie co 25 godzin normalnej pracy.
- Podczas pracy w wyjątkowo zapylonych lub zabrudzonych warunkach smaruj codziennie.
- Smaruj wszystkie łożyska, tuleje i łańcuchy.

Procedura smarowania

Na maszynie i podwoziu do holowania z tyłu umieszczono kilka smarowniczek (Rysunek 52, Rysunek 53 i Rysunek 54).

1. Oczyść smarowniczki.
2. Wpompuj smar do łożysk i tulei.
3. Usuń nadmiar smaru.
4. Oczyść i wymień smar w łożyskach kół raz w roku lub po 300 godzinach pracy

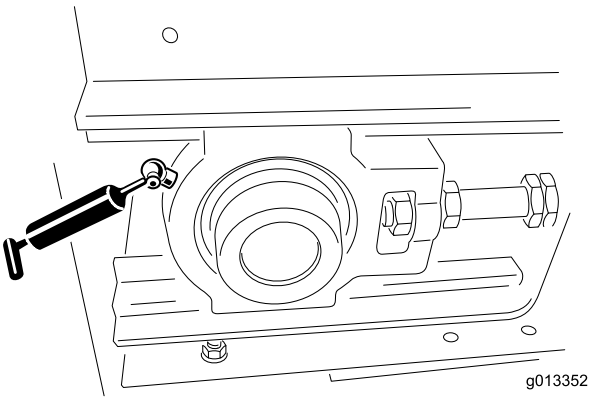

Rysunek 52

1. Smarowniczki w modelu podstawowym (jedna z przodu z lewej strony i jedna z przodu z prawej strony)

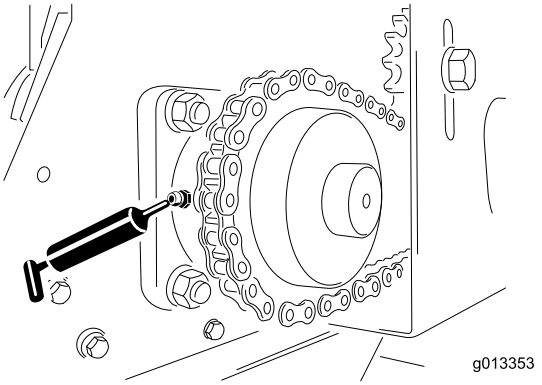

Rysunek 53

1. Smarowniczki w modelu podstawowym (jedna z tyłu z lewej strony i jedna z tyłu z prawej strony)

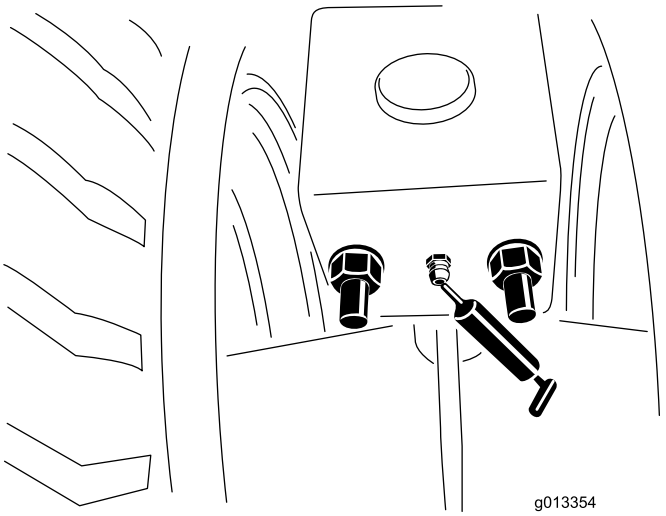

Rysunek 54

1. Smarowniczki w podwoziu do holowania z tyłu (przód i tył, lewa i prawa strona). Smaruj raz w roku.

Kontrole codzienne

Na początku każdego dnia wykonaj wymienione kontrole bezpieczeństwa przed uruchomieniem maszyny. Zgłoś swojemu przełożonemu wszelkie problemy dotyczące bezpieczeństwa. Szczegóły – patrz polecenia dotyczące bezpieczeństwa w niniejszej instrukcji.

Opony i koła

- Zalecane ciśnienie w oponie dla podwozia holowniczego wynosi 10 psi (69 kPa) lub zgodnie z zaleceniem producenta opony. Specyfikacje opon pojazdu holowniczego można znaleźć w instrukcji obsługi.
- Sprawdź pod kątem nadmiernego zużycia i widocznych uszkodzeń.
- Sprawdź, czy śruby koła są dobrze dokręcone i czy żadnej nie brakuje.

Klapa tylna

Sprawdź, czy regulowana część klapy tylnej otwiera się i zamyka baz zacięć.

Podpory

- Przed jazdą bezpiecznie zamocuj podpory w położeniu uniesionym. W podwoziu bezpośredniego połączenia Truckster zamocuj podpory z tyłu maszyny.
- Sprawdź, czy sworzeń zaczepowy i podpora nie są uszkodzone i czy kołek zabezpieczający jest na miejscu. (Wymień kołki zabezpieczające, jeśli ich brakuje lub są uszkodzone).
- Sprawdź, czy połączenia zaczepu nie są luźne.

Układ hydrauliczny

- Sprawdź układ hydrauliczny pod kątem wycieków oleju. Jeśli znajdziesz wyciek, dokręć mocowanie lub wymień albo napraw uszkodzoną część.
- Sprawdź czy węże hydrauliczne nie noszą widocznych śladów zużycia lub uszkodzeń.
- Sprawdź poziom oleju hydraulicznego. W razie potrzeby uzupełnij.

Uszczelki taśmy i klapy tylnej

- Sprawdź wszystkie uszczelki gumowe pod kątem zużycia lub uszkodzenia. Jeśli występują jakiekolwiek wycieki, wymień lub napraw uszczelki.
- Sprawdź i wyreguluj zgarniacz czyszczący taśmy przenośnika. Upewnij się, że zgarniacz całkowicie się styka z taśmą na całej długości.

Osprzęt

- Sprawdź, czy ostrza tarcz podwójnego rozrzutnika nie są zużyte. Wymień je, jeśli są za cienkie.
- Sprawdź, czy obudowa podwójnego rozrzutnika nie jest popękana lub skorodowana. W razie potrzeby wymień nakładki
- Sprawdź, czy etykiety dotyczące bezpieczeństwa nie są uszkodzone i czy są czytelne, w przeciwnym razie wymień je.

Układ hydrauliczny

Maszyna jest fabrycznie napełniona olejem hydraulicznym wysokiej jakości. Sprawdź poziom oleju hydraulicznego przed pierwszym uruchomieniem maszyny. Sprawdzaj codziennie poziom oleju hydraulicznego. Zalecane są następujące oleje zastępcze:

Toro PremiumTransmission/Hydraulic Tractor Fluid (dostępny w pojemnikach o pojemności 19 litrów lub beczkach o pojemności 208 litrów, numery katalogowe: patrz katalog lub skontaktuj się z dystrybutorem Toro).

Alternatywne oleje: jeśli olej firmy Toro jest niedostępny, można użyć innych uniwersalnych olejów hydraulicznych do traktorów (UTHF, Universal Tractor Hydraulic Fluid) na bazie ropy naftowej, zakładając, że ich specyfikacje mieszczą się w podanym zakresie dla wszystkich poniższych właściwości materiału oraz są zgodne ze standardami branżowymi. Nie zalecamy stosowania płynu syntetycznego. Aby określić odpowiedni produkt, skontaktuj się z dystrybutorem środków smarujących.

Informacja: Firma Toro nie ponosi odpowiedzialności za jakiekolwiek szkody powstałe na skutek wykorzystania niewłaściwych zamienników. Dlatego też należy korzystać wyłącznie z produktów markowych, których prawidłowa praca jest gwarantowana przez producenta.

Właściwości materiału:

Lepkość ASTM D445	cSt przy 40°C 55 do 62 cSt przy 100°C 9,1 do 9,8
Wskaźnik lepkości ASTM D2270	140 do 152
Temperatura krzepnięcia, ASTM D97	-37°C do -43°C

Dane techniczne:

API GL-4, AGCO Powerfluid 821 XL, Ford New Holland FNHA-2-C-201.00, Kubota UDT, John Deere J20C, Vickers 35VQ25 oraz Volvo WB-101/BM.

Informacja: Większość płynów hydraulicznych jest niemal bezbarwna, co utrudnia obserwację potencjalnych nieszczelności. Dostępny jest czerwony barwnik do układów hydraulicznych w butelkach o pojemności 20 ml. Jedna butelka wystarcza na 15-22 l oleju hydraulicznego. Zamów produkt o numerze katalogowym 44-2500 u autoryzowanego dystrybutora Toro.

Konserwacja taśmy przenośnika

Taśma i rolki przenośnika

- Sprawdź, czy taśma przenośnika porusza się po rolkach prosto i nie ześlizguje się. W razie potrzeby wyreguluj. Patrz procedura zmiany przebiegu taśmy przenośnika w niniejszej instrukcji.
- Co dwa miesiące sprawdzaj łożyska przedniej i tylnej rolki pod kątem zużycia lub widocznych uszkodzeń.
- Sprawdź stan i napięcie łańcucha napędowego i kół zębatych.

Ważne: Sprawdź, czy między podstawą przenośnika, taśmą i rolkami nie zostały resztki rozrzucanego materiału. Patrz rozdział w niniejszej instrukcji pt. Jak umyć maszynę.

Napinanie taśmy przenośnika

Procedurę napinania należy przeprowadzać wyłącznie w przypadku, że taśma ześlizguje się, jeśli została ona wymieniona lub jeśli została poluzowana w celu wymiany innych części.

1. Umieść klinową prowadnicę taśmy w prowadnicach przedniej i tylnej rolki.
2. Dokręcaj dwie nakrętki regulacyjne taśmy aż taśma będzie napięta. (W razie potrzeby zdejmij pokrywę przedniej rolki koła pasowego luźnego i tylną pokrywę zsypu).
3. Załaduj maszynę do pełna najcięższym materiałem, jaki może być używany.
4. Za pomocą dwóch kluczy przytrzymaj koniec linki napinacza w miejscu, a następnie odkręć nakrętkę zabezpieczającą, tj. nakrętkę znajdującą się najbliżej końca linki (Rysunek 55).

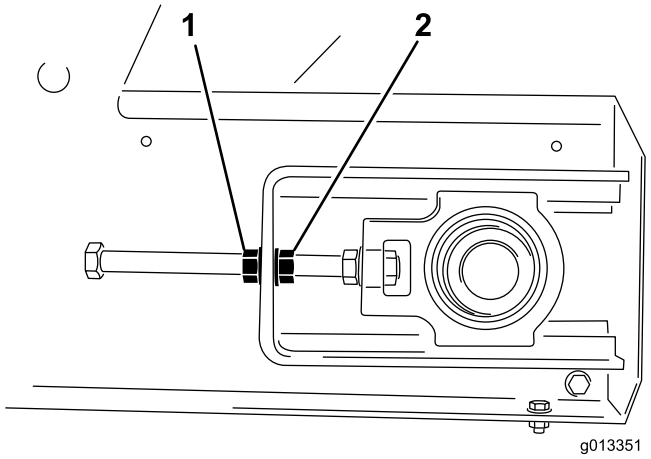

Rysunek 55

1. Nakrętka zabezpieczająca 2. Nakrętka regulacyjna

5. Włącz taśmę przenośnika i sprawdź, czy taśma się nie ślizga.
6. Jeśli tak, zatrzymaj taśmę i dokręć obie nakrętki regulacyjne o pół obrotu. Nie dokręcaj za mocno.
7. Powtarzaj kroki 5 i 6 aż taśma przenośnika przestanie się ślizgać.
8. Dokręć nakrętki zabezpieczające i załóż żółte pokrywy zabezpieczające

Zmiana przebiegu taśmy przenośnika

Układ taśmy przenośnika ma automatyczną regulację przebiegu. Zarówno przednia, jak i tylna rolka ma na środku rowek na klinową prowadnicę taśmy. Czasem taśma może przemieszczać się poza rowkami. Aby zmienić przebieg taśmy:

1. Określ, w którą stronę taśma zmienia przebieg.
2. Zdejmij pokrywy zabezpieczające z obu przednich rogów.
3. Po stronie, w którą taśma zmienia przebieg, przytrzymaj koniec linki napinacza w miejscu, a następnie odkręć nakrętkę zabezpieczającą i dokręć nakrętkę regulacyjną za dwa płaskie fragmenty nakrętki (Rysunek 55).
4. Dokręć obie nakrętki zabezpieczające i włącz taśmę przenośnika.
5. Sprawdź kierunek przebiegu. Powtarzaj powyższe kroki aż taśmy będzie znowu przebiegała w prawidłowym położeniu.

   Ważne: Zachowaj cierpliwość! Nie napinaj taśmy za mocno.
6. Zamontuj obie pokrywy zabezpieczające.

Mycie maszyny

Sól, asfalt, żywica drzew, nawozy lub chemikalia mogą uszkodzić wykończenie malarskie maszyny. Zmywaj te zanieczyszczenia jak najszybciej detergentem i wodą. Mogą być potrzebne dodatkowe środki czyszczące i rozpuszczalniki, ale należy się upewnić, że są one bezpieczne dla powierzchni malowanych.

⚠ OSTRZEŻENIE

Nie wolno używać płynów łatwopalnych ani środków czyszczących zawierających toksyczne opary. Postępuj zgodnie z zaleceniami producenta.

Ważne: Nie używaj wody pod dużym ciśnieniem. Może ona usunąć farbę, naklejki bezpieczeństwa i smar, a ponadto uszkodzić komponenty.

1. Przed czyszczeniem odłącz osprzęt i umyj go oddzielnie.
2. Usuń uchwyt do rąk.
3. Umyj obudowę maszyny ciepłą wodą z łagodnym detergentem.
4. Dokładnie spłucz resztki detergentu czystą wodą zanim wyschnie.
5. Usuń zespół zgarniacza czyszczenia taśmy z tyłu maszyny (Rysunek 56).

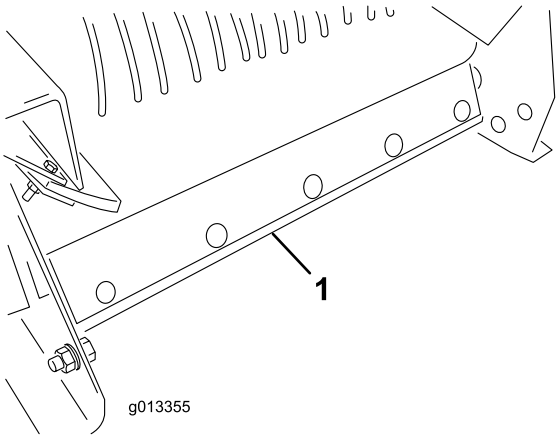

Rysunek 56

1. Zespół zgarniacza czyszczenia taśmy

6. Podnieś przód maszyny tak wysoko, jak potrzeba.
7. Jeśli maszyna jest zamontowana na pojeździe ciężarowym, użyj siłownika podnoszenia pojazdu

holowniczego. (Patrz instrukcja obsługi pojazdu holowniczego.)

8. W przypadku podwozia do holowania z tyłu lub bezpośredniego połączenia Truckster, użyj podpory podwozia.
9. Całkowicie otwórz klapę tylną i spryskaj wodą wnętrze zespołu kosza samowyładowczego i obszar klapy tylnej. Sprawdź uszczelki boczne i wymień je w razie potrzeby.
10. Znajdź etykietę dotyczącą czyszczenia z przodu maszyny (Rysunek 57), a następnie za pomocą węża ogrodowego spryskuj przednią osłonę siatkową, aż wybrzuszenie miski zostanie całkowicie oczyszczone z materiału (Rysunek 58).

    Informacja: W razie zdjęcia pokryw do smarowania skorzystaj z okazji zmycia wszelkiego zgromadzonego materiału rozrzucanego.

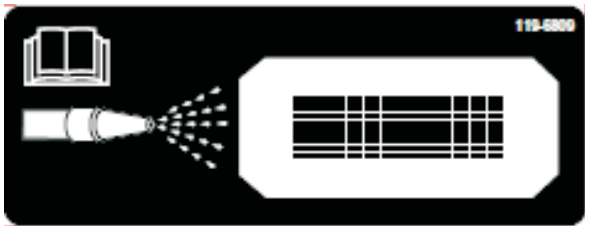

Rysunek 57

1. Etykieta czyszczenia

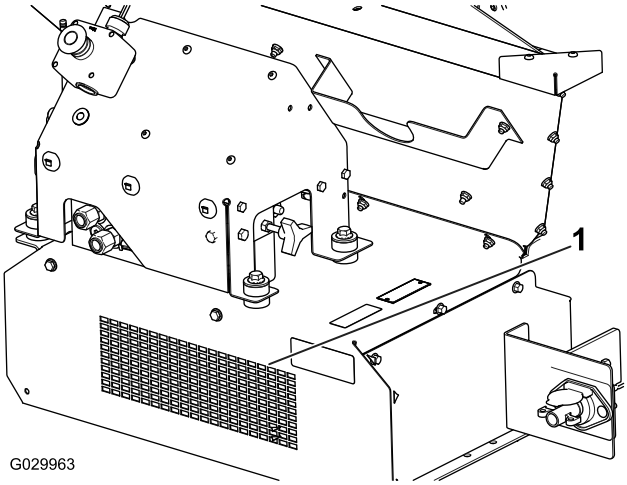

Rysunek 58

1. Czyszczenie części przedniej

11. Sprawdź kosz samowyładowczy, osłonę dolną, taśmę przenośnika, platformę i rolki, aby się upewnić, że nie ma tam nagromadzonego materiału.
12. Opuść maszynę z powrotem do normalnego położenia roboczego
13. Ponownie zamontuj zespół zgarniacza czyszczenia taśmy. Przesuń pręt montażowy zgarniacza na taśmę. Upewnij się, że zgarniacz znajduje się w położeniu maksymalnie pionowym, ale nadal styka się z taśmą.

Przechowywanie

Przed przechowywaniem maszyny w danym sezonie:

1. Dokładnie oczyść maszynę. W razie potrzeby wymień części.
2. Usuń uchwyt do rąk.
3. Upewnij się, że przycisk zatrzymania awaryjnego jest wciśnięty.
4. Sprawdź wszystkie mocowania i dokręć je w razie potrzeby.
5. Nasmaruj wszystkie smarowniczki i osie przegubu. Usuń nadmiar smaru.
6. Delikatnie przetrzyj papierem ściernym wszelkie zadrapane lub zardzewiałe obszary malowane i zamaluj je.
7. O ile to możliwe, przechowuj maszynę w zamkniętych pomieszczeniach.

Rozwiązywanie problemów

Sprawdzanie kodów usterek (dotyczy tylko modeli EH)

Jeżeli dioda diagnostyczna LED wskazuje na występowanie usterki systemowej (patrz Wskazania diagnostycznej diody LED (Strona 18)), sprawdź kody usterki, aby określić problem występujący w maszynie.

Wejście do trybu diagnostycznego i sprawdzenie kodów

1. Naciśnij PRZYCISK ZATRZYMANIA AWARYJNEGO, aby wyłączyć zasilanie.
2. Zdejmij zabezpieczone przed zgubieniem kapturki z obu mostkowych złącz diagnostycznych (Rysunek 59, A).
3. Podłącz ze sobą mostkowe złącza diagnostyczne (Rysunek 59, B).

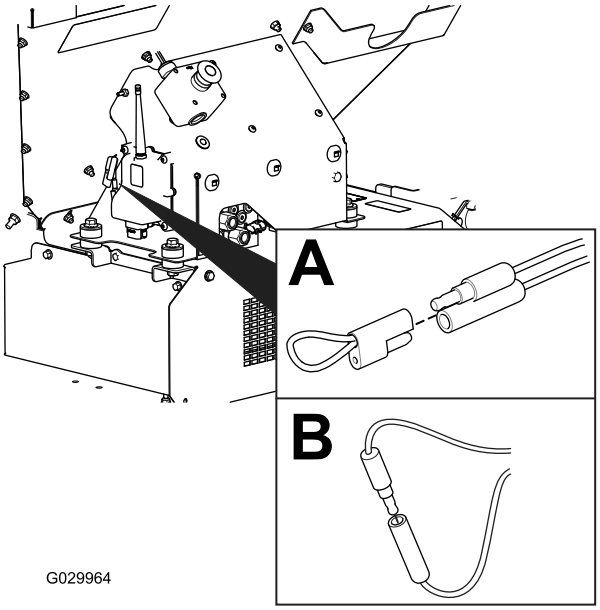

Rysunek 59

4. Zwolnij przycisk ZATRZYMANIA AWARYJNEGO, aby włączyć zasilanie.
5. Policz liczbę błysków, aby określić kod usterki, a następnie postępuj zgodnie z poniższą tabelą.

   Informacja: W razie występowania wielu usterek wszystkie kody usterek zostaną wyświetlone kodem błyskowym i po dłuższej przerwie zostaną wyświetlone ponownie.

Kod	Schemat błysków diody LED	Zachowanie	Informacje szczegółowe
Usterki dotyczące maszyny			
11	Jeden błysk, przerwa, jeden błysk, dłuższa przerwa, powtórzenie.	Utrata łączności ze stacją bazową.	Odłączone złącze – zlokalizuj obluzowane lub odłączone złącze wiązki przewodów i podłącz je.
			Usterka okablowania – skontaktuj się z dystrybutorem Toro.
			Wadliwa stacja bazowa – skontaktuj się z dystrybutorem Toro.

12	Jeden błysk, przerwa, dwa błyski, dłuższa przerwa, powtórzenie.	Niezgodność wersji stacji bazowej lub pilota sterowania	Niewłaściwa wersja oprogramowania (zainstaluj właściwą wersję oprogramowania za pomocą testera TORODIAG), skontaktuj się z dystrybutorem Toro.
13	Jeden błysk, przerwa, trzy błyski, dłuższa przerwa, powtórzenie.	Niewłaściwy pilot sterowania – nieobsługiwany przez wersję A oprogramowania	Niewłaściwe skojarzenie produktu (np. próba obsługiwania maszyny ProPass za pomocą pilota MH-400)

Skasowanie kodu usterki

Po rozwiązaniu problemu należy skasować kody usterek poprzez odłączenie i ponowne podłączenie złącz diagnostycznych. Dioda diagnostyczna zacznie migać z częstotliwością 1 błysku na sekundę.

Wyjście z trybu diagnostycznego

1. Naciśnij przycisk ZATRZYMANIA AWARYJNEGO, aby wyłączyć zasilanie; patrz (Strona)
2. Rozłącz mostkowe złącza diagnostyczne (Rysunek 59, B).
3. Załóż kapturki na oba mostkowe złącza diagnostyczne (Rysunek 59, A).
4. Pociągnij za przycisk ZATRZYMANIA AWARYJNEGO, aby włączyć zasilanie.

Komunikaty pilota zdalnego sterowania (dotyczy tylko modeli EH)

Wyświetlany komunikat	Opis
ASSOC PENDING (OCZEKIWANIE NA KOJARZENIE)	Kojarzenie dopiero nastąpi.
ASSOC ACTIVE (KOJARZENIE AKTYWNE)	Próba kojarzenia w toku.
POWER UP BASE (NAŁADUJ STACJĘ BAZOWĄ)	Naładuj stację bazową.
ASSOC PASS (KOJARZENIE UDANE)	Próba kojarzenia zakończona powodzeniem.
ASSOC EXIT (WYJŚCIE Z KOJARZENIA)	Wyjście z trybu kojarzenia
ASSOC FAIL (NIEPOWODZENIE KOJARZENIA)	Próba kojarzenia zakończona niepowodzeniem.
PRESS STORE (NACIŚNIJ PRZYCISK ZAPISANIE)	Naciśnij przycisk STORE.
ALL STORE (ZAPISZ WSZYSTKO)	Zapisz wszystkie bieżące wartości nastawy w bieżącej pamięci roboczej.
OPTION STORE (ZAPISZ OSPRZĘT)	Zapisz bieżące ustawienia osprzętu w bieżącej pamięci roboczej.
BELT STORE (ZAPISZ PRZENOŚNIK TAŚMOWY)	Zapisz bieżące ustawienia podłogi w bieżącej pamięci roboczej.
PRESET 1 STORE (ZAPISZ WSTĘPNE USTAWIENIE 1)	Zapisz bieżące ustawienie wstępne 1 w bieżącej pamięci roboczej.
PRESET 2 STORE (ZAPISZ WSTĘPNE USTAWIENIE 2)	Zapisz bieżące ustawienie wstępne 2 w bieżącej pamięci roboczej.
PRESET 3 STORE (ZAPISZ WSTĘPNE USTAWIENIE 3)	Zapisz bieżące ustawienie wstępne 3 w bieżącej pamięci roboczej.
WAITING FOR BASE (OCZEKUJĘ NA STACJĘ BAZOWĄ)	Sterownik ręczny oczekuje na odpowiedź ze stacji bazowej.
HOPPER UP (KOSZ W GÓRĘ)	Sterownik ręczny wysyła polecenie uniesienia kosza samowyładowczego.
HOPPER DOWN (KOSZ W DÓŁ)	Sterownik ręczny wysyła polecenie opuszczenia kosza samowyładowczego.
PROPASS REV XX	Produkt, którym system ma kierować.

MH400 REV XX	Produkt, którym system ma kierować.
BAT XX% Battery X.X V	Pozostały czas użycia baterii w procentach. Pozostały czas użycia baterii w woltach.
CHANNEL X (KANAŁ X)	Kanał obecnie używany przez system
HH ID XXXXXX	Identyfikator ręcznego pilota
BASE ID XXXXXX	Identyfikator stacji bazowej
FLR XX% OPT XX%	Bieżąca prędkość podłogi podana w procentach. Bieżąca prędkość osprzętu podana w procentach.
FLRS XX% OPTS XX%	Wyświetlenie średniej prędkości podłogi i osprzętu z poleceniem 0% do wyjścia, pozwalając operatorowi na zastosowanie bieżącego ustawienia lub jej zmianę.
FLR OFF OPT OFF	Wyświetla stan podłogi i osprzętu w stanie wyłączonym.
SERVICE ACTIVE	Narzędzie serwisowe jest aktywne.
SERVICE NO APP	Narzędzie serwisowe nie posiada wgranej poprawnej aplikacji.

Lista międzynarodowych dystrybutorów

Dystrybutor:	Kraj:	Numer telefonu:	Dystrybutor:	Kraj:	Numer telefonu:
Agrolanc Kft	Węgry	36 27 539 640	Maquiver S.A.	Kolumbia	57 1 236 4079
Balama Prima Engineering Equip.	Hong Kong	852 2155 2163	Maruyama Mfg. Co. Inc.	Japonia	81 3 3252 2285
B-Ray Corporation	Korea	82 32 551 2076	Mountfield a.s.	Republice Czeskiej	420 255 704 220
Casco Sales Company	Portoryko	787 788 8383	Mountfield a.s.	Słowacja	420 255 704 220
Ceres S.A.	Kostaryka	506 239 1138	Munditol S.A.	Argentyna	54 11 4 821 9999
CSSC Turf Equipment (pvt) Ltd.	Sri Lanka	94 11 2746100	Norma Garden	Rosja	7 495 411 61 20
Cyril Johnston & Co.	Irlandia Północna	44 2890 813 121	Oslinger Turf Equipment SA	Ekwador	593 4 239 6970
Cyril Johnston & Co.	Republika Irlandii	44 2890 813 121	Oy Hako Ground and Garden Ab	Finlandia	358 987 00733
Equiver	Meksyk	52 55 539 95444	Parkland Products Ltd.	Nowa Zelandia	64 3 34 93760
Femco S.A.	Gwatemala	502 442 3277	Perfetto	Polska	48 61 8 208 416
ForGarder OU	Estonia	372 384 6060	Pratoverde SRL.	Włochy	39 049 9128 128
G.Y.K. Company Ltd.	Japonia	81 726 325 861	Prochaska & Cie	Austria	43 1 278 5100
Geomechaniki of Athens	Grecja	30 10 935 0054	RT Cohen 2004 Ltd.	Izrael	972 986 17979
Golf international Turizm	Turcja	90 216 336 5993	Riversa	Hiszpania	34 9 52 83 7500
Guandong Golden Star	Chiny	86 20 876 51338	Lely Turfcare	Dania	45 66 109 200
Hako Ground and Garden	Szwecja	46 35 10 0000	Solvert S.A.S.	Francja	33 1 30 81 77 00
Hako Ground and Garden	Norwegia	47 22 90 7760	Spypros Stavrinides Limited	Cypr	357 22 434131
Hayter Limited (U.K.)	Wielka Brytania	44 1279 723 444	Surge Systems India Limited	Indie	91 1 292299901
Hydroturf Int. Co Dubai	Zjednoczone Emiraty Arabskie	97 14 347 9479	T-Markt Logistics Ltd.	Węgry	36 26 525 500
Hydroturf Egypt LLC	Egipt	202 519 4308	Toro Australia	Australia	61 3 9580 7355
Irrimac	Portugalia	351 21 238 8260	Toro Europe NV	Belgia	32 14 562 960
Irrigation Products Int'l Pvt Ltd.	Indie	0091 44 2449 4387	Valtech	Maroko	212 5 3766 3636
Jean Heybroek b.v.	Holandia	31 30 639 4611	Victus Emak	Polska	48 61 823 8369

Polityka ochrony prywatności (Europa)

Informacje gromadzone przez firmę Toro
Toro Warranty Company (Toro) szanuje prywatność użytkownika. W celu przetwarzania Twojego zgłoszenia naprawy gwarancyjnej i kontaktowania się z Tobą w przypadku wycofania produktu z rynku, prosimy o udostępnienie nam pewnych danych osobowych, bezpośrednio lub za pośrednictwem lokalnego oddziału firmy Toro lub sprzedawcy.

System gwarancyjny firmy Toro hostowany jest na serwerach znajdujących się w Stanach Zjednoczonych, gdzie przepisy dotyczące ochrony prywatności mogą nie zapewniać takiej samej ochrony, jaka obowiązuje w kraju użytkownika.

UDOSTĘPNIAJĄC NAM DANE OSOBOWE UŻYTKOWNIK WYRAŻA ZGODĘ NA PRZETWARZANIE DANYCH OSOBOWYCH W SPOSÓB OPISANY W POWIADOMIENIU DOTYCZĄCYM PRYWATNOŚCI.

Sposób, w jaki Toro wykorzystuje informacje
Firma Toro może używać Twoich danych osobowych do przetwarzania zgłoszeń napraw gwarancyjnych oraz kontaktowania się z Tobą w przypadku wycofania produktu z rynku lub z wszelkich innych powodów, o których Cię informujemy. Firma Toro może w związku z tymi działaniami udostępniać informacje użytkownika firmom od siebie zależnym, przedstawicielom lub innym partnerom biznesowym. Nie przekażemy Twoich danych osobowych żadnej innej firmie. Zastrzegamy sobie prawo do ujawnienia danych osobowych w celu zapewnienia zgodności z obowiązującymi przepisami i żądaniami właściwych organów władzy, zapewnienia prawidłowego funkcjonowania poszczególnych systemów oraz w celu ochrony własnych interesów lub innych użytkowników.

Przechowywane danych osobowych
Dane osobowe są przechowywane tak długo, jak jest to niezbędne dla celów, do których zostały pierwotnie pozyskane, dla innych zgodnych z prawem celów (takich, jak zgodność z przepisami), lub jest to wymagane przez odpowiednie prawo.

Troska firmy Toro o zapewnienie ochrony danych osobowych
Podejmujemy odpowiednie środki ostrożności w celu zapewnienia bezpieczeństwa Twoich danych osobowych. Podejmujemy również działania mające na celu utrzymanie dokładności i aktualności danych osobowych.

Dostęp i poprawianie danych osobowych
Jeśli chcesz sprawdzić lub poprawić swoje dane osobowe, prosimy o kontakt pocztą elektroniczną na adres: legal@toro.com.

Australijskie prawo konsumenta

Klienci z Australii mogą znaleźć szczegółowe dane, związane z australijskim prawem konsumenta wewnątrz opakowania lub uzyskać te dane u przedstawiciela firmy Toro.

Kompleksowa gwarancja Toro

Ograniczona gwarancja

Warunki i produkty objęte gwarancją

Toro Company i jej firma zależna, Toro Warranty Company, na mocy zawartego porozumienia wspólnie gwarantują, że posiadany produkt komercyjny Toro („Produkt") będzie wolny od wad materiałowych i wykonania przez okres dwóch lat lub 1500 godzin użytkowania, zależnie od tego, który z nich minie wcześniej. Niniejsza gwarancja ma zastosowanie do wszystkich produktów z wyjątkiem aeratorów (patrz osobne klauzule gwarancyjne na te produkty). Jeżeli warunki gwarancji są spełnione, Produkt zostanie przez nas naprawiony bezpłatnie (dotyczy to także diagnostyki, robocizny, części i transportu). Niniejsza gwarancja rozpoczyna się w dniu dostawy Produktu do pierwszego nabywcy detalicznego.
* Dotyczy produktów wyposażonych w licznik godzin.

Instrukcja korzystania z serwisu gwarancyjnego

Użytkownik odpowiedzialny jest za natychmiastowe powiadomienie dystrybutora lub upoważnionego sprzedawcy produktów komercyjnych, u którego zakupił Produkt, o istnieniu warunków spełniających wymagania gwarancyjne. Jeśli potrzebujesz pomocy w zlokalizowaniu dystrybutora lub autoryzowanego sprzedawcy albo masz pytania dotyczące praw lub obowiązków gwarancyjnych, możesz skontaktować się z nami:

Toro Commercial Products Service Department
Toro Warranty Company
8111 Lyndale Avenue South
Bloomington, MN 55420-1196

952–888–8801 lub 800–952–2740
E-mail: commercial.warranty@toro.com

Obowiązki właściciela

Właściciel produktu odpowiedzialny jest za realizację niezbędnych czynności konserwacyjnych i regulacyjnych zgodnie z informacjami podanymi w *instrukcji obsługi*. Niewykonywanie wymaganych czynności konserwacyjnych i regulacyjnych może być podstawą do odrzucenia roszczeń gwarancyjnych.

Elementy i sytuacje nie objęte gwarancją

Nie wszystkie uszkodzenia i usterki Produktu, które wystąpią w okresie gwarancyjnym, są wadami materiałowymi lub wykonania. Gwarancja nie obejmuje następujących elementów:

- uszkodzeń produktu wynikających z używania nieoryginalnych części zamiennych Toro, montażu i eksploatacji dodatkowego wyposażenia oraz zmodyfikowanych akcesoriów wyprodukowanych przez inne firmy niż Toro. Elementy te mogą być objęte gwarancją ich producenta;
- uszkodzeń Produktu wynikających z niewykonywania zalecanych czynności konserwacyjnych i/lub regulacyjnych. Nieprawidłowa konserwacja produktu Toro niezgodnie z zaleceniami przedstawionymi w *instrukcji obsługi* może spowodować odrzucenie roszczeń gwarancyjnych;
- uszkodzeń Produktu wynikających z użytkowania produktu w sposób agresywny, niedbały lub lekkomyślny;
- części podlegających zużyciu w następstwie używania, chyba że okażą się wadliwe. Do przykładowych części eksploatacyjnych i zużywających się w trakcie normalnego użytkowania Produktu należą m.in. klocki i okładziny hamulcowe, okładziny sprzęgła, ostrza, wirniki, rolki i łożyska (uszczelnione i smarowane), ostrza dolne, świece, koła samonastawne i łożyska, opony, filtry, paski oraz niektóre części spryskiwacza, takie jak membrany, dysze, zawory zwrotne itd.
- Uszkodzeń powstałych w wyniku wpływów zewnętrznych. Do warunków uznawanych za będące wpływami zewnętrznymi należą m.in. pogoda, praktyki przechowywania, zanieczyszczenia, stosowanie niedozwolonego płynu chłodzącego, smarów, dodatków, wody, substancji chemicznych itp.
- uszkodzeń lub problemów wynikających z nieprawidłowego paliwa (benzyny, oleju napędowego lub oleju napędowego bio) niezgodnego z odpowiednimi normami branżowymi;
- normalnego poziomu hałasu, drgań i zużycia;
- Normalne zużycie obejmuje m.in. uszkodzenia foteli w wyniku zużycia lub przetarcia, zużycie powierzchni malowanych, rysy na etykietach i szybach itp.

Części

Części zaplanowane do wymiany w ramach wymaganej konserwacji objęte są gwarancją w okresie do planowego czasu wymiany dla danej części. Części wymienione w ramach gwarancji objęte są gwarancją przez cały okres trwania pierwotnej gwarancji na produkt i stają się własnością Toro. Ostateczną decyzję o naprawie istniejącej części lub jej wymianie podejmuje firma Toro. Do napraw gwarancyjnych mogą być używane odnawiane części.

Gwarancja na akumulatory głębokiego rozładowania i akumulatory litowo-jonowe:

Akumulatory głębokiego rozładowania i akumulatory litowo-jonowe mają określoną ogólną liczbę kilowatogodzin, które mogą dostarczyć w okresie eksploatacji. Metody użytkowania, ładowania i konserwacji mogą wydłużyć lub skrócić całkowity okres eksploatacji akumulatora. Jako że akumulatory w tym produkcie zużywają się, ilość pracy użytecznej pomiędzy ładowaniami będzie powoli zmniejszać się, aż akumulator całkowicie się zużyje. Wymiana akumulatorów zużytych w trakcie normalnej eksploatacji jest obowiązkiem właściciela produktu. W czasie normalnego okresu gwarancyjnego na produkt potrzebna może być wymiana akumulatora na koszt właściciela. Uwaga (dotyczy tylko akumulatorów litowo-jonowych): akumulatory litowo-jonowe mają jedynie częściową proporcjonalną gwarancję od 3 do 5 lat, zależnie od czasu eksploatacji i zużytych kilowatogodzin. Aby uzyskać więcej informacji, zapoznaj się z *instrukcją obsługi*.

Konserwacja realizowana jest na koszt właściciela.

Regulowanie, smarowanie, czyszczenie i polerowanie silnika, wymiana filtrów i chłodziwa oraz realizacja zalecanych czynności konserwacyjnych to normalne procedury serwisowe Toro, które właściciel musi realizować na własny koszt.

Warunki ogólne

Urządzenia objęte niniejszą gwarancją mogą być naprawiane wyłącznie przez autoryzowanych dystrybutorów i sprzedawców produktów Toro.

Firmy Toro i Toro Warranty nie ponoszą odpowiedzialności za pośrednie, przypadkowe ani wynikowe szkody związane z użytkowaniem produktów Toro objętych tą gwarancją, w tym za jakiekolwiek koszty i wydatki związane z zapewnieniem maszyn lub usług zastępczych w uzasadnionych okresach występowania usterek lub braku eksploatacji w oczekiwaniu na naprawę w ramach gwarancji. Oprócz gwarancji emisji zanieczyszczeń, o której mowa poniżej, w stosownych przypadkach nie ma innych wyraźnych gwarancji. Wszelkie domniemane gwarancje dotyczące wartości handlowej i przydatności do określonych zastosowań ograniczone są do okresu objętego niniejszą gwarancją.

Niektóre kraje nie zezwalają na wyłączenie szkód przypadkowych lub wynikowych lub ograniczeń dotyczących okresu trwania domniemanych gwarancji, dlatego powyższe wyłączenia i ograniczenia mogą nie mieć zastosowania. Niniejsza gwarancja udziela określonych praw. W zależności od kraju właścicielowi mogą przysługiwać także inne prawa.

Uwaga dotycząca gwarancji silnika:

Układ kontroli emisji spalin w produkcie może być objęty osobną gwarancją spełniającą wymagania ustalone przez amerykańską Agencję Ochrony Środowiska (Environmental Protection Agency; EPA) lub Kalifornijską Radę Ochrony Czystości Powietrza (California Air Resources Board; CARB). Ograniczenia określone powyżej nie mają zastosowania do gwarancji na układ kontroli emisji spalin. Szczegółowe informacje można znaleźć w dokumencie Engine Emission Control Warranty Statement dołączonym do Produktu lub zawartym w dokumentacji producenta silnika

Wszystkie kraje oprócz USA i Kanady

Klienci, którzy zakupili produkt Toro wyeksportowany ze Stanów Zjednoczonych lub z Kanady, powinni skontaktować się z lokalnym dystrybutorem lub sprzedawcą produktów Toro w celu uzyskania informacji o warunkach gwarancyjnych obowiązujących w danym kraju. Jeżeli są Państwo z jakichkolwiek przyczyn niezadowoleni z usług Dystrybutora lub mają Państwo trudności z uzyskaniem informacji na temat gwarancji, proszę skontaktować się z dystrybutorem Toro.