Form No. 3394-880 Rev A

Trinsæt

Multi-Pro 5800-plænesprøjte

Modelnr. 130-8230

Modelnr. 130-8231

Monteringsvejledning

⚠ ADVARSEL

CALIFORNIEN

Advarsel i henhold til erklæring nr. 65

Dette produkt indeholder et eller flere kemikalier, der ifølge staten Californien er kræftfremkaldende og giver medfødte defekter eller forplantningsskader.

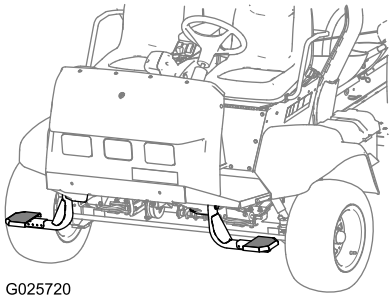

G025720

Figur 1

Montering

Løsdele

Brug skemaet herunder til at kontrollere, at alle dele er blevet leveret.

Fremgangsmåde	Beskrivelse	Antal	Anvendelse
1	Afstandsbøsningens beslag Trinbeslag (model 130-8231) Sekskantbolt (1/2 x 6 tomme) Låsemøtrik (1/2 tomme) Spændeskive (1/2 tomme)	1 1 1 1 1	Montering af det venstre trinbeslag.
2	Afstandsbøsningens beslag Trinbeslag (model 130-8230) Sekskantbolt (1/2 x 6 tomme) Låsemøtrik (1/2 tomme) Spændeskive (1/2 tomme)	1 1 1 1 1	Montering af det højre trinbeslag.
3	Trin Sekskantbolt (1/4 x 2-1/4 tommer) Flangemøtrik (1/4 tomme) Spændeskive (1/4 tomme)	1 2 2 2	Montering af trinnet.

© 2015—The Toro® Company
8111 Lyndale Avenue South
Bloomington, MN 55420

Registrer dit produkt på www.Toro.com.

CE

Oversættelse af original (DA)
Trykt i USA
Alle rettigheder forbeholdes

3394-880 A

1

Montering af venstre trinbeslag (model 130-8231)

Dele, der skal bruges til dette trin:

1	Afstandsbøsningens beslag
1	Trinbeslag (model 130-8231)
1	Sekskantbolt (1/2 x 6 tomme)
1	Låsemøtrik (1/2 tomme)
1	Spændeskive (1/2 tomme)

Fremgangsmåde

1. Ret hullerne i afstandsbøsningens beslag foran på maskinen ind efter hullerne i det forreste stelrør (Figur 2).

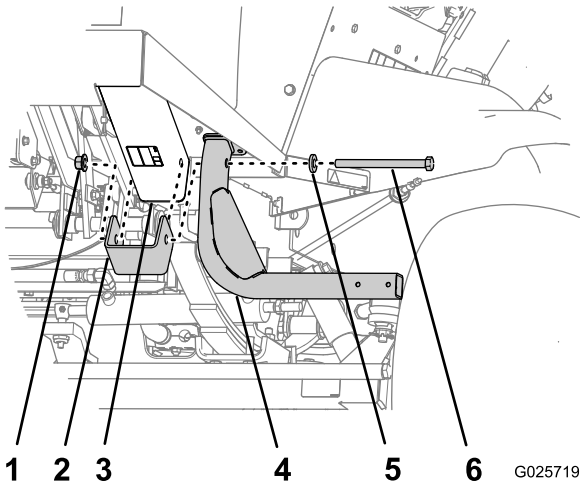

Figur 2

1. Låsemøtrik (1/2 tomme)
2. Afstandsbøsningens beslag
3. Forreste stelrør
4. Trinbeslag
5. Spændeskive (1/2 tomme)
6. Sekskantbolt (1/2 x 6 tomme)

2. Ret hullerne i trinbeslaget ind efter hullerne i afstandsbøsningens beslag og stelrøret (Figur 2).
3. Fastgør trinbeslaget og afstandsbøsningens beslag til stelrøret ved hjælp af en sekskantbolt (1/2 x 6 tomme), låsemøtrik og spændeskive (Figur 2).
4. Tilspænd møtrikken og bolten med et moment på 91-123 N·m.

2

Montering af højre trinbeslag (model 130-8230)

Dele, der skal bruges til dette trin:

1	Afstandsbøsningens beslag
1	Trinbeslag (model 130-8230)
1	Sekskantbolt (1/2 x 6 tomme)
1	Låsemøtrik (1/2 tomme)
1	Spændeskive (1/2 tomme)

Fremgangsmåde

Udfør trin 1-4 fra 1 Montering af venstre trinbeslag (model 130-8231) (side 2) for det højre trinbeslag (model 130-8231).

3

Montering af trinnet (model 130-8230 eller 130-8231)

Dele, der skal bruges til dette trin:

1	Trin
2	Sekskantbolt (1/4 x 2-1/4 tommer)
2	Flangemøtrik (1/4 tomme)
2	Spændeskive (1/4 tomme)

Fremgangsmåde

1. Ret de to huller i trinnet ind efter to af hullerne i enden af trinbeslaget (Figur 3).

   Bemærk: Du kan montere trinnet i en af i alt fem forskellige positioner, alt efter hvad du foretrækker.

   Bemærk: Brug det yderste huls position, hvis maskinen er udstyret med et førerhus.

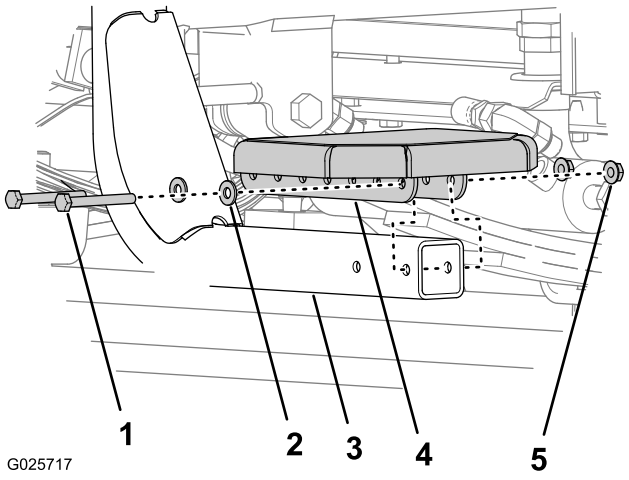

Figur 3

1. Sekskantbolte (1/4 x 2-1/4 tomme)
2. Spændeskive (1/4 tomme)
3. Trinbeslag
4. Trin
5. Flangemøtrik (1/4 tomme)

2. Fastgør trinnet til trinbeslaget med to sekskantbolte (1/4 x 2-1/4 tommer), to flangemøtrikker og to spændeskiver (Figur 3).
3. Tilspænd boltene med et moment på 1017-1243 Ncm.



Count on it.