Form No. 3394-881 Rev A

Trittbretter

Sprühfahrzeug Multi-Pro 5800

Modellnr. 130-8230

Modellnr. 130-8231

Installationsanweisungen

⚠ WARNUNG:

KALIFORNIEN
Warnung zu Proposition 65

Dieses Produkt enthält eine Chemikalie oder Chemikalien, die laut den Behörden des Staates Kalifornien krebserregend wirken, Geburtsschäden oder andere Defekte des Reproduktionssystems verursachen.

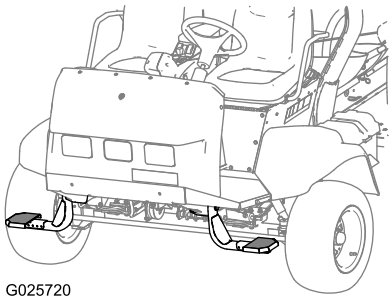

G025720

Bild 1

Installation

Einzelteile

Prüfen Sie anhand der nachstehenden Tabelle, dass Sie alle im Lieferumfang enthaltenen Teile erhalten haben.

Verfahren	Beschreibung	Menge	Verwendung
1	Distanzstückhalterung Trittbretthalterung (Modell 130-8231) Sechskantschraube (1/2" x 6") Sicherungsmutter (1/2") Scheibe (1/2")	1 1 1 1 1	Befestigung der linken Trittbretthalterung.
2	Distanzstückhalterung Trittbretthalterung (Modell 130-8230) Sechskantschraube (1/2" x 6") Sicherungsmutter (1/2") Scheibe (1/2")	1 1 1 1 1	Befestigung der rechten Trittbretthalterung.
3	Trittbrett Sechskantschraube (1/4" x 2-1/4") Bundmutter (1/4") Scheibe (1/4")	1 2 2 2	Befestigung des Trittbrett.

© 2015—The Toro® Company
8111 Lyndale Avenue South
Bloomington, MN 55420

Registrieren Sie Ihr Produkt unter www.Toro.com.

CE

Originaldokuments (DE)
Druck: USA
Alle Rechte vorbehalten

3394-881 A

1

Befestigen der linken Trittbretthalterung (Modell 130-8231)

Für diesen Arbeitsschritt erforderliche Teile:

1	Distanzstückhalterung
1	Trittbretthalterung (Modell 130-8231)
1	Sechskantschraube (1/2" x 6")
1	Sicherungsmutter (1/2")
1	Scheibe (1/2")

Verfahren

1. Fluchten Sie vorne an der Maschine die Löcher in der Distanzstückhalterung mit den Löchern im vorderen Rahmenrohr aus (Bild 2).

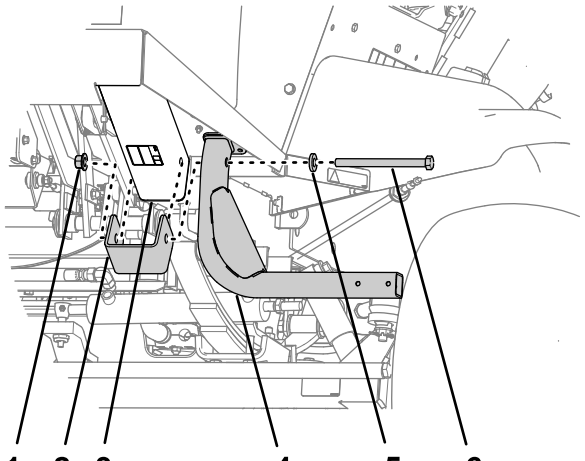

Bild 2

1. Sicherungsmutter (1/2")
2. Distanzstückhalterung
3. Vorderes Rahmenrohr
4. Trittbretthalterung
5. Scheibe (1/2")
6. Sechskantschraube (1/2" x 6")

2. Fluchten Sie die Löcher in der Trittbretthalterung mit den Löchern in der Distanzstückhalterung und dem Rahmenrohr aus (Bild 2).
3. Befestigen Sie die Trittbretthalterung und die Distanzstückhalterung mit einer Sechskantschraube (1/2" x 6"), Sicherungsmutter und Scheibe am Rahmenrohr (Bild 2).
4. Ziehen Sie die Mutter und Schraube mit 91-123 N·m an.

2

Befestigen der rechten Trittbretthalterung (Modell 130-8230)

Für diesen Arbeitsschritt erforderliche Teile:

1	Distanzstückhalterung
1	Trittbretthalterung (Modell 130-8230)
1	Sechskantschraube (1/2" x 6")
1	Sicherungsmutter (1/2")
1	Scheibe (1/2")

Verfahren

Führen Sie die Schritte 1 bis 4 von 1 Befestigen der linken Trittbretthalterung (Modell 130-8231) (Seite 2) für die rechte Trittbretthalterung (Modell 130-8231) aus.

3

Befestigen des Trittbretts (Modell 130-8230 oder 130-8231)

Für diesen Arbeitsschritt erforderliche Teile:

1	Trittbrett
2	Sechskantschraube (1/4" x 2-1/4")
2	Bundmutter (1/4")
2	Scheibe (1/4")

Verfahren

1. Fluchten Sie die Löcher im Trittbrett mit zwei der Löcher am Ende der Trittbretthalterung aus (Bild 3).

   Hinweis: Sie können das Trittbrett in einer von fünf Stellungen gemäß Ihren Anforderungen befestigen.

   Hinweis: Verwenden Sie das äußere Loch, wenn die Maschine mit einer Kabine ausgerüstet ist.

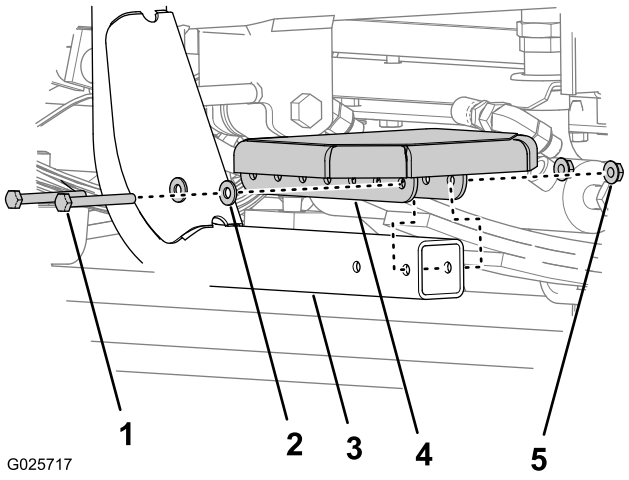

Bild 3

1. Sechskantschrauben (1/4" x 2-1/4")
2. Scheibe (1/4")
3. Trittbretthalterung
4. Trittbrett
5. Bundmutter (1/4")

---

2. Befestigen Sie das Trittbrett mit zwei Schlossschrauben (1/4" x 2-1/4"), zwei Bundmuttern und zwei Scheiben an der Trittbretthalterung (Bild 3).
3. Ziehen Sie die Schrauben mit 1017-1243 N-cm an.



Count on it.