Form No. 3394-882 Rev A

Kit de peldaño

Fumigador de césped Multi-Pro 5800

Nº de modelo 130-8230

Nº de modelo 130-8231

Instrucciones de instalación

⚠ ADVERTENCIA

CALIFORNIA
Advertencia de la Propuesta 65

Este producto contiene una o más sustancias químicas que el Estado de California considera causantes de cáncer, defectos congénitos o trastornos del sistema reproductor.

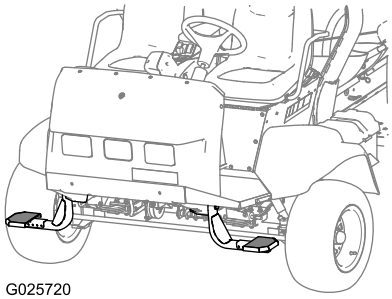

G025720

Figura 1

Instalación

Piezas sueltas

Utilice la tabla siguiente para verificar que no falta ninguna pieza.

Procedimiento	Descripción	Cant.	Uso
1	Espaciador Soporte del peldaño (Modelo 130-8231) Perno de cabeza hexagonal (½" x 6") Contratuerca (½") Arandela (½")	1 1 1 1 1	Instalación del soporte izquierdo del peldaño.
2	Espaciador Soporte del peldaño (Modelo 130-8230) Perno de cabeza hexagonal (½" x 6") Contratuerca (½") Arandela (½")	1 1 1 1 1	Instalación del soporte derecho del peldaño.
3	Peldaño Perno de cabeza hexagonal (¼" x 2¼") Tuerca con arandela prensada (¼") Arandela (¼")	1 2 2 2	Instalación del peldaño.

© 2015—The Toro® Company
8111 Lyndale Avenue South
Bloomington, MN 55420

Registre su producto en www.Toro.com.

CE

Traducción del original (ES)
Impreso en EE.UU.
Reservados todos los derechos

3394-882 A

1

Instalación del soporte izquierdo del peldaño (Modelo 130-8231)

Piezas necesarias en este paso:

1	Espaciador
1	Soporte del peldaño (Modelo 130-8231)
1	Perno de cabeza hexagonal (½" x 6")
1	Contratuerca (½")
1	Arandela (½")

Procedimiento

1. En la parte delantera de la máquina, alinee los taladros del espaciador con los taladros del tubo del bastidor delantero (Figura 2).

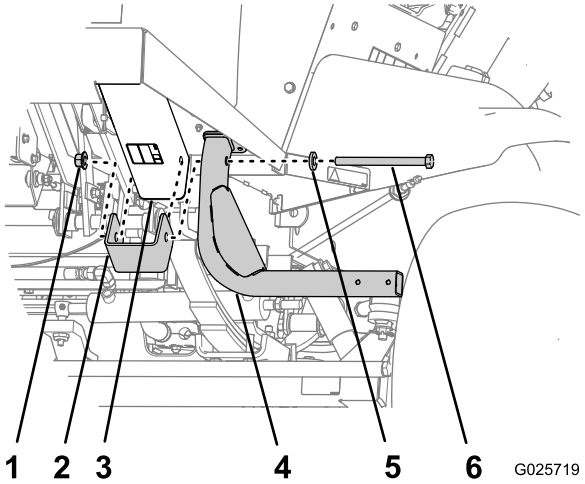

Figura 2

1. Contratuerca (½")
2. Espaciador
3. Tubo del bastidor delantero
4. Soporte del peldaño
5. Arandela (½")
6. Perno de cabeza hexagonal (½" x 6")

2. Alinee los taladros de soporte del peldaño con los taladros del espaciador y del tubo del bastidor (Figura 2).
3. Sujete el soporte del peldaño y el espaciador al tubo del bastidor con un perno de cabeza hexagonal (½" x 6"), una contratuerca y una arandela (Figura 2).
4. Apriete el perno y la tuerca a 91–123 N·m.

2

Instalación del soporte derecho del peldaño (Modelo 130-8230)

Piezas necesarias en este paso:

1	Espaciador
1	Soporte del peldaño (Modelo 130-8230)
1	Perno de cabeza hexagonal (½" x 6")
1	Contratuerca (½")
1	Arandela (½")

Procedimiento

Repita los pasos 1 a 4 de 1 Instalación del soporte izquierdo del peldaño (Modelo 130-8231) (página 2) con el soporte derecho del peldaño (Modelo 130-8231).

3

Instalación del peldaño (Modelo 130-8230 o 130-8231)

Piezas necesarias en este paso:

1	Peldaño
2	Perno de cabeza hexagonal (¼" x 2¼")
2	Tuerca con arandela prensada (¼")
2	Arandela (¼")

Procedimiento

1. Alinee los 2 taladros del peldaño con 2 de los taladros del extremo del soporte del peldaño (Figura 3).

   Nota: Puede instalar el peldaño en una de cinco posiciones, según sus preferencias.

   Nota: Utilice los taladros exteriores si la máquina está equipada con la cabina opcional.

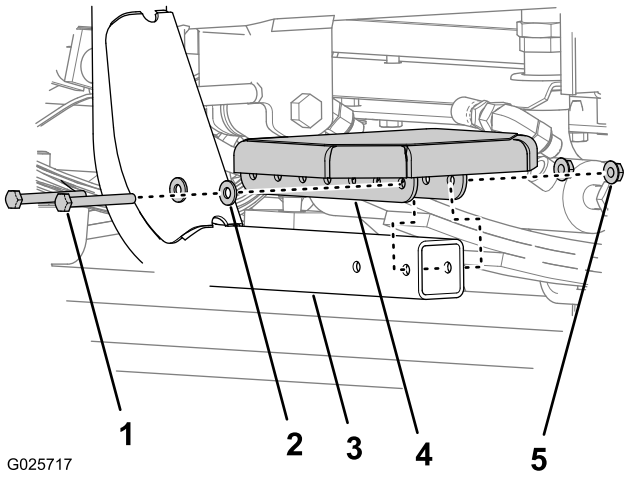

Figura 3

1. Pernos de cabeza hexagonal (¼" x 2¼")
2. Arandela (¼")
3. Soporte del peldaño
4. Peldaño
5. Tuerca con arandela prensada (¼")

---

2. Sujete el peldaño al soporte con 2 pernos de cabeza hexagonal (¼" x 2¼"), 2 tuercas con arandela prensada y 2 arandelas (Figura 3).
3. Apriete los pernos a 1017 a 1243 N-cm.



Count on it.