Form No. 3394-884 Rev A

Kit marchepied

Pulvérisateur de gazon Multi-Pro 5800

N° de modèle 130-8230

N° de modèle 130-8231

Instructions de montage

⚠ ATTENTION

CALIFORNIE
Proposition 65 - Avertissement

Ce produit contient une ou des substances chimiques considérées par l'état de Californie comme capables de provoquer des cancers, des anomalies congénitales ou d'autres troubles de la reproduction.

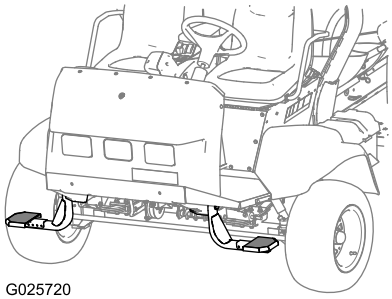

G025720

Figure 1

Montage

Pièces détachées

Reportez-vous au tableau ci-dessous pour vérifier si toutes les pièces ont été expédiées.

Procédure	Description	Qté	Utilisation
1	Entretoise	1	Pose du support de marchepied gauche.
	Support de marchepied (modèle 130-8231)	1	
	Boulon à tête hexagonale (1/2 x 6 po)	1	
	Contre-écrou (1/2 po)	1	
	Rondelle (1/2 po)	1	
2	Entretoise	1	Pose du support de marchepied droit.
	Support de marchepied (modèle 130-8230)	1	
	Boulon à tête hexagonale (1/2 x 6 po)	1	
	Contre-écrou (1/2 po)	1	
	Rondelle (1/2 po)	1	
3	Marchepied	1	Montage du marchepied.
	Boulon à tête hexagonale (1/4 x 2-1/4 po)	2	
	Écrou à embase (1/4 po)	2	
	Rondelle (1/4 po)	2	

© 2015—The Toro® Company
8111 Lyndale Avenue South
Bloomington, MN 55420

Enregistrez votre produit à www.Toro.com.

CE

Traduction du texte d'origine (FR)
Imprimé aux États-Unis
Tous droits réservés

3394-884 A

1

Pose du support de marchepied gauche (modèle 130-8231)

Pièces nécessaires pour cette opération:

1	Entretoise
1	Support de marchepied (modèle 130-8231)
1	Boulon à tête hexagonale (1/2 x 6 po)
1	Contre-écrou (1/2 po)
1	Rondelle (1/2 po)

Procédure

1. À l'avant de la machine, alignez les trous de l'entretoise sur les trous du tube de cadre avant (Figure 2).

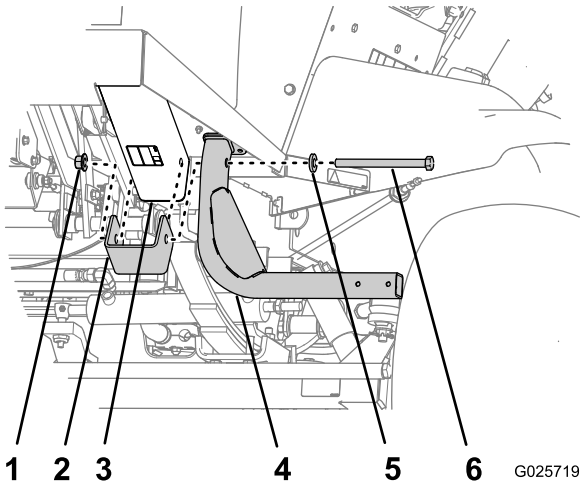

Figure 2

1. Contre-écrou (1/2 po)
2. Entretoise
3. Tube de cadre avant
4. Support de marchepied
5. Rondelle (1/2 po)
6. Boulon à tête hexagonale (1/2 x 6 po)

2. Alignez les trous du support de marchepied sur les trous de l'entretoise et du tube de cadre (Figure 2).
3. Fixez le support de marchepied et l'entretoise au tube de cadre au moyen d'un boulon à tête hexagonale (1/2 x 6 po), d'un centre-écrou et d'une rondelle (Figure 2).
4. Serrez l'écrou et le boulon à un couple de 91 à 123 N·m.

2

Pose du support de marchepied droit (modèle 130-8230)

Pièces nécessaires pour cette opération:

1	Entretoise
1	Support de marchepied (modèle 130-8230)
1	Boulon à tête hexagonale (1/2 x 6 po)
1	Contre-écrou (1/2 po)
1	Rondelle (1/2 po)

Procédure

Effectuez les opérations 1 à 4 de 1 Pose du support de marchepied gauche (modèle 130-8231) (page 2) pour le support de marchepied droit (modèle 130-8231).

3

Pose du marchepied (modèle 130-8230 ou 130-8231)

Pièces nécessaires pour cette opération:

1	Marchepied
2	Boulon à tête hexagonale (1/4 x 2-1/4 po)
2	Écrou à embase (1/4 po)
2	Rondelle (1/4 po)

Procédure

1. Alignez les 2 trous du marchepied sur les 2 trous au bout du support de marchepied (Figure 3).

   Remarque: Vous pouvez monter le marchepied dans 5 positions différentes selon votre préférence.

   Remarque: Utilisez le trou extérieur quand la machine est équipée de l'option cabine.

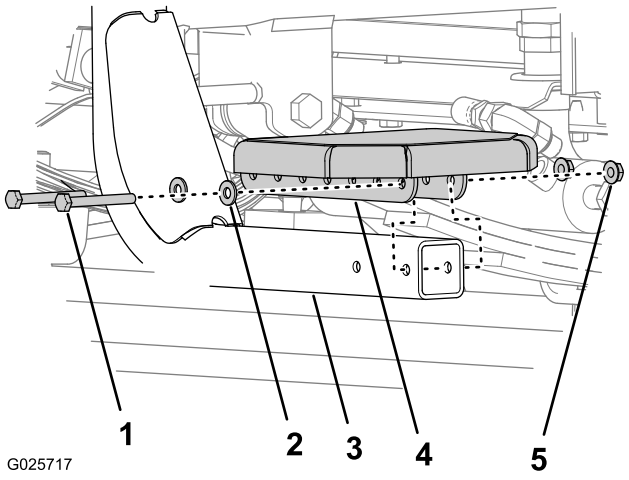

Figure 3

1. Boulons à tête hexagonale (1/4 x 2-1/4 po)
2. Rondelle (1/4 po)
3. Support de marchepied
4. Marchepied
5. Écrou à embase (1/4 po)

2. Fixez le marchepied au support au moyen de 2 boulons à tête hexagonale (1/4 x 2-1/4 po), 2 écrous à embase et 2 rondelles (Figure 3).
3. Serrez les boulons à un couple de 1 017 à 1 243 N·m.



Count on it.