Form No. 3394-885 Rev A

Kit gradino

Irroratrice Multi-Pro 5800 per grandi aree verdi

Nº del modello 130-8230

Nº del modello 130-8231

Istruzioni di installazione

⚠ AVVERTENZA

CALIFORNIA
Avvertenza norma "Proposition 65"

Il presente prodotto contiene una o più sostanze chimiche che nello Stato della California sono considerate cancerogene e causa di anomalie congenite o di altre problematiche della riproduzione.

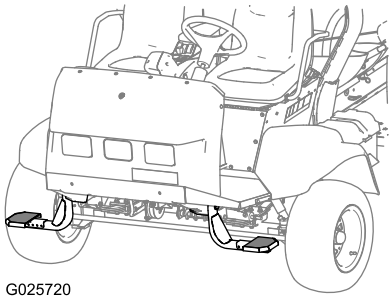

G025720

Figura 1

Installazione

Parti sciolte

Verificate che sia stata spedita tutta la componentistica, facendo riferimento alla seguente tabella.

Procedura	Descrizione	Qté	Uso
1	Staffa distanziale	1	Montaggio del supporto del gradino sinistro.
	Supporto del gradino (Modello 130-8231)	1	
	Bullone a testa esagonale (1/2 x 6 poll.)	1	
	Dado di bloccaggio (1/2 poll.)	1	
	Rondella (1/2 poll.)	1	
2	Staffa distanziale	1	Montaggio del supporto del gradino destro.
	Supporto del gradino (Modello 130-8230)	1	
	Bullone a testa esagonale (1/2 x 6 poll.)	1	
	Dado di bloccaggio (1/2 poll.)	1	
	Rondella (1/2 poll.)	1	
3	Gradino	1	Montaggio del gradino.
	Bullone a testa esagonale (1/4 x 2-1/4 poll.)	2	
	Dado flangiato (1/4 poll.)	2	
	Rondella (1/4 poll.)	2	

© 2015—The Toro® Company
8111 Lyndale Avenue South
Bloomington, MN 55420

Registrate il vostro prodotto presso www.Toro.com.

CE

Traduzione dell'originale (IT)
Stampato negli USA
Tutti i diritti sono riservati

3394-885 A

1

Montaggio del supporto del gradino sinistro (Modello 130-8231)

Parti necessarie per questa operazione:

1	Staffa distanziale
1	Supporto del gradino (Modello 130-8231)
1	Bullone a testa esagonale (1/2 x 6 poll.)
1	Dado di bloccaggio (1/2 poll.)
1	Rondella (1/2 poll.)

Procedura

1. Nella parte anteriore della macchina, allineate i fori sulla staffa distanziale con i fori nel tubo anteriore del telaio (Figura 2).

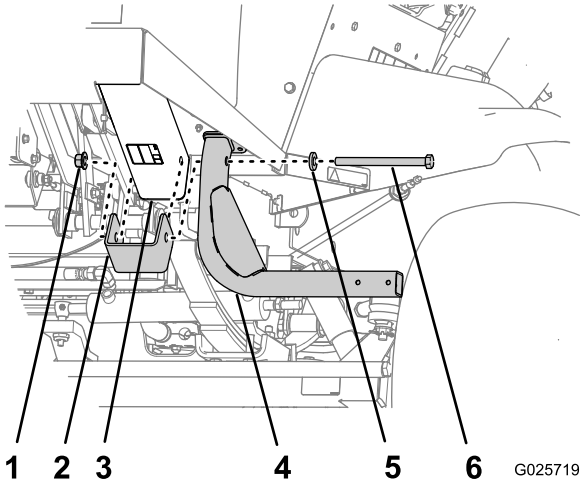

Figura 2

1. Dado di bloccaggio (1/2 poll.)
2. Staffa distanziale
3. Tubo anteriore del telaio
4. Supporto del gradino
5. Rondella (1/2 poll.)
6. Bullone a testa esagonale (1/2 x 6 poll.)

2. Allineate i fori sul supporto del gradino con i fori sulla staffa distanziale e sul tubo anteriore (Figura 2).
3. Fissate il supporto del gradino e la staffa distanziale al tubo del telaio con un bullone a testa esagonale (1/2 x 6 poll.), un dado di bloccaggio e una rondella (Figura 2).
4. Serrate il dado e il bullone a una coppia di 91-123 N·m.

2

Montaggio del supporto del gradino destro (Modello 130-8230)

Parti necessarie per questa operazione:

1	Staffa distanziale
1	Supporto del gradino (Modello 130-8230)
1	Bullone a testa esagonale (1/2 x 6 poll.)
1	Dado di bloccaggio (1/2 poll.)
1	Rondella (1/2 poll.)

Procedura

Eseguite i passaggi da 1 a 4 di 1 Montaggio del supporto del gradino sinistro (Modello 130-8231) (pagina 2) per il supporto del gradino destro (Modello 130-8231).

3

Montaggio del gradino (Modello 130-8230 o 130-8231)

Parti necessarie per questa operazione:

1	Gradino
2	Bullone a testa esagonale (1/4 x 2-1/4 poll.)
2	Dado flangiato (1/4 poll.)
2	Rondella (1/4 poll.)

Procedura

1. Allineate i 2 fori sul gradino con 2 dei fori sull'estremità del supporto del gradino (Figura 3).

   Nota: Potete montare il gradino in 1 delle 5 posizioni, come meglio si adatta alle vostre preferenze.

   Nota: Utilizzate la posizione del foro più esterno quando la macchina è dotata della cabina opzionale.

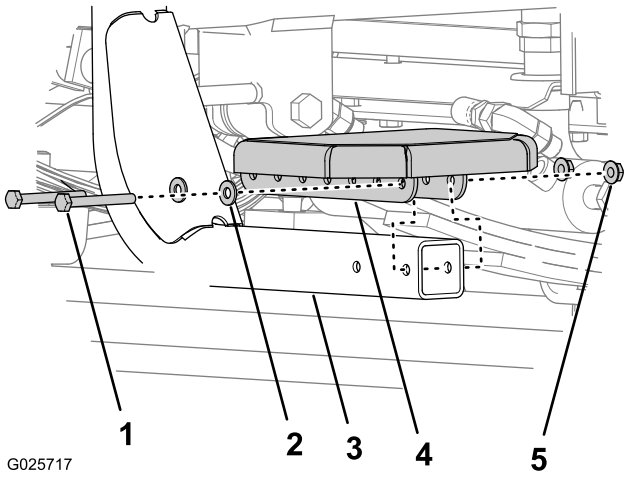

Figura 3

1. Bulloni a testa esagonale (1/4 x 2-1/4 poll.)
2. Rondella (1/4 poll.)
3. Supporto del gradino
4. Gradino
5. Dado flangiato (1/4 poll.)

2. Fissare il gradino al suo supporto utilizzando 2 bulloni a testa esagonale (1/4 x 2-1/4 poll.), 2 dadi flangiati e 2 rondelle (Figura 3).
3. Serrate i bulloni a una coppia di 1017-1243 N-cm.



Count on it.